PC310/330/330L
FC310/330

PARTS CATALOG

REVISION 1

Canon

OCT. 1994

FY8-31B3-010

COPYRIGHT © 1994 CANON INC.

CANON FC310/330 PC310/330/330L REV.1 OCT. 1994 PRINTED IN JAPAN (IMPRIME AU JAPON)

LIST OF SERIAL NUMBER
シリアルナンバー一覧表

	FC310／PC310		FC330/PC330/PC330L		Remarks
100V 50/60Hz	F12-9011	LTJ00001-	F12-9111	LTK00001-	White
	F12-9011	LFT00001-	F12-9111	LFV00001-	White
	F12-9012	LTP00001-	F12-9113	LTQ00001-	Gray
	F12-9012	LFU00001-	F12-9113	LFW00001-	Gray
115V 60Hz	F12-9031	NTJ00001-	F12-9131	NTK00001-	White
	F12-9031	NFT00001-	F12-9131	NFV00001-	White
			F12-9132	NTL00001-	White (PC330L)
			F12-9132	NFX00001-	White (PC330L)
220/240V 50Hz	F12-9048	RUA00001-	F12-9141	PTK00001-	White
			F12-9141	PFV00001-	White
			F12-9148	RXA00001-	White
			F12-9148	RPA00001-	White
			F12-9191	PSC00001-	White
			F12-9191	UTK00001-	White
			F12-9149	RVA00001-	Gray
	F12-9042	PTP00001-			Gray
	F12-9042	PFU00001-			Gray
	F12-9049	RNA00001-			Gray
220V 60Hz			F12-9181	PTC00001-	White KOREA

COPYRIGHT © 1994 CANON INC.

钉, 螺母, 衬垫, 挡圈, 销及调整垫等的规格, 均汇总于标准零件一览表内。

6. 零件索引

卷末附有按零件的编号顺序的索引。

了解零件编号后, 查找使用位置时, 极为方便。

索引表中的左栏为零件编号, 右栏为零件图编号与基本编号。

COPYRIGHT © 1994 CANON INC.
HOW TO USE PART LISTS, REV.0 APR. 1994 PRINTED IN JAPAN (IMPRIME AU JAPON)

目　次

A.　主要部品配置図

100.　外装カバー
(FC330)
100A.　外装カバー
(FC310)
101.　上部本体
102.　下部本体（FC330）
102A.　下部本体（FC310）
160.　原稿台部
165.　原稿台カバー部

240.　原稿台駆動部

320.　レジストローラ部
340.　給紙ローラ部（FC330）
370.　排紙カバー部

810.　定着器

930.　DCコントローラ／DC電源回路基板
940.　操作部回路基板
(FC330)
940A.　操作部回路基板
(FC310)
950.　排紙検知回路基板
960.　中継回路基板
990.　光量／AEセンサ回路基板

B.　コネクター一覧

C.　機械標準部品一覧表

D.　部品索引表

CONTENTS

A.　ASSEMBLY LOCATION DIAGRAM

100.　EXTERNAL COVERS, PANELS, ETC.
(PC330/PC330L/FC330)
100A.　EXTERNAL COVERS, PANELS, ETC.
(PC310/FC310)
101.　UPPER MAIN BODY
102.　LOWER MAIN BODY (PC330/PC330L/FC330)
102A.　LOWER MAIN BODY (PC310/FC310)
160.　COPYBOARD ASSEMBLY
165.　COPYBOARD COVER ASSEMBLY

240.　COPYBOARD DRIVE ASSEMBLY

320.　REGISTRATION ROLLER ASSEMBLY
340.　PICK-UP ROLLER ASSEMBLY (PC330/PC330L/FC330)
370.　DELIVERY COVER ASSEMBLY

810.　FIXING ASSEMBLY

930.　DC CONTROLLER/DC POWER SUPPLY PCB ASSEMBLY
940.　CONTROL PANEL PCB ASSEMBLY
(PC330/PC330L/FC330)
940A.　CONTROL PANEL PCB ASSEMBLY
(PC310/FC310)
950.　DELIVERY SENSOR PCB ASSEMBLY
960.　RELAY PCB ASSEMBLY
990.　INTENSITY/AE SENSOR PCB ASSEMBLY

B.　LIST OF CONNECTORS

C.　LIST OF STANDARD FASTENERS

D.　NUMERICAL INDEX

COPYRIGHT © 1994 CANON INC.
CANON FC310/330, PC310/330/330L REV.1 OCT. 1994 PRINTED IN JAPAN (IMPRIME AU JAPON)

零件目录的使用方法

1. 主要零件布置图

从主要零件布置图中，可以查找零件图编号及各个组件的位置。

图中□内标以零件图名称，○内标以零件图编号。

2. 零件编号的查找方法

各个组件使用的零件，可以在主要零件布置图中查找，掀到零件图编号页。

从零件图中查找零件，只要先从零件编号表中找到基本编号后，则零件编号及零件名称即可得出。

注：电源电压，频率等规格不同时，则在同一基本编号处，记有多种零件编号，故请注意序列号及备考栏。

3. 零件编号表

零件编号表的内容项目如下：

(1) 零件图编号及基本编号

在各种零件编号表栏的左上方，标明零件图编号，与各个零件图相对应。

另外，基本编号与零件图中的各个零件是互相对应的。

(2) 零件编号

表中第2栏，为零件编号。

订购零件时，务请注明零件编号。

标有NPN的零件及组件，没有零件编号，也没有库存，即不能供应的零件。

注：零件编号的3位尾号，称为订正号，为了改进零件进行部分变更时，则变更此尾号。变更状况，于技术情报上随时报导，因此请随时留意阅读该情报。

(3) 类　别

标有N的零件为修理用零件，没有库存，接受订货后，可进行定作。

(4) 使用个数

第4栏（即使用个数栏）中的数字，为各零件图中该零件的使用数量。组件的使用个数，为每部机械的使用数量。

使用个数栏，除数字外，还标以下列的有关字母。

RF……为参考数量

AR……表示不限定数量，安装时根据需要，确定使用数量；或者不易确定的个数。

(5) 零件名称

每种零件的名称均分别以英文与日文表示。订购零件时，务请注明具体名称。电气零件等的主要规格，型号，均于英文的末尾标明。

(6) 机械整体的编号／备考

电源的电压与频率等，规格如果不同时，以文字加以说明，或以机械本身编号最前面的字母（从前面数第1个到第3个字母）的略号表示。

略号的表示示例：

机械整体番号　ABC00001

↑

└ 只以ABC表示

另外，由于产品变更，零件不能互换时，则将表示该零件能够适用的机体编号。

如果没有任何表示时，则将适用于所有机型。

4. 连接器一览表

产品使用的连接器上的零件之编号，按照连接器编号顺序表示。

连接器罩与接头为一整体结构时，则接头栏内不再注明零件编号。

另外，印刷电路板上的连接器，标以PCB符号，请在印刷电路板的零件表上查找零件编号。

5. 机械的标准零件一览表

整个复印机全部产品（包括选购件）所共同使用的螺

COPYRIGHT © 1994 CANON INC.

パーツカタログの見方

主要部品配置図について

部品図番号（Figure No.）および各アセンブリの位置を捜すとき、主要部品配置図を用います。

図中□内は部品図名称、◯内は部品図番号を示しています。

部品番号の捜し方

どのアセンブリに使用されている部品かを、主要部品配置図で調べ、その部品番号（Figure No.）のページをめくります。

部品図の中からその部品をみつけ、そのキーNo.を部品番号リストの中から捜し出せば、部品番号・部品名称を知ることができます。

注：電源電圧・周波数等の仕様が異なる場合は、同一のキーNo.に複数の部品番号が記されているので“SERIAL NUMBER／REMARKS欄”を注意して見るようにしてください。

部品番号リストについて

部品番号リストの内容項目は次のとおりです。

(1) 部品図番号およびキーNo.
(FIGURE & KEY No.)

部品図番号は、各部品番号リスト欄の左上に示してあり、各部品図に対応しています。

また、キーNo.は、部品図中に示してある個々の部品に対応します。

(2) 部品番号（PART No.）

リストの2番目の欄には、部品番号が示してあります。

部品を発注する際は、必ずこの番号を明示してください。

NPNと記載されている部品・アセンブリには部品番号がなく、在庫もされていません。つまり供給できない部品です。

注：部品番号の末尾3桁を訂番といいます。部品改良等の目的で部品の一部が変更になった場合、訂番が変わることがあります。

これらの変更については、技術情報（Service Information）で随時連絡されますので、常にこれらの情報も注意深く読むよう心がけてください。

(3) ランク（RANK）

Nと記載されている部品はサービスパーツに設定されていますが、在庫はされていません。

注文を受けてからの受注生産になります。

(4) 使用個数（Q'TY）

4番目の使用個数欄に示してある数字は、各部品図中における各部品の使用数量を示しています。

ただし、アセンブリの使用個数は、機械1台当たりの数量を示します。

使用個数欄には数字の他に以下のアルファベット文字も表示されています。

RF……参考としてリストアップしているもの

AR……数量を限定せず、組立時に必要に応じた数量を使用するもの、および個数の明記できないもの

(5) 部品名称（DESCRIPTION）

個々の部品の名称が英文と和文で記されています。

部品発注の際、部品名称も必ず明示してください。

電気部品等の主な仕様・型番は、英文の末尾に記しているものもあります。

(6) 機体番号／備考
(SERIAL NUMBER／REMARKS)

電源電圧・周波数等の仕様の違いがある場合に、その違いを言葉あるいは機体番号の最上位桁のアルファベット（1～3文字）の略号で表示しています。

略号の表示例

機体番号　ABC00001
　　└ABCのみ表示する。

COPYRIGHT © 1994 CANON INC.

(6) Серийный номер / замечания (Serial Number/Remarks) Когда имеются отличия в таких технических характеристиках, как напряжение, частота и т.д. источника питания, эти отличия описываются или обозначаются одной или тремя бувами стоящими перед серийным номером.

Пример : Серийный номер ABC 00001
↑
Это указателч описания.

Если модель модифицирована, и деталь больше не подлежит замене, то соответствующий серийный номер копировальных аппратов, для которых может использоваться деталь, указывается в этой колонк. Если нет такого указания, то данная деталь может использоваться для всех моделей.

Список разъемов (Connectors List) номера деталей для разъемов, используемых в копировальных аппаратах, обозначаются как сервисные номера и перечисляются в числовом порядке по номерам разъемов.
Для разъемов, для которых корпус и контакты составляют одно целое, номера деталей для контактов не указываются.
Разьемы смонтированы на печатных платах и обозначаются как „PCB" в колонке разъемов. Номер детали для таких разъемов следует искать в списке деталей для печатных плат (PCB).

Список стандартных крепежных деталей (List of Standard Fasteners) В этом спецщфщкачщй списке содержатся винты гайки, шайбы и прокладочные (регулировочные) шайбы, стопорные кольца, пальцы и распорные втулки, которые используются во всех копировальных аппаратах (включая и оборудовние, поставляемое по специальному заказу).

Числовой индекс (Numerical Index) Это числовой индекс, который стоит в конце данного каталога ; индексы перечислены в числовом порядке для каждого номера детали, содержащегося в списке деталей.

Числовые индексы содержат следующие колонки и информацию :

(1) Номер детали (Part Number) В первой колонке приведен номер детали.

(2) Колонка номеров рисунков и ключевых номеров (Figure and Key Number column) Во второй колонке приведены номера рисунков и ключевые номера для каждой детали, приведенной на иллюстрациях.

COPYRIGHT © 1994 CANON INC.

また、製品の変更により部品の互換性がない場合に、その部品の適用できる機体番号を表示しています。
これらの表示のないものについてはすべての機械に適用できます。

コネクター一覧表

製品に使用されているコネクタでサービスパーツに設定されている部品の部品番号をコネクタ番号順に示してあります。
ただし、コネクタのハウジングと端子が一体になっているものについては端子欄に部品番号を記載しておりません。
また、プリント回路基板上のコネクタについてはPCBと表示してありますのでプリント回路基板の部品リストで部品番号を捜してください。

機械標準部品一覧表

複写機全製品（オプションを含む）に共通して使われているネジ、ナット、ワッシャ、止め輪、ピン、およびスペーサのスペックを一覧表にまとめたものです。

部品索引（NUMERICAL INDEX）

部品番号の索引が巻末にあります。
部品番号がわかっていて、使用箇所を調べる場合に活用できます。
索引表の左の欄が部品番号（PART No.）、右の欄が部品図番号（FIGURE No.）とキーNo.(KEY No.）を示しています。

COPYRIGHT © 1994 CANON INC.
HOW TO USE PART LISTS REV.0 APR. 1994 PRINTED IN JAPAN (IMPRIME AU JAPON)

ПОРЯДОК ПОЛЬЗОВАНИЯ СПИСКАМИ ДЕТАЛЕЙ

Схемы расположения узлов (Assembly Location Diagrams) На этих схемах показано расположение основных узлов копировального аппарата. Их наименования приведены в прямоугольных рамках. Ниже каждой прямоугольной рамки приведен номер рисунка, на котором показано изображение соответствующего узла в разобранном виде.

Нахождение номера детали (Part Number)
Ссылаясь на схемы расположения узлов, отыскать номер рисунка требуемого узла. Перевернуть страницу(ы), найти требуемую деталь на изображении узла в разобранном виде и найти ключевой номер детали. Ссылаясь на список деталей, приведенный на странице, на которой имеется изображение узла в разобранном виде, найти ключевой номер, номер детали и количество деталей, требуемых для машины Вашей модели.

Примечание: Во время поиска требуемого номера детали следует уделять особое внимание напряжению, указанному в колонке СЕРИЙНЫЙ НОМЕР/ЗАМЕЧАНИЯ (SERIAL NUMBER/REMARKS), чтобы убедиться в том, что выбранный номер детали подходит для машины вашей модели.
Скорость поиска и отгрузки детали в значительной степени зависит от указания правиьного номера детали.

Страницы списка деталей (Parts List pages)
Страницы списка деталей содержат следующие колонки и информацию:

(1) Колонка номеров рисуика и ключевых номеров (Figure and Key Number column) В первой колонке приведен номер рисунка на нллюстрации, соответствующей, данному списку деталей, и ключевой номер, который позволяет идентифицировать требуемую деталь на этой иллюстрации.

(2) Номер детали (Part Number) Во второй колонке приведены иомера деталей. Э тот номер следует указывать при заказе заменяемой детали. Буквы NPN в этой колонке указывают на то, что детали или узлы, описанные в колонке описания, не имеют номера детали и не хранятся на складе.

Примечание: Последние три цифры (суффикс) номера детали называются ревизионным номером. Ревизионный номер изменяется в случае модфицирования детали. Информация о таких изменениях содержится в наших "Бюллетенях технического обслуживания". Поэтому следует внимательно читать эти бюллетени.

(3) Ранг N (Rank N) Части со знаком "N" – сервисные и не находятся в хранении. Они изготавливаются по специальным заказам.

(4) Колонка количества (Quantity column)
Количество, указанное в этой колонке, является числом деталей, используемых на данном рисунке. Однако, количество, указанное для случая узла, означает число таких узлов в одном аппарате.
Буквы в этой колонке означают, что количество таких деталей не специфицируется, что позволяет использовать номера деталей, требуемых для сборки, в то время как количество невозможно то чно указать.

RF.., приводится только как справочное значение.
AR... количество не специфицировано или не может быть специфицировано; используются в необходимых количествах при сборке.

(5) Колонка описания (Description column) В этой колонке приведено описание детали, которое следует указывать при заказе детали.

HOW TO USE PART LISTS

Assembly Location Diagrams. These diagrams show the locations of major assemblies of the copier. Their names are identified in rectangular boxes. Below each box is the number of the Figure which shows an exploded view of the assembly.

Finding a Parts Number. Refer to the Assembly Location Diagrams and find the Figure Number of the assembly of interest. Turn to the page(s), locate the part on the exploded view, and find its Key Number. Refer to the Parts List on the page facing the exploded view and find the Key Number, Part Number and quantity required for your type of machine.

Note : While looking for a Part Number, pay particular attention to the voltage listed in the SERIAL NUMBER/REMARKS column to ensure that the Part Number selected is for your type of machine. Immediate shipping or action regarding the part depends on using its correct Part Number.

Parts List pages. The Parts List pages contain the following columns and information.

(1) Figure and Key Number column. The first column shows the Figure Number of the illustration corresponding to the Parts List, and the Key Number that identifies the part on the illustration.

(2) Part Number. The second column shows the Part Number for the part. This Number must be used when ordering replacement parts or assemblies described in the description column do not have a Part Number and are not stocked.

Note : The last three digits (suffix) of the Parts Number are called the Revision Number. The Revision Number is changed if the part is modified. Information regarding such changes will be provided by Service Information Bulletins. These Bulletins should be read carefully.

(3) Rank N. Parts marked "N" are service parts, but are not stock items. They are produced on a special-order basis.

(4) Quantity column. The quantity shown in this column is the number of parts used in the Figure. However, the quantity listed for an assembly indicates the number of that assembly per machine.

The letters in this column indicate that the quantity of a part is not specified, allowing the use of the number of parts needed for assembly and that the quantity cannot be mentioned clearly.

RF... listed for reference only.
AR... quantity not specified or cannot be specified; used in quantities as necessary at time of assembly.

(5) Description column. The Description col-umn lists the description that should be used when ordering the part.

(6) Serial Number/Remarks. When there are differences in the specifications of power

COPYRIGHT © 1994 CANON INC.

nung des Teils angegeben, die bei der Bestellung verwendet werden sollte.

(6) Seriennummer/Bemerkungen. Unterschiedliche Gerätespezifikationen (Netzspannung, Netzfrequenz usw.) sind anhand der Buchstaben der Seriennummer zu erkennen, oder werden in Textform beschrieben.

Beispiel : Seriennummer ABC000001
↑
Kennzeichnung der Gerätespezifikation

Wird ein Gerät geändert und ein Teil ist nicht mehr austauschbar, werden die Seriennummern der Geräte, für welches das jeweilige Teil verwendet werden kann, ebenfalls in dieser Spalte aufgeführt.

Ein Teil ist in allen Geräten eines Modells verwendbar, wenn keine Eintragung in dieser Spalte vorhanden ist.

Liste der Steckverbindungen. Die Teilenummern der Steckverbindungen sind in dieser Liste in numerischer Reihenfolge aufgeführt.

Bei Steckern, die, aus, getrennten, Steckergehäusen und Steckerkontakten, bestehen, wird keine Teilenummer für die Steckerkontakte angegeben. Steckverbindungen, die sich auf Printplatten befinden, sind durch die Buchstaben "PCB" gekennzeichnet. Die Teilenummer dieser Steckverbindungen ist bei den entsprechenden Printplatten zu finden.

Liste der Standard-Befestigungselemente. In dieser Liste sind Schrauben, Muttern, Unterlegscheiben, Sprengringe, Stifte usw., die bei allen Geräten (incl. Sonderzubehör) zur Anwendung kommen, aufgeführt.

Numerischer Index. Im Anhang dieses Katalogs sind in numerischer Reihenfolge alle in den Teilelisten enthaltenen Teilenummern aufgeführt. Der numerische Index ist folgendermaßen aufgebaut.

(1) Teilenummer. In der ersten Spalte des Index stehen die Teilenummern.

(2) Abbildungs und Schlüsselnummer. In der zweiten Spalte des Index sind die Abbildungs und Schlüsselnummern für alle in den Darstellungen erscheinenden Teile aufgelistet.

COPYRIGHT © 1994 CANON INC.
HOW TO USE PART LISTS REV.0 APR. 1994 PRINTED IN JAPAN (IMPRIME AU JAPON)

supply voltage, frequency, etc., the differences are described in words or indicated by one, two or three letters in front of the serial number.

(Example)

Serial number ABC00001
↑
└─These are the descriptive indicator.

If a modified model and a part are no longer interchangeable, the serial number of copiers for which the part can be used is shown in this column. If there is no indication the part can be used with all models.

Connectors list. Part numbers of connectors used in copiers and designated as Service Parts are listed in numerical order by connector number.

For connectors of which the housing and contacts are a single unit, there are no part numbers for the contact.

Connectors that are mounted on PCBs are indicated as "PCB" in the connector column. The part numbers for these connectors should be looked for in the PCB parts list.

List of Standard Fasteners. This specificationslist incorporates screws, nuts, washers and shim washers, retaining rings, pins, and spacers that are used in all copiers (including optional equipment).

Numerical Index. There is a Numerical Index at the end of this catalog; it lists in numerical order every Part Number contained in the Parts Lists. The Numerical Index contains the following columns and information.

(1) Part Number. The first column shows the Part Number.

(2) Figure and Key Number column. The second column lists the Figure and Key Number for each occurrence of the part in the illustrations.

COPYRIGHT © 1994 CANON INC.
HOW TO USE PART LISTS REV.0 APR. 1994 PRINTED IN JAPAN (IMPRIME AU JAPON)

GEBRAUCH DER TEILELISTE

Schaubilder der Einbauorte. Die Einbauorte der Hauptbaugruppen des Kopiergerätes werden hier in Schaubildern gezeigt. Die Bezeichnungen der Baugruppen befinden sich in rechteckigen Kästchen. Darunter steht die Abbildungsnummer, unter welcher eine Explosionsdarstellung der betreffenden Baugruppe im Katalog gezeigt wird.

Auffinden der Teilenummer. Zunächst sucht manbei den "Schaubildern der Einbauorte" – die Abbildungsnummer. Dann schlägt man die der Abbildungsnummer entsprechende Seite des Kataloges auf und sucht die Schlüsselnummer des gewünschten Teiles in der Explosionsdarstellung. Anhand der Schlüsselnummer des gewünschten Teiles in der Explosionsdarstellung läßt sich nun die Teilenummer und die Anzahl der Teile entsprechend des Gerätetypes ermitteln.

Hinweis : Auf der Suche nach einer Teilenummer besonders auf die Spalte achten, in der die Seriennummer des Kopiergerätes aufgeführt ist, um sicherzustellen, daß die gewählte Teilenummer zur Betriebsspannung des Gerätetyps paßt.

Seiten der Teileliste. Die Seiten der Teileliste sind folgendermaßen gegliedert :

(1) Abbildungs-und Schlüsselnummer. In der ersten Spalte einer Seite steht die Abbildungsnummer der Darstellung sowie die Schlüsselnummer, mit der das Teil in der Explosionsdarstellung gekennzeichnet ist.

(2) Teilenummer. In der zweiten Spalte steht die Teilenummer des entsprechenden Teils. Diese Nummer muß bei der Bestellung von Ersatzteilen verwendet werden. Die Buchstaben NPN in dieser Spalte weisen darauf hin, daß das Teil bzw. Die Baugruppe keine Teilenummer hat und nicht lieferbar ist.

Hinweis : Die letzten drei Stellen einer Teilenummer geben die Revisionsnummer an. Die Revisionsnummer wird im allgemeinen bei der Modifizierung eines Teils geändert. Kenntnis darüber erhalten Sie in Form einer "Technischen Information". Diese Informationen sollten sorgfältig gelesen werden.

(3) Rang N. Teile mit der Kennzeichnung N sind Serviceteile, jedoch keine Lagerartikel. Sie werden im Falle einer Bestellung eigens hergestellt.

(4) Teilemenge. In dieser Spalte ist die Anzahl der in der dargestellten Baugruppe verwendeten Teile angegeben. Die für Baugruppen angegebene Anzahl bezieht sich auf die Anzahl von Baugruppen pro Gerät.

Buchstaben in der Spalte weisen darauf hin, daß das Teil kein eigenständiges Teil der Baugruppe ist und nur zur Bezugnahme aufgeführt ist.

RF...nur zur Bezugsnahme angeführt
AR...die genaue Anzahl kann nicht individuell angeführt werden; bestellen Sie daher je nach Erfordernis.

(5) Teilebezeichnung. Hier wird die Bezeich

COPYRIGHT © 1994 CANON INC.

UTILISATION DU CATALOGUE DES PIÈCES DÉTACHIÉES

Schémas de localisation des ensembles. Ces schémas indiquent l'emplacement des principaux ensembles du copieur. La designation correspondant à chaque ensemble est spécifiée dans un encadré. Le numéro de la figure repiésentant la vue éclatée de l'ensemble est fourni sous l'encadré.

Recherche d'un numéro de référence. Consulter les schémas de localisation pour trouver le numéro de figure correspondant à l'ensemble concerné. Se reporter aux pages indiquées; identifier la pièce sur la vue éclatée, et voir le numéro de repère qui lui a été attribuée. Rechercher ce numéro de repère dans la première colonne des pages de listes de pièces situées juste après la vue éclatée.
Une fois le numéro de repère trouvé, le tableau précise dans l'ordre, le numéro de référence, le nombre de pièces identiques, la désignation, la catégorie et, éventuellement, les numéros de série des machines équipées de cette pièce.

Remarque : Lors de la recherche d'un numéro de référence, bien vérifier que la tension d'alimentation indiquée dans la colonne numéros de série et remarques correspond au type de la machine à dépanner. Une expédition rapide, ou tout autre action relative à une pièce, ne peut être assurée que si l'on utilise le numéro de référence correct.

Pages de listes de pièces détachées. Dans ces pages, les informations suivantes sont fournies, sous forme de tableaux.

(1) Colonne numéros de figure et de repère.
Dans cette première colonne, le premier chiffre correspond au numéro de figure de la vue éclatée, et le second au numéro de repère de la pièces sur cette vue.

(2) Colonne numéro de référence. Cette seconde colonne indique le numéro de référence de la pièce. Ce numéro doit être utilisé en particulier pour les commandes de pièces. La mention "NPN" dans cette colonne signifie que la pièce ou l'ensemble, dont la désignation est fournie sur la même ligne, n'a pas de numéro de référence et n'est pas conservée en stock.

(3) Colonne catégorie N. La mention "N" signifie qu'il s'agit bien d'une pièce de maintenance, mais qu'elle n'est pas conservée en stock, et qu'elle doit faire l'objet d'une commande spéciale.

(4) Colonne quantité. Le chiffre indiqué dans cette colonne correspond au mombre de pièces identiques figurant sur la vue éclatée. Cependant, s'il s'agit d'un ensemble, le chiffre indique le nombre d'ensembles identiques utilisés dans la machine.

La présence de lettre dans cette colonne signifie que le nombre de pièces ne peut pas être précisé, car il dépend des besoins du montage.

RF...pièce énumérée pour référence uniquement.

AR...quantité non spécifiée ou ne pouvant être spécifiée; type de pièce dont la quantité utilisée sur le terrain est variable (par ex., fil corona).

COPYRIGHT © 1994 CANON INC.

saria en el momento del montaje.

(5) Columna de Descripción. La Columna de Descripción, lista la descripción que debe utilizarse al ordenarse la pieza.

(6) Número de Serie/Observaciones. Cuando hay diferencias en las especificaciones sobre el voltaje de suministro, la frecuencia, etc., la diferencia se describe en palabras o se indica por una o dos letras enfrente del número de serie.

(Por ejemplo)

Número de Serie ABC00001
↑
└ Estos son el indicador descriptivo.

Si ya un modelo modificado y una pieza no son intercambiables, el número de serie de las copiadoras en las que se puede usar la pieza se ilustra en esta columna. Si no hay indicación alguna, la pieza se puede usar con todos los modelos.

Lista de Conectores. Los números de repuesto de los conectores usados en las copiadoras y que se han designado como Repuestos de Servicio, aparecen listados en orden numérico por el número del conector.

Para los conectores cuyos alojamientos y contactos son una sola unidad, no hay número de pieza para el contacto.

Los conectores que están montados en los Circuitos Impresos "PCB's", se indican como "PCB" en la columna del conector. Los números de pieza para estos conectores deben buscarse en la lista de piezas de los PCB.

Lista de los Sujetadores Estándar. Esta lista, incorpora los tornillos, tuercas, arandelas y las arandelas separadoras, aros retenedores, (do los equipos opcionales.) Estas piezas tienen diferentes números Clave á aquellos números clave que aparecen en cada ilustración.

Indice Numérico. Al final de este Catálogo, hay un Indice Numérico: tiene ubicado por orden numérico cada Número de Pieza contenido en la Lista de Repuestos. El Indice Numérico, contiene las siguientes columnas e informaciones.

(1) Número de Pieza. La primera columna indica el Número del Repuesto.

(2) Columna de la Figura y Número Clave. La segunda columna lista la figura y el número clave para cada incidencia de la pieza en las ilustraciones.

COPYRIGHT © 1994 CANON INC.

(5) Colonne désignation. Cette colonne fournit la désignation qui doit être utilisée en particulier dans les commandes de pièces.

(6) Colonne numéros de série et remarques. Si une pièce ne peut être utilisée que sur une machine présentant une tension d'alimentation ou une fréquence bien particulière, ces précisions sont fournies en détail ou sous forme d'un code de trois lettres situé avant les numéros de série.

(Exemple)

Numéro de série ABC00001
↑
└ Code indicateur de restriction d'emploi.

Lorsqu'un modère a été modifié, et qu'une pièce n'est plus entièrement interchangeable, cette même colonne indique les numéros de série des machines sur lesquelles la pièce désignée peut être utilisée. Si aucun numéro de série ne figure dans la colonne, la pièce peut être utilisée sur toutes les machines, indépendamment des modifications qu'elles ont pu subir.

Liste des connecteurs. Les numéros de référence des connecteurs utilisés dans le copieur et faisant partie des pièces de maintenance, sont énumérés dans l'ordre de leurs numéros sur les schémas électriques.

Pour ce qui concerne les connecteurs uniquement livrés avec les cosses incorporées au boîtier, il n'existe pas de numéros de référence pour les cosses.

Lorsque des connecteurs sont montés sur des cartes de circuit imprimé, on trouve la mention "PCB" dans la colonne connecteurs. Les numéros de référence de ces connecteurs doivent être recherchés dans la liste des cartes de circuit.

Liste des articles courants de visserie/boulonnerie. La "List of Standard Fasteners" regroupe tous les numéros de repère correspondant aux vis, écrous, rondelles, circlips, goupilles et cales d'épaisseur utilisés dans tous les copieurs et accessoires en option. Les numéros de repère de ces pièces se distinguent des autres du fait qu'ils sont constitués d'une lettre suivie de deux chiffres. Ces articles de visserie/boulonnerie ne sont pas repris dans les listes de pièces à la suite des vues éclatées.

La liste de ces articles présente des suffixe de révision différents de ceux mentionnés dans les catalogues de pièces détachées publiés pour chaque modèle. Les pièces rajoutées par rapport à l'édition précédente sont indiquées par un "*" à gauche du numéro de repère.

Index des numéros de référence. On trouve à la fin du catalogue des pièces détachées un index qui reprend dans l'ordre tous les numéros de référence mentionnés dans les listes de pièces. L'index des numéros de référence comporte deux colonnes.

(1) Colonne numéro de référence. Le numéro de référence est inscrit dans cette première colonne.

(2) Colonne numéros de figure et de repère. Cette seconde colonne indique le numéro de la figure et le numéro de repère correspondant à chacune des vues éclatées sur lesquelles la pièces est repésentée.

COPYRIGHT © 1994 CANON INC.

COMO UTILIZAR LAS LISTAS DE PIEZAS

Diagramas de las Unidades. Estos diagramas, muestran la ubicación de las principales unidades de la copiadora. Sus nombres aparecen identificados en cuadros rectangulates. Debajo de cada cuadro, se encuentra el número de la figura ilustrando una vista desarrollada de la unidad.

Cómo encontrar un Número de Pieza. Refiérase a los Diagramas de Ubicación de las Unidades, y encuentre el número de la figura de la unidad que le interesa. Vaya a la página(s) indicada(s), ubique a la pieza en la vista desarrollada y halle su Número Clave. Refiérase a la Lista de Piezas en la página adyacente a la vista y busque el Número Clave, el número de la pieza y la cantidad requerida para su tipo de maquina.

Nota : Al buscar un Número de Pieza, ponga especial atención al voltaje que aparece listado en la columna de NUMERO DE SERIE/OBSERVACIONES, para asegurarse que el Número de Pieza seleccionado es para su tipo de máquina. El embarque inmediato, así como cualquier medida sobre el repuesto, depende del correcto uso que se haga del Número de la Pieza.

Páginas de la Lista de Piezas. Las páginas de la Lista de Piezas, contienen las siguientes columnas e informaciones.

(1) Columna de Figura y del Número de Clave. En la primera columna, se muestra el número de la figura de la ilustración correspondiente a la Lista de Piezas, así como el Número Clave que identifica a la pieza sobre la ilustración.

(2) Número de Pieza. La segunda columna, expone el Número de Pieza para el repuesto. Este es el número que debe usar al ordenar sus piezas de repuesto. Las letras NPN en esta columna, indican que las piezas o unidades descritas en la columna de descripciones no tienen un Número de Pieza, y por lo tanto, no están almacenadas en la bodega.

Nota : Los tres últimos dígitos (sufijo) del Número de Pieza, se denomina el Número de Revisión. El Número de Revisión, se cambia al modificarse la pieza. La información relacionada con tales cambios se notificará por medio de los Boletines de las Informaciones de Servicio. Estos boletines, deben leerse cuidadosamente.

(3) Tipo N. Las piezas marcadas "N", son piezas de repuesto, pero no son ítemes de existencia en las bodegas.
Estas se producen en base a ordenes especiales.

(4) Columna de Cantidades. La cantidad expuesta en esta columna correspondiente a la cantidad de piezas usadas en la figura. No obstante, la cantidad listada para una unidad indica la cantidad de ésa unidad por máquina.

En esta columna, las letras indican que la cantidad de una pieza especifica no está especificada, permitiendo el uso de la cantidad de piezas necesarias para ensamblar y que la cantidad no se puede mencionar claramente.

RF...sólo listado por referencias.
AR...cantided no especificada o que no puede ser especificada; utilice la cantidad nece

FIGURE A ASSEMBLY LOCATION DIAGRAM (1/2)
主要部品配置図 (1/2)

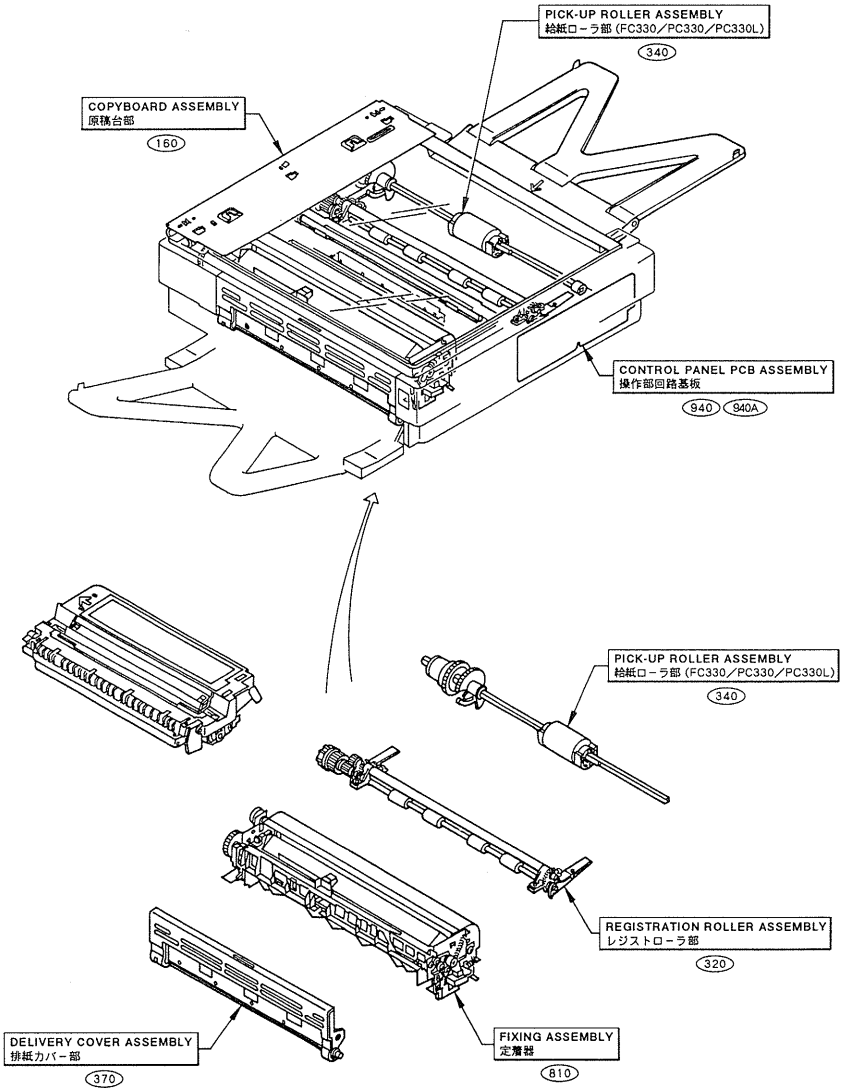

COPYRIGHT © 1994 CANON INC.
CANON FC310/330, PC310/330/330L REV.1 OCT. 1994 PRINTED IN JAPAN (IMPRIME AU JAPON)

FIGURE A ASSEMBLY LOCATION DIAGRAM (2/2)
主要部品配置図 (2/2)

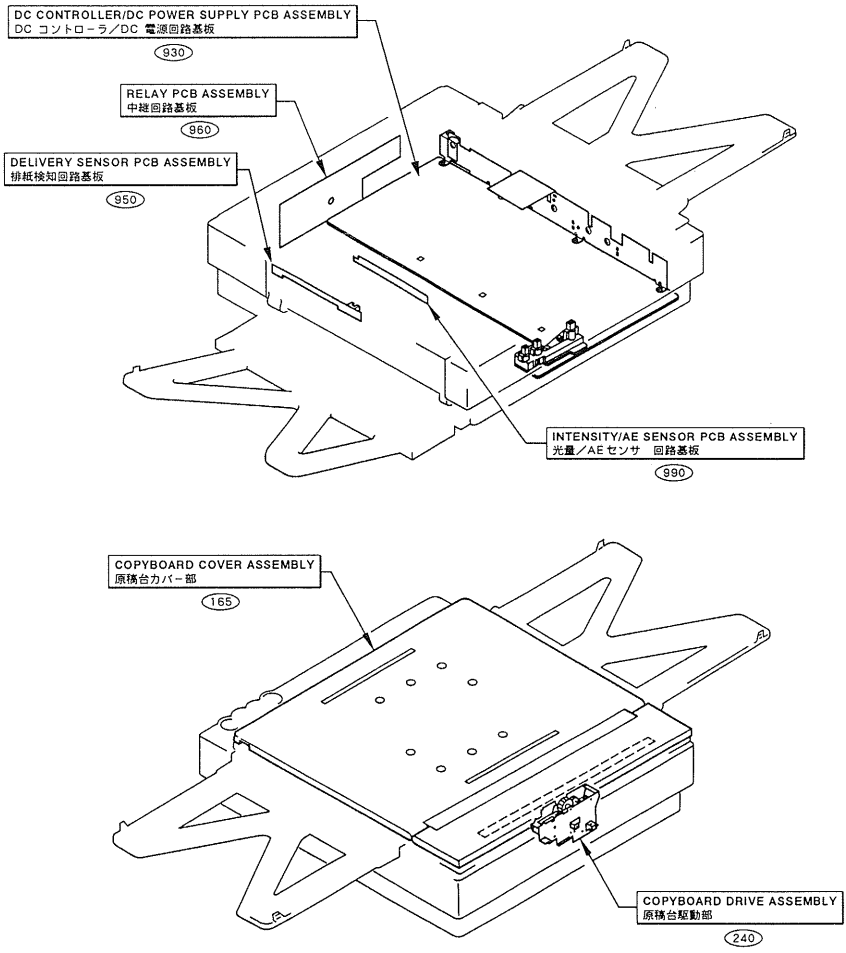

COPYRIGHT © 1994 CANON INC.

FIGURE 100 EXTERNAL COVERS, PANELS, ETC.(PC330/PC330L/FC330)

外装カバー (FC330)

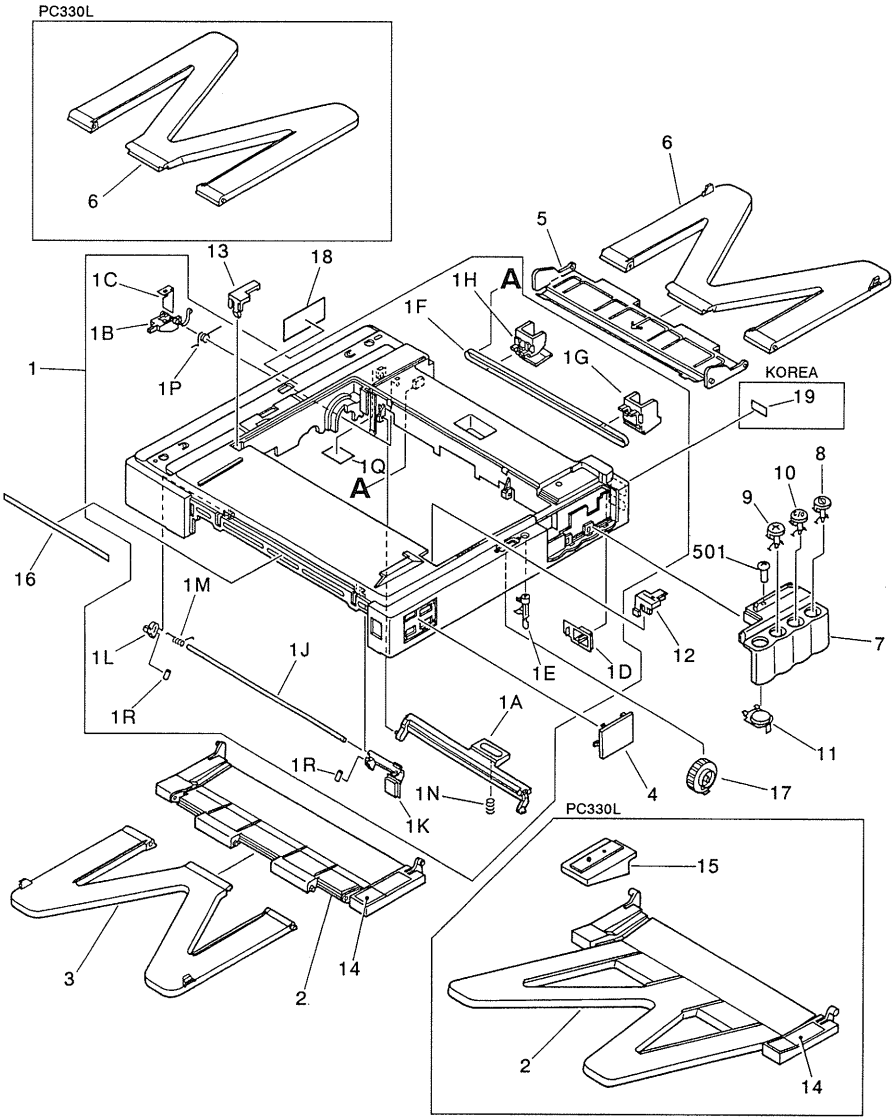

COPYRIGHT © 1994 CANON INC.
CANON FC310/330, PC310/330/330L REV.1 OCT. 1994 PRINTED IN JAPAN (IMPRIME AU JAPON)

FIGURE & KEY NO.	PART NUMBER	RANK	QTY	DESCRIPTION	SERIAL NUMBER / REMARKS
100 –	NPN		RF	EXTERNAL COVERS, PANELS, ETC. ガイソウ カバー	FC330/PC330/PC330L
1	FG5 – 1607 – 030	N	1	UPPER COVER ASSEMBLY ウエ カバー ブ	100V WHITE
	FG5 – 1628 – 030	N	1	UPPER COVER ASSEMBLY ウエ カバー ブ	115/220/240V WHITE
	FG5 – 2115 – 030	N	1	UPPER COVER ASSEMBLY ウエ カバー ブ	100V GRAY
	FG5 – 2116 – 030	N	1	UPPER COVER ASSEMBLY ウエ カバー ブ	220/240V GRAY
1A	FB1 – 7398 – 000		1	HOOK フック	
1B	FB1 – 7399 – 000		1	ARM, DOOR SWITCH ドア スイッチ アーム	
1C	FB1 – 7400 – 000		1	SPRING, LEAF イタ バネ	
1D	FB1 – 7401 – 000		1	KEY TOP, MAIN SWITCH メイン スイッチ キー	
1E	FB1 – 7402 – 000		1	KEY TOP, AE SETTING AE セッテイ キー	
1F	FB1 – 7403 – 000		1	FILM, SLIDE スライド フィルム	
1G	FB1 – 7404 – 000		1	GUIDE, MANUAL PAPER FEED, F テザシ ガイド (マエ)	
1H	FB1 – 7405 – 000		1	GUIDE, MANUAL PAPER FEED, R テザシ ガイド (ウシロ)	
1J	FB1 – 7417 – 000		1	SHAFT, DELIVERY HOOK ハイシ フック ジク	
1K	FB1 – 7418 – 000		1	HOOK, DELIVERY, FRONT ハイシ フック (マエ)	
1L	FB1 – 7419 – 020		1	HOOK, DELIVERY, REAR ハイシ フック (オク)	
1M	FB1 – 7420 – 000		1	SPRING, TORSION ネジリ バネ	
1N	FS5 – 2355 – 000		1	SPRING, COMPRESSION アッシュク バネ	
1P	FB1 – 7432 – 000		1	SPRING, TORSION ネジリ バネ	
1Q	FB1 – 9292 – 000		1	PAD, SOLENOID ソレノイド パッド	
1R	XD3 – 2200 – 082		2	PIN,DOWEL ヘイコウ ピン	
2	FB1 – 7458 – 020		1	TRAY, COPY ハイシ トレイ	FC330 BLUE
	FB1 – 8871 – 020		1	TRAY, COPY ハイシ トレイ	PC330L WHITE
	FB1 – 9256 – 020		1	TRAY, COPY ハイシ トレイ	PC330/FC330 WHITE
	FB1 – 9257 – 020		1	TRAY, COPY ハイシ トレイ	FC330 GRAY
3	FB1 – 7457 – 000		1	TRAY, SUB ホジョ トレイ	BLUE
	FB1 – 9252 – 000		1	TRAY, SUB ホジョ トレイ	WHITE
	FB1 – 9253 – 000		1	TRAY, SUB ホジョ トレイ	GRAY
4	FB1 – 7406 – 000		1	NAME PLATE ロゴ プレート	100/220/240V WHITE
	FB1 – 7407 – 000		1	NAME PLATE ロゴ プレート	100/220/240V GRAY

COPYRIGHT © 1994 CANON INC.

FIGURE & KEY NO.	PART NUMBER	RANK	QTY	DESCRIPTION	SERIAL NUMBER / REMARKS
100 – 4	FB1 – 7413 – 000		1	NAME PLATE ロゴ プレート	115V WHITE
	FB1 – 8875 – 000		1	NAME PLATE ロゴ プレート	PC330L WHITE
5	FB1 – 7456 – 000		1	MANUAL FEED TRAY キュウシ トレイ	100V
	FB1 – 7460 – 000		1	MANUAL FEED TRAY キュウシ トレイ	115/220/240V WHITE
	FB1 – 8872 – 000		1	MANUAL FEED TRAY キュウシ トレイ	PC330L WHITE
	FB1 – 9250 – 000		1	MANUAL FEED TRAY キュウシ トレイ	220/240V GRAY
6	FB1 – 7457 – 000		1	TRAY, SUB ホジョ トレイ	100V
	FB1 – 8873 – 000		1	TRAY, SUB ホジョ トレイ	PC330L WHITE
	FB1 – 9252 – 000		1	TRAY, SUB ホジョ トレイ	115/220/240V WHITE
	FB1 – 9253 – 000		1	TRAY, SUB ホジョ トレイ	FC330 GRAY
7	FB1 – 7408 – 000		1	PANEL, CONTROL ソウサブ パネル	WHITE
	FB1 – 9242 – 000		1	PANEL, CONTROL ソウサブ パネル	GRAY
8	FB1 – 7409 – 000		1	KEY TOP, COPY コピー キー	
9	FB1 – 7410 – 000		1	KEY TOP, PLUS プラス キー	
10	FB1 – 7411 – 000		1	KEY TOP, CLEAR/STOP クリア キー	
11	FB1 – 7412 – 000		1	WINDOW ヒョウジ マド	
12	FB1 – 7462 – 000		1	PLATE, BLANKING, FRONT メカクシ バン (マエ)	WHITE
	FB1 – 9224 – 000		1	PLATE, BLANKING, FRONT メカクシ バン (マエ)	GRAY
13	FB1 – 7463 – 000		1	PLATE, BLANKING, REAR メカクシ バン (ウシロ)	WHITE
	FB1 – 9225 – 000		1	PLATE, BLANKING, REAR メカクシ バン (ウシロ)	GRAY
14	FB1 – 7464 – 000		1	LABEL, JAM ジャム ショリ ラベル	100V
	FB1 – 7465 – 000		1	LABEL, JAM ジャム ショリ ラベル	115/220/240V
	FC2 – 2571 – 000		1	LABEL, JAM ジャム ショリ ラベル	220V KOREA
15	FB1 – 8874 – 000		1	SUPPORT, RAIL レール ササエ	PC330L WHITE
16	FB1 – 9267 – 000		1	LABEL, "WARNING, HIGH TEMP." コウオン チュウイ ラベル	
17	FB1 – 7415 – 000		1	DIAL, DENSITY ノウド ダイアル	FC330/PC330/PC330L OLD
	FB1 – 7415 – 020		1	DIAL, DENSITY ノウド ダイアル	FC330/PC330/PC330L NEW
18	FB1 – 9281 – 000		1	RATING PLATE テイカク メイハン	100V
	FB1 – 9285 – 000		1	RATING PLATE テイカク メイハン	220/240V
	FC2 – 2573 – 000		1	RATING PLATE テイカク メイハン	220V KOREA

COPYRIGHT © 1994 CANON INC.
CANON FC310/330, PC310/330/330L REV.1 OCT. 1994 PRINTED IN JAPAN (IMPRIME AU JAPON)

FIGURE & KEY NO.	PART NUMBER	RANK	Q'TY	DESCRIPTION	SERIAL NUMBER / REMARKS
100 – 19	FC2 – 2569 – 000		1	LABEL, ON/OFF ON/OFF ラベル	KOREA
501	XB4 – 7401 – 009		1	SCREW,TAPPING,TRUSS HEAD,M4X10 バインド タッピン ネジ	

COPYRIGHT © 1994 CANON INC.

FIGURE 100A EXTERNAL COVERS, PANELS, ETC.(PC310/FC310)
外装カバー (FC310)

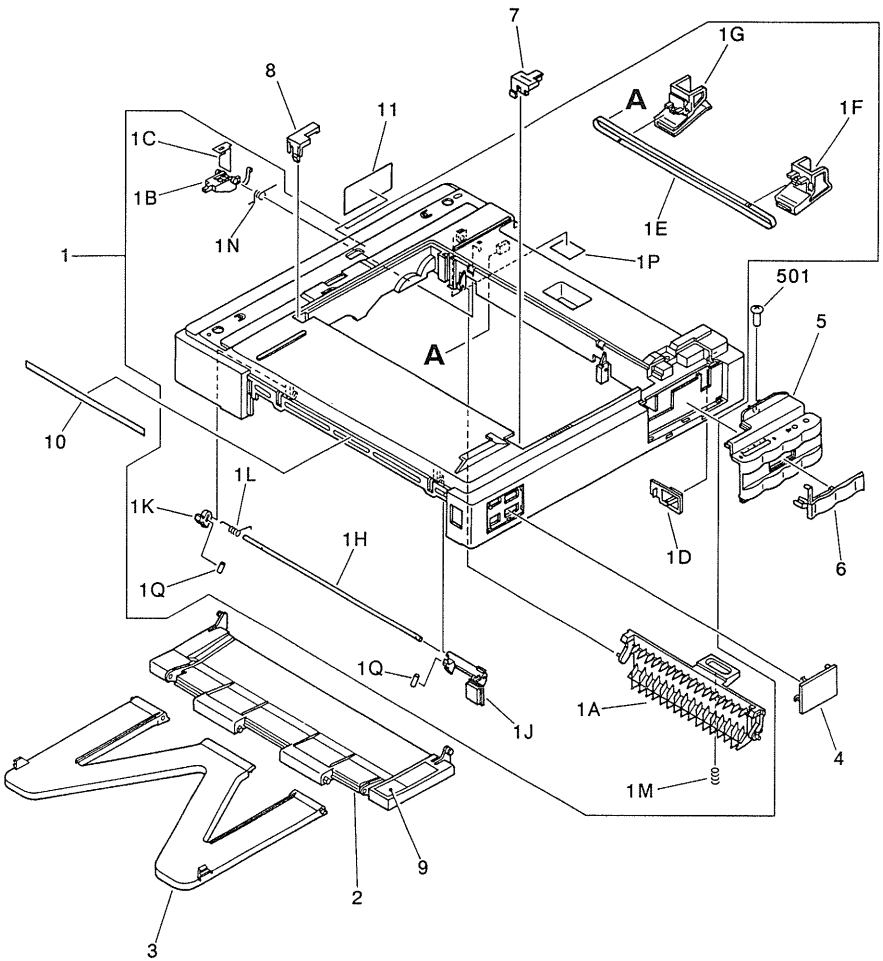

 COPYRIGHT © 1994 CANON INC. CANON FC310/330, PC310/330/330L REV.1 OCT. 1994 PRINTED IN JAPAN (IMPRIME AU JAPON)

FIGURE & KEY NO.	PART NUMBER	RANK	QTY	DESCRIPTION	SERIAL NUMBER / REMARKS
100A –	NPN		RF	EXTERNAL COVERS, PANELS, ETC. ガイソウ カバー	FC310/PC310
1	FG5 – 1639 – 030	N	1	UPPER COVER ASSEMBLY ウエ カバー ブ	100V WHITE
	FG5 – 1640 – 030	N	1	UPPER COVER ASSEMBLY ウエ カバー ブ	115/220/240V WHITE
	FG5 – 2117 – 030	N	1	UPPER COVER ASSEMBLY ウエ カバー ブ	100V GRAY
	FG5 – 2118 – 030	N	1	UPPER COVER ASSEMBLY ウエ カバー ブ	220/240V GRAY
1A	FB1 – 8842 – 000		1	HOOK フック	
1B	FB1 – 7399 – 000		1	ARM, DOOR SWITCH ドア スイッチ アーム	
1C	FB1 – 7400 – 000		1	SPRING, LEAF イタ バネ	
1D	FB1 – 7401 – 000		1	KEY TOP, MAIN SWITCH メイン スイッチ キー	
1E	FB1 – 7403 – 000		1	FILM, SLIDE スライド フィルム	
1F	FB1 – 8843 – 000		1	GUIDE, MANUAL PAPER FEED, F テザシ ガイド (マエ)	
1G	FB1 – 8844 – 000		1	GUIDE, MANUAL PAPER FEED, R テザシ ガイド (ウシロ)	
1H	FB1 – 7417 – 000		1	SHAFT, DELIVERY HOOK ハイシ フック ジク	
1J	FB1 – 7418 – 000		1	HOOK, DELIVERY, FRONT ハイシ フック (マエ)	
1K	FB1 – 7419 – 020		1	HOOK, DELIVERY, REAR ハイシ フック (オク)	
1L	FB1 – 7420 – 000		1	SPRING, TORSION ネジリ バネ	
1M	FS5 – 2355 – 000		1	SPRING, COMPRESSION アッシュク バネ	
1N	FB1 – 7432 – 000		1	SPRING, TORSION ネジリ バネ	
1P	FB1 – 9292 – 000		1	PAD, SOLENOID ソレノイド パッド	
1Q	XD3 – 2200 – 082		2	PIN,DOWEL ヘイコウ ピン	
2	FB1 – 7458 – 020		1	TRAY, COPY ハイシ トレイ	FC310 BLUE
	FB1 – 9256 – 020		1	TRAY, COPY ハイシ トレイ	PC310 WHITE
	FB1 – 9257 – 020		1	TRAY, COPY ハイシ トレイ	FC310 GRAY
3	FB1 – 7457 – 000		1	TRAY, SUB ホジョ トレイ	BLUE
	FB1 – 9252 – 000		1	TRAY, SUB ホジョ トレイ	WHITE
	FB1 – 9253 – 000		1	TRAY, SUB ホジョ トレイ	GRAY
4	FB1 – 8845 – 000		1	NAME PLATE ロゴ プレート	100/220/240V WHITE
	FB1 – 8846 – 000		1	NAME PLATE ロゴ プレート	100/220/240V GRAY
	FB1 – 8847 – 000		1	NAME PLATE ロゴ プレート	115V WHITE
5	FB1 – 8850 – 000		1	PANEL, CONTROL ソウサブ パネル	WHITE

COPYRIGHT © 1994 CANON INC.

FIGURE & KEY NO.	PART NUMBER	RANK	QTY	DESCRIPTION	SERIAL NUMBER / REMARKS
100A – 5	FB1 – 9243 – 000		1	PANEL, CONTROL ソウサブ パネル	GRAY
6	FB1 – 8851 – 000		1	LEVER, DENSITY ノウドレバー	
7	FB1 – 7462 – 000		1	PLATE, BLANKING, FRONT メカクシ バン (マエ)	WHITE
	FB1 – 9224 – 000		1	PLATE, BLANKING, FRONT メカクシ バン (マエ)	GRAY
8	FB1 – 7463 – 000		1	PLATE, BLANKING, REAR メカクシ バン (ウシロ)	WHITE
	FB1 – 9225 – 000		1	PLATE, BLANKING, REAR メカクシ バン (ウシロ)	GRAY
9	FB1 – 7464 – 000		1	LABEL, JAM ジャム ショリ ラベル	100V
	FB1 – 7465 – 000		1	LABEL, JAM ジャム ショリ ラベル	115/220/240V
10	FB1 – 9267 – 000		1	LABEL, "WARNING, HIGH TEMP." コウオン チュウイ ラベル	
11	FB1 – 9282 – 000		1	RATING PLATE テイカク メイハン	100V
	FB1 – 9286 – 000		1	RATING PLATE テイカク メイハン	220/240V
501	XB4 – 7401 – 009		1	SCREW,TAPPING,TRUSS HEAD,M4X10 バインド タッピン ネジ	

 COPYRIGHT © 1994 CANON INC. CANON FC310/330, PC310/330/330L REV.1 OCT. 1994 PRINTED IN JAPAN (IMPRIME AU JAPON)

FIGURE 101 UPPER MAIN BODY
上部本体

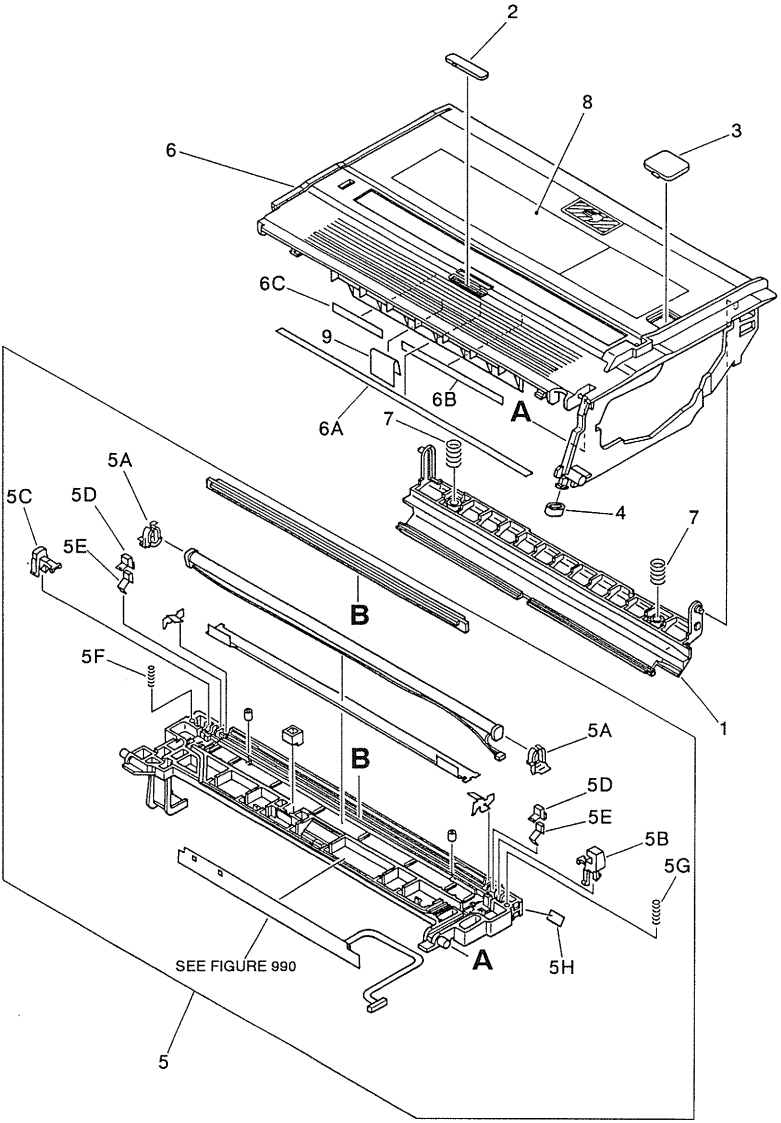

COPYRIGHT © 1994 CANON INC.
CANON FC310/330, PC310/330/330L REV.1 OCT. 1994 PRINTED IN JAPAN (IMPRIME AU JAPON)

FIGURE & KEY NO.	PART NUMBER	RANK	QTY	DESCRIPTION	SERIAL NUMBER / REMARKS
101 –	NPN		RF	UPPER MAIN BODY ジョウブ ホンタイ	
1	FB1 – 7383 – 020		1	GUIDE, PAPER, UPPER キュウシ ウエ ガイド	FC330/PC330/PC330L
	FB1 – 8861 – 000		1	GUIDE, PAPER, UPPER キュウシ ウエ ガイド	FC310/PC310
2	FB1 – 7384 – 000		1	WINDOW, AE AE マド	FC330/PC330/PC330L
3	FB1 – 7385 – 000		1	WINDOW, CARTRIDGE カートリッジ マド	
4	FB1 – 7391 – 000		1	RUBBER, BRAKE カイヘイ ブレーキ	
5	FG9 – 3327 – 000		1	FRAME, UPPER ウワワク	FC330/PC330/PC330L
	FG9 – 3328 – 000		1	FRAME, UPPER ウワワク	FC310/PC310
5A	FB1 – 7372 – 000		2	HOLDER, FLUORESCENT LAMP ケイコウトウ ホルダ	
5B	FB1 – 7377 – 000		1	BLOCK, FRONT SPACER ツキアテ コマ (マエ)	
5C	FB1 – 7378 – 000		1	BLOCK, REAR SPACER ツキアテ コマ (オク)	
5D	FB1 – 7381 – 000		2	RETAINER オサエ バン	
5E	FB1 – 7390 – 000		2	RETAINER オサエ バン	
5F	FS5 – 2337 – 000		1	SPRING, COMPRESSION アッシュク バネ	
5G	FS5 – 2359 – 000		1	SPRING, COMPRESSION アッシュク バネ	
5H	FB1 – 9751 – 000		1	LABEL, CARTRIDGE POSITION カートリッジ イチ シヒョウ ラベル	
6	FF5 – 1650 – 030		1	COVER, UPPER ウエワク カバー	FC330 GRAY
	FF5 – 1651 – 030		1	COVER, UPPER ウワワク カバー	FC310 GRAY
	FF5 – 1677 – 020		1	COVER, UPPER ウエワク カバー	FC310/PC310 WHITE
	FF5 – 1676 – 020		1	COVER, UPPER ウエワク カバー	FC330/PC330/PC330L WHITE
6A	FB1 – 7389 – 000		1	SHEET, REFLECTING, UPPER ハンシャ シート (ウエ)	GRAY ONLY
6B	FB1 – 9754 – 000		1	SHEET, FRONT ハンシャ シート (マエ)	GRAY ONLY
6C	FB1 – 9755 – 000		1	SHEET, REAR ハンシャ シート (オク)	GRAY ONLY
7	FS5 – 2358 – 000		2	SPRING, COMPRESSION アッシュク バネ	FC330/PC330/PC330L
8	FB1 – 7388 – 000		1	LABEL, JAM, LARGE ジャム ショリ ラベル (ダイ)	
	FC2 – 2570 – 000		1	LABEL, JAM, LARGE ジャム ショリ ラベル (ダイ)	KOREA
9	FB1 – 7395 – 000		1	SPRING, LEAF イタ バネ	

COPYRIGHT © 1994 CANON INC.

FIGURE 102 LOWER MAIN BODY(PC330/PC330L/FC330) (1/2)
下部本体 (FC330) (1/2)

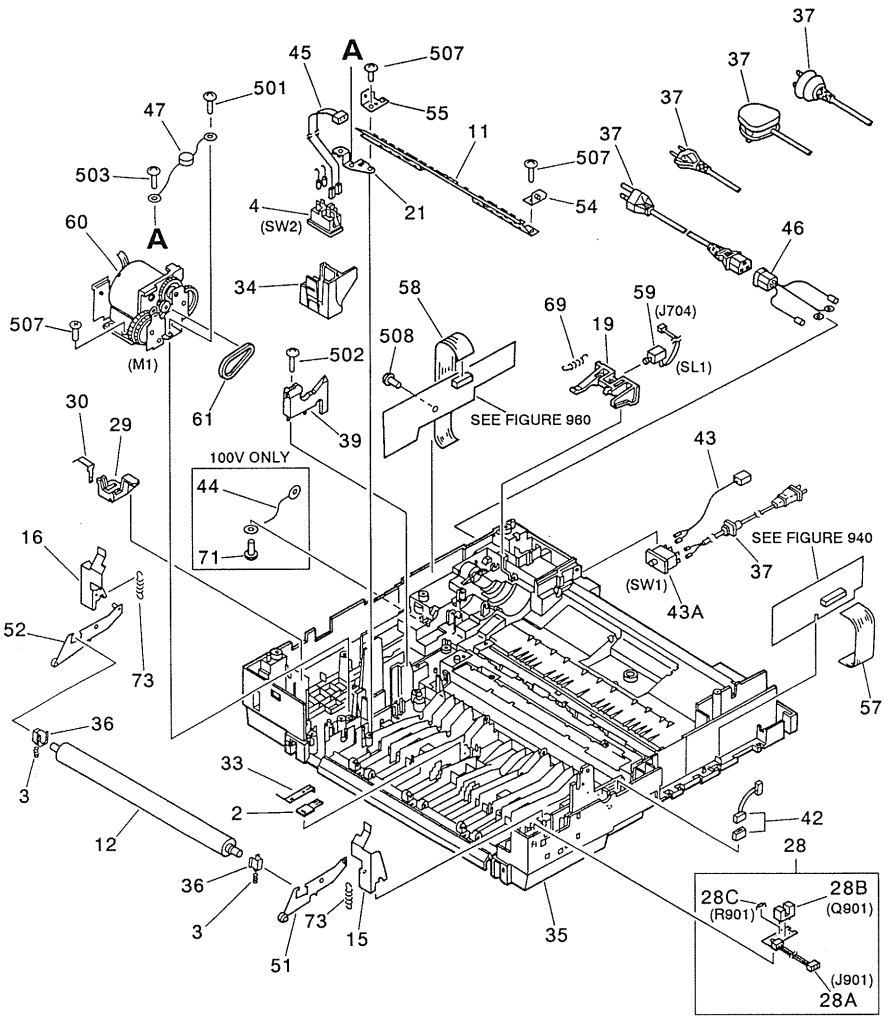

COPYRIGHT © 1994 CANON INC.
CANON FC310/330, PC310/330/330L REV.1 OCT. 1994 PRINTED IN JAPAN (IMPRIME AU JAPON)

FIGURE 102 LOWER MAIN BODY (PC330/PC330L/FC330) (2/2)
下部本体 (FC330) (2/2)

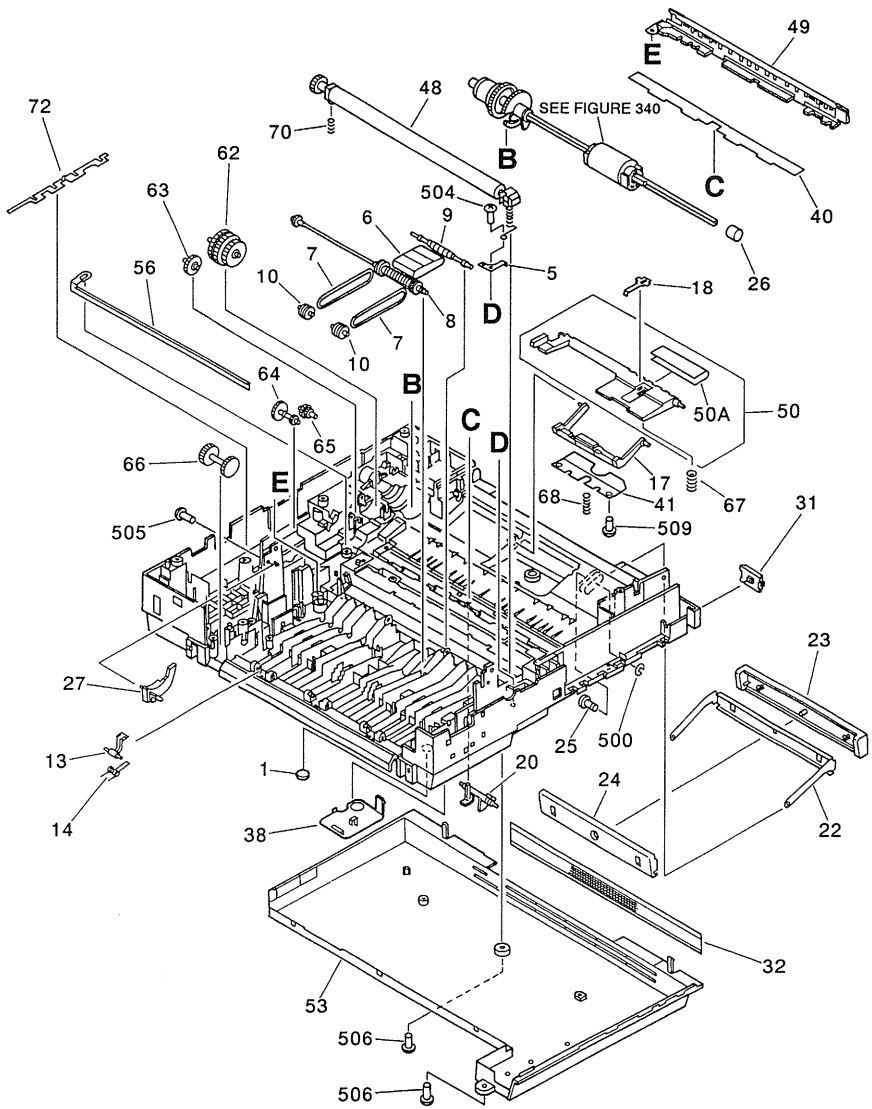

COPYRIGHT © 1994 CANON INC.

FIGURE & KEY NO.	PART NUMBER	RANK	QTY	DESCRIPTION	SERIAL NUMBER / REMARKS
102 –	NPN		RF	LOWER MAIN BODY カブ ホンタイ	FC330/PC330/PC330L
1	FB1 – 0723 – 000		2	PAD, RUBBER ゴム アシ	
2	FB1 – 4471 – 000		1	BRUSH, STATIC CHARGE ELIM' R ジョデン ブラシ	
3	FS5 – 2336 – 000		2	SPRING, COMPRESSION アッシュク バネ	
4	WC8 – 5058 – 000		1	MICROSWITCH, DOOR ドア スイッチ	SW2
5	FB1 – 7263 – 000		1	PLATE, TERMINAL デンキョク バン	
6	FB1 – 7267 – 000		1	BELT, PAPER FEED, 1 ハンソウ ベルト (1)	
7	FB1 – 7268 – 000		2	BELT, PAPER FEED, 2 ハンソウ ベルト (2)	
8	FB1 – 7269 – 000		1	PULLEY A プーリ (A)	
9	FB1 – 7270 – 000		1	PULLEY B プーリ (B)	
10	FB1 – 7271 – 000		2	PULLEY C プーリ (C)	
11	FB1 – 7272 – 000		1	PLATE, GUIDE イリグチ ガイド	
12	FB1 – 7273 – 000		1	ROLLER カアツ ローラ	
13	FB1 – 7275 – 000		2	CLAW, SEPARATION ブンリ ツメ	
14	FB1 – 7276 – 000		2	SPRING, TORSION ネジリ バネ	
15	FB1 – 7279 – 000		1	ARM, RELEASE, FRONT アツ カイジョ アーム (マエ)	
16	FB1 – 7280 – 000		1	ARM, RELEASE, REAR アツ カイジョ アーム (オク)	
17	FB1 – 7281 – 000		1	ARM, SEPARATION ブンリ アーム	
18	FB1 – 7283 – 000		1	SPRING, LEAF イタ バネ	
19	FB1 – 7284 – 000		1	ARM, SOLENOID ソレノイド アーム	
20	FB1 – 7285 – 000		1	ARM, SENSOR キュウシ センサ アーム	
21	FB1 – 7286 – 000		1	PLATE, CONTINUITY ドウツウ バン	
22	FB1 – 7288 – 000		1	GRIP トッテ	
23	FB1 – 7289 – 000		1	COVER, GRIP, A トッテ カバー (A)	WHITE
	FB1 – 9232 – 000		1	COVER, GRIP, A トッテ カバー (A)	GRAY
24	FB1 – 7290 – 000		1	COVER, GRIP, B トッテ カバー (B)	WHITE
	FB1 – 9233 – 000		1	COVER, GRIP, B トッテ カバー (B)	GRAY
25	FB1 – 7291 – 000		2	SHAFT, GRIP トッテ ジク	
26	FB1 – 7292 – 000		1	BUSHING ブッシング	
27	FB1 – 7296 – 000		1	CAM, SHUTTER シャッタ コマ	

COPYRIGHT © 1994 CANON INC.
CANON FC310/330, PC310/330/330L REV.1 OCT. 1994 PRINTED IN JAPAN (IMPRIME AU JAPON)

FIGURE & KEY NO.	PART NUMBER	RANK	QTY	DESCRIPTION	SERIAL NUMBER / REMARKS
102 – 28	FG5 – 1627 – 000		1	FILM SENSOR PCB ASSEMBLY フィルム センサ カイロ キバン	
28A	FF2 – 7831 – 000		1	CABLE, FILM SENSOR フィルム センサ ソクセン	J901
28B	WG8 – 5076 – 000		1	PHOTO – INTERRUPTER, SG206 フォトインタラプタ	Q901
28C	VR1 – 1141 – 121		1	RESISTOR, 120 OHM, 1/4W テイコウ	R901
29	FB1 – 7301 – 030		1	ARM, DOOR SWITCH ハイシ ドア スイッチ アーム	
30	FB1 – 7302 – 000		1	SPRING, LEAF イタ バネ	
31	FB1 – 7414 – 000		1	KEY, DENSITY CORRECTION ノウド キリカエ キー	
32	FB1 – 7467 – 000		1	COVER, POWER UNIT デンソウ カバー	PC330L WHITE
33	FB1 – 7468 – 000		1	SPRING, LEAF イタ バネ	
34	FB1 – 7469 – 000		1	HOLDER, SWITCH ドア スイッチ ホルダ	
35	FB1 – 7258 – 000	N	1	LOWER BODY ソコ イタ	100V WHITE
	FB1 – 7259 – 000	N	1	LOWER BODY ソコ イタ	115/220/240V WHITE
	FB1 – 8863 – 000	N	1	LOWER BODY ソコ イタ	PC330L WHITE
	FB1 – 9226 – 000	N	1	LOWER BODY ソコ イタ	100V GRAY
36	FB1 – 9266 – 000		2	BUSHING ブッシング	
37	FH2 – 5274 – 000		1	POWER CORD デンゲン コード	220V
	FH2 – 5276 – 030		1	POWER, CORD, 240V CA デンゲン コード	240V CA
	FH2 – 5925 – 000		1	CORD, POWER, 125V 7A デンゲン コード	100V
	RH2 – 5015 – 050		1	POWER CORD デンゲン コード	240V UK
	WT3 – 5021 – 000		1	POWER CORD デンゲン コード	115V
38	FB1 – 9249 – 000		1	PLATE, BLANKING メカクシ バン	GRAY
	FB1 – 9270 – 000		1	PLATE, BLANKING メカクシ バン	WHITE
39	FB1 – 9273 – 000		1	MOUNT, CRG, REAR カートリッジ ウケ (ウシロ)	
40	FB1 – 9275 – 000		1	SHEET, REGISTRATION レジストシート	
41	FB1 – 9280 – 000		1	PLATE, PAD パッド プレート	
42	FF2 – 7816 – 000		1	CABLE, LAMP ケイコウトウ チュウケイ ソクセン	
43	FF2 – 7817 – 000		1	CABLE, DOOR SWITCH ドア スイッチ ソクセン	
43A	WC8 – 5058 – 000		1	MICROSWITCH, DOOR ドア スイッチ	SW1
44	FF2 – 7819 – 000		1	WIRE, GROUNDING アース セン	100V
45	FF2 – 7820 – 000		1	CABLE, HEATER ヒータ チュウケイ ソクセン	

COPYRIGHT © 1994 CANON INC.

FIGURE & KEY NO.	PART NUMBER	RANK	QTY	DESCRIPTION	SERIAL NUMBER / REMARKS
102 – 46	FF2 – 7827 – 000		1	CABLE, AC INPUT AC ニュウリョク ソクセン	115/220/240V
47	FF2 – 7829 – 000		2	VARISTOR バリスタ	
48	FF5 – 1643 – 000		1	ROLLER, TRANSFER テンシャ ローラ	
49	FF5 – 1644 – 040		1	STATIC CHARGE ELIMINATOR ジョデン シン	
50	FF5 – 1645 – 020		1	ARM, LIFTER リフタ アーム	
50A	FB1 – 9750 – 000		1	SHEET シート	
51	EB1 – 7277 – 000		1	ARM, RELEASE, FRONT アツ カイジョ アーム (マエ)	
52	FB1 – 7278 – 000		1	ARM, RELEASE, REAR アツ カイジョ アーム (オク)	
53	FF5 – 1665 – 020		1	COVER, POWER UNIT デンソウ カバー	WHITE
	FF5 – 1671 – 020		1	COVER, POWER UNIT デンソウ カバー	GRAY
54	FB1 – 9264 – 000		1	PLATE, RELEASE, FRONT アツ カイジョ シテン バン (マエ)	
55	FB1 – 9265 – 000		1	PLATE, RELEASE, REAR アツ カイジョ シテン バン (オク)	
56	FF5 – 1678 – 000		1	PLATE,STATIC CHARGE ELIMINATOR ジョデン バン	
57	FH2 – 5927 – 000		1	CABLE, FLAT フラット ケーブル	
58	FH9 – 0441 – 000		1	CABLE, FLAT フラット ケーブル	
59	FH7 – 5411 – 000		1	SOLENOID, DC24V ソレノイド	SL1
60	FH7 – 1933 – 000		1	MOTOR, DC24V DC モータ	M1
61	FB1 – 7461 – 000		1	BELT, FAN ファン ベルト	
62	FS5 – 0436 – 000		1	GEAR, 29T/34T/38T 29T/34T/38T ギア	
63	FS5 – 0437 – 000		1	GEAR, 22T 22T ギア	
64	FS5 – 0438 – 000		1	GEAR, 17T 17T ギア	
65	FS5 – 0439 – 000		1	GEAR, 21T 21T ギア	
66	FS5 – 0467 – 000		1	GEAR, 18T/20T 18T/20T ギア	
67	FS5 – 2332 – 000		1	SPRING, COMPRESSION アッシュク バネ	
68	FS5 – 2333 – 000		1	SPRING, COMPRESSION アッシュク バネ	
69	FS5 – 2334 – 000		1	SPRING, TENSION ヒッパリ バネ	
70	FS5 – 2335 – 000		1	SPRING, COMPRESSION アッシュク バネ	
71	FA9 – 2568 – 000		1	SCREW, MACH., TRUSS HEAD バインド ネジ	100V
72	FB1 – 9289 – 000		1	PLATE, PROTECTIVE ホゴ イタ	
73	FS5 – 2361 – 000		2	SPRING, TENSION ヒッパリ バネ	

COPYRIGHT © 1994 CANON INC.

FIGURE & KEY NO.	PART NUMBER	RANK	Q'TY	DESCRIPTION	SERIAL NUMBER / REMARKS
102 – 500	XD2 – 1100 – 242		2	RING,E E リング	
501	XB1 – 2300 – 609		1	SCREW,MACH.,TRUSS HEAD,M3X6 バインド ネジ	
502	XB1 – 2303 – 009		1	SCREW,MACH.,TRUSS HEAD,M3X30 バインド ネジ	
503	XB2 – 7200 – 609		1	SCREW,W/WASHER,M2X6 バネツキ バインド ネジ	
504	XB4 – 7300 – 509		1	SCREW,TAPPING,TRUSS HEAD,M3X5 バインド タッピン ネジ	
505	XB4 – 7301 – 009		1	SCREW,TAPPING,TRUSS HEAD,M3X10 バインド タッピン ネジ	
506	XB4 – 7400 – 809		2	SCREW,TAPPING,TRUSS HEAD,M4X8 バインド タッピン ネジ	
507	XB4 – 7401 – 009		5	SCREW,TAPPING,TRUSS HEAD,M4X10 バインド タッピン ネジ	
508	XB6 – 7300 – 409		1	SCREW,TP,M3X4 TP ネジ	
509	XB4 – 7260 – 609		2	SCREW,TAP.,TRUSS HEAD,M2.6X6 バインド タッピン ネジ	

COPYRIGHT © 1994 CANON INC.

FIGURE 102A LOWER MAIN BODY(PC310/FC310) (1/2)
下部本体 (FC310) (1/2)

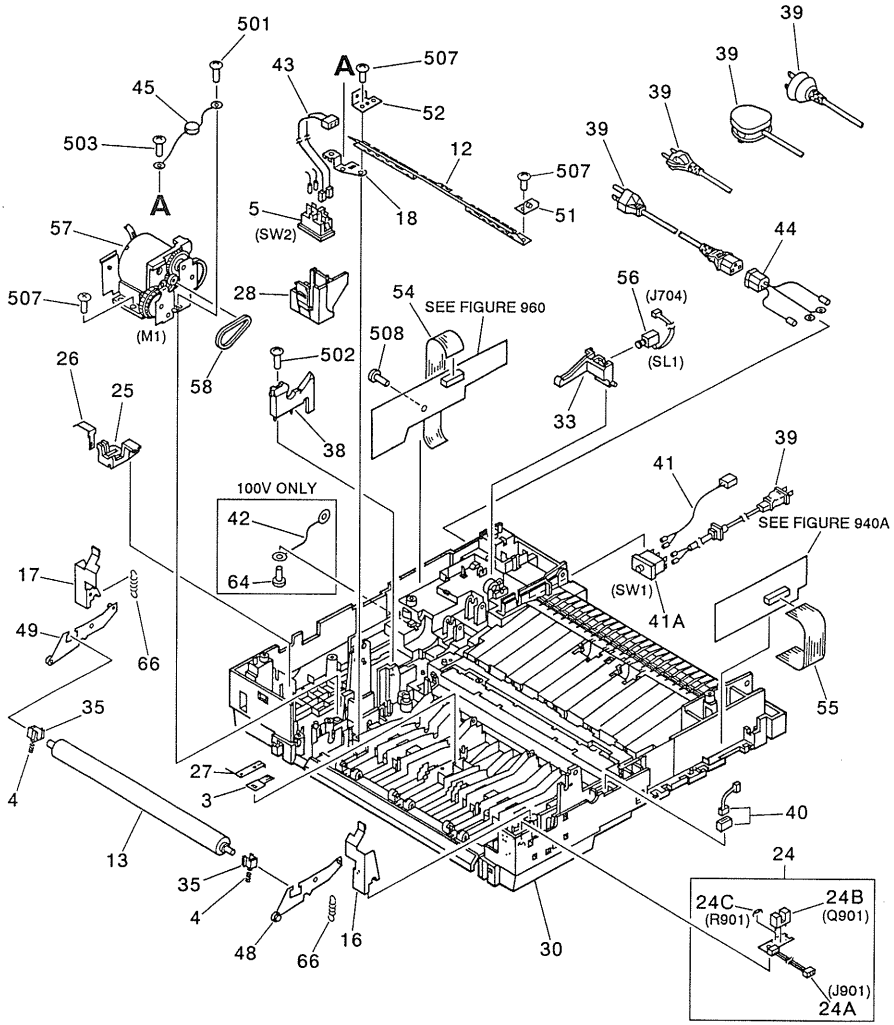

COPYRIGHT © 1994 CANON INC.
CANON FC310/330, PC310/330/330L REV.1 OCT. 1994 PRINTED IN JAPAN (IMPRIME AU JAPON)

FIGURE 102A LOWER MAIN BODY(PC310/FC310) (2/2)
下部本体 (FC310) (2/2)

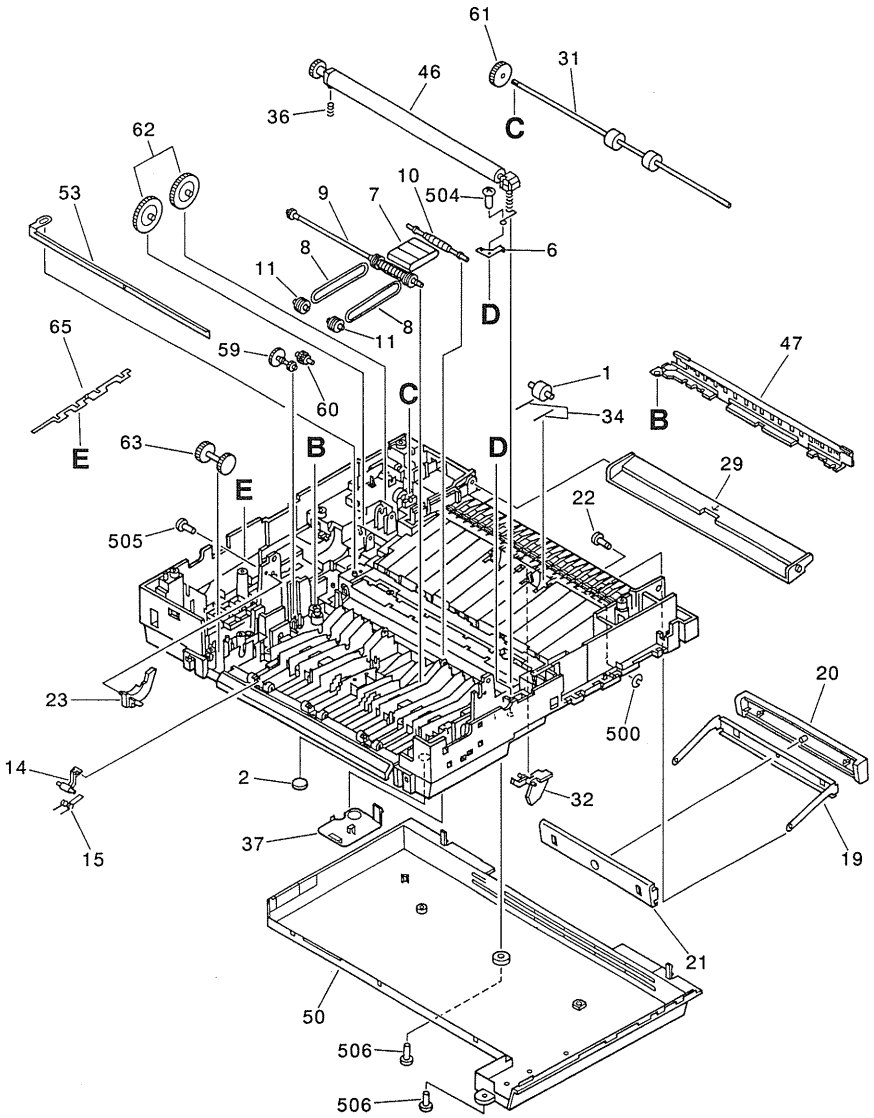

FIGURE & KEY NO.	PART NUMBER	RANK	QTY	DESCRIPTION	SERIAL NUMBER / REMARKS
102A –	NPN		RF	LOWER MAIN BODY カブ ホンタイ	FC310/PC310
1	FB1 – 0624 – 000		2	ROLLER キユウシ コロ	
2	FB1 – 0723 – 000		2	PAD, RUBBER ゴム アシ	
3	FB1 – 4471 – 000		1	BRUSH, STATIC CHARGE ELIM' R ジヨデン ブラシ	
4	FS5 – 2336 – 000		2	SPRING, COMPRESSION アッシュク バネ	
5	WC8 – 5058 – 000		1	MICROSWITCH, DOOR ドア スイッチ	SW2
6	FB1 – 7263 – 000		1	PLATE, TERMINAL デンキョク バン	
7	FB1 – 7267 – 000		1	BELT, PAPER FEED, 1 ハンソウ ベルト (1)	
8	FB1 – 7268 – 000		2	BELT, PAPER FEED, 2 ハンソウ ベルト (2)	
9	FB1 – 7269 – 000		1	PULLEY A プーリ (A)	
10	FB1 – 7270 – 000		1	PULLEY B プーリ (B)	
11	FB1 – 7271 – 000		2	PULLEY C プーリ (C)	
12	FB1 – 7272 – 000		1	PLATE, GUIDE イリグチ ガイド	
13	FB1 – 7273 – 000		1	ROLLER カアツ ローラ	
14	FB1 – 7275 – 000		2	CLAW, SEPARATION ブンリ ツメ	
15	FB1 – 7276 – 000		2	SPRING, TORSION ネジリ バネ	
16	FB1 – 7279 – 000		1	ARM, RELEASE, FRONT アツ カイジョ アーム (マエ)	
17	FB1 – 7280 – 000		1	ARM, RELEASE, REAR アツ カイジョ アーム (オク)	
18	FB1 – 7286 – 000		1	PLATE, CONTINUITY ドウツウ バン	
19	FB1 – 7288 – 000		1	GRIP トッテ	
20	FB1 – 7289 – 000		1	COVER, GRIP, A トッテ カバー (A)	WHITE
	FB1 – 9232 – 000		1	COVER, GRIP, A トッテ カバー (A)	GRAY
21	FB1 – 7290 – 000		1	COVER, GRIP, B トッテ カバー (B)	WHITE
	FB1 – 9233 – 000		1	COVER, GRIP, B トッテ カバー (B)	GRAY
22	FB1 – 7291 – 000		2	SHAFT, GRIP トッテ ジク	
23	FB1 – 7296 – 000		1	CAM, SHUTTER シャッタ コマ	
24	FG5 – 1627 – 000		1	FILM SENSOR PCB ASSEMBLY フィルム センサ カイロ キバン	
24A	FF2 – 7831 – 000		1	CABLE, FILM SENSOR フィルム センサ ソクセン	J901
24B	WG8 – 5076 – 000		1	PHOTO – INTERRUPTER, SG206 フォトインタラプタ	Q901
24C	VR1 – 1141 – 121		1	RESISTOR, 120 OHM, 1/4W テイコウ	R901

 COPYRIGHT © 1994 CANON INC.

FIGURE & KEY NO.	PART NUMBER	RANK	QTY	DESCRIPTION	SERIAL NUMBER / REMARKS
102A – 25	FB1 – 7301 – 030		1	ARM, DOOR SWITCH ハイシ ドア スイッチ アーム	
26	FB1 – 7302 – 000		1	SPRING, LEAF イタ バネ	
27	FB1 – 7468 – 000		1	SPRING, LEAF イタ バネ	
28	FB1 – 7469 – 000		1	HOLDER, SWITCH ドア スイッチ ホルダ	
29	FB1 – 8828 – 000		1	TRAY, MANUAL PAPER FEED テザシ トレイ	100V WHITE
	FB1 – 8829 – 000		1	TRAY, MANUAL PAPER FEED テザシ トレイ	115/220/240V WHITE
	FB1 – 9247 – 000		1	TRAY, MANUAL PAPER FEED テザシ トレイ	100V GRAY
	FB1 – 9248 – 000		1	TRAY, MANUAL PAPER FEED テザシ トレイ	220/240V GRAY
30	FB1 – 8830 – 000	N	1	LOWER BODY ソコ イタ	100V WHITE
	FB1 – 9228 – 000	N	1	LOWER BODY ソコ イタ	100V GRAY
	FB1 – 8831 – 000	N	1	LOWER BODY ソコ イタ	115/220/240V WHITE OLD
	FB2 – 4327 – 000	N	1	LOWER BODY ソコ イタ	115/220/240V WHITE NEW
	FB1 – 9229 – 000	N	1	LOWER, BODY ソコ イタ	220/240V GRAY OLD
	FB1 – 4350 – 000	N	1	LOWER, BODY ソコ イタ	220/240V GRAY NEW
31	FB1 – 8832 – 000		1	ROLLER, PICK – UP キュウシ ローラ	
32	FB1 – 8833 – 020		1	ARM, SENSOR キュウシ センサ アーム	
33	FB1 – 8834 – 000		1	ARM, SOLENOID ソレノイド アーム	
34	FB1 – 8835 – 000		4	SPRING, WIRE キュウシ コロ カアツ バネ	
35	FB1 – 9266 – 000		2	BUSHING ブッシング	
36	FS5 – 2335 – 000		1	SPRING, COMPRESSION アッシュク バネ	
37	FB1 – 9249 – 000		1	PLATE, BLANKING メカクシ バン	GRAY
	FB1 – 9270 – 000		1	PLATE, BLANKING メカクシ バン	WHITE
38	FB1 – 9273 – 000		1	MOUNT, CRG, REAR カートリッジ ウケ (ウシロ)	
39	FH2 – 5274 – 000		1	POWER CORD デンゲン コード	220V
	FH2 – 5276 – 030		1	POWER, CORD, 240V CA デンゲン コード	240V CA
	FH2 – 5925 – 000		1	CORD, POWER, 125V 7A デンゲン コード	100V
	RH2 – 5015 – 050		1	POWER CORD デンゲン コード	240V UK
	WT3 – 5021 – 000		1	POWER CORD デンゲン コード	115V
40	FF2 – 7816 – 000		1	CABLE, LAMP ケイコウトウ チュウケイ ソクセン	
41	FF2 – 7817 – 000		1	CABLE, DOOR SWITCH ドア スイッチ ソクセン	

COPYRIGHT © 1994 CANON INC.

FIGURE & KEY NO.	PART NUMBER	RANK	QTY	DESCRIPTION	SERIAL NUMBER / REMARKS
102A – 41A	WC8 – 5058 – 000		1	MICROSWITCH, DOOR ドア スイッチ	SW1
42	FF2 – 7819 – 000		1	WIRE, GROUNDING アース セン	100V
43	FF2 – 7820 – 000		1	CABLE, HEATER ヒータ チュウケイ ソクセン	
44	FF2 – 7827 – 000		1	CABLE, AC INPUT AC ニュウリョク ソクセン	115/220/240V
45	FF2 – 7829 – 000		2	VARISTOR バリスタ	
46	FF5 – 1643 – 000		1	ROLLER, TRANSFER テンシャ ローラ	
47	FF5 – 1644 – 040		1	STATIC CHARGE ELIMINATOR ジョデン シン	
48	FB1 – 7277 – 000		1	ARM, RELEASE, FRONT アツ カイジョ アーム (マエ)	
49	FB1 – 7278 – 000		1	ARM, RELEASE, REAR アツ カイジョ アーム (オク)	
50	FF5 – 1665 – 020		1	COVER, POWER UNIT デンソウ カバー	WHITE
	FF5 – 1671 – 020		1	COVER, POWER UNIT デンソウ カバー	GRAY
51	FB1 – 9264 – 000		1	PLATE, RELEASE, FRONT アツ カイジョ シテン バン (マエ)	
52	FB1 – 9265 – 000		1	PLATE, RELEASE, REAR アツ カイジョ シテン バン (オク)	
53	FF5 – 1678 – 000		1	PLATE,STATIC CHARGE ELIMINATOR ジョデン バン	
54	FH9 – 0441 – 000		1	CABLE, FLAT フラット ケーブル	
55	FH2 – 5936 – 000		1	CABLE, FLAT フラットケーブル	
56	FH7 – 5411 – 000		1	SOLENOID, DC24V ソレノイド	SL1
57	FH7 – 1933 – 000		1	MOTOR, DC24V DC モータ	M1
58	FB1 – 7461 – 000		1	BELT, FAN ファン ベルト	
59	FS5 – 0438 – 000		1	GEAR, 17T 17T ギア	
60	FS5 – 0439 – 000		1	GEAR, 21T 21T ギア	
61	FS5 – 0464 – 000		1	GEAR, 27T 27T ギア	
62	FS5 – 0465 – 000		2	GEAR, 39T 39T ギア	
63	FS5 – 0467 – 000		1	GEAR, 18T/20T 18T/20T ギア	
64	FA9 – 2568 – 000		1	SCREW, MACH., TRUSS HEAD バインド ネジ	100V
65	FB1 – 9289 – 000		1	PLATE, PROTECTIVE ホゴ イタ	
66	FS5 – 2361 – 000		2	SPRING, TENSION ヒッパリ バネ	
500	XD2 – 1100 – 242		2	RING,E E リング	
501	XB1 – 2300 – 609		1	SCREW,MACH.,TRUSS HEAD,M3X6 バインド ネジ	
502	XB1 – 2303 – 009		1	SCREW,MACH.,TRUSS HEAD,M3X30 バインド ネジ	

COPYRIGHT © 1994 CANON INC.
CANON FC310/330,PC310/330/330L REV.1 OCT. 1994 PRINTED IN JAPAN (IMPRIME AU JAPON)

FIGURE & KEY NO.	PART NUMBER	RANK	QTY	DESCRIPTION	SERIAL NUMBER / REMARKS
102A – 503	XB2 – 7200 – 609		1	SCREW,W/WASHER,M2X6 バネツキ バインド ネジ	
504	XB4 – 7300 – 509		1	SCREW,TAPPING,TRUSS HEAD,M3X5 バインド タッピン ネジ	
505	XB4 – 7301 – 009		1	SCREW,TAPPING,TRUSS HEAD,M3X10 バインド タッピン ネジ	
506	XB4 – 7400 – 809		2	SCREW,TAPPING,TRUSS HEAD,M4X8 バインド タッピン ネジ	
507	XB4 – 7401 – 009		5	SCREW,TAPPING,TRUSS HEAD,M4X10 バインド タッピン ネジ	
508	XB6 – 7300 – 409		1	SCREW,TP,M3X4 TP ネジ	

COPYRIGHT © 1994 CANON INC.

FIGURE 160 COPYBOARD ASSEMBLY
原稿台部

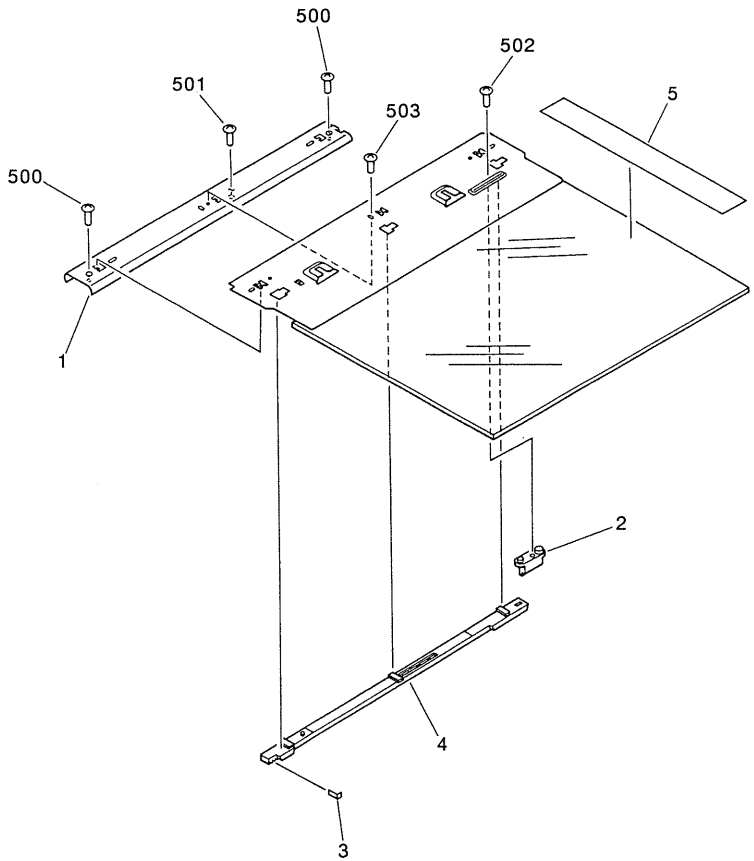

NOTE : This assembly does not include the parts shown with key No. 500 and 501.

注 ： このユニットに、 Key No. 500, 501 の部品は含まれません。

COPYRIGHT © 1994 CANON INC.

FIGURE & KEY NO.	PART NUMBER	RANK	QTY	DESCRIPTION	SERIAL NUMBER / REMARKS
160 –	FG5 – 1614 – 000		1	COPYBOARD ASSEMBLY ゲンコウ ダイ ブ	FC310/FC330 100V
	FG5 – 1659 – 000		1	COPYBOARD ASSEMBLY ゲンコウ ダイ ブ	PC330L
	FG5 – 1615 – 000		1	COPYBOARD ASSEMBLY ゲンコウ ダイ ブ	PC310/FC310/FC330/ PC330
1	FB1 – 8865 – 000		1	RAIL アキュライド レール	PC330L
	FB1 – 7436 – 000		1	RAIL アキュライド レール	FC310/PC310/FC330/ PC330
2	FB1 – 7438 – 000		1	CAM, REGISTRATION レジスト カム	
3	FB1 – 7439 – 000		1	GUIDE, RACK ラック ガイド	
4	FB1 – 8867 – 000		1	RACK ラック	PC330L
	FB1 – 7441 – 000		1	RACK ラック	FC310/PC310/FC330/ PC330
5	FB1 – 7442 – 000		1	PLATE, WIDTH INDEX タテサイズ プレート	FC310/FC330 100V
	FB1 – 8868 – 000		1	PLATE, WIDTH INDEX タテサイズ プレート	PC330L
	FB1 – 7443 – 000		1	PLATE, WIDTH INDEX タテサイズ プレート	PC310/FC310/PC330/ FC330
500	XB1 – 2300 – 609		2	SCREW,MACH.,TRUSS HEAD,M3X6 バインド ネジ	SEE NOTE
501	XB2 – 7200 – 607		1	SCREW,W/WASHER,M2X6 バネツキ バインド ネジ	SEE NOTE
502	XB4 – 7300 – 509		1	SCREW,TAPPING,TRUSS HEAD,M3X5 バインド タッピン ネジ	
503	XB5 – 1300 – 509		3	SCREW,CT,M3X5 CT ネジ	

COPYRIGHT © 1994 CANON INC.

FIGURE 165 COPYBOARD COVER ASSEMBLY
原稿台カバー部

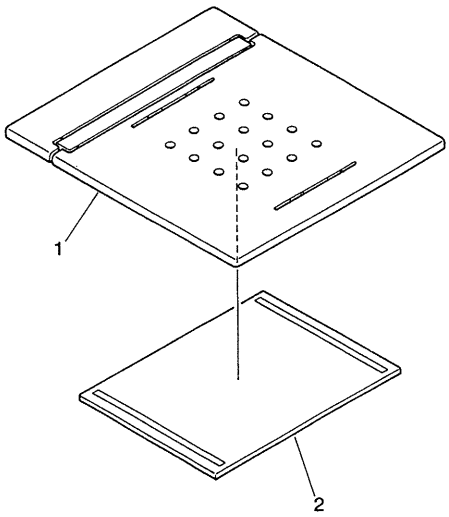

FIGURE & KEY NO.	PART NUMBER	RANK	QTY	DESCRIPTION	SERIAL NUMBER / REMARKS
165 –	FG5 – 1660 – 000		1	COPYBOARD COVER ASSEMBLY ゲンコウ ダイ カバー ブ	PC330L WHITE
	FG5 – 1616 – 000		1	COPYBOARD COVER ASSEMBLY ゲンコウ ダイ カバー ブ	FC310/PC310/FC330/ PC330 WHITE
	FG5 – 2122 – 000		1	COPYBOARD COVER ASSEMBLY ゲンコウ ダイ カバー ブ	FC310/FC330 GRAY
1	FB1 – 8869 – 000		1	COVER, COPYBOARD アッチャク バン	PC330L WHITE
	FB1 – 7450 – 000		1	COVER, COPYBOARD アッチャク バン	FC310/PC310/FC330/ PC330 WHITE
	FB1 – 9244 – 000		1	COVER, COPYBOARD アッチャク バン	FC310/FC330 GRAY
2	FB1 – 8870 – 000		1	SHEET, COPYBOARD アッチャク シート	PC330L
	FB1 – 7451 – 000		1	SHEET, COPYBOARD アッチャク シート	FC310/PC310/FC330/ PC330

COPYRIGHT © 1994 CANON INC.

FIGURE 240 COPYBOARD DRIVE ASSEMBLY
原稿台駆動部

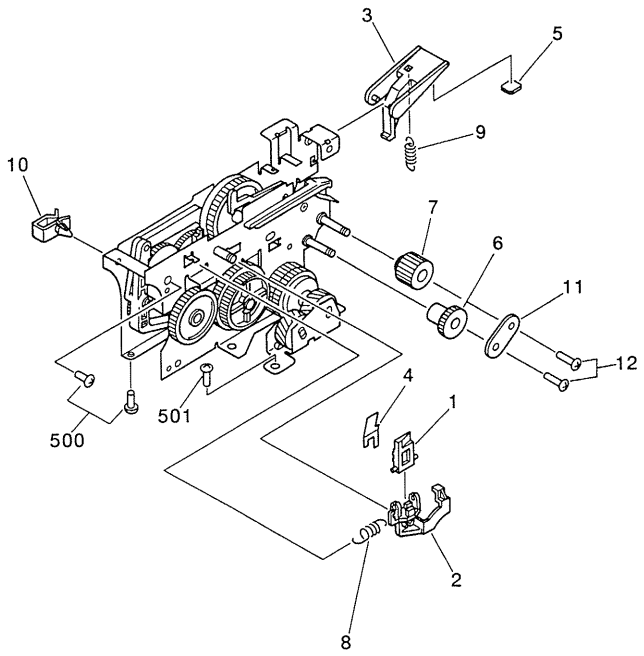

NOTE : This assembly does not include the part shown with key No. 501.

注 ： このユニットに、 Key No. 501 の部品は含まれません。

COPYRIGHT © 1994 CANON INC.
CANON FC310/330, PC310/330/330L REV. 1 OCT. 1994 PRINTED IN JAPAN (IMPRIME AU JAPON)

FIGURE & KEY NO.	PART NUMBER	RANK	QTY	DESCRIPTION	SERIAL NUMBER / REMARKS
240 –	FG9 – 3302 – 030		1	COPYBOARD DRIVE ASSEMBLY ゲンコウ ダイ クドウ ブ	
1	FB1 – 7356 – 000		1	LINK, REGISTRATION, 1 レジスト リンク (1)	
2	FB1 – 7357 – 000		1	LINK, REGISTRATION, 2 レジスト リンク (2)	
3	FB1 – 7359 – 000		1	LINK, REGISTRATION, 4 レジスト リンク (4)	
4	FB1 – 7360 – 000		1	SPRING, LEAF イタ バネ	
5	FB1 – 7367 – 000		1	SHEET, REGISTRATION レジスト シート	
6	FS5 – 0455 – 000		1	GEAR, 16T, 1 16T ギア (1)	
7	FS5 – 0456 – 000		1	GEAR, 16T, 2 16T ギア (2)	
8	FS5 – 2347 – 000		1	SPRING, TENSION, 1 ヒッパリ バネ (1)	
9	FS5 – 2356 – 000		1	SPRING, TENSION, 2 ヒッパリ バネ (2)	
10	WT2 – 0138 – 000		1	CLAMP, CABLE ソクセン オサエ	
11	FB1 – 7368 – 000		1	PLATE シジイタ	
12	FB1 – 2267 – 000		2	SCREW, MACH., TRUSS HEAD, M3X4 ヒラコネジ	
500	XB1 – 2300 – 609		4	SCREW,MACH.,TRUSS HEAD,M3X6 バインド ネジ	
501	XB4 – 7400 – 809		3	SCREW,TAPPING,TRUSS HEAD,M4X8 バインド タッピン ネジ	OLD SEE NOTE
	XA9 – 0187 – 000		1	SCREW, MACH, TRUSS HEAD, M3X6 バインド タッピン ネジ	NEW SEE NOTE

COPYRIGHT © 1994 CANON INC.

FIGURE 320 REGISTRATION ROLLER ASSEMBLY
レジストローラ部

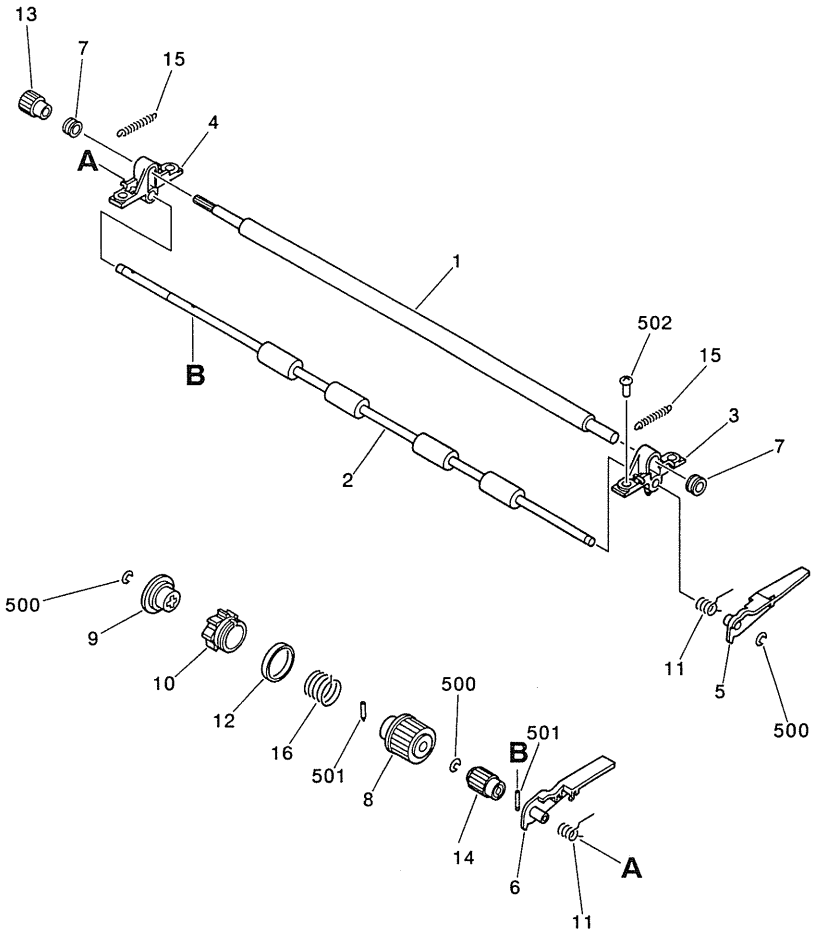

COPYRIGHT © 1994 CANON INC.
CANON FC310/330, PC310/330/330L REV.1 OCT. 1994 PRINTED IN JAPAN (IMPRIME AU JAPON)

FIGURE & KEY NO.	PART NUMBER	RANK	QTY	DESCRIPTION	SERIAL NUMBER / REMARKS
320 –	NPN		RF	REGISTRATION ROLLER ASSEMBLY レジスト ローラ ブ	
1	FB1 – 7310 – 000		1	ROLLER, REGISTRATION, UPPER レジスト ウエ ローラ	
2	FB1 – 7311 – 000		1	ROLLER, REGISTRATION, LOWER レジスト シタ ローラ	
3	FB1 – 7312 – 000		1	BUSHING, FRONT ブッシング (マエ)	
4	FB1 – 7313 – 000		1	BUSHING, REAR ブッシング (ウシロ)	
5	FB1 – 7314 – 000		1	ARM, RELEASE, FRONT カイジョ アーム (マエ)	
6	FB1 – 7315 – 000		1	ARM, RELEASE, REAR カイジョ アーム (ウシロ)	
7	FB1 – 7316 – 000		2	BUSHING ブッシング	
8	FB1 – 7317 – 000		1	GEAR, 20T 20T ギア	
9	FB1 – 7318 – 000		1	DRUM, CLUTCH クラッチ ドラム	
10	FB1 – 7319 – 000		1	RING, CONTROL セイギョカン	
11	FB1 – 7320 – 000		2	SPRING, TORSION ネジリ バネ	
12	FB1 – 7344 – 000		1	RUBBER, RING セイギョカン ゴム	
13	FS5 – 0444 – 000		1	GEAR, 18T 18T ギア	
14	FS5 – 0445 – 000		1	GEAR, 20T 20T ギア	
15	FS5 – 2349 – 000		2	SPRING, TENSION ヒッパリ バネ	
16	FS5 – 2351 – 000		1	SPRING, TORSION ネジリ バネ	
500	XD2 – 1100 – 322		3	RING,E E リング	
501	XD3 – 2160 – 062		2	PIN,DOWEL ヘイコウ ピン	
502	XB4 – 7401 – 009		4	SCREW,TAPPING,TRUSS HEAD,M4X10 バインド タッピン ネジ	

COPYRIGHT © 1994 CANON INC.

FIGURE 340 PICK-UP ROLLER ASSEMBLY(PC330/PC330L/FC330)
給紙ローラ部（FC330）

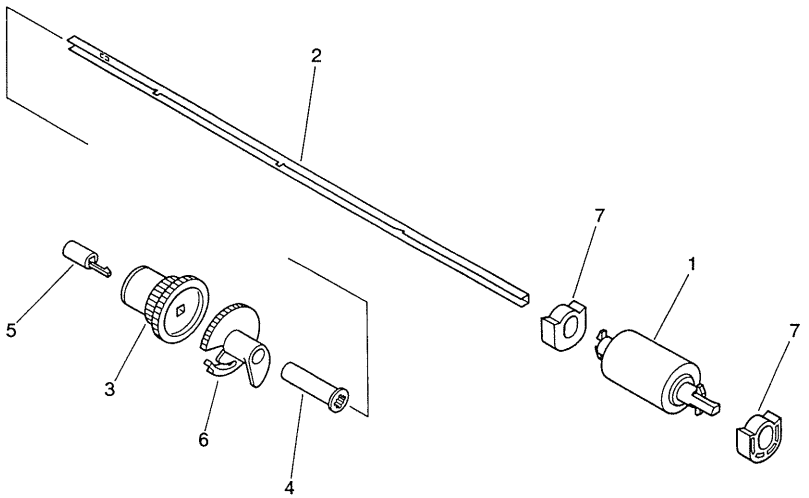

FIGURE & KEY NO.	PART NUMBER	RANK	QTY	DESCRIPTION	SERIAL NUMBER / REMARKS
340 –	FG5 – 1596 – 020		1	PICK – UP ROLLER ASSEMBLY キュウシ ローラ ブ	FC330/PC330/PC330L
1	FB1 – 7303 – 000		1	ROLLER, PICK – UP キュウシ ローラ	
2	FB1 – 7304 – 000		1	SHAFT, PICK – UP ROLLER キュウシ ローラ ジク	
3	FB1 – 7305 – 000		1	CLUTCH キュウシ クラッチ	
4	FB1 – 7306 – 000		1	BUSHING ブッシング	
5	FB1 – 7307 – 000		1	BUSHING ブッシング	
6	FB1 – 7308 – 020		1	GEAR, SECTOR, 34T 34T ギア	
7	FB1 – 7309 – 000		2	ROLLER, PICK – UP SUPPORT キュウシ ホジョ コロ	

COPYRIGHT © 1994 CANON INC.

FIGURE 370 DELIVERY COVER ASSEMBLY
排紙カバー部

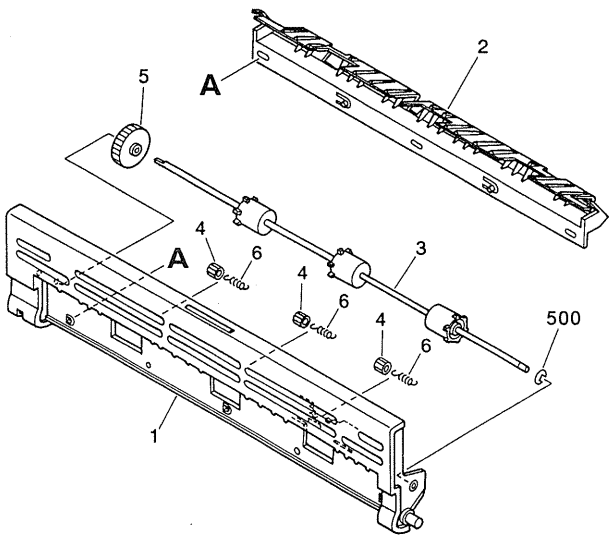

FIGURE & KEY NO.	PART NUMBER	RANK	QTY	DESCRIPTION	SERIAL NUMBER / REMARKS
370 –	FG5 – 1625 – 000		1	DELIVERY COVER ASSEMBLY ハイシ カバー ブ	WHITE
	FG5 – 2125 – 000		1	DELIVERY COVER ASSEMBLY ハイシ カバー ブ	GRAY
1	FB1 – 7470 – 000		1	COVER, DELIVERY ハイシ カバー	WHITE
	FB1 – 9246 – 000		1	COVER, DELIVERY ハイシ カバー	GRAY
2	FB1 – 7471 – 000		1	GUIDE, SEPARATION ブンリ ガイド	
3	FB1 – 7472 – 000		1	ROLLER, DELIVERY ハイシ ローラ	
4	FB1 – 7474 – 000		3	ROLLER, DELIVERY ハイシ コロ	
5	FS5 – 0466 – 000		1	GEAR, 18T 18T ギア	
6	FS5 – 2047 – 000		3	SPRING, TENSION ヒツパリ バネ	
500	XD2 – 1100 – 242		1	RING,E E リング	

COPYRIGHT © 1994 CANON INC.

FIGURE 810 FIXING ASSEMBLY
定着器

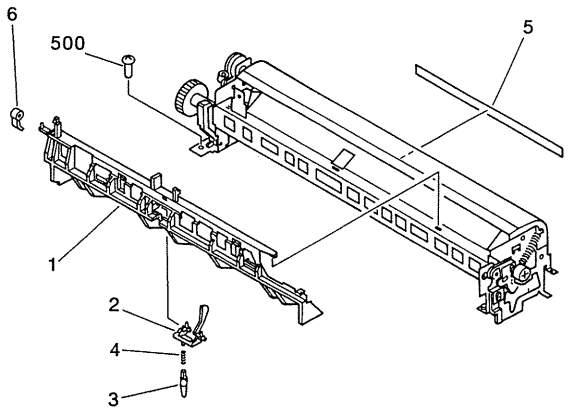

NOTE : This assembly does not include the parts shown with key No. 6 and 500.

注 ： このユニットにKey No. 6, 500 の部品は含まれません。

FIGURE & KEY NO.	PART NUMBER	RANK	Q'TY	DESCRIPTION	SERIAL NUMBER / REMARKS
810 –	FG5 – 1598 – 060		1	FIXING ASSEMBLY テイチャク キ	100V
	FG5 – 1599 – 060		1	FIXING ASSEMBLY テイチャク キ	115V
	FG5 – 1600 – 060		1	FIXING ASSEMBLY テイチャク キ	220/240V
	FG5 – 5936 – 000		1	FIXING ASSEMBLY テイチャク キ	220V KOREA
1	FB1 – 7331 – 020		1	GUIDE, DELIVERY, UPPER ハイシ ウエ ガイド	
2	FB1 – 7332 – 000		1	LEVER, DELIVERY SENSOR, 1 ハイシ センサ レバー (1)	
3	FB1 – 7338 – 000		1	LEVER, DELIVERY SENSOR, 2 ハイシ センサ レバー (2)	
4	FS5 – 2357 – 000		1	SPRING, TORSION ネジリ バネ	
5	FB1 – 9267 – 000		1	LABEL, "WARNING, HIGH TEMP." コウオン チュウイ ラベル	100/115V
	FB1 – 9576 – 000		1	LABEL, "WARNING, HIGH TEMP." コウオン チュウイ ラベル	220/240V
	FC2 – 2572 – 000		1	LABEL, "WARNING, HIGH TEMP." コウオン チュウイ ラベル	KOREA
6	FB1 – 9268 – 000		1	ARM, AUXILIARY, SWITCH ハイシ スイッチ ホジョ アーム	SEE NOTE
500	XB4 – 7400 – 809		2	SCREW,TAPPING,TRUSS HEAD,M4X8 バインド タッピン ネジ	SEE NOTE

COPYRIGHT © 1994 CANON INC.

FIGURE 930 DC CONTROLLER/DC POWER SUPPLY PCB ASSEMBLY(1/3)
DC コントローラ／DC電源回路基板 (1/3)

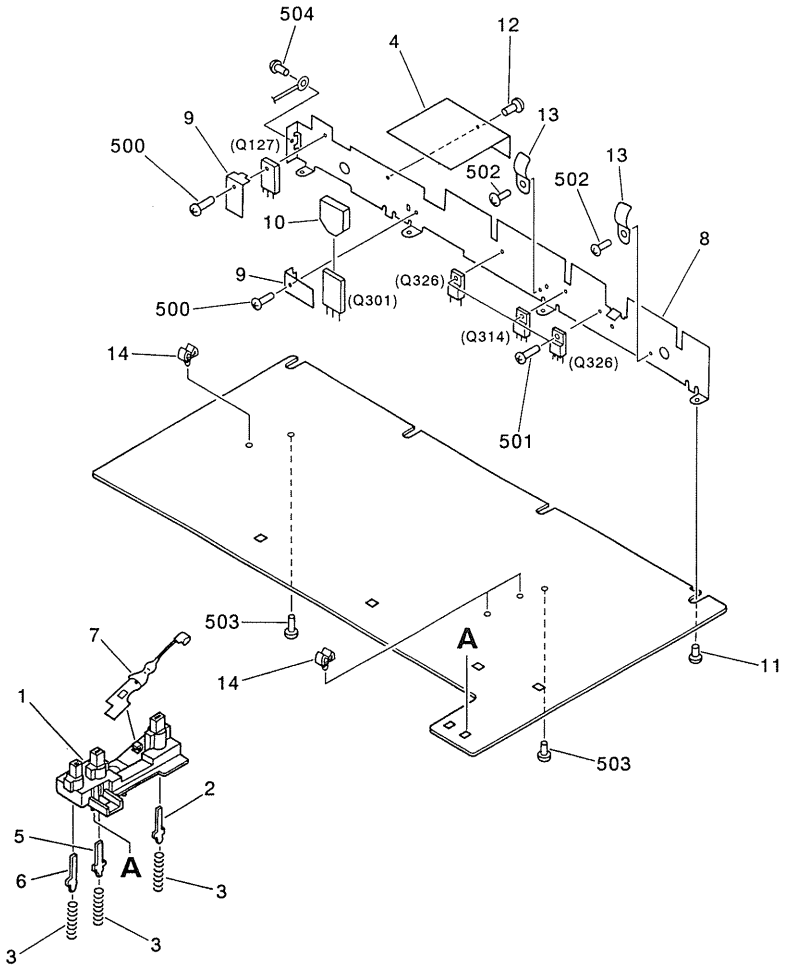

NOTE : This assembly does not include the part shown with key No. 504.

注 ： このユニットに、 Key No. 504の部品は含まれません。

COPYRIGHT © 1994 CANON INC.
CANON FC310/330, PC310/330/330L REV.1 OCT. 1994 PRINTED IN JAPAN (IMPRIME AU JAPON)

FIGURE 930 DC CONTROLLER/DC POWER SUPPLY PCB ASSEMBLY(2/3)
DC コントローラ／DC電源回路基板 (2/3)

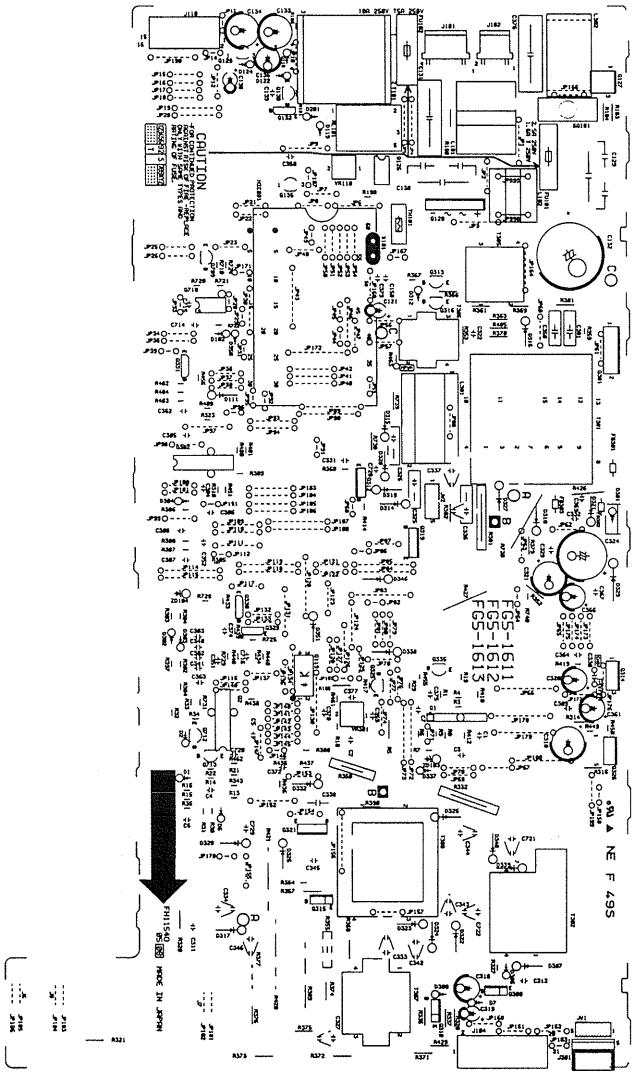

COPYRIGHT © 1994 CANON INC.

FIGURE 930 DC CONTROLLER/DC POWER SUPPLY PCB ASSEMBLY(3/3)

DC コントローラ／DC電源回路基板 (3/3)

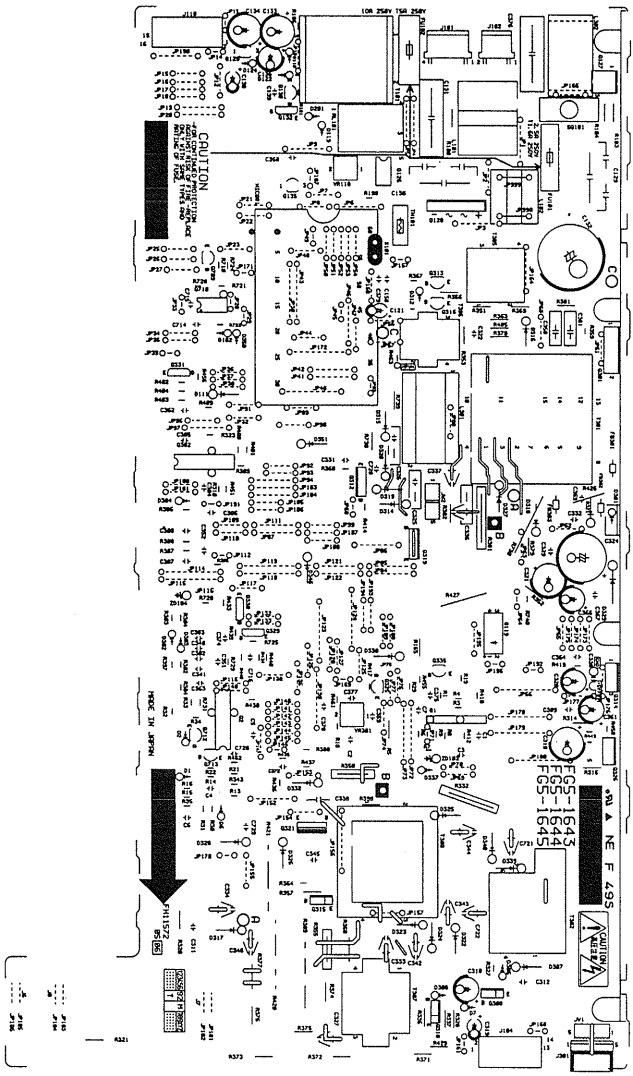

COPYRIGHT © 1994 CANON INC.

FIGURE & KEY NO.	PART NUMBER	RANK	Q'TY	DESCRIPTION	SERIAL NUMBER / REMARKS
930 –	FG5 – 1611 – 020		1	DC CTL/DC PWR PCB ASS'Y DC コントローラ/DC デンゲン カイロ キバン	FC330 100V
	FG5 – 1612 – 020		1	DC CTL/DC PWR PCB ASS'Y DC コントローラ/DC デンゲン カイロ キバン	PC330/PC330L 115V
	FG5 – 1613 – 020		1	DC CTL/DC PWR PCB ASS'Y DC コントローラ/DC デンゲン カイロ キバン	FC330 220/240V
	FG5 – 1643 – 020		1	DC CTL/DC PWR PCB ASS'Y DC コントローラ/DC デンゲン カイロ キバン	FC310 100V
	FG5 – 1644 – 020		1	DC CTL/DC PWR PCB ASS'Y DC コントローラ/DC デンゲン カイロ キバン	PC310 115V
	FG5 – 1645 – 020		1	DC CTL/DC PWR PCB ASS'Y DC コントローラ/DC デンゲン カイロ キバン	FC310 220/240V
	FG5 – 5937 – 000		1	DC CTL/DC PWR PCB ASS'Y DC コントローラ/DC デンゲン カイロ キバン	FC330 220V KOREA
1	FB1 – 7424 – 020		1	HOLDER, H.V.T. HVT ホルダ	
2	FB1 – 7425 – 000		1	PIN CONTACT ピン コンタクト	
3	FB1 – 7427 – 000		3	SPRING, COMPRESSION, B アッシュク バネ (B)	
4	FB1 – 7429 – 000		1	SHEET, INSULATING ゼツエン シート	
5	FB1 – 7430 – 000		1	PIN CONTACT ピン コンタクト	
6	FB1 – 7431 – 000		1	PIN CONTACT ピン コンタクト	
7	FF2 – 7814 – 000		1	CABLE, TRANSFER, CONTINUITY テンシャ セッテン ケーブル	
8	FB1 – 7421 – 020		1	HEATSINK ホウネツ バン	
9	FB1 – 7422 – 000		2	PLATE, IC RETAINER, A IC オサエ バン (A)	FC310 OTHERS
10	FH9 – 0433 – 000		1	SHEET ゼツエン シート	
11	FA6 – 6457 – 000		4	SCREW ネジ	
12	FA9 – 2496 – 000		1	SCREW, PLATE WASHER, M3X8 セムス ビス	
13	WT2 – 0340 – 000		2	CLIP クリップ	
14	WT2 – 0495 – 000		3	CLAMP, CABLE ケーブル クランプ	
500	XB1 – 2301 – 009		2	SCREW,MACH.,TRUSS HEAD,M3X10 バインド ネジ	
501	XB1 – 2300 – 507		3	SCREW,MACH.,TRUSS HEAD,M3X6 バインド ネジ	
502	XB1 – 2300 – 509		4	SCREW,MACH.,TRUSS HEAD,M3X5 バインド ネジ	
503	XB4 – 7400 – 809		2	SCREW,TAPPING,TRUSS HEAD,M4X8 バインド タッピン ネジ	
504	FA9 – 2568 – 000		1	SCREW, MACH., TRUSS HEAD バインド ネジ	100V SEE NOTE
C 1	VC9 – 1511 – 000		1	CAPACITOR, 960PF, 50V コンデンサ	
C 2	VC7 – 7040 – 102		1	CAPACITOR, 1000PF, 50V コンデンサ	
C 3	VC7 – 6010 – 104		1	CAPACITOR, 0.1UF, 2KV コンデンサ	
C 4	VC7 – 6010 – 104		1	CAPACITOR, 0.1UF, 2KV コンデンサ	

COPYRIGHT © 1994 CANON INC.

FIGURE & KEY NO.	PART NUMBER	RANK	QTY	DESCRIPTION	SERIAL NUMBER / REMARKS
930 – C 5	VC7 – 5290 – 473		1	CAPACITOR, 0.047UF, 50V コンデンサ	
C 6	VC7 – 6010 – 104		1	CAPACITOR, 0.1UF, 2KV コンデンサ	
C 7	VC9 – 5047 – 000		1	CAPACITOR, 0.1UF, 50V コンデンサ	
C121	VC7 – 1950 – 336		1	CAPACITOR, 33UF, 6.3V コンデンサ	
C129	VC6 – 2560 – 472		1	CAPACITOR, 0.1UF/4700PF, 250V コンデンサ	100/115V
	VC7 – 0130 – 222		1	CAPACITOR, 2200PF, 250V コンデンサ	220/240V
C130	VC6 – 2560 – 222		1	CAPACITOR, 2200PF, 250V コンデンサ	220/240V
C131	VC7 – 1770 – 224		1	CAPACITOR, 0.22UF, 250V コンデンサ	
C132	VC9 – 5137 – 000		1	CAPACITOR, 220UF, 200V コンデンサ	100/115V
	VC9 – 5138 – 000		1	CAPACITOR, 68UF, 400V コンデンサ	220/240V
C133	VC7 – 3530 – 477		1	CAPACITOR, 470UF, 25V コンデンサ	
C134	VC7 – 3530 – 108		1	CAPACITOR, 1000UF, 25V コンデンサ	
C136	VC7 – 3530 – 227		1	CAPACITOR, 220UF, 25V コンデンサ	
C138	VC5 – 2970 – 476		1	CAPACITOR, 47UF, 16V コンデンサ	
C139	VC9 – 5047 – 000		1	CAPACITOR, 0.1UF, 50V コンデンサ	
C150	VC7 – 7040 – 102		1	CAPACITOR, 1000PF, 50V コンデンサ	
C301	VC7 – 7450 – 102		1	CAPACITOR, 1000PF, 2KV コンデンサ	220/240V
C302	VC7 – 6010 – 104		1	CAPACITOR, 0.1UF, 2KV コンデンサ	
C303	VC7 – 5400 – 222		1	CAPACITOR, 2200PF, 25V コンデンサ	
C304	VC9 – 5047 – 000		1	CAPACITOR, 0.1UF, 50V コンデンサ	
C305	VC7 – 6010 – 104		1	CAPACITOR, 0.1UF, 2KV コンデンサ	
C306	VC7 – 5400 – 272		1	CAPACITOR, 2700PF, 25V コンデンサ	
C307	VC9 – 5153 – 000		1	CAPACITOR, 0.1UF, 25V コンデンサ	
C308	VC7 – 7960 – 104		1	CAPACITOR, 0.1UF, 2KV コンデンサ	
C309	VC9 – 5047 – 000		1	CAPACITOR, 0.1UF, 50V コンデンサ	
C310	VC5 – 7270 – 127		1	CAPACITOR, 120UF, 35V コンデンサ	
C311	VC9 – 5076 – 000		1	CAPACITOR, 0.01UF, 1KV コンデンサ	
C312	VC6 – 1000 – 472		1	CAPACITOR, 4700PF, 200V コンデンサ	
C318	VC6 – 0730 – 476		1	CAPACITOR, 47UF, 35V コンデンサ	
C319	VC7 – 1680 – 336		1	CAPACITOR, 33UF, 35V コンデンサ	

COPYRIGHT © 1994 CANON INC.

FIGURE & KEY NO.	PART NUMBER	RANK	Q'TY	DESCRIPTION	SERIAL NUMBER / REMARKS
930 – C320	VC1 – 2101 – 476		1	CAPACITOR, 47UF, 10V コンデンサ	
C321	VC7 – 5210 – 477		1	CAPACITOR, 470UF, 16V コンデンサ	
C322	VC9 – 5047 – 000		1	CAPACITOR, 0.1UF, 50V コンデンサ	
C324	VC7 – 5430 – 827		1	CAPACITOR, 820UF, 50V コンデンサ	
C325	VC7 – 5320 – 183		1	CAPACITOR, 0.018UF, 200V コンデンサ	
C326	VC7 – 5320 – 183		1	CAPACITOR, 0.018UF, 200V コンデンサ	
C327	VC5 – 5690 – 331		1	CAPACITOR, 330PF, 500V コンデンサ	
C329	VC9 – 5153 – 000		1	CAPACITOR, 0.1UF, 25V コンデンサ	
C330	VC9 – 5153 – 000		1	CAPACITOR, 0.1UF, 25V コンデンサ	
C331	VC7 – 7410 – 473		1	CAPACITOR, 0.047UF, 50V コンデンサ	
C332	VC9 – 5047 – 000		1	CAPACITOR, 0.1UF, 50V コンデンサ	
C333	VC6 – 0770 – 472		2	CAPACITOR, 4700PF, 1KV コンデンサ	
C334	VC6 – 0770 – 472		1	CAPACITOR, 4700PF, 1KV コンデンサ	
C336	VC9 – 5203 – 000		1	CAPACITOR, 4700PF, 1KV コンデンサ	
C337	VC7 – 7500 – 101		1	CAPACITOR, 100PF, 1KV コンデンサ	
C338	VC9 – 5134 – 000		1	CAPACITOR, 0.01UF, 2KV コンデンサ	
C340	VC7 – 6010 – 104		1	CAPACITOR, 0.1UF, 2KV コンデンサ	
C341	VC9 – 5152 – 000		1	CAPACITOR, 0.22UF, 50V コンデンサ	
C342	VC7 – 5980 – 681		1	CAPACITOR, 680PF, 1KV コンデンサ	
C343	VC7 – 5980 – 681		1	CAPACITOR, 680PF, 1KV コンデンサ	
C344	VC7 – 5980 – 681		1	CAPACITOR, 680PF, 1KV コンデンサ	
C345	VC7 – 5980 – 102		1	CAPACITOR, 1000PF, 1KV コンデンサ	
C346	VC7 – 5990 – 220		1	CAPACITOR, 22PF, 2KV. コンデンサ	
C350	VC7 – 7450 – 152		1	CAPACITOR, 1500PF, 2KV コンデンサ	100/115V
C351	VC9 – 5152 – 000		1	CAPACITOR, 0.22UF, 50V コンデンサ	
C352	VC7 – 6020 – 471		1	CAPACITOR, 470PF, 50V コンデンサ	
C358	VC9 – 5153 – 000		1	CAPACITOR, 0.1UF, 25V コンデンサ	
C359	VC9 – 5133 – 000		1	CAPACITOR, 0.1UF, 50V コンデンサ	
C361	VC1 – 2501 – 476		1	CAPACITOR, 47UF, 50V コンデンサ	
C362	VC9 – 5153 – 000		1	CAPACITOR, 0.1UF, 25V コンデンサ	

COPYRIGHT © 1994 CANON INC.

FIGURE & KEY NO.	PART NUMBER	RANK	QTY	DESCRIPTION	SERIAL NUMBER / REMARKS
930 – C363	VC9 – 5047 – 000		1	CAPACITOR, 0.1UF, 50V コンデンサ	
C364	VC7 – 7040 – 102		1	CAPACITOR, 1000PF, 50V コンデンサ	
C366	VC7 – 1680 – 477		1	CAPACITOR, 470UF, 35V コンデンサ	
C367	VC9 – 5047 – 000		1	CAPACITOR, 0.1UF, 50V コンデンサ	
C369	VC7 – 2090 – 471		1	CAPACITOR, 470PF, 250V コンデンサ	
C372	VC7 – 5400 – 103		1	CAPACITOR, 0.01UF, 25V コンデンサ	
C374	VC7 – 5400 – 103		1	CAPACITOR, 0.01UF, 25V コンデンサ	
C375	VC9 – 5185 – 000		1	CAPACITOR, 0.1UF, 50V コンデンサ	
C376	VC7 – 1770 – 224		1	CAPACITOR, 0.22UF, 250V コンデンサ	
C377	VC7 – 5400 – 103		1	CAPACITOR, 0.01UF, 25V コンデンサ	
C539	VC9 – 5185 – 000		1	CAPACITOR, 0.1UF, 50V コンデンサ	100/115V
C714	VC9 – 1095 – 000		1	CAPACITOR, 0.01UF, 50V コンデンサ	
C715	VC9 – 5153 – 000		1	CAPACITOR, 0.1UF, 25V コンデンサ	
C716	VC9 – 5153 – 000		1	CAPACITOR, 0.1UF, 25V コンデンサ	
C720	VC7 – 6010 – 104		1	CAPACITOR, 0.1UF, 2KV コンデンサ	
C721	VC7 – 5980 – 681		1	CAPACITOR, 680PF, 1KV コンデンサ	
C722	VC7 – 5980 – 681		1	CAPACITOR, 680PF, 1KV コンデンサ	
C728	VC7 – 7500 – 221		1	CAPACITOR, 220PF, 1KV コンデンサ	
C729	VC5 – 6000 – 101		1	CAPACITOR, 100PF, 50V コンデンサ	
D 1	WA1 – 0522 – 000		1	DIODE, 1SS133 ダイオード	
D 2	WA1 – 0522 – 000		1	DIODE, 1SS133 ダイオード	
D 3	WA1 – 0522 – 000		1	DIODE, 1SS133 ダイオード	
D 7	WA1 – 0522 – 000		1	DIODE, 1SS133 ダイオード	
D102	WA1 – 0522 – 000		1	DIODE, 1SS133 ダイオード	100/115V
D111	WA1 – 0522 – 000		1	DIODE, 1SS133 ダイオード	220/240V
D118	WA1 – 5222 – 000		1	DIODE, 1SR139 – 100 ダイオード	
D119	WA1 – 5222 – 000		1	DIODE, 1SR139 – 100 ダイオード	
D122	WA1 – 5222 – 000		1	DIODE, 1SR139 – 100 ダイオード	
D124	WA1 – 5222 – 000		1	DIODE, 1SR139 – 100 ダイオード	
D201	WA1 – 5222 – 000		1	DIODE, 1SR139 – 100 ダイオード	

COPYRIGHT © 1994 CANON INC.

FIGURE & KEY NO.	PART NUMBER	RANK	QTY	DESCRIPTION	SERIAL NUMBER / REMARKS
930 – D301	WA1 – 5359 – 000		1	DIODE, FML – G12S ダイオード	
D302	WA1 – 0522 – 000		1	DIODE, 1SS133 ダイオード	
D303	WA1 – 0522 – 000		1	DIODE, 1SS133 ダイオード	
D304	WA1 – 0522 – 000		1	DIODE, 1SS133 ダイオード	
D306	WA1 – 0522 – 000		1	DIODE, 1SS133 ダイオード	
D307	WA1 – 0630 – 000		1	DIODE, EM01Z ダイオード	
D308	WA1 – 0522 – 000		1	DIODE, 1SS133 ダイオード	
D312	WA1 – 0522 – 000		1	DIODE, 1SS133 ダイオード	
D314	WA1 – 5183 – 000		1	DIODE, EP01C ダイオード	
D315	WA1 – 5183 – 000		1	DIODE, EP01C ダイオード	
D316	WA1 – 0178 – 000		1	DIODE, 1SS81 ダイオード	
D317	WA1 – 1124 – 000		1	DIODE, SHV – 02 ダイオード	
D318	WA1 – 5386 – 000		1	DIODE, EL 1Z ダイオード	
D319	WA1 – 5183 – 000		1	DIODE, EP01C ダイオード	
D320	WA1 – 5183 – 000		1	DIODE, EP01C ダイオード	
D321	WA1 – 0178 – 000		1	DIODE, 1SS81 ダイオード	
D322	WA1 – 1124 – 000		1	DIODE, SHV – 02 ダイオード	
D323	WA1 – 1124 – 000		1	DIODE, SHV – 02 ダイオード	
D324	WA1 – 1124 – 000		1	DIODE, SHV – 02 ダイオード	
D325	WA1 – 1124 – 000		1	DIODE, SHV – 02 ダイオード	
D326	WA1 – 1124 – 000		1	DIODE, SHV – 02 ダイオード	
D327	WA1 – 1124 – 000		1	DIODE, SHV – 02 ダイオード	
D328	X65 – 5032 – 000		1	DIODE, 1S1588 ダイオード	
D329	WA1 – 5386 – 000		1	DIODE, EL 1Z ダイオード	
D332	X65 – 5032 – 000		1	DIODE, 1S1588 ダイオード	
D337	WA1 – 0522 – 000		1	DIODE, 1SS133 ダイオード	
D338	WA1 – 0474 – 000		1	DIODE, S5566B ダイオード	
D339	WA1 – 1124 – 000		1	DIODE, SHV – 02 ダイオード	
D340	WA1 – 1124 – 000		1	DIODE, SHV – 02 ダイオード	
D346	WA1 – 0474 – 000		1	DIODE, S5566B ダイオード	

COPYRIGHT © 1994 CANON INC.

FIGURE & KEY NO.	PART NUMBER	RANK	QTY	DESCRIPTION	SERIAL NUMBER / REMARKS
930 – D350	WA1 – 0522 – 000		1	DIODE, 1SS133 ダイオード	
D351	X65 – 5032 – 000		1	DIODE, 1S1588 ダイオード	
FB301	WE8 – 0040 – 000		1	CORE, FERRITE フェライト コア	
FB302	WE8 – 0040 – 000		1	CORE, FERRITE フェライト コア	
FB303	WE8 – 0040 – 000		1	CORE, FERRITE フェライト コア	
FU101	VD5 – 0241 – 601		1	FUSE, 250V, 1.6A ヒューズ	220/240V
	VD5 – 0252 – 501		1	FUSE, 2.5A 250V SLOW – BLOW ヒューズ	100/115V
	WD9 – 5001 – 000		1	HOLDER, FUSE ヒユーズ ホルダ	220/240V
FU102	VD5 – 0025 – 001		1	FUSE, 250V, 2.5A ヒューズ	220/240V
	VD5 – 0061 – 002		1	FUSE, 125V, 10A ヒューズ	100/115V
FU110	WD9 – 0045 – 000		1	HOLDER, FUSE ヒユーズ ホルダ	
FU111	WD9 – 0045 – 000		1	HOLDER, FUSE ヒユーズ ホルダ	
FU120	WD9 – 5001 – 000		1	HOLDER, FUSE ヒユーズ ホルダ	220/240V
FU121	WD9 – 5001 – 000		1	HOLDER, FUSE ヒユーズ ホルダ	220/240V
HIC101	FF2 – 8151 – 000		1	IC, IL – FF – 8151 IC	FC330 100V/PC330/330L
	FF2 – 8152 – 000		1	IC, IL – FF – 8152 IC	FC310 100V/PC310
	FH4 – 5445 – 000		1	IC, MC – 8470 IC	FC330 220/240V
	FH4 – 5446 – 000		1	IC, MC – 8690 IC	FC310 220/240V
J 1	FF2 – 7812 – 000		1	CABLE, HVAC HVAC ソクセン	
J 2	FF2 – 7813 – 000		1	CABLE, HVDC HVDC ソクセン	
J 3	FF2 – 7811 – 000		1	CABLE ソクセン	
J101	FH2 – 5949 – 000		1	CONNECTOR, 3P コネクタ	
J102	WS1 – 5198 – 000		1	CONNECTOR, 2P コネクタ	
J104	VS1 – 0470 – 014		1	CONNECTOR, 14P コネクタ	FC310/PC310
	VS1 – 0470 – 021		1	CONNECTOR, 21P コネクタ	FC330/PC330/PC330L
J110	VS1 – 5491 – 016		1	RECEPTACLE リセプタクル	
J301	VS1 – 1029 – 005		1	PIN ASSEMBLY, 5P ピン アセンブリ	
L101	FH7 – 9218 – 000		1	COIL, SC SC コイル	220/240V
	VL5 – 0390 – 016		1	FILTER, NOISE ノイズ フィルタ	100/115V
L102	FH7 – 9219 – 000		1	COIL, SU SU コイル	220/240V

COPYRIGHT © 1994 CANON INC.

FIGURE & KEY NO.	PART NUMBER	RANK	QTY	DESCRIPTION	SERIAL NUMBER / REMARKS
930 – L301	FH3 – 0637 – 000		1	INDUCTOR, E0013 – 3 インダクタ	100/115V
	FH3 – 0639 – 000		1	INDUCTOR インダクタ	220/240V
L302	FH7 – 9226 – 000		1	COIL, SN SN コイル	115V
	FH7 – 9237 – 000		1	INDUCTOR インダクタ	220/240V
	FH7 – 9238 – 000		1	COIL, SN SN コイル	100V
Q 1	WA4 – 5162 – 000		1	IC, NJM2082L IC	
Q 2	WA4 – 0433 – 000		1	IC, OP AMP, NJM2902N オペ アンプ	
Q119	WG8 – 5076 – 000		1	PHOTO – INTERRUPTER, SG206 フォトインタラプタ	
Q126	WG8 – 5178 – 000		1	IC, PHOTO – TRIAC, S21MD3TV フォト トライアック カプラ	
Q127	WA5 – 5011 – 000		1	TRIAC, TM1261 (I) トライアソク	
Q128	WA1 – 0934 – 000		1	DIODE BRIDGE, D2SBA60 ダイオード ブリッジ	
Q129	WA4 – 5094 – 000		1	IC, UPC78L05J – 2 IC	
Q130	WA2 – 0049 – 000		1	TRANSISTOR, 2SA952 トランジスタ	
Q132	WA2 – 0775 – 000		1	TRANSISTOR, RN2202 トランジスタ	
Q135	WA4 – 5171 – 000		1	IC, RST523F IC	
Q301	WA2 – 1527 – 000		1	FET, 2SK1317 FET	220/240V
	WA2 – 5006 – 000		1	FET, 2SK1202 FET	100/115V
Q302	WA4 – 0433 – 000		1	IC, OP AMP, NJM2902N オペ アンプ	
Q308	WA2 – 0831 – 000		1	TRANSISTOR, 2SC3834 トランジスタ	
Q310	WA2 – 5431 – 000		1	TRANSISTOR, 2SD1762 トランジスタ	
Q312	WA2 – 5424 – 000		1	TRANSISTOR, 2SC3531, M トランジスタ	
Q313	WA2 – 1348 – 000		1	TRANSISTOR, 2SD2088 トランジスタ	
Q314	WA4 – 5022 – 000		1	REGULATOR, BA178M05 レギユレータ	
Q315	WA2 – 1276 – 000		1	TRANSISTOR, 2SA1413 トランジスタ	
Q316	WA2 – 0317 – 000		1	TRANSISTOR, 2SA950 – Y トランジスタ	
Q319	WA2 – 0957 – 000		1	TRANSISTOR, 2SC3675 トランジスタ	
Q321	WA2 – 0957 – 000		1	TRANSISTOR, 2SC3675 トランジスタ	
Q325	WA2 – 0036 – 000		1	TRANSISTOR, 2SC2120Y トランジスタ	
Q326	WA4 – 5372 – 000		1	IC, LA6500 IC	
Q329	WA2 – 0775 – 000		1	TRANSISTOR, RN2202 トランジスタ	

COPYRIGHT © 1994 CANON INC.

FIGURE & KEY NO.	PART NUMBER	RANK	QTY	DESCRIPTION	SERIAL NUMBER / REMARKS
930 – Q330	WA2 – 0775 – 000		1	TRANSISTOR, RN2202 トランジスタ	
Q331	WA2 – 0775 – 000		1	TRANSISTOR, RN2202 トランジスタ	
Q335	WA2 – 0772 – 000		1	TRANSISTOR, RN1202 トランジスタ	
Q709	WA2 – 0124 – 000		1	TRANSISTOR, 2SC1815Y トランジスタ	
Q710	WA4 – 0269 – 000		1	IC, TIMER, HA17555PS IC	
Q712	WA2 – 0124 – 000		1	TRANSISTOR, 2SC1815Y トランジスタ	
Q713	WA2 – 0772 – 000		1	TRANSISTOR, RN1202 トランジスタ	
R 1	VR5 – 6411 – 003		1	RESISTOR, 100KOHM, 1/4W テイコウ	
R 3	VR5 – 6417 – 152		1	RESISTOR, 71.5KOHM, 1/4W テイコウ	
R 4	VR5 – 6411 – 742		1	RESISTOR, 17.4KOHM, 1/4W テイコウ	
R 5	VR5 – 0031 – 022		1	RESISTER, 10.2KOHM, 1/4W テイコウ	
R 6	VR5 – 9164 – 022		1	RESISTOR, 40.2KOHM, 1/4W テイコウ	
R 7	VR5 – 9166 – 653		1	RESISTOR, 665KOHM, 1/4W テイコウ	
R 8	VR5 – 3680 – 473		1	RESISTOR, 47KOHM, 1/4W テイコウ	
R 9	VR5 – 3680 – 473		1	RESISTOR, 47KOHM, 1/4W テイコウ	
R 13	VR5 – 3680 – 222		1	RESISTOR, 2.2KOHM, 1/4W テイコウ	
R 14	VR5 – 3680 – 471		1	RESISTOR, 470 OHM, 1/4W テイコウ	
R 15	VR5 – 3680 – 225		1	RESISTOR, 2.2MOHM, 1/4W テイコウ	
R 16	VR5 – 3680 – 242		1	RESISTOR, 2.4KOHM, 1/4W テイコウ	
R 18	VR5 – 6414 – 991		1	RESISTOR, 4.99KOHM, 1/4W テイコウ	
R 19	VR5 – 3680 – 472		1	RESISTOR, 4.7KOHM, 1/4W テイコウ	
R 21	VR5 – 3680 – 472		1	RESISTOR, 4.7KOHM, 1/4W テイコウ	
R 22	VR5 – 3680 – 103		1	RESISTOR, 10KOHM, 1/4W テイコウ	
R 29	VR5 – 3680 – 473		1	RESISTOR, 47KOHM, 1/4W テイコウ	
R 30	VR5 – 3680 – 225		1	RESISTOR, 2.2MOHM, 1/4W テイコウ	
R 31	VR5 – 3680 – 242		1	RESISTOR, 2.4KOHM, 1/4W テイコウ	
R 32	VR5 – 3680 – 471		1	RESISTOR, 470 OHM, 1/4W テイコウ	
R 33	VR5 – 6411 – 692		1	RESISTOR, 16.9KOHM, 1/4W テイコウ	
R 34	VR5 – 6417 – 501		1	RESISTOR, 7.5KOHM, 1/4W テイコウ	
R 35	VR5 – 3680 – 472		1	RESISTOR, 4.7KOHM, 1/4W テイコウ	

COPYRIGHT © 1994 CANON INC.

FIGURE & KEY NO.	PART NUMBER	RANK	Q'TY	DESCRIPTION	SERIAL NUMBER / REMARKS
930 – R165	VR1 – 1141 – 121		1	RESISTOR, 120 OHM, 1/4W テイコウ	
R180	VR1 – 1121 – 105		1	RESISTOR, 1MOHM, 1/2W テイコウ	220/240V
	VR1 – 1141 – 105		1	RESISTOR, 1MOHM, 1/4W テイコウ	100/115V
R181	VR5 – 3680 – 562		1	RESISTOR, 5.6KOHM, 1/4W テイコウ	
R183	VR1 – 1141 – 101		1	RESISTOR, 100 OHM, 1/4W テイコウ	
R184	VR5 – 2640 – 181		1	RESISTOR, 180 OHM, 1/4W テイコウ	100/115V
	VR5 – 2640 – 391		1	RESISTOR, 390 OHM, 1/4W テイコウ	220/240V
R186	VR5 – 3680 – 182		1	RESISTOR, 1.8KOHM, 1/4W テイコウ	
R198	VR5 – 3680 – 153		1	RESISTOR, 15KOHM, 1/4W テイコウ	
R301	VR1 – 1141 – 100		1	RESISTOR, 10 OHM, 1/4W テイコウ	
R302	VR5 – 6418 – 871		1	RESISTOR, 8.87KOHM, 1/4W テイコウ	
R303	VR5 – 6411 – 002		1	RESISTOR, 10KOHM, 1/4W テイコウ	
R304	VR5 – 6414 – 753		1	RESISTOR, 475KOHM, 1/4W テイコウ	
R305	VR5 – 6412 – 001		1	RESISTOR, 2KOHM, 1/4W テイコウ	
R307	VR5 – 6414 – 642		1	RESISTOR, 46.4KOHM, 1/4W テイコウ	
R308	VR5 – 6415 – 902		1	RESISTOR, 59KOHM, 1/4W テイコウ	
R309	VR5 – 3680 – 471		1	RESISTOR, 470 OHM, 1/4W テイコウ	
R310	VR5 – 3680 – 472		1	RESISTOR, 4.7KOHM, 1/4W テイコウ	
R314	VR1 – 1141 – 229		1	RESISTOR, 2.2 OHM, 1/4W テイコウ	
R316	VR7 – 0560 – 479		1	RESISTOR, 4.7 OHM, 1/4W テイコウ	
R320	VR1 – 1141 – 104		1	RESISTOR, 100KOHM, 1/4W テイコウ	
R321	VR1 – 1141 – 103		1	RESISTOR, 10KOHM, 1/4W テイコウ	
R323	VR5 – 3680 – 104		1	RESISTOR, 100KOHM, 1/4W テイコウ	
R327	VR5 – 3680 – 100		1	RESISTOR, 10 OHM, 1/4W テイコウ	
R328	VR7 – 0560 – 182		1	RESISTOR, 1.8KOHM, 1/2W テイコウ	
R332	RH6 – 3069 – 000		2	RESISTOR, 100MOHM, 1/2W テイコウ	
R336	VR7 – 0560 – 479		1	RESISTOR, 4.7 OHM, 1/4W テイコウ	
R337	VR7 – 0560 – 182		1	RESISTOR, 1.8KOHM, 1/2W テイコウ	
R343	VR5 – 3680 – 222		1	RESISTOR, 2.2KOHM, 1/4W テイコウ	
R350	FH4 – 9157 – 000		1	RESISTOR, 4MOHM, 1/4W テイコウ	

COPYRIGHT © 1994 CANON INC.

FIGURE & KEY NO.	PART NUMBER	RANK	QTY	DESCRIPTION	SERIAL NUMBER / REMARKS
930 – R351	VR1 – 1141 – 393		1	RESISTOR, 39KOHM, 1/4W テイコウ	100/115V
	VR1 – 1141 – 913		1	RESISTOR, 91KOHM, 1/4W テイコウ	220/240V
R352	VR9 – 5144 – 000		1	RESISTOR, 0.15 OHM, 1W テイコウ	
R353	VR1 – 1141 – 133		1	RESISTOR, 13KOHM, 1/4W テイコウ	
R355	FH4 – 9156 – 000		1	RESISTOR, 2MOHM, 1/2W テイコウ	
R356	VR1 – 1141 – 180		1	RESISTOR, 18 OHM, 1/4W テイコウ	
R357	VR1 – 1141 – 512		1	RESISTOR, 5.1KOHM, 1/4W テイコウ	
R359	VR5 – 3680 – 104		1	RESISTOR, 100KOHM, 1/4W テイコウ	
R360	VR5 – 3680 – 103		1	RESISTOR, 10KOHM, 1/4W テイコウ	
R363	VR1 – 1141 – 393		1	RESISTOR, 39KOHM, 1/4W テイコウ	100/115V
	VR1 – 1141 – 913		1	RESISTOR, 91KOHM, 1/4W テイコウ	220/240V
R364	VR5 – 3680 – 474		1	RESISTOR, 470KOHM, 1/8W テイコウ	
R367	VR5 – 3680 – 562		1	RESISTOR, 5.6KOHM, 1/4W テイコウ	
R368	VR1 – 1141 – 103		1	RESISTOR, 10KOHM, 1/4W テイコウ	
R369	VR1 – 1141 – 393		1	RESISTOR, 39KOHM, 1/4W テイコウ	100/115V
	VR1 – 1141 – 913		1	RESISTOR, 91KOHM, 1/4W テイコウ	220/240V
R370	VR7 – 0560 – 180		1	RESISTOR, 18 OHM, 1/2W テイコウ	
R371	VR7 – 0560 – 220		1	RESISTOR, 22 OHM, 1/2W テイコウ	
R372	VR1 – 1141 – 515		1	RESISTOR, 5.1MOHM, 1/4W テイコウ	
R373	VR1 – 1141 – 104		1	RESISTOR, 100KOHM, 1/4W テイコウ	
R374	VR1 – 1141 – 304		1	RESISTOR, 300KOHM, 1/4W テイコウ	
R375	VR1 – 1141 – 304		1	RESISTOR, 300KOHM, 1/4W テイコウ	
R376	VR1 – 1141 – 304		1	RESISTOR, 300KOHM, 1/4W テイコウ	
R377	VR1 – 1141 – 304		1	RESISTOR, 300KOHM, 1/4W テイコウ	
R379	VR9 – 5048 – 000		1	RESISTOR, 0.22 OHM, 1/4W テイコウ	
R381	RH6 – 3069 – 000		1	RESISTOR, 100MOHM, 1/2W テイコウ	
R382	VR1 – 1141 – 103		1	RESISTOR, 10KOHM, 1/4W テイコウ	
R384	VR5 – 3680 – 103		1	RESISTOR, 10KOHM, 1/4W テイコウ	
R385	VR5 – 3680 – 101		1	RESISTOR, 100 OHM, 1/4W テイコウ	
R386	VR5 – 6415 – 902		1	RESISTOR, 59KOHM, 1/4W テイコウ	

COPYRIGHT © 1994 CANON INC.

FIGURE & KEY NO.	PART NUMBER	RANK	QTY	DESCRIPTION	SERIAL NUMBER / REMARKS
930 – R388	VR5 – 3680 – 182		1	RESISTOR, 1.8KOHM, 1/4W テイコウ	
R389	VR5 – 7610 – 272		1	RESISTOR, 2.7KOHM, 3W テイコウ	
R390	VR1 – 1141 – 473		1	RESISTOR, 47KOHM, 1/4W テイコウ	
R397	VR5 – 6412 – 052		1	RESISTOR, 20.5KOHM, 1/4W テイコウ	
R400	VR5 – 3680 – 103		1	RESISTOR, 10KOHM, 1/4W テイコウ	
R401	VR5 – 3680 – 103		1	RESISTOR, 10KOHM, 1/4W テイコウ	
R402	VR5 – 6412 – 322		1	RESISTOR, 23.2KOHM, 1/4W テイコウ	
R403	VR5 – 6414 – 422		1	RESISTOR, 44.2KOHM, 1/4W テイコウ	
R404	VR5 – 6414 – 991		1	RESISTOR, 4.99KOHM, 1/4W テイコウ	
R405	VR1 – 1141 – 200		1	RESISTOR, 20 OHM, 1/4W テイコウ	
R409	VR5 – 6411 – 003		1	RESISTOR, 100KOHM, 1/4W テイコウ	
R412	VR5 – 6411 – 003		1	RESISTOR, 100KOHM, 1/4W テイコウ	
R414	VR5 – 3680 – 303		1	RESISTOR, 30KOHM, 1/4W テイコウ	
R417	VR5 – 3680 – 472		1	RESISTOR, 4.7KOHM, 1/4W テイコウ	
R418	VR5 – 3680 – 243		1	RESISTOR, 24KOHM, 1/4W テイコウ	
R419	VR5 – 3680 – 471		1	RESISTOR, 470 OHM, 1/4W テイコウ	
R420	VR5 – 7610 – 272		1	RESISTOR, 2.7KOHM, 3W テイコウ	
R421	VR7 – 2920 – 272		1	RESISTOR, 2.7KOHM, 3W テイコウ	
R426	VR5 – 6640 – 101		1	RESISTOR, 100 OHM, 2W テイコウ	
R427	VR7 – 2930 – 181		1	RESISTOR 180 OHM, 3W テイコウ	220/240V
	VR7 – 2930 – 681		1	RESISTOR, 680 OHM, 3W テイコウ	100/115V
R429	VR7 – 0560 – 220		1	RESISTOR, 22 OHM, 1/2W テイコウ	
R433	VR5 – 3680 – 103		1	RESISTOR, 10KOHM, 1/4W テイコウ	
R434	VR5 – 6413 – 162		1	RESISTOR, 31.6KOHM, 1/4W テイコウ	
R435	VR5 – 6411 – 742		1	RESISTOR, 17.4KOHM, 1/4W テイコウ	
R436	VR5 – 6411 – 473		1	RESISTOR, 147KOHM, 1/4W テイコウ	
R437	VR5 – 3680 – 222		1	RESISTOR, 2.2KOHM, 1/4W テイコウ	
R438	VR5 – 3680 – 103		1	RESISTOR, 10KOHM, 1/4W テイコウ	
R439	VR5 – 6411 – 001		1	RESISTOR, 1KOHM, 1/4W テイコウ	
R440	VR5 – 6414 – 642		1	RESISTOR, 46.4KOHM, 1/4W テイコウ	

COPYRIGHT © 1994 CANON INC.

FIGURE & KEY NO.	PART NUMBER	RANK	QTY	DESCRIPTION	SERIAL NUMBER / REMARKS
930 – R448	VR5 – 3680 – 103		1	RESISTOR, 10KOHM, 1/4W テイコウ	
R449	VR5 – 3680 – 101		1	RESISTOR, 100 OHM, 1/4W テイコウ	
R450	VR5 – 3680 – 101		1	RESISTOR, 100 OHM, 1/4W テイコウ	
R451	VR5 – 3680 – 104		1	RESISTOR, 100KOHM, 1/4W テイコウ	
R455	VR5 – 3680 – 473		1	RESISTOR, 49.9KOHM, 1/4W テイコウ	
R456	VR5 – 6414 – 992		1	RESISTOR, 44.2KOHM, 1/4W テイコウ	
R461	VR5 – 6419 – 091		1	RESISTOR, 9.09KOHM, 1/4W テイコウ	
R462	VR5 – 3680 – 103		1	RESISTOR, 10KOHM, 1/4W テイコウ	
R463	VR5 – 3680 – 511		1	RESISTOR, 510 OHM, 1/4W テイコウ	
R710	VR5 – 3680 – 151		1	RESISTOR, 150 OHM, 1/4W テイコウ	
R720	VR5 – 3680 – 392		1	RESISTOR, 3.9KOHM, 1/4W テイコウ	
R721	VR5 – 3680 – 152		1	RESISTOR, 1.5KOHM, 1/4W テイコウ	
R722	VR5 – 3680 – 242		1	RESISTOR, 2.4KOHM, 1/4W テイコウ	
R724	VR5 – 3680 – 242		1	RESISTOR, 2.4KOHM, 1/4W テイコウ	
R725	VR5 – 6411 – 822		1	RESISTOR, 18.2KOHM, 1/4W テイコウ	
R728	VR5 – 3680 – 225		1	RESISTOR, 2.2MOHM, 1/4W テイコウ	
R729	VR5 – 3680 – 103		1	RESISTOR, 10KOHM, 1/4W テイコウ	
R730	VR7 – 2920 – 202		1	RESISTOR 2KOHM, 3W テイコウ	220/240V
	VR7 – 2920 – 472		1	RESISTOR, 4.7KOHM, 3W テイコウ	100/115V
R731	VR5 – 3680 – 102		1	RESISTOR, 1KOHM, 1/4W テイコウ	
R738	VR5 – 1010 – 561		1	RESISTOR, 560 OHM, 1/2W テイコウ	
R739	VR5 – 1010 – 561		1	RESISTOR, 560 OHM, 1/2W テイコウ	
R740	VR5 – 3680 – 331		1	RESISTOR, 330 OHM, 1/4W テイコウ	
RL101	FH7 – 6197 – 000		1	RELAY リレー	
SQ101	X62 – 8249 – 000		1	SPARK QUENCHER, AU1201 スパーク キラー	
T101	FH3 – 0635 – 000		1	TRANSFORMER トランス	100/115V
	FH3 – 0636 – 000		1	TRANSFORMER トランス	220/240V
T301	FH3 – 0632 – 000		1	TRANSFORMER トランス	100/115V
	FH3 – 0633 – 000		1	TRANSFORMER トランス	220/240V
T302	FH3 – 0638 – 000		1	TRANSFORMER トランス	

COPYRIGHT © 1994 CANON INC.

FIGURE & KEY NO.	PART NUMBER	RANK	QTY	DESCRIPTION	SERIAL NUMBER / REMARKS
930 – T305	FH3 – 0640 – 000		1	TRANSFORMER トランス	100/115V
	FH3 – 0641 – 000		1	TRANSFORMER トランス	220/240V
T306	FH3 – 0642 – 000		1	TRANSFORMER トランス	
T307	FH3 – 0569 – 000		1	TRANSFORMER, INVERTER トランス	
T308	RH3 – 0083 – 000		1	TRANSFORMER トランス	
TH101	WA8 – 5001 – 000		1	THERMISTOR, 5D11 サーミスタ	100/115V
	WA8 – 5002 – 000		1	THERMISTOR, 16D – 9 サーミスタ	220/240V
VR102	VR7 – 2770 – 332		1	RESISTOR, VARIABLE, 3.3KOHM カヘン テイコウ	
VR301	VR7 – 2770 – 102		1	RESISTOR, VARIABLE, 1KOHM カヘン テイコウ	
X101	WK2 – 0516 – 000		1	OSCILLATOR, QUARTZ スイシヨウ シンドウシ	
ZD103	WA1 – 0822 – 000		1	DIODE, ZENER, HZS12A – 2 ツエナー ダイオード	
ZD104	WA1 – 0822 – 000		1	DIODE, ZENER, HZS12A – 2 ツエナー ダイオード	

COPYRIGHT © 1994 CANON INC.

FIGURE 940 CONTROL PANEL PCB ASSEMBLY(PC330/PC330L/FC330)
操作部回路基板（FC330）

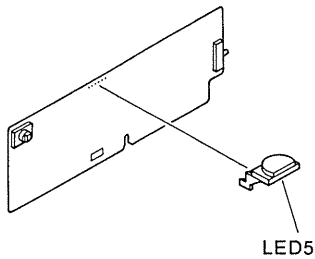

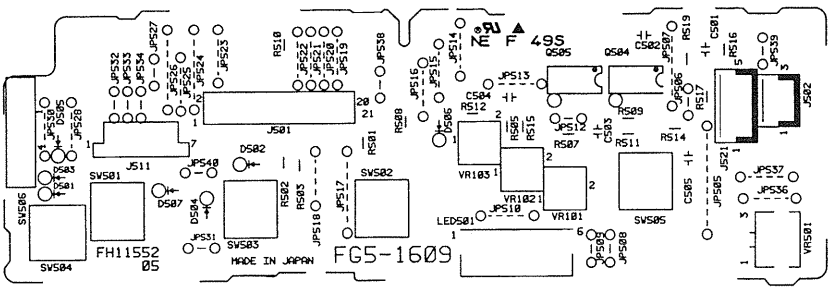

COPYRIGHT © 1994 CANON INC.
CANON FC310/330, PC310/330/330L REV.0 SEPT. 1992 PRINTED IN JAPAN (IMPRIME AU JAPON)

FIGURE & KEY NO.	PART NUMBER	RANK	QTY	DESCRIPTION	SERIAL NUMBER / REMARKS
940 –	FG5 – 1609 – 000		1	CONTROL PANEL PCB ASSEMBLY ソウサ ブ カイロ キバン	FC330/PC330/PC330L
C501	VC9 – 5047 – 000		1	CAPACITOR, 0.1UF, 50V コンデンサ	
C502	VC9 – 5047 – 000		1	CAPACITOR, 0.1UF, 50V コンデンサ	
C503	VC9 – 5047 – 000		1	CAPACITOR, 0.1UF, 50V コンデンサ	
C504	VC6 – 4360 – 104		1	CAPACITOR, 0.1UF, 50V コンデンサ	
C505	VC6 – 4360 – 104		1	CAPACITOR, 0.1UF, 50V コンデンサ	
D501	WA1 – 0522 – 000		1	DIODE, 1SS133 ダイオード	
D502	WA1 – 0522 – 000		1	DIODE, 1SS133 ダイオード	
D503	WA1 – 0522 – 000		1	DIODE, 1SS133 ダイオード	
D504	WA1 – 0522 – 000		1	DIODE, 1SS133 ダイオード	
D505	WA1 – 0522 – 000		1	DIODE, 1SS133 ダイオード	
D506	WA1 – 0522 – 000		1	DIODE, 1SS133 ダイオード	
D507	WA1 – 0522 – 000		1	DIODE, 1SS133 ダイオード	
J501	VS1 – 0373 – 021		1	CONNECTOR, 21P コネクタ	
J502	VS1 – 5517 – 003		1	CONNECTOR, 3P コネクタ	
J511	VS1 – 5600 – 007		1	CONNECTOR, 7P MALE コネクタ (オス)	
J521	VS1 – 5517 – 005		1	CONNECTOR, 5P コネクタ	
LED501	FH6 – 3332 – 000		1	LED, SEL – 664 LED	
Q504	WA4 – 0367 – 000		1	IC, OP AMP, UPC358C IC	
Q505	WA4 – 0367 – 000		1	IC, OP AMP, UPC358C IC	
R501	VR5 – 3680 – 680		1	RESISTOR, 68 OHM 1/4W テイコウ	
R502	VR5 – 3680 – 680		1	RESISTOR, 68 OHM 1/4W テイコウ	
R503	VR5 – 3680 – 680		1	RESISTOR, 68 OHM 1/4W テイコウ	
R505	VR5 – 3680 – 823		1	RESISTOR, 82KOHM, 1/4W テイコウ	
R507	VR5 – 3680 – 303		1	RESISTOR, 30KOHM, 1/4W テイコウ	
R508	VR5 – 3680 – 333		1	RESISTOR, 33KOHM, 1/4W テイコウ	
R509	VR5 – 3680 – 103		1	RESISTOR, 10KOHM, 1/4W テイコウ	
R510	VR5 – 3680 – 472		1	RESISTOR, 4.7KOHM, 1/4W テイコウ	
R511	VR5 – 3680 – 103		1	RESISTOR, 10KOHM, 1/4W テイコウ	
R512	VR5 – 3680 – 103		1	RESISTOR, 10KOHM, 1/4W テイコウ	

COPYRIGHT © 1994 CANON INC.

FIGURE & KEY NO.	PART NUMBER	RANK	QTY	DESCRIPTION	SERIAL NUMBER / REMARKS
940 – R514	VR5 – 3680 – 103		1	RESISTOR, 10KOHM, 1/4W テイコウ	
R515	VR5 – 3680 – 223		1	RESISTOR, 22KOHM, 1/4W テイコウ	
R516	VR5 – 6414 – 221		1	RESISTOR, 4.22KOHM, 1/4W テイコウ	
R517	VR5 – 6411 – 001		1	RESISTOR, 1KOHM, 1/4W テイコウ	
R519	VR5 – 3680 – 101		1	RESISTOR, 100 OHM, 1/4W テイコウ	
SW501	WC2 – 5068 – 000		1	SWITCH, PUSHBUTTON プッシュ スイッチ	
SW502	WC2 – 5068 – 000		1	SWITCH, PUSHBUTTON プッシュ スイッチ	
SW503	WC2 – 5068 – 000		1	SWITCH, PUSHBUTTON プッシュ スイッチ	
SW504	WC2 – 5068 – 000		1	SWITCH, PUSHBUTTON プッシュ スイッチ	
SW505	WC2 – 5068 – 000		1	SWITCH, PUSHBUTTON プッシュ スイッチ	
SW506	WC3 – 5038 – 000		1	SWITCH, SLIDE スライド スイッチ	
VR101	VR7 – 2770 – 103		1	RESISTOR, VARIABLE, 10KOHM カヘン テイコウ	
VR102	VR7 – 2770 – 104		1	RESISTOR, VARIABLE, 100KOHM カヘン テイコウ	
VR103	VR7 – 2770 – 224		1	RESISTOR, VARIABLE, 220KOHM カヘン テイコウ	
VR501	VR9 – 3619 – 000		1	VARIABLE RESISTOR, 10KOHM カヘン テイコウ	

COPYRIGHT © 1994 CANON INC.
CANON FC310/330, PC310/330/330L REV.1 OCT. 1994 PRINTED IN JAPAN (IMPRIME AU JAPON)

FIGURE 940A CONTROL PANEL PCB ASSEMBLY(PC310/FC310)
操作部回路基板（FC310）

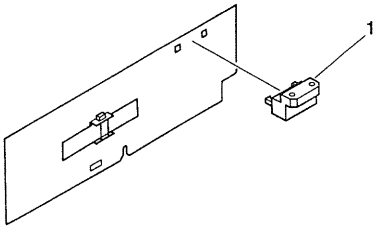

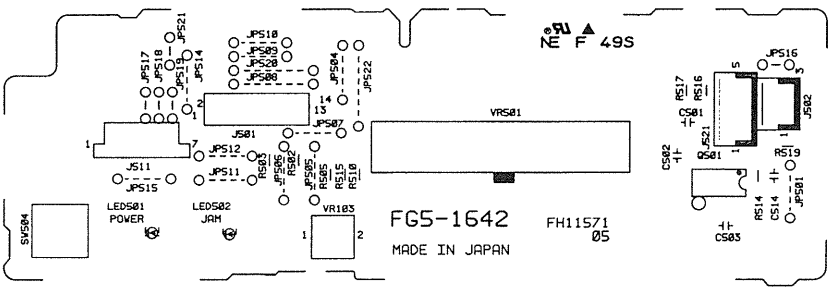

 COPYRIGHT © 1994 CANON INC. CANON FC310/330, PC310/330/330L REV.0 SEPT. 1992 PRINTED IN JAPAN (IMPRIME AU JAPON)

FIGURE & KEY NO.	PART NUMBER	RANK	QTY	DESCRIPTION	SERIAL NUMBER / REMARKS
940A –	FG5 – 1642 – 000		1	CONTROL PANEL PCB ASSEMBLY ソウサ ブ カイロ キバン	FC310/PC310
1	FB1 – 8855 – 000		1	HOLDER, LED LED ホルダ	
C501	VC9 – 5047 – 000		1	CAPACITOR, 0.1UF, 50V コンデンサ	
C502	VC9 – 5047 – 000		1	CAPACITOR, 0.1UF, 50V コンデンサ	
C503	VC6 – 4360 – 104		1	CAPACITOR, 0.1UF, 50V コンデンサ	
C504	VC6 – 4360 – 104		1	CAPACITOR, 0.1UF, 50V コンデンサ	
J501	VS1 – 0373 – 014		1	CONNECTOR, 14P コネクタ	
J502	VS1 – 5517 – 003		1	CONNECTOR, 3P コネクタ	
J511	VS1 – 5600 – 007		1	CONNECTOR, 7P MALE コネクタ (オス)	
J521	VS1 – 5517 – 005		1	CONNECTOR, 5P コネクタ	
LED501	WG1 – 5199 – 000		1	LED, SLR – 34MG LED	
LED502	WG1 – 5198 – 000		1	LED, SLR – 34DU LED	
Q501	WA4 – 0367 – 000		1	IC, OP AMP, UPC358C IC	
R502	VR5 – 3680 – 221		1	RESISTOR, 220 OHM, 1/4W テイコウ	
R503	VR5 – 3680 – 181		1	RESISTOR, 180 OHM, 1/4W テイコウ	
R505	VR5 – 3680 – 823		1	RESISTOR, 82KOHM, 1/4W テイコウ	
R510	VR5 – 3680 – 472		1	RESISTOR, 4.7KOHM, 1/4W テイコウ	
R514	VR5 – 3680 – 103		1	RESISTOR, 10KOHM, 1/4W テイコウ	
R515	VR5 – 3680 – 223		1	RESISTOR, 22KOHM, 1/4W テイコウ	
R516	VR5 – 6414 – 221		1	RESISTOR, 4.22KOHM, 1/4W テイコウ	
R517	VR5 – 6411 – 001		1	RESISTOR, 1KOHM, 1/4W テイコウ	
R519	VR5 – 3680 – 101		1	RESISTOR, 100 OHM, 1/4W テイコウ	
SW504	WC2 – 5068 – 000		1	SWITCH, PUSHBUTTON プッシュ スイッチ	
VR103	VR7 – 2770 – 224		1	RESISTOR, VARIABLE, 220KOHM カヘン テイコウ	
VR501	VR5 – 6660 – 103		1	RESISTOR, VARIABLE, 10KOHM カヘン テイコウ	

COPYRIGHT © 1994 CANON INC.

FIGURE 950 DELIVERY SENSOR PCB ASSEMBLY
排紙検知回路基板

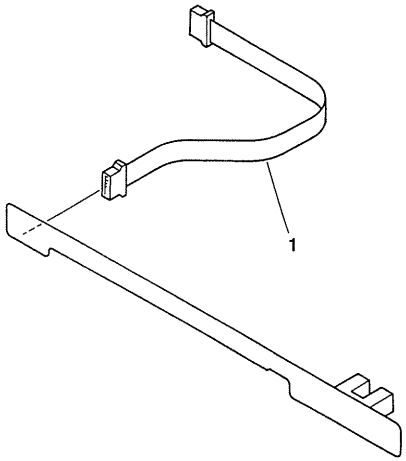

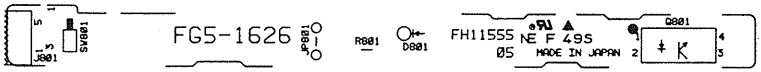

FIGURE & KEY NO.	PART NUMBER	RANK	Q'TY	DESCRIPTION	SERIAL NUMBER / REMARKS
950 –	FG5 – 1626 – 000		1	DELIVERY SENSOR PCB ASSEMBLY ハイシ ケンチ カイロ キバン	
1	FF2 – 7825 – 000		1	CABLE, DELIVERY SENSOR ハイシ センサ ソクセン	
D801	WA1 – 0522 – 000		1	DIODE, 1SS133 ダイオード	
Q801	WG8 – 5076 – 000		1	PHOTO – INTERRUPTER, SG206 フォトインタラプタ	
R801	VR5 – 3680 – 121		1	RESISTOR, 120 OHM, 1/4W テイコウ	
SW801	WC2 – 0096 – 000		1	SWITCH スイツチ	

COPYRIGHT © 1994 CANON INC.

FIGURE 960 RELAY PCB ASSEMBLY
中継回路基板

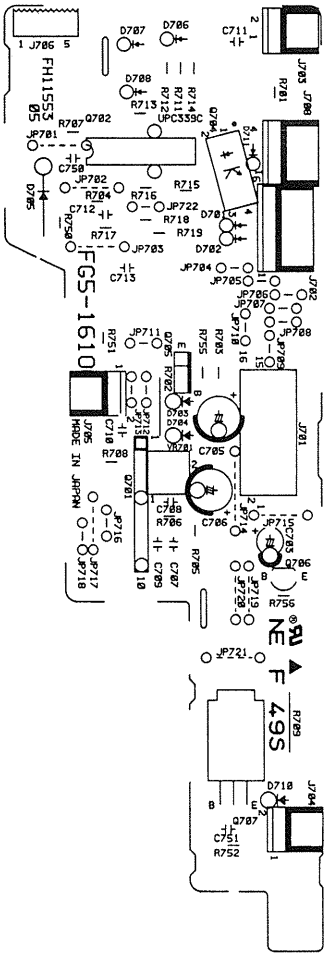

COPYRIGHT © 1994 CANON INC.
CANON FC310/330, PC310/330/330L REV.0 SEPT. 1992 PRINTED IN JAPAN (IMPRIME AU JAPON)

FIGURE & KEY NO.	PART NUMBER	RANK	QTY	DESCRIPTION	SERIAL NUMBER / REMARKS
960 –	FG5 – 1610 – 000		1	RELAY PCB ASSEMBLY チュウケイ カイロ キバン	
C703	VC5 – 2980 – 475		1	CAPACITOR, 4.7UF, 50V コンデンサ	
C705	VC5 – 1980 – 106		1	CAPACITOR, 10UF, 35V コンデンサ	
C706	VC5 – 2970 – 106		1	CAPACITOR, 10UF, 16V コンデンサ	
C707	VC9 – 5047 – 000		1	CAPACITOR, 0.1UF, 50V コンデンサ	
C708	VC6 – 0210 – 103		1	CAPACITOR, 0.01UF, 50V コンデンサ	
C709	VC9 – 5047 – 000		1	CAPACITOR, 0.1UF, 50V コンデンサ	
C710	VC5 – 1890 – 103		1	CAPACITOR, 0.01UF, 50V コンデンサ	
C711	VC7 – 8870 – 183		1	CAPACITOR, 0.018UF, 50V コンデンサ	
C712	VC7 – 7040 – 102		1	CAPACITOR, 1000PF, 50V コンデンサ	
C713	VC7 – 7420 – 472		1	CAPACITOR, 4700PF, 50V コンデンサ	
C750	VC9 – 5047 – 000		1	CAPACITOR, 0.1UF, 50V コンデンサ	
C751	VC7 – 7040 – 102		1	CAPACITOR, 1000PF, 50V コンデンサ	
D701	WA1 – 0522 – 000		1	DIODE, 1SS133 ダイオード	
D702	WA1 – 0522 – 000		1	DIODE, 1SS133 ダイオード	
D703	WA1 – 5222 – 000		1	DIODE, 1SR139 – 100 ダイオード	
D704	WA1 – 5222 – 000		1	DIODE, 1SR139 – 100 ダイオード	
D705	WA1 – 5349 – 000		1	DIODE, RU3YX ダイオード	
D706	WA1 – 0522 – 000		1	DIODE, 1SS133 ダイオード	
D707	WA1 – 0522 – 000		1	DIODE, 1SS133 ダイオード	
D708	WA1 – 0522 – 000		1	DIODE, 1SS133 ダイオード	
D710	WA1 – 5222 – 000		1	DIODE, 1SR139 – 100 ダイオード	
D711	WA1 – 0522 – 000		1	DIODE, 1SS133 ダイオード	
J701	VS1 – 5491 – 016		1	RECEPTACLE リセプタクル	
J702	VS1 – 1029 – 006		1	PIN ASSEMBLY, 6P ピン アセンブリ	
J703	VS1 – 1029 – 002		1	PIN ASSEMBLY, 2P ピン アセンブリ	
J704	VS1 – 1029 – 002		1	PIN ASSEMBLY, 2P ピン アセンブリ	
J705	VS1 – 1029 – 002		1	PIN ASSEMBLY, 2P ピン アセンブリ	
J706	FF2 – 7826 – 000		1	CABLE, MOTOR モータ ソクセン	
J708	VS1 – 1029 – 004		1	PIN ASSEMBLY, 4P ピン アセンブリ	

COPYRIGHT © 1994 CANON INC.

FIGURE & KEY NO.	PART NUMBER	RANK	Q'TY	DESCRIPTION	SERIAL NUMBER / REMARKS
960 – Q701	WA4 – 0558 – 000		1	IC, M51971L IC	
Q702	WA4 – 0041 – 000		1	IC, UPC339C IC	
Q704	WG8 – 5076 – 000		1	PHOTO – INTERRUPTER, SG206 フォトインタラプタ	
Q705	WA2 – 5422 – 000		1	TRANSISTOR, 2SB963 トランジスタ	
Q706	WA2 – 0124 – 000		1	TRANSISTOR, 2SC1815Y トランジスタ	
Q707	WA2 – 1434 – 000		1	TRANSISTOR, 2SD1593 トランジスタ	
R701	VR5 – 3680 – 121		1	RESISTOR, 120 OHM, 1/4W テイコウ	
R702	VR5 – 4150 – 680		1	RESISTOR, 68OHM, 2W テイコウ	
R703	VR5 – 3680 – 223		1	RESISTOR, 22KOHM, 1/4W テイコウ	
R704	VR5 – 3680 – 103		1	RESISTOR, 10KOHM, 1/4W テイコウ	
R705	VR5 – 3680 – 473		1	RESISTOR, 47KOHM, 1/4W テイコウ	
R706	VR5 – 3680 – 513		1	RESISTOR, 51KOHM, 1/4W テイコウ	
R707	VR5 – 3680 – 103		1	RESISTOR, 10KOHM, 1/4W テイコウ	
R708	VR5 – 3680 – 472		1	RESISTOR, 4.7KOHM, 1/4W テイコウ	
R709	VR9 – 5088 – 000		1	RESISTOR, 0.68OHM, 2W テイコウ	
R711	VR5 – 3680 – 513		1	RESISTOR, 51KOHM, 1/4W テイコウ	
R712	VR5 – 3680 – 393		1	RESISTOR, 39KOHM, 1/4W テイコウ	
R713	VR5 – 3680 – 472		1	RESISTOR, 4.7KOHM, 1/4W テイコウ	
R714	VR5 – 3680 – 241		1	RESISTOR, 240 OHM, 1/4W テイコウ	
R715	VR5 – 3680 – 102		1	RESISTOR, 1KOHM, 1/4W テイコウ	
R716	VR5 – 3680 – 203		1	RESISTOR, 20KOHM, 1/4W テイコウ	
R717	VR5 – 3680 – 472		1	RESISTOR, 4.7KOHM, 1/4W テイコウ	
R718	VR5 – 3680 – 103		1	RESISTOR, 10KOHM, 1/4W テイコウ	
R719	VR5 – 3680 – 104		1	RESISTOR, 100KOHM, 1/4W テイコウ	
R725	VR5 – 3680 – 222		1	RESISTOR, 4.7KOHM, 1/4W テイコウ	
R750	VR5 – 3680 – 472		1	RESISTOR, 4.7KOHM, 1/4W テイコウ	
R751	VR5 – 3680 – 222		1	RESISTOR, 2.2KOHM, 1/4W テイコウ	
R755	VR5 – 3680 – 473		1	RESISTOR, 47KOHM, 1/4W テイコウ	
R756	VR5 – 3680 – 103		1	RESISTOR, 10KOHM, 1/4W テイコウ	
VR701	VR7 – 2770 – 153		1	RESISTOR, VARIABLE, 15KOHM カヘン テイコウ	

COPYRIGHT © 1994 CANON INC.

FIGURE 990 INTENSITY/AE SENSOR PCB ASSEMBLY
光量／AE センサ回路基板

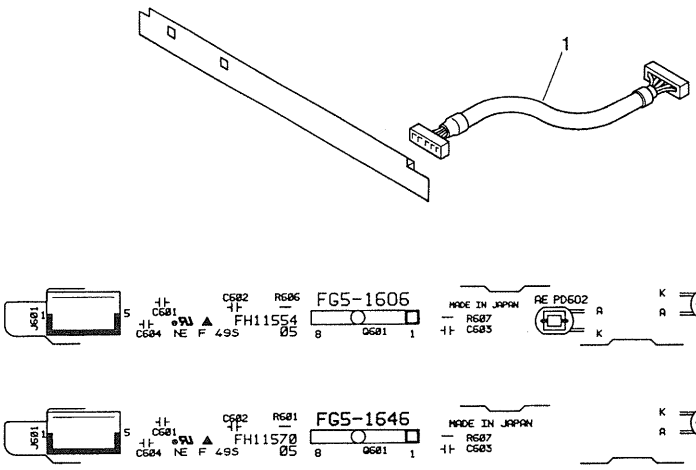

FIGURE & KEY NO.	PART NUMBER	RANK	QTY	DESCRIPTION	SERIAL NUMBER / REMARKS
990 –	FG5 – 1606 – 000		1	INTENSITY/AE SENSOR PCB ASS'Y コウリョウ/AE センサ カイロ キバン	FC330/PC330/PC330L
	FG5 – 1646 – 000		1	INTENSITY/AE SENSOR PCB ASS'Y コウリョウ/AE センサ カイロ キバン	FC310/PC310
1	FF2 – 7815 – 000		1	CABLE, INTENSITY チョウコウ ソクセン	
C601	VC9 – 5047 – 000		2	CAPACITOR, 0.1UF, 50V コンデンサ	
C602	VC7 – 7040 – 102		1	CAPACITOR, 1000PF, 50V コンデンサ	
C603	VC9 – 1095 – 000		1	CAPACITOR, 0.01UF, 50V コンデンサ	FC330/PC330/PC330L
	VC9 – 5047 – 000		1	CAPACITOR, 0.1UF, 50V コンデンサ	FC310/PC310
C604	VC9 – 5047 – 000		1	CAPACITOR, 0.1UF, 50V コンデンサ	FC330/PC330/PC330L
J601	VS1 – 5517 – 005		1	CONNECTOR, 5P コネクタ	
PD601	WG3 – 0055 – 000		1	PHOTO – DIODE, BS520 フォト ダイオード	
PD602	WG3 – 5026 – 000		2	PHOTO – DIODE, SPD – 71AF フォト ダイオード	FC330/PC330/PC330L
Q601	WA4 – 5162 – 000		1	IC, NJM2082L IC	
R601	VR5 – 6411 – 003		1	RESISTOR, 100KOHM, 1/4W テイコウ	FC310/PC310
R606	VR5 – 6411 – 003		1	RESISTOR, 100KOHM, 1/4W テイコウ	FC330/PC330/PC330L
R607	VR5 – 6411 – 004		1	RESISTOR, 1MOHM, 1/4W テイコウ	FC330/PC330/PC330L

COPYRIGHT © 1994 CANON INC.

FIGURE B LIST OF CONNECTORS
コネクター覧

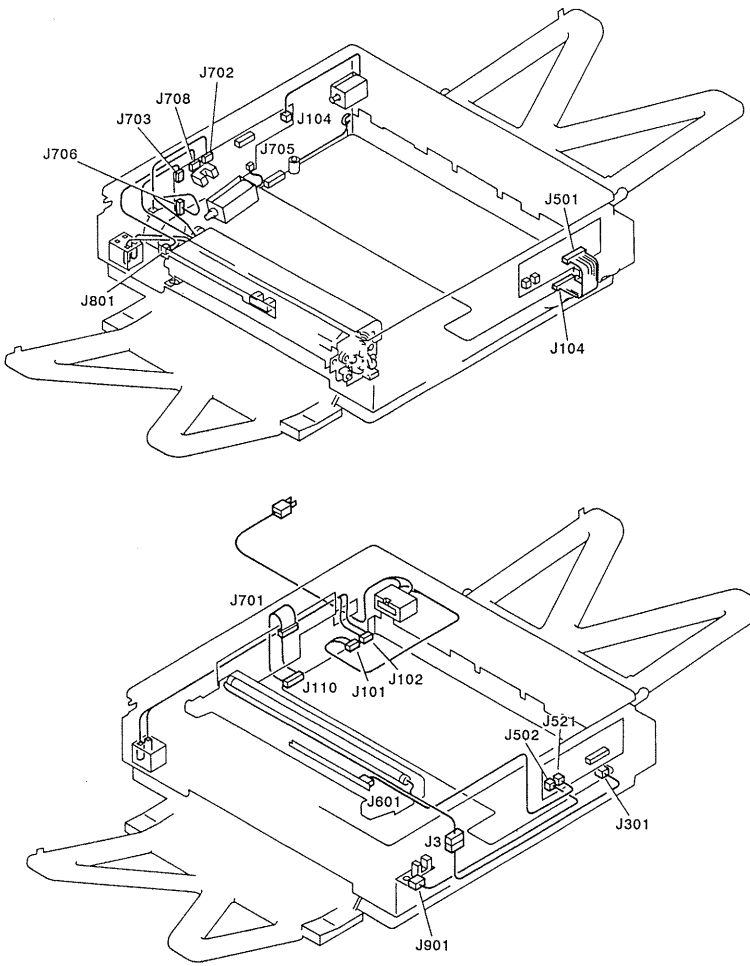

COPYRIGHT © 1994 CANON INC.
CANON FC310/330, PC310/330/330L REV.1 OCT. 1994 PRINTED IN JAPAN (IMPRIME AU JAPON)

FIGURE & KEY NO.	PART NUMBER	RANK	QTY	DESCRIPTION	SERIAL NUMBER / REMARKS
B –	NPN		RF	LIST OF CONNECTORS コネクタ イチラン	
J 3	NPN			SCANNING LAMP ゲンコウ ショウメイ ランプ	FL1
	VS1 – 0842 – 005		1	CONNECTOR, 5P, FEMALE コネクタ (メス)	
	VS1 – 5057 – 005		1	CONNECTOR, SNAP TIGHT チュウケイ コネクタ	
J101	PCB			DC CTL/DC PWR DC コントローラ/DC デンゲン カイロ キバン	
	VS3 – 5002 – 004		1	CONNECTOR, 4P, FEMALE コネクタ (メス)	
	WS3 – 1226 – 000		2	CONTACT, 18 – 22AWG コンタクト	
J102	PCB			DC CTL/DC PWR DC コントローラ/DC デンゲン カイロ キバン	
	VS3 – 5002 – 003		1	CONNECTOR, PCB, 3P, FEMALE コネクタ (メス)	
	WS3 – 1226 – 000		1	CONTACT, 18 – 22AWG コンタクト	
J104	FH9 – 0442 – 000		1	CABLE, FLAT フラット ケーブル	PC330/PC330L/FC330
	FH9 – 0440 – 000		1	CABLE, FLAT フラットケーブル	PC310/FC310
	PCB			DC CTL/DC PWR DC コントローラ/DC デンゲン カイロ キバン	
J110	FH9 – 0441 – 000		1	CABLE, FLAT フラット ケーブル	
	PCB			DC CTL/DC PWR DC コントローラ/DC デンゲン カイロ キバン	
J301	PCB			DC CTL/DC PWR DC コントロール/DC デンゲン カイロ キバン	
	VS1 – 0842 – 005		1	CONNECTOR, 5P, FEMALE コネクタ (メス)	
J501	FH9 – 0440 – 000		1	CABLE, FLAT フラットケーブル	PC310/FC310
	FH9 – 0442 – 000		1	CABLE, FLAT フラット ケーブル	PC330/PC330L/FC330
	PCB			CONTROL PANEL ソウサ ブ カイロ キバン	
J502	PCB			CONTROL PANEL ソウサ ブ カイロ キバン	
	VS1 – 0842 – 003		1	CONNECTOR, 3P, FEMALE コネクタ (メス)	
J521	PCB			CONTROL PANEL ソウサ ブ カイロ キバン	
	VS3 – 5009 – 005		1	CONNECTOR, 5P, FEMALE コネクタ (メス)	
	WS3 – 5249 – 000		10	SOCKET CONTACT ソケット コンタクト	
J601	PCB			INTENSITY/AE SENSOR コウリョウ/AE センサ カイロ キバン	
	VS3 – 5009 – 005		1	CONNECTOR, 5P, FEMALE コネクタ (メス)	
	WS3 – 5249 – 000		10	SOCKET CONTACT ソケット コンタクト	
J701	FH9 – 0441 – 000		1	CABLE, FLAT フラット ケーブル	
	PCB			RELAY チュウケイ カイロ キバン	

COPYRIGHT © 1994 CANON INC.

FIGURE & KEY NO.	PART NUMBER	RANK	QTY	DESCRIPTION	SERIAL NUMBER / REMARKS
B – J702	NPN			FIXING HEATER THERMAL SENSOR テイチャク ヒータ オンド ケンチ	TH1
	PCB			RELAY チュウケイ カイロ キバン	
J703	NPN			HEATER END THERMAL SENSOR テイチャク ヒータ タンブ オンド ケンチ	TH2
	PCB			RELAY チュウケイ カイロ キバン	
J704	NPN			PICK – UP/REGISTRATION SOLENOID キュウシ/レジスト ソレノイド	SL1
	PCB			RELAY チュウケイ カイロ キバン	
J705	NPN			COPYBOARD DRIVE SOLENOID ゲンコウ ダイ クドウ ソレノイド	SL2
	PCB			RELAY チュウケイ カイロ キバン	
J706	NPN			MAIN MOTOR メイン モータ	M1
	PCB			RELAY チュウケイ カイロ キバン	
J708	PCB			RELAY チュウケイ カイロ キバン	
	VS1 – 0842 – 004		1	CONNECTOR, 4P, FEMALE コネクタ (メス)	
J801	PCB			DELIVERY SENSOR ハイシ センサ カイロ キバン	
	VS1 – 0978 – 004		1	CONNECTOR, 4P, MALE コネクタ (オス)	
J901	PCB			FIXING FILM SENSOR テイチャク フィルム センサ カイロ キバン	
	VS1 – 0978 – 003		1	CONNECTOR, 3P, MALE コネクタ (オス)	

COPYRIGHT © 1994 CANON INC.

C LIST OF STANDARD FASTENERS
機械標準部品一覧表

Ⅰ. SCREWS C-2
A. Machine screws (for precision use) C-3
B. Pan head machine screws C-3
E. Binding head machine screws C-3
F. Flat head machine screws C-3
G. Self-tapping screws C-3
H. Pan head machine screws with captive spring washer C-3
K. Washer head machine screws C-4
L. Hex socket setscrews and socket head cap screws C-4
Ⅱ. NUTS C-4
M. Hexagon nuts C-4
Ⅲ. WASHERS AND SHIM WASHERS C-5
N. S &T. Shim washers C-5
U. Plain Washers, spring washers & toothed lock washers C-6
Ⅳ. RETAINING RINGS C-7
V. E rings C-7
W. Grip rings C-7
X. C rings C-8
Ⅴ. PINS C-9
Y. Spring and dowel pins C-9
Ⅵ. SPACERS C-9
Z. Spacers C-9

Ⅰ. ネジ C-2
A. 精密機器用小ネジ C-3
B. ナベ小ネジ C-3
E. バインド小ネジ C-3
F. サラ小ネジ C-3
G. タッピンネジ C-3
H. バネ座金付き十字ナベ小ネジ C-3
K. TP小ネジ C-4
L. 六角穴付き止めネジおよび六角穴付きボルト C-4
Ⅱ. ナット C-4
M. 六角ナット C-4
Ⅲ. ワッシャ C-5
N. S & T. 標準ワッシャ C-5
U. 平座金、バネ座金および歯付き座金 C-6
Ⅳ. 止め輪 C-7
V. E形止め輪 C-7
W. グリップ止め輪 C-7
X. C形止め輪 C-8
Ⅴ. ピン C-9
Y. スプリングピンおよび平行ピン C-9
Ⅵ. スペーサ C-9
Z. スペーサ C-9

COPYRIGHT © 1994 CANON INC.

I. SCREWS
ネジ

How to read Part Numbers
部品番号の見方

Screws (except socket head cap screws)
ネジ（六角穴付ボルトを除く）

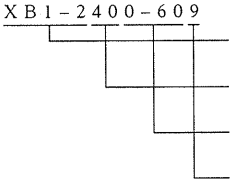

Classification symbol 類別番号	Binding head machine screw バインドネジ
Nominal diameter (d) 呼び径（d）	M4.0
Length (ℓ) 長さ（ℓ）	6.0mm
Material and surface treatment 材料および表面処理	Steel (black zinc plated) See table 1. 鋼材（黒色亜鉛メッキ） 表1参照

Socket head cap screws
六角穴付ボルト

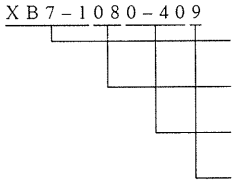

Classification symbol 類別番号	Socket head cap screw 六角穴付きボルト
Nominal diameter (d) 呼び径（d）	M8
Length (ℓ) 長さ（ℓ）	40mm
Material and surface treatment 材料および表面処理	Steel (black zinc plated) See table 1. 鋼材（黒色亜鉛メッキ） 表1参照

Material and surface treatment

No.	Material	Surface treatment	Color
1	Stainless	Blackened	Black
2		Without surface treatment	White
3	Brass	Nickel plated	White
4		Black nickel plated	Black
5	Steel	Zinc plated	Yellow
6		Nickel and chrome plated	White
7		Nickel plated	White
8		Phosphated	Black
9		Black zinc plated	Black

Table 1

材料および表面処理

番号	材質	表面処理	色
1	ステンレス	黒着色	黒
2		なし	白
3	黄銅	ニッケルメッキ	白
4		黒色ニッケルメッキ	黒
5	鋼	亜鉛メッキ	黄
6		ニッケルクロムメッキ	白
7		ニッケルメッキ	白
8		鉄鋼燐酸塩被膜	黒
9		黒色亜鉛メッキ	黒

表 1

COPYRIGHT © 1994 CANON INC.
STANDARD FASTENERS REV.0 FEB. 1992 PRINTED IN JAPAN (IMPRIME AU JAPON)

A. MACHINE SCREWS (FOR PRECISION USE)
精密機器用小ネジ

Pan head machine screws
ナベ小ネジ

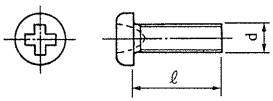

Flat head machine screws
サラ小ネジ

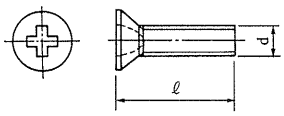

B. PAN HEAD MACHINE SCREWS
ナベ小ネジ

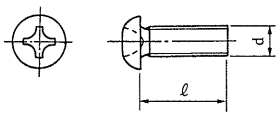

E. BINDING HEAD MACHINE SCREWS
バインド小ネジ

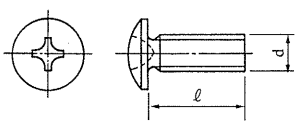

F. FLAT HEAD MACHINE SCREWS
サラ小ネジ

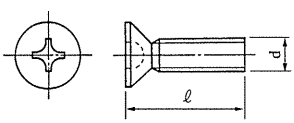

G. SELF-TAPPING SCREWS
タッピンネジ

Pan head self-tapping screws
ナベタッピンネジ

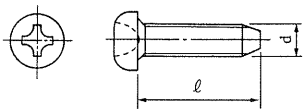

Binding head self-tapping screws
バインドタッピンネジ

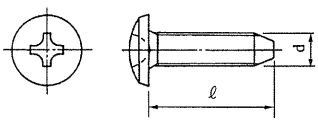

Flat head self-tapping screws
サラタッピンネジ

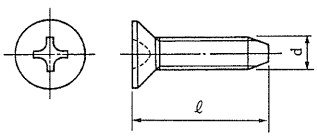

H. PAN HEAD MACHINE SCREWS WITH CAPTIVE SPRING WASHER
バネ座金付き十字ナベ小ネジ

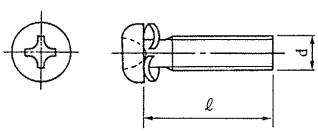

COPYRIGHT © 1994 CANON INC.

K. WASHER HEAD MACHINE SCREWS
TP小ネジ

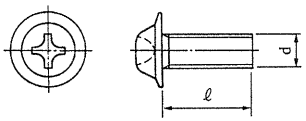

L. HEX SOCKET SETSCREWS AND SOCKET HEAD CAP SCREWS
六角穴付き止めネジおよび六角穴付きボルト

Hex socket setscrews
六角穴付き止めネジ

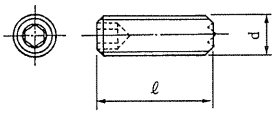

Socket head cap screws
六角穴付きボルト

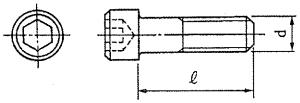

II. NUTS
ナット

M. HEXAGON NUTS
六角ナット

class 1
1 種

class 3
3 種

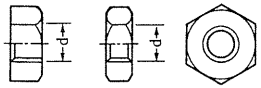

How to read Part Numbers
部品番号の見方

X B 7 – 2 1 0 0 – 3 0 9

Nominal diameter (d) ... M3
呼び径 (d)

Hexagon nut
六角ナット

Material and surface treatment ..... Steel (black zinc plated)
材料および表面処理 鋼材 (黒色亜鉛メッキ)

XB7 – 210 .... class 1
1種
XB7 – 220 .... class 3
3種

COPYRIGHT © 1994 CANON INC.
STANDARD FASTENERS REV.0 FEB. 1992 PRINTED IN JAPAN (IMPRIME AU JAPON)

III. WASHERS AND SHIM WASHERS
ワッシャ

N, S&T. SHIM WASHERS
標準ワッシャ

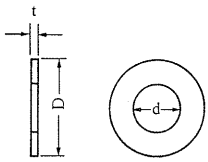

How to read Part Numbers
部品番号の見方

XD1－1102－625

- Shim washer 標準ワッシャ
- Inner diameter (d) ... 2.6mm 内径（d）
- Outer diameter (D)... Class 2 (See table 2) 外径（D） 2種（表2参照）
- Thickness code (t) ... 0.5mm 板厚番号（t） See table 3 表3参照

＊ Material ：Brass
材 料 ：黄 銅

d (mm)	D (mm)		
	Class 1 1種	Class 2 2種	Class 3 3種
1.5	－	2.6	3.2
1.8	2.7	3.1	3.7
2.1	3.2	3.6	4.2
2.3	3.6	4	4.6
2.6	4	4.4	5
3.1	4.6	5	5.6
3.6	5.4	5.8	6.4
4.1	5.7	6.6	8
4.6	6.4	7.4	9
5.2	7.2	8.2	10
5.7	7.8	9	11
6.2	8.5	9.8	12
6.7	9.2	10.5	13
7.2	10	11.4	14
7.7	10.6	12.2	15
8.2	11.4	13	16
8.7	12	13.8	17
9.2	12.8	14.6	18
9.7	13.5	15.4	19

Table 2 表2

Thickness code 板厚番号	t (mm)
0	0.05
1	0.1
2	0.2
3	0.3
4	0.4
5	0.5
6	0.6
7	0.7
8	0.8
9	1

Table 3 表3

COPYRIGHT © 1994 CANON INC.

U. PLAIN WASHERS, SPRING WASHERS & TOOTHED LOCK WASHERS
平座金、バネ座金および歯付き座金

Plain washers
平座金

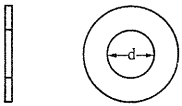

How to read Part Numbers
部品番号の見方

XD1-2100-307

Plain washer
平座金

Inner diameter (d) 3.0mm
呼び径 (d)

Material and surface treatment ..... Steel (nickel plated)
材料および表面処理 鋼材 (ニッケルメッキ)

Spring washers
バネ座金

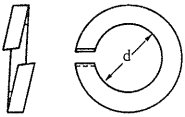

How to read Part Numbers
部品番号の見方

XD1-3100-507

Spring washer
バネ座金

Inner diameter (d) 5.0mm
呼び径 (d)

Material and surface treatment ..... Steel (nickel plated)
材料および表面処理 鋼材 (ニッケルメッキ)

Toothed lock washers
歯付き座金

Inner toothed type 内歯形

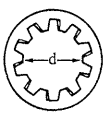

Outer toothed type 内歯形

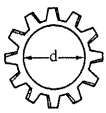

How to read Part Numbers
部品番号の見方

XD1-4100-302

Toothed lock washer
歯付き座金

Inner diameter (d) 3mm
呼び径 (d)

Material and surface treatment ..... Stainless (without surface treatment)
材料および表面処理 ステンレス (表面処理なし)

XD1 – 410... Inner toothed type
内歯形

XD1 – 420... Outer toothed type
外歯形

COPYRIGHT © 1994 CANON INC.
STANDARD FASTENERS REV.0 FEB. 1992 PRINTED IN JAPAN (IMPRIME AU JAPON)

IV. RETAINING RINGS
止め輪

V. E RINGS
E形止め輪



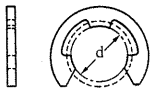

How to read Part Numbers
部品番号の見方

XD2–1100–172

- E ring / E形止め輪
- Inner diameter (d) ..... 1.7mm / 呼び径 (d)
- Material and surface treatment / 材料および表面処理
  - 2 .... Stainless (without surface treatment) / ステンレス(表面処理なし)
  - 7 .... Steel (nickel plated) / 鋼材(ニッケルメッキ)

XD2 – 110... Class 1 / 1種

XD2 – 120... Class 2 / 2種

W. GRIP RINGS
グリップ止め輪

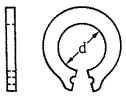

How to read Part Numbers
部品番号の見方

XD2–2100–502

- Grip ring / グリップ止め輪
- Inner diameter (d) ..... 5.0mm / 呼び径 (d)
- Material and surface treatment ..... Stainless (without surface treatment) / ステンレス(表面処理なし) / 材料および表面処理

COPYRIGHT © 1994 CANON INC.

X. C RINGS
C形止め輪

External type
軸用

Shaft
軸

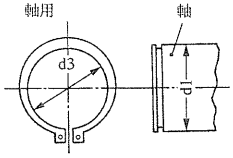

Internal type
穴用

Hole
穴

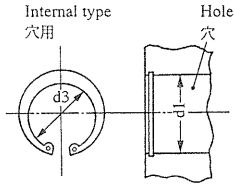

How to read Part Numbers
部品番号の見方

XD2 – 3100 – 202

- C ring / C形止め輪
- Nominal diameter (d1) ..... 20mm / 呼び径 (d1)
- Material and surface treatment / 材料および表面処理
  - 2 .... Stainless (without surface treatment) / ステンレス (表面処理なし)
  - 8 .... Steel (phosphated) / 鋼材 (鉄鋼燐酸塩被膜)

XD1 – 310... External type
軸用

XD1 – 320... Internal type
穴用

External type
軸用

Nominal diameter 呼び径	d1 (mm)	d3 (mm)
010	10	9.3
012	12	11.1
014	14	12.9
015	15	13.8
016	16	14.7
017	17	15.7
018	18	16.5
020	20	18.5
022	22	20.5
025	25	23.2
028	28	25.9
030	30	27.9
032	32	29.6
035	35	32.2

Table 4　表4

Internal type
穴用

Nominal diameter 呼び径	d1 (mm)	d3 (mm)	Nominal diameter 呼び径	d1 (mm)	d3 (mm)
010	10	10.7	040	40	43.5
011	11	11.8	042	42	45.5
012	12	13	045	45	48.5
014	14	15.1	047	47	50.5
016	16	17.3	050	50	54.2
018	18	19.5	052	52	56.2
019	19	20.5	055	55	59.2
020	20	21.5	060	60	64.2
022	22	23.5	062	62	66.2
025	25	26.9	068	68	72.5
028	28	30.1	072	72	76.5
030	30	32.1	075	75	79.5
032	32	34.4	080	80	85.5
035	35	37.8	085	85	90.5
037	37	39.8	090	90	95.5
			095	95	100.5

Table 5　表5

COPYRIGHT © 1994 CANON INC.

V. PINS
ピン

Y. SPRING AND DOWEL PINS
スプリングピンおよび平行ピン

Spring pins
スプリングピン

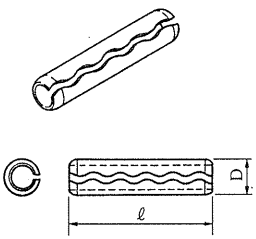

How to read Part Numbers
部品番号の見方

XD3 – 1200 – 122

Spring pin
スプリングピン

- Nominal diameter (D) 2.0mm
  呼び径 (D)
- Length (ℓ) 12mm
  長さ (ℓ)
- Material and surface treatment ..... Stainless (without surface treatment)
  材料および表面処理 ステンレス (表面処理なし)

Dowel pins
平行ピン

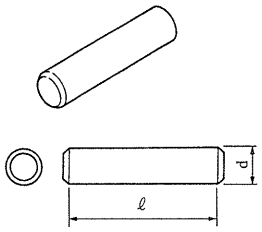

How to read Part Numbers
部品番号の見方

XD3 – 2200 – 082

Dowel pin
平行ピン

- Nominal diameter (d) 2.0mm
  呼び径 (d)
- Length (ℓ) 8mm
  長さ (ℓ)
- Material and surface treatment ..... Stainless (without surface treatment)
  材料および表面処理 ステンレス (表面処理なし)

VI. SPACERS
スペーサ

Z. SPACERS
スペーサ

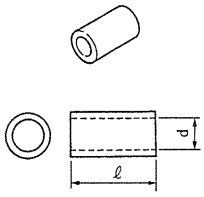

How to read Part Numbers
部品番号の見方

XZ1 – 1300 – 305

Spacer
スペーサ

- Nominal diameter (d) 3.0mm
  呼び径 (d)
- Length (ℓ) 3.0mm
  長さ (ℓ)
- Material and surface treatment ..... Steel (zinc plated)
  材料および表面処理 鋼 (亜鉛メッキ)

COPYRIGHT © 1994 CANON INC.

D NUMERICAL INDEX
部品索引表

PART NUMBER	FIGURE & KEY NO.
EB1 – 7277 – 000	102 – 51
FA6 – 6457 – 000	930 – 11
FA9 – 2496 – 000	930 – 12
FA9 – 2568 – 000	102 – 71
	102A – 64
	930 – 504
FB1 – 0624 – 000	102A – 1
FB1 – 0723 – 000	102 – 1
	102A – 2
FB1 – 2267 – 000	240 – 12
FB1 – 4350 – 000	102A – 30
FB1 – 4471 – 000	102 – 2
	102A – 3
FB1 – 7258 – 000	102 – 35
FB1 – 7259 – 000	102 – 35
FB1 – 7263 – 000	102 – 5
	102A – 6
FB1 – 7267 – 000	102 – 6
	102A – 7
FB1 – 7268 – 000	102 – 7
	102A – 8
FB1 – 7269 – 000	102 – 8
	102A – 9
FB1 – 7270 – 000	102 – 9
	102A – 10
FB1 – 7271 – 000	102 – 10
	102A – 11
FB1 – 7272 – 000	102 – 11
	102A – 12
FB1 – 7273 – 000	102 – 12
	102A – 13
FB1 – 7275 – 000	102 – 13
	102A – 14
FB1 – 7276 – 000	102 – 14
	102A – 15
FB1 – 7277 – 000	102A – 48
FB1 – 7278 – 000	102 – 52
	102A – 49
FB1 – 7279 – 000	102 – 15
	102A – 16
FB1 – 7280 – 000	102 – 16
	102A – 17
FB1 – 7281 – 000	102 – 17
FB1 – 7283 – 000	102 – 18
FB1 – 7284 – 000	102 – 19
FB1 – 7285 – 000	102 – 20
FB1 – 7286 – 000	102 – 21
	102A – 18
FB1 – 7288 – 000	102 – 22
	102A – 19
FB1 – 7289 – 000	102 – 23
	102A – 20
FB1 – 7290 – 000	102 – 24
	102A – 21
FB1 – 7291 – 000	102 – 25
	102A – 22
FB1 – 7292 – 000	102 – 26
FB1 – 7296 – 000	102 – 27
	102A – 23
FB1 – 7301 – 030	102 – 29
	102A – 25
FB1 – 7302 – 000	102 – 30
	102A – 26
FB1 – 7303 – 000	340 – 1
FB1 – 7304 – 000	340 – 2
FB1 – 7305 – 000	340 – 3
FB1 – 7306 – 000	340 – 4
FB1 – 7307 – 000	340 – 5
FB1 – 7308 – 000	340 – 6
FB1 – 7309 – 000	340 – 7
FB1 – 7310 – 000	320 – 1
FB1 – 7311 – 000	320 – 2
FB1 – 7312 – 000	320 – 3
FB1 – 7313 – 000	320 – 4
FB1 – 7314 – 000	320 – 5
FB1 – 7315 – 000	320 – 6
FB1 – 7316 – 000	320 – 7
FB1 – 7317 – 000	320 – 8
FB1 – 7318 – 000	320 – 9
FB1 – 7319 – 000	320 – 10
FB1 – 7320 – 000	320 – 11
FB1 – 7331 – 020	810 – 1
FB1 – 7332 – 000	810 – 2
FB1 – 7338 – 000	810 – 3
FB1 – 7344 – 000	320 – 12
FB1 – 7356 – 000	240 – 1
FB1 – 7357 – 000	240 – 2
FB1 – 7359 – 000	240 – 3
FB1 – 7360 – 000	240 – 4
FB1 – 7367 – 000	240 – 5
FB1 – 7368 – 000	240 – 11
FB1 – 7372 – 000	101 – 5A
FB1 – 7377 – 000	101 – 5B
FB1 – 7378 – 000	101 – 5C
FB1 – 7381 – 000	101 – 5D
FB1 – 7383 – 020	101 – 1
FB1 – 7384 – 000	101 – 2
FB1 – 7385 – 000	101 – 3
FB1 – 7388 – 000	101 – 8
FB1 – 7389 – 000	101 – 6A
FB1 – 7390 – 000	101 – 5E
FB1 – 7391 – 000	101 – 4
FB1 – 7395 – 000	101 – 9
FB1 – 7398 – 000	100 – 1A
FB1 – 7399 – 000	100 – 1B
	100A – 1B
FB1 – 7400 – 000	100 – 1C
	100A – 1C
FB1 – 7401 – 000	100 – 1D
	100A – 1D
FB1 – 7402 – 000	100 – 1E
FB1 – 7403 – 000	100 – 1F
	100A – 1E
FB1 – 7404 – 000	100 – 1G
FB1 – 7405 – 000	100 – 1H
FB1 – 7406 – 000	100 – 4
FB1 – 7407 – 000	100 – 4
FB1 – 7408 – 000	100 – 7
FB1 – 7409 – 000	100 – 8
FB1 – 7410 – 000	100 – 9
FB1 – 7411 – 000	100 – 10
FB1 – 7412 – 000	100 – 11
FB1 – 7413 – 000	100 – 4
FB1 – 7414 – 000	102 – 31
FB1 – 7415 – 000	100 – 17
FB1 – 7415 – 020	100 – 17
FB1 – 7417 – 000	100 – 1J
	100A – 1H
FB1 – 7418 – 000	100 – 1K
	100A – 1J
FB1 – 7419 – 020	100 – 1L
	100A – 1K
FB1 – 7420 – 000	100 – 1M
	100A – 1L
FB1 – 7421 – 020	930 – 8
FB1 – 7422 – 000	930 – 9
FB1 – 7424 – 020	930 – 1
FB1 – 7425 – 000	930 – 2
FB1 – 7427 – 000	930 – 3
FB1 – 7429 – 000	930 – 4
FB1 – 7430 – 000	930 – 5
FB1 – 7431 – 000	930 – 6
FB1 – 7432 – 000	100 – 1P
	100A – 1N
FB1 – 7436 – 000	160 – 1
FB1 – 7438 – 000	160 – 2
FB1 – 7439 – 000	160 – 3
FB1 – 7441 – 000	160 – 4
FB1 – 7442 – 000	160 – 5
FB1 – 7443 – 000	160 – 5
FB1 – 7450 – 000	165 – 1
FB1 – 7451 – 000	165 – 2
FB1 – 7456 – 000	100 – 5
FB1 – 7457 – 000	100 – 3
	100 – 6
	100A – 3
FB1 – 7458 – 020	100 – 2
	100A – 2
FB1 – 7460 – 000	100 – 5
FB1 – 7461 – 000	102 – 61
	102A – 58
FB1 – 7462 – 000	100 – 12
	100A – 7
FB1 – 7463 – 000	100 – 13
	100A – 8
FB1 – 7464 – 000	100 – 14
	100A – 9
FB1 – 7465 – 000	100 – 14
	100A – 9
FB1 – 7467 – 000	102 – 32
FB1 – 7468 – 000	102 – 33
	102A – 27
FB1 – 7469 – 000	102 – 34
	102A – 28
FB1 – 7470 – 000	370 – 1
FB1 – 7471 – 000	370 – 2
FB1 – 7472 – 000	370 – 3
FB1 – 7474 – 000	370 – 4
FB1 – 8828 – 000	102A – 29
FB1 – 8829 – 000	102A – 29
FB1 – 8830 – 000	102A – 30
FB1 – 8831 – 000	102A – 30
FB1 – 8832 – 000	102A – 31
FB1 – 8833 – 020	102A – 32
FB1 – 8834 – 000	102A – 33
FB1 – 8835 – 000	102A – 34
FB1 – 8842 – 000	100A – 1A
FB1 – 8843 – 000	100A – 1F
FB1 – 8844 – 000	100A – 1G
FB1 – 8845 – 000	100A – 4
FB1 – 8846 – 000	100A – 4
FB1 – 8847 – 000	100A – 4
FB1 – 8850 – 000	100A – 5
FB1 – 8851 – 000	100A – 6
FB1 – 8855 – 000	940A – 1
FB1 – 8861 – 000	101 – 1
FB1 – 8863 – 000	102 – 35
FB1 – 8865 – 000	160 – 1
FB1 – 8867 – 000	160 – 4
FB1 – 8868 – 000	160 – 5
FB1 – 8869 – 000	165 – 1
FB1 – 8870 – 000	165 – 2
FB1 – 8871 – 020	100 – 2
FB1 – 8872 – 000	100 – 5
FB1 – 8873 – 000	100 – 6
FB1 – 8874 – 000	100 – 15
FB1 – 8875 – 000	100 – 4
FB1 – 9224 – 000	100 – 12
	100A – 7
FB1 – 9225 – 000	100 – 13
	100A – 8
FB1 – 9226 – 000	102 – 35
FB1 – 9228 – 000	102A – 30
FB1 – 9229 – 000	102A – 30
FB1 – 9232 – 000	102 – 23
	102A – 20
FB1 – 9233 – 000	102 – 24
	102A – 21
FB1 – 9242 – 000	100 – 7
FB1 – 9243 – 000	100A – 5
FB1 – 9244 – 000	165 – 1
FB1 – 9246 – 000	370 – 1
FB1 – 9247 – 000	102A – 29
FB1 – 9248 – 000	102A – 29
FB1 – 9249 – 000	102 – 38
	102A – 37
FB1 – 9250 – 000	100 – 5
FB1 – 9252 – 000	100 – 3
	100 – 6
	100A – 3
FB1 – 9253 – 000	100 – 3
	100 – 6
	100A – 3
FB1 – 9256 – 020	100 – 2
	100A – 2
FB1 – 9257 – 020	100 – 2
	100A – 2
FB1 – 9264 – 000	102 – 54
	102A – 51
FB1 – 9265 – 000	102 – 55
	102A – 52
FB1 – 9266 – 000	102 – 36
	102A – 35
FB1 – 9267 – 000	100 – 16
	100A – 10
	810 – 5
FB1 – 9268 – 000	810 – 6
FB1 – 9270 – 000	102 – 38
	102A – 37
FB1 – 9273 – 000	102 – 39
	102A – 38
FB1 – 9275 – 000	102 – 40
FB1 – 9280 – 000	102 – 41
FB1 – 9281 – 000	100 – 18
FB1 – 9282 – 000	100A – 11

COPYRIGHT © 1994 CANON INC.

PART NUMBER	FIGURE & KEY NO.
FB1 – 9285 – 000	100 – 18
FB1 – 9286 – 000	100A – 11
FB1 – 9289 – 000	102 – 72
	102A – 65
FB1 – 9292 – 000	100 – 1Q
	100A – 1P
FB1 – 9576 – 000	810 – 5
FB1 – 9750 – 000	102 – 50A
FB1 – 9751 – 000	101 – 5H
FB1 – 9754 – 000	101 – 6B
FB1 – 9755 – 000	101 – 6C
FB2 – 4327 – 000	102A – 30
FC2 – 2569 – 000	100 – 19
FC2 – 2570 – 000	101 – 8
FC2 – 2571 – 000	100 – 14
FC2 – 2572 – 000	810 – 5
FC2 – 2573 – 000	100 – 18
FF2 – 7811 – 000	930 – J 3
FF2 – 7812 – 000	930 – J 1
FF2 – 7813 – 000	930 – J 2
FF2 – 7814 – 000	930 – 7
FF2 – 7815 – 000	990 – 1
FF2 – 7816 – 000	102 – 42
	102A – 40
FF2 – 7817 – 000	102 – 43
	102A – 41
FF2 – 7819 – 000	102 – 44
	102A – 42
FF2 – 7820 – 000	102 – 45
	102A – 43
FF2 – 7825 – 000	950 – 1
FF2 – 7826 – 000	960 – J706
FF2 – 7827 – 000	102 – 46
	102A – 44
FF2 – 7829 – 000	102 – 47
	102A – 45
FF2 – 7831 – 000	102 – 28A
	102A – 24A
FF2 – 8151 – 000	930 – HIC101
FF2 – 8152 – 000	930 – HIC101
FF5 – 1643 – 000	102 – 48
	102A – 46
FF5 – 1644 – 040	102 – 49
	102A – 47
FF5 – 1645 – 020	102 – 50
FF5 – 1650 – 030	101 – 6
FF5 – 1651 – 030	101 – 6
FF5 – 1665 – 020	102 – 53
	102A – 50
FF5 – 1671 – 020	102 – 53
	102A – 50
FF5 – 1676 – 020	101 – 6
FF5 – 1677 – 020	101 – 6
FF5 – 1678 – 000	102 – 56
	102A – 53
FG5 – 1598 – 020	340 –
FG5 – 1598 – 060	810 –
FG5 – 1599 – 060	810 –
FG5 – 1600 – 060	810 –
FG5 – 1606 – 000	990 –
FG5 – 1607 – 030	100 – 1
FG5 – 1609 – 000	940 –
FG5 – 1610 – 000	960 –
FG5 – 1611 – 020	930 –
FG5 – 1612 – 020	930 –
FG5 – 1613 – 020	930 –
FG5 – 1614 – 000	160 –
FG5 – 1615 – 000	160 –
FG5 – 1616 – 000	165 –
FG5 – 1625 – 000	370 –
FG5 – 1626 – 000	950 –
FG5 – 1627 – 000	102 – 28
	102A – 24
FG5 – 1628 – 030	100 – 1
FG5 – 1639 – 030	100A – 1
FG5 – 1640 – 030	100A – 1
FG5 – 1642 – 000	940A –
FG5 – 1643 – 020	930 –
FG5 – 1644 – 020	930 –
FG5 – 1645 – 020	930 –
FG5 – 1646 – 000	990 –
FG5 – 1659 – 000	160 –
FG5 – 1660 – 000	165 –
FG5 – 2115 – 030	100 – 1
FG5 – 2116 – 030	100 – 1

PART NUMBER	FIGURE & KEY NO.
FG5 – 2117 – 030	100A – 1
FG5 – 2118 – 030	100A – 1
FG5 – 2122 – 000	165 –
FG5 – 2125 – 000	370 –
FG5 – 5936 – 000	810 –
FG5 – 5937 – 000	930 –
FG9 – 3302 – 030	240 –
FG9 – 3327 – 000	101 – 5
FG9 – 3328 – 000	101 – 5
FH2 – 5274 – 000	102 – 37
	102A – 39
FH2 – 5276 – 030	102 – 37
	102A – 39
FH2 – 5925 – 000	102 – 37
	102A – 39
FH2 – 5927 – 000	102 – 57
FH2 – 5936 – 000	102A – 55
FH2 – 5949 – 000	930 – J101
FH3 – 0569 – 000	930 – T307
FH3 – 0632 – 000	930 – T301
FH3 – 0633 – 000	930 – T301
FH3 – 0635 – 000	930 – T101
FH3 – 0636 – 000	930 – T101
FH3 – 0637 – 000	930 – L301
FH3 – 0638 – 000	930 – T302
FH3 – 0639 – 000	930 – L301
FH3 – 0640 – 000	930 – T305
FH3 – 0641 – 000	930 – T305
FH3 – 0642 – 000	930 – T306
FH4 – 5445 – 000	930 – HIC101
FH4 – 5446 – 000	930 – HIC101
FH4 – 9156 – 000	930 – R355
FH4 – 9157 – 000	930 – R350
FH6 – 3332 – 000	940 – LED501
FH7 – 1933 – 000	102 – 60
	102A – 57
FH7 – 5411 – 000	102 – 59
	102A – 56
FH7 – 6197 – 000	930 – RL101
FH7 – 9218 – 000	930 – L101
FH7 – 9219 – 000	930 – L102
FH7 – 9226 – 000	930 – L302
FH7 – 9237 – 000	930 – L302
FH7 – 9238 – 000	930 – L302
FH9 – 0433 – 000	930 – 10
FH9 – 0440 – 000	B – J104
	B – J501
FH9 – 0441 – 000	B – J110
	B – J701
	102 – 58
	102A – 54
FH9 – 0442 – 000	B – J104
	B – J501
FS5 – 0436 – 000	102 – 62
FS5 – 0437 – 000	102 – 63
FS5 – 0438 – 000	102 – 64
	102A – 59
FS5 – 0439 – 000	102 – 65
	102A – 60
FS5 – 0444 – 000	320 – 13
FS5 – 0445 – 000	320 – 14
FS5 – 0455 – 000	240 – 6
FS5 – 0456 – 000	240 – 7
FS5 – 0464 – 000	102A – 61
FS5 – 0465 – 000	102A – 62
FS5 – 0466 – 000	370 – 5
FS5 – 0467 – 000	102 – 66
	102A – 63
FS5 – 2047 – 000	370 – 6
FS5 – 2332 – 000	102 – 67
FS5 – 2333 – 000	102 – 68
FS5 – 2334 – 000	102 – 69
FS5 – 2335 – 000	102 – 70
	102A – 36
FS5 – 2336 – 000	102 – 3
	102A – 4
FS5 – 2337 – 000	101 – 5F
FS5 – 2347 – 000	240 – 8
FS5 – 2349 – 000	320 – 15
FS5 – 2351 – 000	320 – 16
FS5 – 2355 – 000	100 – 1N
	100A – 1M
FS5 – 2358 – 000	240 – 9
FS5 – 2357 – 000	810 – 4
FS5 – 2358 – 000	101 – 7

PART NUMBER	FIGURE & KEY NO.
FS5 – 2359 – 000	101 – 5G
FS5 – 2361 – 000	102 – 73
	102A – 66
PCB	B – J101
	B – J102
	B – J104
	B – J110
	B – J301
	B – J501
	B – J502
	B – J521
	B – J601
	B – J701
	B – J702
	B – J703
	B – J704
	B – J705
	B – J706
	B – J708
	B – J801
	B – J901
RH2 – 5015 – 050	102 – 37
	102A – 39
RH3 – 0083 – 000	930 – T308
RH6 – 3069 – 000	930 – R332
	930 – R381
VC1 – 2101 – 476	930 – C320
VC1 – 2501 – 476	930 – C361
VC5 – 1890 – 103	960 – C710
VC5 – 1980 – 106	960 – C705
VC5 – 2970 – 106	960 – C706
VC5 – 2970 – 476	930 – C138
VC5 – 2980 – 475	960 – C703
VC5 – 5690 – 331	930 – C327
VC5 – 6000 – 101	930 – C729
VC5 – 7270 – 127	930 – C310
VC6 – 0210 – 103	960 – C708
VC6 – 0730 – 476	930 – C318
VC6 – 0770 – 472	930 – C333
	930 – C334
VC6 – 1000 – 472	930 – C312
VC6 – 2560 – 222	930 – C130
VC6 – 2560 – 472	930 – C129
VC6 – 4360 – 104	940 – C504
	940 – C505
	940A – C503
	940A – C504
VC7 – 0130 – 222	930 – C129
VC7 – 1680 – 336	930 – C319
VC7 – 1680 – 477	930 – C366
VC7 – 1770 – 224	930 – C131
	930 – C376
VC7 – 1950 – 336	930 – C121
VC7 – 2090 – 471	930 – C369
VC7 – 3530 – 108	930 – C134
VC7 – 3530 – 227	930 – C136
VC7 – 3530 – 477	930 – C133
VC7 – 5210 – 477	930 – C321
VC7 – 5290 – 473	930 – C 5
VC7 – 5320 – 183	930 – C325
	930 – C326
VC7 – 5400 – 103	930 – C372
	930 – C374
	930 – C377
VC7 – 5400 – 222	930 – C303
VC7 – 5400 – 272	930 – C306
VC7 – 5430 – 827	930 – C324
VC7 – 5980 – 102	930 – C345
VC7 – 5980 – 681	930 – C342
	930 – C343
	930 – C344
	930 – C721
	930 – C722
VC7 – 5990 – 220	930 – C346
VC7 – 6010 – 104	930 – C 3
	930 – C 4
	930 – C 6
	930 – C302
	930 – C305
	930 – C340
	930 – C720
VC7 – 6020 – 471	930 – C352
VC7 – 7040 – 102	930 – C 2
	930 – C150
	930 – C364

COPYRIGHT © 1994 CANON INC.
CANON FC310/330, PC310/330/330L REV. 1 OCT. 1994 PRINTED IN JAPAN (IMPRIME AU JAPON)

PART NUMBER	FIGURE & KEY NO.
VC7 – 7040 – 102	960 – C712
	960 – C751
	990 – C602
VC7 – 7410 – 473	930 – C331
VC7 – 7420 – 472	960 – C713
VC7 – 7450 – 102	930 – C301
VC7 – 7450 – 152	930 – C350
VC7 – 7500 – 101	930 – C337
VC7 – 7500 – 221	930 – C728
VC7 – 7980 – 104	930 – C308
VC7 – 8870 – 183	960 – C711
VC9 – 1095 – 000	930 – C714
	990 – C603
VC9 – 1511 – 000	930 – C 1
VC9 – 5047 – 000	930 – C 7
	930 – C139
	930 – C304
	930 – C309
	930 – C322
	930 – C332
	930 – C363
	930 – C367
	940 – C501
	940 – C502
	940 – C503
	940A – C501
	940A – C502
	960 – C707
	960 – C709
	960 – C750
	990 – C601
	990 – C603
	990 – C604
VC9 – 5076 – 000	930 – C311
VC9 – 5133 – 000	930 – C359
VC9 – 5134 – 000	930 – C338
VC9 – 5137 – 000	930 – C132
VC9 – 5138 – 000	930 – C132
VC9 – 5152 – 000	930 – C341
	930 – C351
VC9 – 5153 – 000	930 – C307
	930 – C329
	930 – C330
	930 – C358
	930 – C362
	930 – C715
	930 – C716
VC9 – 5185 – 000	930 – C375
	930 – C539
VC9 – 5203 – 000	930 – C336
VD5 – 0025 – 001	930 – FU102
VD5 – 0061 – 002	930 – FU102
VD5 – 0241 – 601	930 – FU101
VD5 – 0252 – 501	930 – FU101
VL5 – 0390 – 016	930 – L101
VR1 – 1121 – 105	930 – R180
VR1 – 1141 – 100	930 – R301
VR1 – 1141 – 101	930 – R183
VR1 – 1141 – 103	930 – R321
	930 – R368
	930 – R382
VR1 – 1141 – 104	930 – R320
	930 – R373
VR1 – 1141 – 105	930 – R180
VR1 – 1141 – 121	102 – 28C
	102A – 24C
	930 – R185
VR1 – 1141 – 133	930 – R353
VR1 – 1141 – 180	930 – R356
VR1 – 1141 – 200	930 – R405
VR1 – 1141 – 229	930 – R314
VR1 – 1141 – 304	930 – R374
	930 – R375
	930 – R376
	930 – R377
VR1 – 1141 – 393	930 – R351
	930 – R363
	930 – R369
VR1 – 1141 – 473	930 – R390
VR1 – 1141 – 512	930 – R357
VR1 – 1141 – 515	930 – R372
VR1 – 1141 – 913	930 – R351
	930 – R363
	930 – R369
VR5 – 0031 – 022	930 – R 5

PART NUMBER	FIGURE & KEY NO.
VR5 – 1010 – 581	930 – R738
	930 – R739
VR5 – 2640 – 181	930 – R184
VR5 – 2640 – 391	930 – R184
VR5 – 3680 – 100	930 – R327
VR5 – 3680 – 101	930 – R385
	930 – R449
	930 – R450
	940 – R519
	940A – R519
VR5 – 3680 – 102	930 – R731
	960 – R715
VR5 – 3680 – 103	930 – R 22
	930 – R360
	930 – R384
	930 – R400
	930 – R401
	930 – R433
	930 – R438
	930 – R448
	930 – R462
	930 – R729
	940 – R509
	940 – R511
	940 – R512
	940 – R514
	940A – R514
	960 – R704
	960 – R707
	960 – R718
	960 – R756
VR5 – 3680 – 104	930 – R323
	930 – R359
	930 – R451
	960 – R719
VR5 – 3680 – 121	950 – R801
	960 – R701
VR5 – 3680 – 151	930 – R710
VR5 – 3680 – 152	930 – R721
VR5 – 3680 – 153	930 – R198
VR5 – 3680 – 181	940A – R503
VR5 – 3680 – 182	930 – R186
	930 – R388
VR5 – 3680 – 203	960 – R716
VR5 – 3680 – 221	940A – R502
VR5 – 3680 – 222	930 – R 13
	930 – R343
	930 – R437
	960 – R725
	960 – R751
VR5 – 3680 – 223	940 – R515
	940A – R515
	960 – R703
VR5 – 3680 – 225	930 – R 15
	930 – R 30
	930 – R728
VR5 – 3680 – 241	960 – R714
VR5 – 3680 – 242	930 – R 16
	930 – R 31
	930 – R722
	930 – R724
VR5 – 3680 – 243	930 – R418
VR5 – 3680 – 303	930 – R414
	940 – R507
VR5 – 3680 – 331	930 – R740
VR5 – 3680 – 333	940 – R508
VR5 – 3680 – 392	930 – R720
VR5 – 3680 – 393	960 – R712
VR5 – 3680 – 471	930 – R 14
	930 – R 32
	930 – R309
	930 – R419
VR5 – 3680 – 472	930 – R 19
	930 – R 21
	930 – R 35
	930 – R310
	930 – R417
	940 – R510
	940A – R510
	960 – R708
	960 – R713
	960 – R717
	960 – R750
VR5 – 3680 – 473	930 – R 8
	930 – R 9

PART NUMBER	FIGURE & KEY NO.
VR5 – 3680 – 473	930 – R 29
	930 – R455
	960 – R705
	960 – R755
VR5 – 3680 – 474	930 – R364
VR5 – 3680 – 511	930 – R463
VR5 – 3680 – 513	960 – R706
	960 – R711
VR5 – 3680 – 562	930 – R181
	930 – R367
VR5 – 3680 – 680	940 – R501
	940 – R502
	940 – R503
VR5 – 3680 – 823	940 – R505
	940A – R505
VR5 – 4150 – 680	960 – R702
VR5 – 6411 – 001	930 – R439
	940 – R517
	940A – R517
VR5 – 6411 – 002	930 – R303
VR5 – 6411 – 003	930 – R 1
	930 – R409
	930 – R412
	990 – R601
	990 – R606
VR5 – 6411 – 004	990 – R607
VR5 – 6411 – 473	930 – R436
VR5 – 6411 – 692	930 – R 33
VR5 – 6411 – 742	930 – R 4
	930 – R435
VR5 – 6411 – 822	930 – R725
VR5 – 6412 – 001	930 – R305
VR5 – 6412 – 052	930 – R397
VR5 – 6412 – 322	930 – R402
VR5 – 6413 – 162	930 – R434
VR5 – 6414 – 221	940 – R516
	940A – R516
VR5 – 6414 – 422	930 – R403
VR5 – 6414 – 642	930 – R307
	930 – R440
VR5 – 6414 – 753	930 – R304
VR5 – 6414 – 991	930 – R 18
	930 – R404
VR5 – 6414 – 992	930 – R456
VR5 – 6415 – 902	930 – R308
	930 – R386
VR5 – 6417 – 152	930 – R 3
VR5 – 6417 – 501	930 – R 34
VR5 – 6418 – 871	930 – R302
VR5 – 6419 – 091	930 – R461
VR5 – 6640 – 101	930 – R426
VR5 – 6660 – 103	940A – VR501
VR5 – 7610 – 272	930 – R389
	930 – R420
VR5 – 9164 – 022	930 – R 6
VR5 – 9168 – 653	930 – R 7
VR7 – 0560 – 180	930 – R370
VR7 – 0560 – 182	930 – R328
	930 – R337
VR7 – 0560 – 220	930 – R371
	930 – R429
VR7 – 0560 – 479	930 – R316
	930 – R336
VR7 – 2770 – 102	930 – VR301
VR7 – 2770 – 103	940 – VR101
VR7 – 2770 – 104	940 – VR102
VR7 – 2770 – 153	960 – VR701
VR7 – 2770 – 224	940 – VR103
	940A – VR103
VR7 – 2770 – 332	930 – VR102
VR7 – 2920 – 202	930 – R730
VR7 – 2920 – 272	930 – R421
VR7 – 2920 – 472	930 – R730
VR7 – 2930 – 181	930 – R427
VR7 – 2930 – 681	930 – R427
VR9 – 3619 – 000	940 – VR501
VR9 – 5048 – 000	930 – R379
VR9 – 5088 – 000	960 – R709
VR9 – 5144 – 000	930 – R352
VS1 – 0373 – 014	940A – J501
VS1 – 0373 – 021	940 – J501
VS1 – 0470 – 014	930 – J104
VS1 – 0470 – 021	930 – J104
VS1 – 0842 – 003	B – J502
VS1 – 0842 – 004	B – J708

COPYRIGHT © 1994 CANON INC.

PART NUMBER	FIGURE & KEY NO.
VS1 – 0842 – 005	B – J 3
	B – J301
VS1 – 0978 – 003	B – J901
VS1 – 0978 – 004	B – J801
VS1 – 1029 – 002	960 – J703
	960 – J704
	960 – J705
VS1 – 1029 – 004	960 – J708
VS1 – 1029 – 005	930 – J301
VS1 – 1029 – 006	960 – J702
VS1 – 5057 – 005	B – J 3
VS1 – 5491 – 016	930 – J110
	960 – J701
VS1 – 5517 – 003	940 – J502
	940A – J502
VS1 – 5517 – 005	940 – J521
	940A – J521
	990 – J601
VS1 – 5600 – 007	940 – J511
	940A – J511
VS3 – 5002 – 003	B – J102
VS3 – 5002 – 004	B – J101
VS3 – 5009 – 005	B – J521
	B – J601
WA1 – 0178 – 000	930 – D316
	930 – D321
WA1 – 0474 – 000	930 – D338
	930 – D346
WA1 – 0522 – 000	930 – D 1
	930 – D 2
	930 – D 3
	930 – D 7
	930 – D102
	930 – D111
	930 – D302
	930 – D303
	930 – D304
	930 – D306
	930 – D308
	930 – D312
	930 – D337
	930 – D350
	940 – D501
	940 – D502
	940 – D503
	940 – D504
	940 – D505
	940 – D506
	940 – D507
	950 – D801
	960 – D701
	960 – D702
	960 – D706
	960 – D707
	960 – D708
	960 – D711
WA1 – 0630 – 000	930 – D307
WA1 – 0822 – 000	930 – ZD103
	930 – ZD104
WA1 – 0934 – 000	930 – Q128
WA1 – 1124 – 000	930 – D317
	930 – D322
	930 – D323
	930 – D324
	930 – D325
	930 – D326
	930 – D327
	930 – D339
	930 – D340
WA1 – 5183 – 000	930 – D314
	930 – D315
	930 – D319
	930 – D320
WA1 – 5222 – 000	930 – D118
	930 – D119
	930 – D122
	930 – D124
	930 – D201
	960 – D703
	960 – D704
	960 – D710
WA1 – 5349 – 000	960 – D705
WA1 – 5359 – 000	930 – D301
WA1 – 5386 – 000	930 – D318
	930 – D329

PART NUMBER	FIGURE & KEY NO.
WA2 – 0036 – 000	930 – Q325
WA2 – 0049 – 000	930 – Q130
WA2 – 0124 – 000	930 – Q709
	930 – Q712
	960 – Q706
WA2 – 0317 – 000	930 – Q316
WA2 – 0772 – 000	930 – Q335
	930 – Q713
WA2 – 0775 – 000	930 – Q132
	930 – Q329
	930 – Q330
	930 – Q331
WA2 – 0831 – 000	930 – Q308
WA2 – 0957 – 000	930 – Q319
	930 – Q321
WA2 – 1276 – 000	930 – Q315
WA2 – 1348 – 000	930 – Q313
WA2 – 1434 – 000	960 – Q707
WA2 – 1527 – 000	930 – Q301
WA2 – 5006 – 000	930 – Q301
WA2 – 5422 – 000	960 – Q705
WA2 – 5424 – 000	930 – Q312
WA2 – 5431 – 000	930 – Q310
WA4 – 0041 – 000	960 – Q702
WA4 – 0269 – 000	930 – Q710
WA4 – 0367 – 000	940 – Q504
	940 – Q505
	940A – Q501
WA4 – 0433 – 000	930 – Q 2
	930 – Q302
WA4 – 0558 – 000	960 – Q701
WA4 – 5022 – 000	930 – Q314
WA4 – 5094 – 000	930 – Q129
WA4 – 5162 – 000	930 – Q 1
	990 – Q601
WA4 – 5171 – 000	930 – Q135
WA4 – 5372 – 000	930 – Q328
WA5 – 5011 – 000	930 – Q127
WA8 – 5001 – 000	930 – TH101
WA8 – 5002 – 000	930 – TH101
WC2 – 0096 – 000	950 – SW801
WC2 – 5068 – 000	940 – SW501
	940 – SW502
	940 – SW503
	940 – SW504
	940 – SW505
	940A – SW504
WC3 – 5038 – 000	940 – SW506
WC8 – 5058 – 000	102 – 4
	102 – 43A
	102A – 5
	102A – 41A
WD9 – 0045 – 000	930 – FU110
	930 – FU111
WD9 – 5001 – 000	930 – FU101
	930 – FU120
	930 – FU121
WE8 – 0040 – 000	930 – FB301
	930 – FB302
	930 – FB303
WG1 – 5198 – 000	940A – LED502
WG1 – 5199 – 000	940A – LED501
WG3 – 0055 – 000	990 – PD601
WG3 – 5026 – 000	990 – PD602
WG8 – 5076 – 000	102 – 28B
	102A – 24B
	930 – Q119
	950 – Q801
	960 – Q704
WG8 – 5178 – 000	930 – Q126
WK2 – 0516 – 000	930 – X101
WS1 – 5198 – 000	930 – J102
WS3 – 1226 – 000	B – J101
	B – J102
WS3 – 5249 – 000	B – J521
	B – J601
WT2 – 0138 – 000	240 – 10
WT2 – 0340 – 000	930 – 13
WT2 – 0495 – 000	930 – 14
WT3 – 5021 – 000	102 – 37
	102A – 39
X62 – 8249 – 000	930 – SQ101
X65 – 5032 – 000	930 – D328
	930 – D332
	930 – D351

PART NUMBER	FIGURE & KEY NO.
XA9 – 0187 – 000	240 – 501
XB1 – 2300 – 507	930 – 501
XB1 – 2300 – 509	930 – 502
XB1 – 2300 – 609	102 – 501
	102A – 501
	160 – 500
	240 – 500
XB1 – 2301 – 009	930 – 500
XB1 – 2303 – 009	102 – 502
	102A – 502
XB2 – 7200 – 607	160 – 501
XB2 – 7200 – 609	102 – 503
	102A – 503
XB4 – 7260 – 609	102 – 509
XB4 – 7300 – 509	102 – 504
	102A – 504
	160 – 502
XB4 – 7301 – 009	102 – 505
	102A – 505
XB4 – 7400 – 809	102 – 506
	102A – 506
	240 – 501
	810 – 500
	930 – 503
XB4 – 7401 – 009	100 – 501
	100A – 501
	102 – 507
	102A – 507
	320 – 502
XB5 – 1300 – 509	160 – 503
XB6 – 7300 – 409	102 – 508
	102A – 508
XD2 – 1100 – 242	102 – 500
	102A – 500
	370 – 500
XD2 – 1100 – 322	320 – 500
XD3 – 2160 – 062	320 – 501
XD3 – 2200 – 082	100 – 1R
	100A – 1Q

COPYRIGHT © 1994 CANON INC.
CANON FC310/330, PC310/330/330L REV.1 OCT. 1994 PRINTED IN JAPAN (IMPRIME AU JAPON)