NP-1215

PARTS CATALOG

REVISION 3

100V	50Hz	F12-2211	AMY00001-
			AN R00001-
			AP B00001-
100V	60Hz	F12-2221	BMY00001-
			BN R00001-
			BP B00001-
115V	60Hz	F12-2231	CMY00001-
			CN R00001-
			CP B00001-
220V	50Hz	F12-2241	DMY00001-
			DN R00001-
			DP B00001-
240V	50Hz	F12-2251	EMY00001-
			EN R00001-
			EP B00001-
240V	50Hz	F12-2261	FMY00001-
			FN R00001-
			FP B00001-
220V	50Hz	F12-2271	DMZ00001-
			DN S00001-
			DN P00001-

Canon

SEPT. 1992

FY8-3177-030

COPYRIGHT © 1992 CANON INC.

CANON NP-1215 REV.3 SEPT. 1992 PRINTED IN JAPAN (IMPRIME AU JAPON)

目　　次

A.　主要部品配置図

100. 外装カバー
101. 本体前側板
102. 本体内部(1)
103. 本体内部(2)
104. 本体後側板
105. 本体底板
110. 電源コード台部（100V）
111. 電源コード台部（115V）
112. 電源コード台部（220/240V）
160. 原稿台カバー部
190. 排熱ファン部

210. レンズ台ユニット
220. 光学系駆動部
250. ドラム駆動部

300. カセット
325. 手差し台部
326. 手差しガイド部
350. 搬送部
351. 転写ガイド部

400. 第1ミラー台部
401. 第2ミラー台部
450. ブランク露光部

550. 一次帯電器
560. 転写帯電器

640. 現像器（黒）
650. CTユニット

810. 定着器

930. DCコントローラ回路基板
935. ACドライバ回路基板
960. DC電源回路基板
970. AEセンサ部
980. HVTユニット

B.　コネクター覧表

C.　機械標準部品一覧表

D.　部品索引表

CONTENTS

A.　ASSEMBLY LOCATION DIAGRAM

100. EXTERNAL COVERS, PANELS, ETC.
101. MACHINE FRONT PLATE
102. INTERNAL COMPONENTS 1
103. INTERNAL COMPONENTS 2
104. MACHINE REAR PLATE
105. MACHINE BOTTOM PLATE
110. POWER CORD TERMINAL ASS'Y (100V)
111. POWER CORD TERMINAL ASS'Y (115V)
112. POWER CORD TERMINAL ASS'Y (220/240V)
160. COPYBOARD COVER ASSEMBLY
190. EXHAUST FAN ASS'Y

210. LENS MOUNT ASSEMBLY
220. SCANNER DRIVE ASSEMBLY
250. DRUM DRIVE ASSEMBLY

300. CASSETTE
325. MANUAL FEED TRAY ASSEMBLY
326. MANUAL FEED PAPER GUIDE ASS'Y
350. FEEDER ASSEMBLY
351. TRANSFER GUIDE ASSEMBLY

400. MIRROR ASSEMBLY 1
401. MIRROR ASSEMBLY 2
450. BLANK EXPOSURE LAMP ASSEMBLY

550. PRIMARY CORONA ASSEMBLY
560. TRANSFER CORONA ASSEMBLY

640. DEVELOPING ASSEMBLY (BLACK)
650. CT UNIT

810. FIXING ASSEMBLY

930. DC CONTROLLER PCB ASSEMBLY
935. AC DRIVER PCB ASSEMBLY
960. DC POWER SUPPLY PCB ASSEMBLY
970. AE SENSOR PCB ASSEMBLY
980. HVT ASSEMBLY

B.　LIST OF CONNECTORS

C.　LIST OF STANDARD FASTENERS

D.　NUMERICAL INDEX

COPYRIGHT © 1992 CANON INC.
CANON NP-1215 REV.0 MAR. 1987 PRINTED IN JAPAN (IMPRIME AU JAPON)

HOW TO USE PARTS LISTS

Assembly Location Diagrams. These diagrams show the locations of major assemblies of the copier. Their names are identified in rectangular boxes. Below each box is the number of the Figure which shows an exploded view of the assembly.

Finding a Parts Number. Refer to the Assembly Location Diagrams and find the Figure Number of the assembly of interest. Turn to the page(s), locate the part on the exploded view, and find its Key Number. Refer to the Parts List on the page facing the exploded view and find the Key Number, Part Number and quantity required for your type of machine.

For screws, nuts, washers, retaining rings, pins, and spacers which are used in all models, Key Numbers that consist of one letter plus two digits are shown on the exploded diagrams. To identify these parts locate the Key Numbers in the "List of Standard Fasteners" and find the Part Number(s).

Note: While looking for a Part Number, pay particular attention to the voltage listed in the SERIAL NUMBER/REMARKS column to ensure that the Part Number selected is for your type of machine. Immediate shipping or action regarding the part depends on using its correct Part Number.

Parts List pages. The Parts List pages contain the following columns and information.

(1) Figure and Key Number column. The first column shows the Figure Number of the illustration corresponding to the Parts List, and the Key Number that identifies the part on the illustration.

(2) Part Number. The second column shows the Part Number for the part. This Number must be used when ordering replacement parts or assemblies described in the description column do not have a Part Number and are not stocked.

Note: The last three digits (suffix) of the Parts Number are called the Revision Number. The Revision Number is changed if the part is modified. Information regarding such changes will be provided by Service Information Bulletins. These Bulletins should be read carefully.

(3) Rank N. Parts marked "N" are service parts, but are not stock items. They are produced on a special-order basis.

(4) Quantity column. The quantity shown in this column is the number of parts used in the figure. However, the quantity listed for an assembly indicates the number of that assembly per machine.

The letters in this column indicate that the quantity of a part is not specified, allowing the use of the number of parts needed for assembly and that the quantity cannot be mentioned clearly.

(5) Description column. The Description column lists the description that should be used when ordering the part.

(6) Serial Number/Remarks. When there are differences in the specifications of power supply voltage, frequency, etc., the differences are described in words or indicated by one or two letters in front of the serial number.

(Example)
Serial number AB000001
└This is the descriptive indicator.

If a model modified and a part is no longer interchangeable, the serical number of copiers for which the part can be used is shown in this column. If there is no indication the party can be used with all models.

Connectors list. Part numbers of connectors used in copiers and designated as Service Parts are listed in numerical order by connector number.

For connectors of which the housing and contacts are a single unit, there are no part numbers for the contact.

Connectors that are mounted on PCBs are indicated as "PCB" in the connector column. The part numbers for these connectors should be looked for in the PCB parts list.

List of Standard Fasteners. This list incorporates screws, nuts, washers and shim washers, retaining rings, pins, and spacers that are used in all copiers (including optional equipment). These parts have different Key numbers from the usual Key numbers in each illustration. These parts are not listed in the part number list corresponding to the illustration.

The list of standard fasteners has different revision numbers from the Parts Catalog issued model by model. Parts that have been added to the present edition are indicated by a " * " to the left of the Key number.

COPYRIGHT © 1992 CANON INC.
CANON NP-1215 REV.0 MAR. 1987 PRINTED IN JAPAN (IMPRIME AU JAPON)

Numerical Index. There is a Numerical Index at the end of this catalog; it lists in numerical order every Part Number contained in the Parts Lists. The Numerical Index contains the following columns and information.

(1) Part Number. The first column shows the Part Number.

(2) Figure and Key Number column. The second column lists the Figure and Key Number for each occurrence of the part in the illustrations.

Part Numbers which are listed in the list of standard fasteners are not included.

COPYRIGHT © 1992 CANON INC.
CANON NP-1215 REV.0 MAR. 1987 PRINTED IN JAPAN (IMPRIME AU JAPON)

UTLISATION DU CATALOGUE DES PIECES DÉTACHÉES

Schémas de localisation des ensembles. Ces schémas indiquent l'emplacement des principaux ensembles du copieur. La désignation correspondant à chaque ensemble est spécifiée dans un encadré. Le numéro de la figure repésentant la vue éclatée de l'ensemble est fourni sous l'encadré.

Recherche d'un numéro de référence. Consulter les schémas de localisation pour trouver le numéro de figure correspondant à l'ensemble concerné. Se reporter aux pages indiquées; identifier la pièce sur la vue eclatée, et voir le numéro de repère qui lui a été attribuée. Rechercher ce numéro de repère dans la première colonne des pages de listes de pièces situées juste après la vue éclatée. Une fois le numéro de repère trouvé, le tableau précise dans l'ordre, le numéro de référence, le nombre de pièces identiques, la désignation, la catégorie et, éventuellement, les numéros de série des machines équipées de cette pièce.

Pour ce qui concerne les vis, les écrous, les rondelles, les circlips, les goupilles et les cales d'épaisseur qui sont utilisés dans tous les modèles, les vues éclatées indiquent un numéro de repère constitué par une lettre suivie de deux chiffres. En présence d'un numéro de repère de ce type, se reporter à la liste des articles courants de visserie/boulonnerie ("List of Standard Fasteners") pour trouver les références de la pièce.

Remarque: Lors de la recherche d'un numéro de référence, bien vérifier que la tension d'alimentation indiquée dans la colonne numéros de série et remarques correspond au type de la machine à dépanner. Une expédition rapide, ou tout autre action relative à une pièce, ne peut être assurée que si l'on utilise le numéro de référence correct.

Pages de listes de pièces détachées. Dans ces pages, les informations suivantes sont fournies, sous forme de tableaux.

(1) Colonne numéros de figure et de repère. Dans cette première colonne, le premier chiffre correspond au numéro de figure de la vue éclatée, et le second au numéro de repère de la pièce sur cette vue.

(2) Colonne numéro de référence. Cette seconde colonne indique le numéro de référence de la pièce. Ce numéro doit être utilisé en particulier pour les commandes de pièces. La mention "NPN" dans cette colonne signifie que la pièce ou l'ensemble, dont la désignation est fournie sur la même ligne, n'a pas de numéro de référence et n'est pas conservée en stock.

(3) Colonne catégorie N. La mention "N" signifie que qu'il s'agit bien d'une pièce de maintenance, mais qu'elle n'est pas conservée en stock, et qu'elle doit faire l'objet d'une commande spéciale.

(4) Colonne quantité. Le chiffre indiqué dans cette colonne correspond au nombre de pièces identiques figurant sur la vue éclatée. Cependant, s'il s'agit d'un ensemble, le chiffre indique le nombre d'ensembles identiques utilisés dans la machine.

La présence de lettre dans cette colonne signifie que le nombre de pièces ne peut pas être précisé, car il dépend des besoins du montage.

(5) Colonne désignation. Cette colonne fournit la désignation qui doit être utilisée en particulier dans les commandes de pièces.

(6) Colonne numéros de série et remarques. Si une pièce ne peut être utilisée que sur une machine présentant une tension d'alimentation ou une fréquence bien particulière, ces précisions sont fournies en détail ou sous forme d'un code de deux lettres situé avant les numéros de série.

(Exemple)

Numéro de série AB000001
└Code indicateur de restriction d'emploi

Lorsqu'un modèle a été modifié, et qu'une pièce n'est plus entièrement interchangeable, cette même colonne indique les numéros de série des machines sur lesquelles la pièce désignée peut être utilisée. Si aucun numéro de série ne figure dans la colonne, la pièce peut être utilisée sur toutes les machines, indépendamment des modifications qu'elles ont pu subir.

Liste des connecteurs. Les numéros de référence des connecteurs utilisés dans le copieur et faisant partie des pièces de maintenance, sont énumérés dans l'ordre de leurs numéros sur les schémas électriques.

Pour ce qui concerne les connecteurs uniquement livrés avec les cosses incorporées au boîtier, il n'existe pas de numéros de référence pour les cosses.

Lorsque des connecteurs sont montés sur des cartes de circuit imprimé, on trouve la mention "PCB" dans la colonne connecteurs. Les numéros de référence de ces connecteurs doivent être recherchés dans la liste des cartes de circuit.

COPYRIGHT © 1992 CANON INC.
CANON NP-1215 REV.0 MAR. 1987 PRINTED IN JAPAN (IMPRIME AU JAPON)

Liste des articles courants de visserie/boulonnerie. La "List of Standard Fasteners" regroupe tous les numéros de repère correspondant aux vis, écrous, rondelles, circlips, goupilles et cales d'épaisseur utilisés dans tous les copieur et accessoires en option. Les numéros de repère de ces pièces se distinguent des autres du fait qu'ils sont constitués d'une lettre suivie de deux chiffres. Ces articles de visserie/boulonnerie ne sont pas repris dans les listes de pièces à la suite des vues éclatées.

La liste de ces articles présente des suffixe de révision différents de ceux mentionnés dans les catalogues de pièces détachées publiés pour chaque modèle. Les pièces rajoutées par rapport à l'édition précédente sont indiquées par un " * " à gauche du numéro de repère.

Index des numéros de référence. On trouve à la fin du catalogue des pièces détachées un index qui reprend dans l'ordre tous les numéros de référence mentionnés dans les listes de pièce. L'index des numéros de référence comporte deux colonnes.

(1) Colonne numéro de référence. Le numéro de référence est inscrit dans cette première colonne.

(2) Colonne numéros de figure et de repère. Cette seconde colonne indique le numéro de la figure et le numéro de repère correspondant à chacune des vues éclatées sur lesquelles la pièce est représentée.

Les numéros de référence des articles courants de visserie/boulonnerie ne figurent pas dans cet index.

COPYRIGHT © 1992 CANON INC.
CANON NP-1215 REV.0 MAR. 1987 PRINTED IN JAPAN (IMPRIME AU JAPON)

COMO UTILIZAR LAS LISTAS DE PIEZAS

Diagramas de las Unidades. Estos diagramas, muestran la ubicación de las principales unidades de la copiadora. Sus nombres aparecen identificados en cuadros rectangulates. Debajo de cada cuadro, se encuentra el número de la figura ilustrando una vista desarrollada de la unidad.

Cómo encontrar un Número de Pieza. Refiérase a los Diagramas de Ubicación de las Unidades, y encuentre el número de la figura de la unidad que le interesa. Vaya a la página(s) indicada(s), ubique a la pieza en la vista desarrollada y halle su Número Clave. Refiérase a la Lista de Piezas en la página adyacente a la vista y busque el Número Clave, el número de la pieza y la cantidad requerida para su tipo de maáquina.

Para los tornillos, tuercas, arandelas, aros retenedores, clavijas y espaciadores que se usan en todos los modelos, aparecen los números clave (que constan de una letra más dos dígitos) ilustrados en los diagramas desarrollados. Para identificar estas piezas, ubique los Números Clave en la "Lista de Sujetadores Estándar", y luego encuentre los números de la(s) pieza(s).

Nota: Al buscar un Número de Pieza, ponga especial atención al voltaje que aparece listado en la columna de NUMERO DE SERIE/OBSERVACIONES, para asegurarse que el Número de Pieza seleccionado es para su tipo de máquina. El embarque inmediato, así como cualquier medida sobre el repuesto, depende del correcto uso que se haga del Número de la Pieza.

Páginas de la Lista de Piezas. Las páginas de la Lista de Piezas, contienen las siguientes columnas e informaciones.

(1) Columna de Figura y del Número de Clave. En la primera columna, se muestra el número de la figura de la ilustración correspondiente a la Lista de Piezas, así como el Número Clave que identifica a la pieza sobre la ilustración.

(2) Número de Pieza. La segunda columna, expone el Número de Pieza para el repuesto. Este es el número que debe usar al ordenar sus piezas de repuesto. Las letras NPN en esta columna, indican que las piezas o unidades descritas en la columna de descripciones no tienen un Número de Pieza, y por lo tanto, no están almacenadas en la bodega.

Nota: Los tres últimos dígitos (sufijo) del Número de Pieza, se denomina el Número de Revisión. El Número de Revisión, se cambia al modificarse la pieza. La información relacionada con tales cambios se notificará por medio de los Boletines de las Informaciones de Servicio. Estos boletines, deben leerse cuidadosamente.

(3) Tipo N. Las piezas marcadas "N", son piezas de repuesto, pero no son ítemes de existencia en las bodegas. Estas se producen en base a ordenes especiales.

(4) Columna de Cantidades. La cantidad expuesta en esta columna correspondiente a la cantidad de piezas usadas en la figura. No obstante, la cantidad listada para una unidad indica la cantidad de ésa unidad por máquina.

En esta columna, las letras indican que la cantidad de una pieza específica no está especificada, permitiendo el uso de la cantidad de piezas necesarias para ensamblar y que la cantidad no se puede mencionar claramente.

(5) Columna de Descripción. La Columna de Descripción, lista la descripción que debe utilizarse al ordenarse la pieza.

(6) Número de Serie/Observaciones. Cuando hay diferencias en las especificaciones sobre el voltaje de suministro, la frecuencia, etc., la diferencia se describe en palabras o se indica por una o dos letras enfrente del número de serie.

(Por ejemplo)
Número de Serie AB000001
└Este es el indicador descriptivo.

Si ya un modelo modificado y una pieza no son intercambiables, el número de serie de las copiadoras en las que se puede usar la pieza se ilustra en esta columna. Si no hay indicación alguna, la pieza se puede usar con todos los modelos.

Lista de Conectores. Los números de repuesto de los conectores usados en las copiadoras y que se han designado como Repuestos de Servicio, aparecen listados en orden numérico por el número del conector.

Para los conectores cuyos alojamientos y contactos son una sola unidad, no hay número de pieza para el contacto.

Los conectores que están montados en los Circuitos Impresos "PCB's", se indican como "PCB" en la columna del conector. Los números de pieza para estos conectores deben buscarse en la lista de piezas de los PCB.

Lista de los Sujetadores Estándar. Esta lista, incorpora los tornillos, tuercas, arandelas y las arandelas sepa-

COPYRIGHT © 1992 CANON INC.
CANON NP-1215 REV.0 MAR. 1987 PRINTED IN JAPAN (IMPRIME AU JAPON)

radoras, aros retenedores, do los equipos opcionales). Estas piezas tienen diferentes números Clave á aquellos números clave que aparecen en cada ilustración. Estas piezas no están listadas en la Lista de Número de Piezas correspondientes a la ilustración.

La lista de sujetadores estándar, tiene diferentes números de revisión a aquellos que aparecen en el Catálogo de Partes que se emite modelo por modelo. Las piezas que se han agregado a la presente edición están señaladas por un asterisco " * " del lado izquierdo del número clave.

Indice Numérico. Al final de este Catálogo, hay un Indice Numérico: tiene ubicado por orden numérico cada Número de Pieza contenido en la Lista de Repuestos. El Indice Numérico, contiene las siguientes columnas e informaciones.

(1) Número de Pieza. La primera columna indica el Número del Repuesto.

(2) Columna de la Figura y Número Clave. La segunda columna lista la figura y el número clave para cada incidencia de la pieza en las ilustraciones.

No se incluyen los números de las piezas que están listadas en la lista de los sujetadores estándar.

COPYRIGHT © 1992 CANON INC.
CANON NP-1215 REV.0 MAR. 1987 PRINTED IN JAPAN (IMPRIME AU JAPON)

GEBRAUCH DER TEILELISTE

Schaubilder der Einbauorte. Die Einbauorte der Hauptbaugruppen des Kopiergerätes werden hier in Schaubildern gezeigt. Die Bezeichnungen der Baugruppen befinden sich in rechteckigen Kästchen. Darunter steht die Abbildungsnummer, unter welcher eine Explosionsdarstellung der betreffenden Baugruppe im Katalog gezeigt wird.

Auffinden der Teilenummer. Zunächst sucht man - bei den "Schaubildern der Einbauorte" - die Abbildungsnummer. Dann schlägt man die der Abbildungsnummer entsprechende Seite des Kataloges auf und sucht die Schlüsselnummer des gewünschten Teiles in der Explosionsdarstellung. Anhand der Schlüsselnummer des gewünschten Teiles in der Explosionsdarstellung. Anhand der Schlüsselnummer läßt sich nun die Teilenummer und die Anzahl der Teile entsprechend des Gerätetypes ermitteln.

Die Schlüsselnummer von Schrauben, Muttern, Unterlegscheiben, Sprengringen und Stiften, die bei allen Modellen verwendet werden, besteht aus einem Buchstaben mit zwei folgenden Zahlen. Die Teilenummer ist unter der entsprechenden Schlüsselnummer in der Liste "Standard-Befestigungselemente" zu finden.

Hinweis: Auf der Suche nach einer Teilenummer besonders auf die Spalte achten, in der die Seriennummer des Kopiergerätes aufgeführt ist, um sicherzustellen, daß die gewählte Teilenummer zur Betriebsspannung des Gerätetyps paßt.

Seiten der Teileliste. Die Seiten der Teileliste sind folgendermaßen gegliedert:

(1) Abbildungs- und Schlüsselnummer. In der ersten Spalte einer Seite steht die Abbildungsnummer der Darstellung sowie die Schlüsselnummer, mit der das Teil in der Explosionsdarstellung gekennzeichnet ist.

(2) Teilenummer. In der zweiten Spalte steht die Teilenummer des entsprechenden Teils. Diese Nummer muß bei der Bestellung von Ersatzteilen verwendet werden. Die Buchstaben NPN in dieser Spalte weisen darauf hin, daß das Teil bzw. die Baugruppe keine Teilenummer hat und nicht lieferbar ist.

Hinweis: Die letzten drei Stellen einer Teilenummer geben die Revisionsnummer an. Die Revisionsnummer wird im allgemeinen bei der Modifizierung eines Teils geändert. Kenntnis darüber erhalten Sie in Form einer "Technischen Information". Diese Informationen sollten sorgfältig gelesen werden.

(3) Rang N. Teile mit der Kennzeichnung N sind Serviceteile, jedoch keine Lagerartikel. Sie werden im Falle einer Bestellung eigens hergestellt.

(4) Teilemenge. In dieser Spalte ist die Anzahl der in der dargestellten Baugruppe verwendeten Teile angegeben. Die für Baugruppen angegebene Anzahl bezieht sich auf die Anzahl von Baugruppen pro Gerät.

Buchstaben in der Spalte weisen darauf hin, daß das Teil kein eigenständiges Teil der Baugruppe ist und nur zur Bezugnahme aufgeführt ist.

(5) Teilebezeichnung. Hier wird die Bezeichnung des Teils angegeben, die bei der Bestellung verwendet werden sollte.

(6) Seriennummer/Bemerkungen. Unterschiedliche Gerätespezifikationen (Netzspannung, Netzfrequenz usw.) sind anhand der Buchstaben der Seriennummer zu erkennen, oder werden in Textform beschrieben.

Beispiel: Seriennummer ⟶ AB 000 001

↑ Kennzeichnung der Gerätespezifikation

Wird ein Gerät geändert und ein Teil ist nicht mehr austauschbar, werden die Seriennummern der Geräte, für welches das jeweilige Teil verwendet werden kann, ebenfalls in dieser Spalte aufgeführt.

Ein Teil ist in allen Geräten eines Modells verwendbar, wenn keine Eintragung in dieser Spalte vorhanden ist.

Liste der Steckverbindungen. Die Teilenummern der Steckverbindungen sind in dieser Liste in numerischer Reihenfolge aufgeführt.

Bei Steckern, die aus getrennten Steckergehäusen und Steckerkontakten bestehen, wird keine Teilenummer für die Steckerkontakte angegeben. Steckverbindungen, die sich auf Printplatten befinden, sind durch die Buchstaben "PCB" gekennzeichnet. Die Teilenummer dieser Steckverbindungen ist bei den entsprechenden Printplatten zu finden.

Liste der Standard-Befestigungselemente. In dieser Liste sind Schrauben, Muttern, Unterlegscheiben, Sprengringe, Stifte usw., die bei allen Geräten (incl. Sonderzubehör) zur Anwendung kommen, aufgeführt.

Numerischer Index. Im Anhang dieses Katalogs sind in numerischer Reihenfolge alle in den Teilelisten enthaltenen Teilenummern aufgeführt. Der numerische

COPYRIGHT © 1992 CANON INC.
CANON NP-1215 REV.0 MAR. 1987 PRINTED IN JAPAN (IMPRIME AU JAPON)

Index ist folgendermaßen aufgebaut:

(1) Teilenummer. In der ersten Spalte des Index stehen die Teilenummern.

(2) Abbildungs- und Schlüsselnummer. In der zweiten Spalte des Index sind die Abbildungs- und Schlüsselnummern für alle in den Darstellungen erscheinenden Teile aufgelistet.

COPYRIGHT © 1992 CANON INC.
CANON NP-1215 REV.0 MAR. 1987 PRINTED IN JAPAN (IMPRIME AU JAPON)

ПОРЯДОК ПОЛЬЗОВАНИЯ СПИСКАМИ ДЕТАЛЕЙ

Схемы расположения узлов (Assembly Location Diagrams) На этих схемах показано расположение основных узлов копировального аппарата. Их наименования приведены в прямоугольных рамках. Ниже каждой прямоугольной рамки приведен номер рисунка, на котором показано изображение соответствующего узла в разобранном виде.

Нахождение номера детали (Part Number) Ссылаясь на схемы расположения узлов, отыскать номер рисунка требуемого узла. Перевернуть страницу(ы), найти требуемую деталь на изображении узла в разобранном виде и найти ключевой номер детали. Ссылаясь на список деталей, приведенный на странице, на которой имеется изображение узла в разобранном виде, найти ключевой номер, номер детали и количество деталей, требуемых для машины Вашей модели.

Что касается винтов, гаек, стопорных колец, пальцев и распорных втулок, которые используются на всех моделях, то их ключевые номера, состоящие из одной буквы и двух цифр, приведены на изображении узла в разобранном виде.

Для индефикации таких деталей следует найти соответствующие ключевые номера в „Списке стандартных крепежных деталей" и отыскать номер(а) детали(ей).

Примечание: Во время поиска требуемого номера детали следует уделять особое внимание напряжению, указанному в колонке СЕРИЙНЫЙ НОМЕР/ЗАМЕЧАНИЯ (SERIAL NUMBER/ REMARKS), чтобы убедиться в том, что выбранный номер детали подходит для машины Вашей модели. Скорость поиска и отгрузки детали в значительной степени зависит от указания правильного номера детали.

Страницы списка деталей (Parts List pages) Страницы списка деталей содержат следующие колонки и информацию:

(1) Колонка номеров рисунка и ключевых номеров (Figure and Key Number column) В первой колонке приведен номер рисунка на иллюстрации, соответствующей данному списку деталей, и ключевой номер, который позволяет идентифицировать требуемую деталь на этой иллюстрации.

(2) Номер детали (Part Number) Во второй колонке приведены номера деталей. Этот номер следует указывать при заказе заменяемой детали.

Буквы NPN в этой колонке указывают на то, что детали или узлы, описанные в колонке описания, не имеют номер детали и не хранятся на складе.

Примечание: Последние три цифры (суффикс) номера детали называются ревизионным номером. Ревизионный номер изменяется в случае модефицирования детали. Информация о таких изменениях содержится в наших „Бюллетенях технического обслуживания". Поэтому следует внимательно читать эти бюллетени.

(3) Ранк N (Rank N) Части со знаком „N" – сервисные и не находятся в хранении. Они изготавливаются по специальным заказам.

(4) Колонка количества (Quantity column) Количество, указанное в этой колонке, является числом деталей, используемых на данном рисунке. Однако, количество, указанное для случая узла, означает число таких узлов в одном аппарате.

Буквы в этой колонке означают, что количество таких деталей не специфицируется, что позволяет использовать номер деталей, требуемых для сборки, в то врмя как количество невозможно точно указать.

(5) Колонка описания (Description column) В этой колонке приведено описание детали, которое следует указывать при заказе детали.

(6) Серийный номер/замечания (Serial Number/ Remarks) Когда имеется отличие в таких технических характеристиках, как напряжение, частота и т.д. источника питания, эти отличия описываются или обозначаются одной или двумя буквами, стоящими перед серийным номером.

Пример: Серийный номер AB000001
↑
Это указатель описания

Если модель модифицирована и деталь больше не подлежит замене, то соответствующий серийный

COPYRIGHT © 1992 CANON INC.
CANON NP-1215 REV.0 MAR. 1987 PRINTED IN JAPAN (IMPRIME AU JAPON)

номер копировальных аппаратов, для которых может использоваться деталь, указывается в этой колонке. Если нет такого указания, то данная деталь может использоваться для всех моделей.

Список разъемов (Connectors List) Номера деталей для разъемов, используемых в копировальных аппаратах, обозначаются как сервисные номера и перечисляются в числовом порядке по номерам разъемов.
Для разъемов, для которых корпус и контакты составляют одно целое, номера деталей для контактов не указываются.
Разъемы смонтированы на печатных платах и обозначаются как „PCB" в колонке разъемов. Номер детали для таких разъемов следует искать в списке деталей для печатных плат (PCB).

Список стандартных крепежных деталей (List of Standard Fasteners) В этом списке содержатся винты, гайки, шайбы и прокладочные (регулировочные) шайбы, стопорные кольца, пальцы и распорные втулки, которые используются во всех копировальных аппаратах (включая и оборудование, поставляемое по специальному заказу). Эти детали имеют ключевые номера, отличные от ключевых номеров, приведенных на каждой иллюстрации. Эти детали не указаны в списке номеров деталей, соответствующем данной иллюстрации.
Список стандартных крепежных деталей имеет ревизионные номера, отличные от таковых в каталоге деталей, издаваемом для каждой отдельной модели.
Детали, которые добавляются в данном издании, обозначаются звездочкой „*" слева от ключевого номера.

Числовой индекс (Numerical Index) Это числовой индекс, который стоит в конце данного каталога; индексы перечислены в числовом порядке для каждого номера детали, содержащегося в списке деталей.
Числовые индексы содержат следующие колонки и информацию:

(1) Номер детали (Part Number) В первой колонке приведен номер детали.

(2) Колонка номеров рисунка и ключевых номеров (Figure and Key Number column) Во второй колонке приведены номера рисунков и ключевые номера для каждой детали, приведенной на иллюстрациях.
Номера деталей, которые перечислены в списке стандартных крепежных деталей, сюда не включены.

COPYRIGHT © 1992 CANON INC.
CANON NP-1215 REV.0 MAR. 1987 PRINTED IN JAPAN (IMPRIME AU JAPON)

FIGURE A ASSEMBLY LOCATION DIAGRAM (1/2)
主要部品配置図 (1/2)

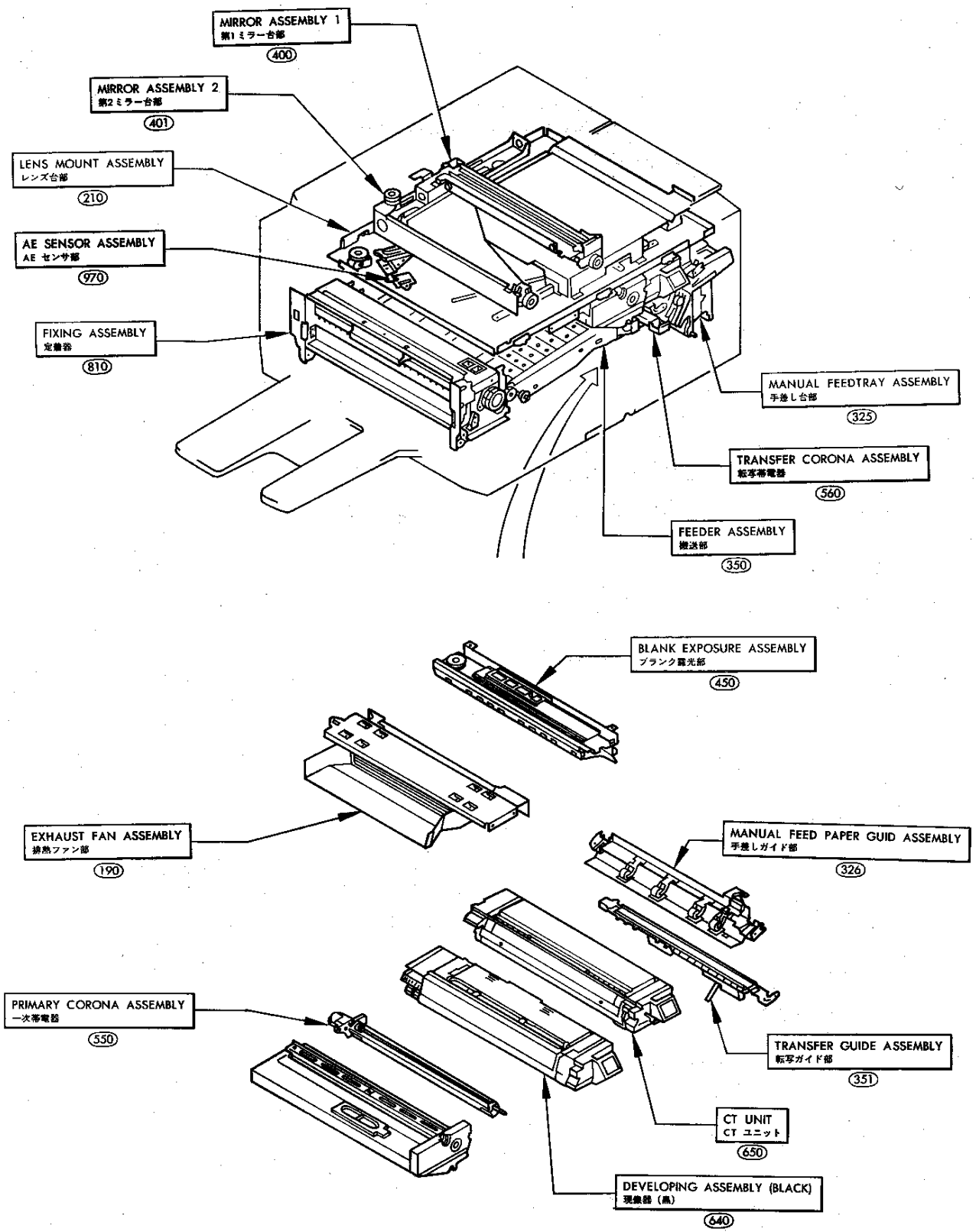

COPYRIGHT © 1992 CANON INC.
CANON NP-1215 REV.0 MAR. 1987 PRINTED IN JAPAN (IMPRIME AU JAPON)

FIGURE A ASSEMBLY LOCATION DIAGRAM (2/2)
主要部品配置図 (2/2)

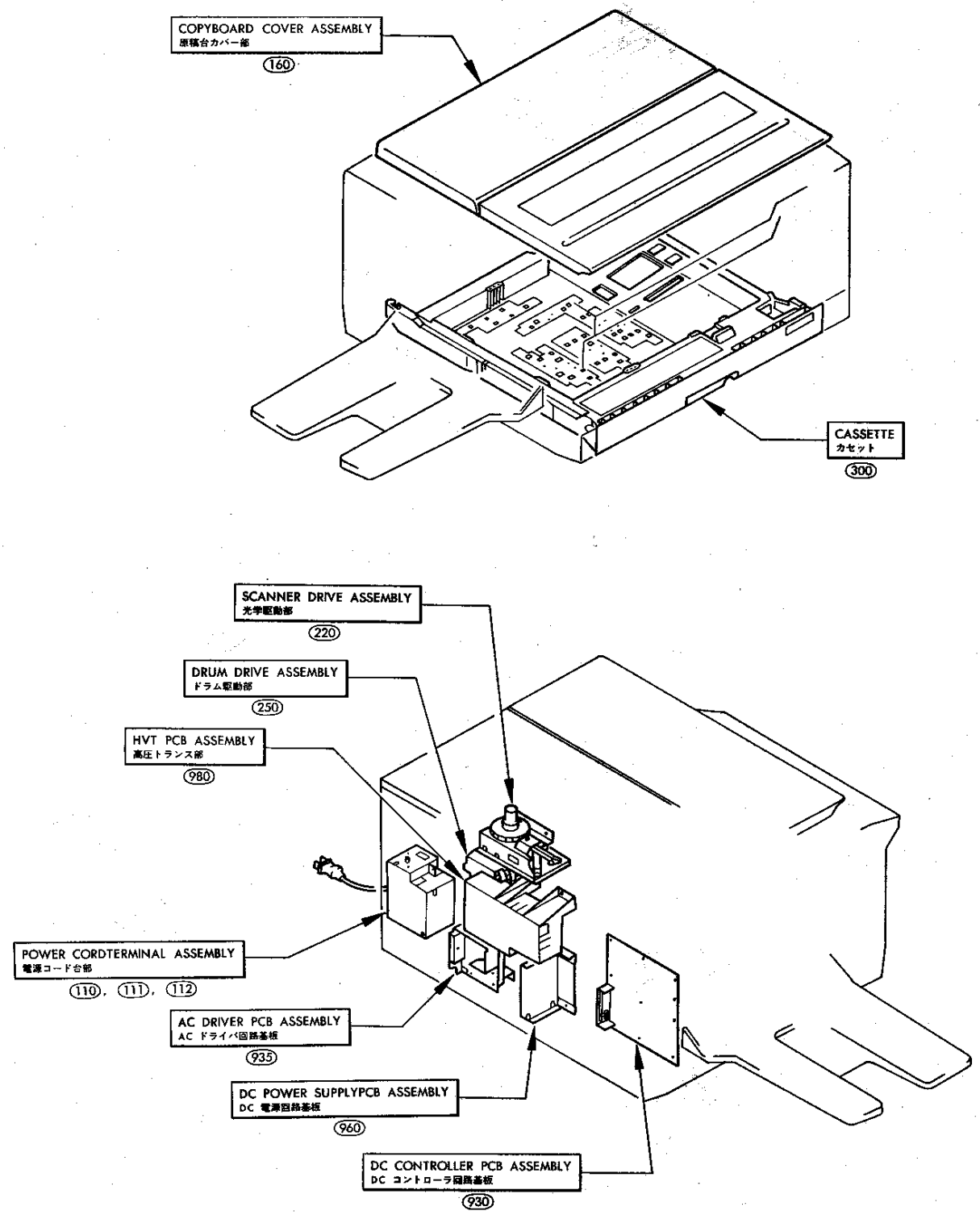

COPYRIGHT © 1992 CANON INC.

FIGURE 100 EXTERNAL COVERS, PANELS, ETC.
外装カバー

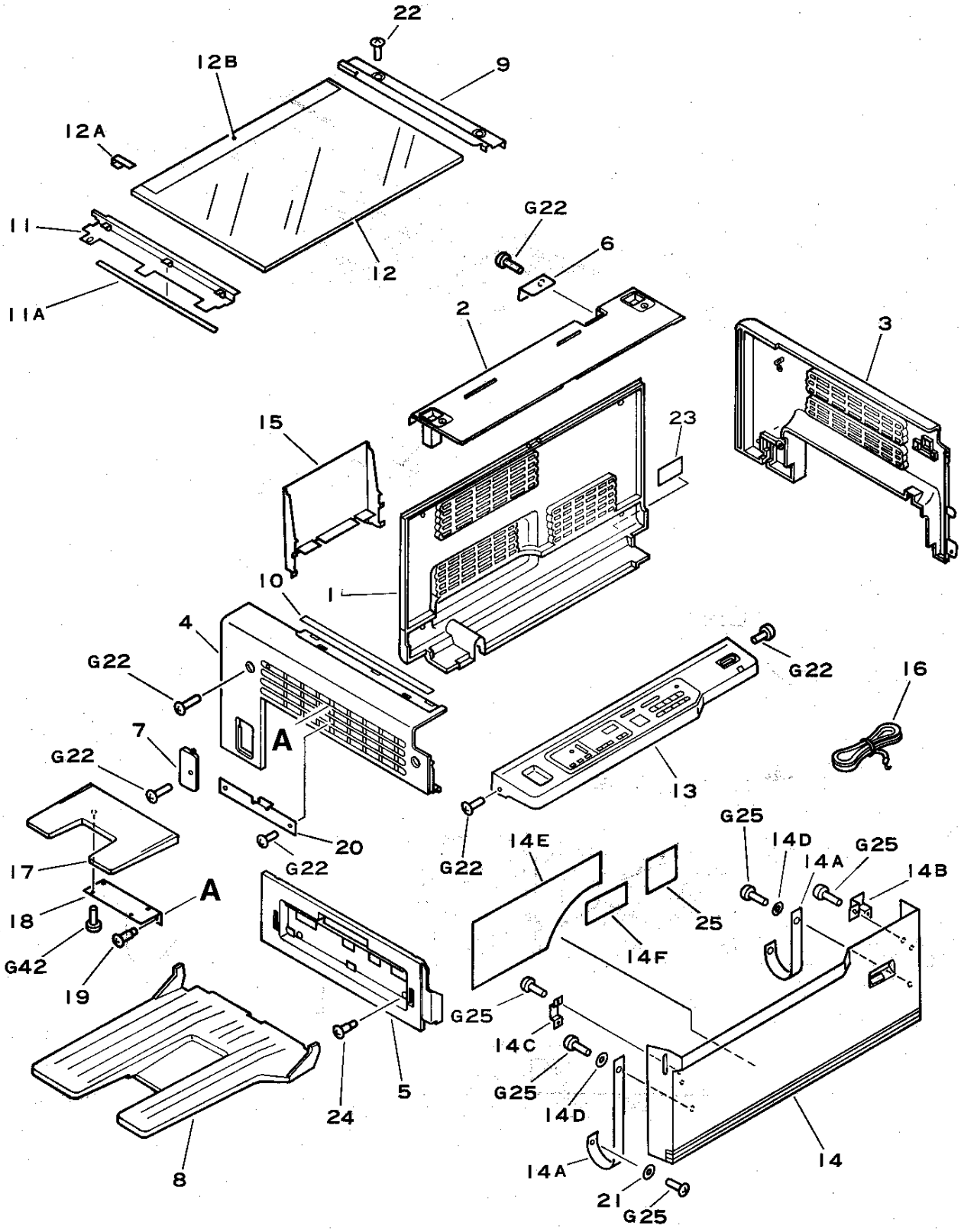

COPYRIGHT © 1992 CANON INC.
CANON NP-1215 REV.2 OCT. 1990 PRINTED IN JAPAN (IMPRIME AU JAPON)

FIGURE & KEY NO.	PART NUMBER	RANK	Q'TY	DESCRIPTION	SERIAL NUMBER/REMARKS
100 –	NPN		RF	EXTERNAL COVER PANELS ETC ガイソウ カバー ブ	
1	FA5–2112–000		1	PANEL, REAR ウシロ カバー	
2	FA5–2113–000		1	COVER, UPPER, REAR ウエ ウシロ カバー	
3	FA5–2114–000		1	PANEL, RIGHT ミギ カバー	
4	FA5–2115–000		1	PANEL, LEFT ヒダリ カバー	
5	FA5–2116–000		1	PANEL, DELIVERY ハイシ カバー	
6	FA5–2118–000		1	PLATE, BLANKING, DF DF アナ カバー	
7	FA5–2119–030		1	COVER, VR チヨウセイ ヨウ フタ	
8	FA5–2132–000		1	TRAY, COPY ハイシ トレイ	
9	FA3–9829–000	N	1	RETAINER, COPYBOARD GLASS ミギ ガラス オサエ	
10	FS4–8095–030		1	PLATE, WIDTH INDEX サイズ プレート (タテ)	100V
	FS4–8097–000		1	PLATE, WIDTH INDEX サイズ プレート (タテ)	115V
	FS4–8099–000		1	PLATE, WIDTH INDEX サイズ プレート (タテ)	220/240V
	FS4–8101–000		1	PLATE, WIDTH INDEX サイズ プレート (タテ)	220/240V
11	FF2–0012–030		1	PLATE, WHITE ハクショク バン	
11A	FA9–1499–000		1	SPACER スペーサ	
12	FF1–9433–020		1	GLASS, COPYBOARD ゲンコウダイ ガラス	100V
	FF1–9434–000		1	GLASS, COPYBOARD ゲンコウダイ ガラス	115V
	FF2–0015–000		1	GLASS, COPYBOARD ゲンコウダイ ガラス	220/240V
	FF2–0016–000		1	GLASS, COPYBOARD ゲンコウダイ ガラス	220/240V
12A	FA5–2157–000		1	SPRING, LEAF イタ バネ	
12B	FS4–8094–030		1	PLATE, LENGTH INDEX サイズ プレート (ヨコ)	100V
	FS4–8096–000		1	PLATE, LENGTH INDEX サイズ プレート (ヨコ)	115V
	FS4–8098–000		1	PLATE, LENGTH INDEX サイズ プレート (ヨコ)	220/240V
	FS4–8100–000		1	PLATE, LENGTH INDEX サイズ プレート (ヨコ)	220/240V
13	FH6–0192–000		1	CONTROL PANEL UNIT ソウサ ブ	100V
	FH6–0193–000		1	CONTROL PANEL UNIT ソウサ ブ	115V
	FH6–0194–000		1	CONTROL PANEL UNIT ソウサ ブ	220/240V
	FH6–0202–000		1	CONTROL PANEL UNIT ソウサ ブ	220DMZ
	FH6–0484–000		1	CONTROL PANEL UNIT ソウサ ブ	240V
14	FG9–2401–000		1	DOOR, FRONT マエ ドアー	
	FG9–2522–000		1	DOOR, FRONT マエ ドアー	115/220/240V
14A	FA5–2121–000		2	STRAP, FRONT DOOR マエ ドアー ササエ テープ	
14B	FA5–2122–000		1	PLATE, MAGNET マグネット ウケ バン	
14C	FA5–2123–000		1	PLATE, MAGNET マグネット ウケ バン	

COPYRIGHT © 1992 CANON INC.

FIGURE & KEY NO.	PART NUMBER	RANK	Q'TY	DESCRIPTION	SERIAL NUMBER/REMARKS
100 – 14D	FA2–7162–000		2	PLAIN WASHER バンド ワッシャ	
14E	FS4–8110–000		1	LABEL, TONER REPLENISHMENT トナー ホキュウ メイハン	
14F	FS4–8114–000		1	LABEL, JAM RESET 1 ジャム ショリ メイハン (1)	
15	FA5–2156–000		1	HOLDER, OPERATOR'S MANUAL アドバイス ブック イレ	
16	FH2–5006–000		1	GROUND CABLE UNIT アース セン	100V ONLY
17	FA5–2151–000		1	TABLE, DOCUMENT ゲンコウ オキ ダイ	
18	FA5–2152–000		1	MOUNT, TABLE, DOCUMENT ゲンコウ オキ ダイ トリツケ イタ	
19	FS1–9266–000		2	SCREW STEPPED, M4 ダンビス M4	
20	FA7–0048–020		1	PLATE, SCANNER LOCKING コウガク ケイ コテイ カナグ	
21	FA2–7162–000		2	PLAIN WASHER バンド ワッシャ	
22	XA9–0265–000		2	SCREW, WITHERED WASHER ワッシャ	
23	FS4–8122–000		1	PLATE, RATING, 100V 50HZ テイカク メイハン	
	FS4–8123–000		1	PLATE, RATING, 100V 60HZ テイカク メイハン	
	FS4–8348–000		1	PLATE, RATING, 220V テイカク メイハン	
	FS4–8349–000		1	PLATE, RATING, 240V テイカク メイハン	
	FY1–0595–000		1	PLATE, RATING, 115V テイカク メイハン	
24	FS1–9003–000		2	SCREW, STEPPED, M4 ダンビス	
	FS1–9169–000		2	SCREW, STEPPED ダンビス	
25	FS4–8353–000		1	CORONA HEIGHT LABEL タイデンキ ラベル	

COPYRIGHT © 1992 CANON INC.
CANON NP-1215 REV.2 OCT. 1990 PRINTED IN JAPAN (IMPRIME AU JAPON)

FIGURE 101 MACHINE FRONT PLATE
本体前側板

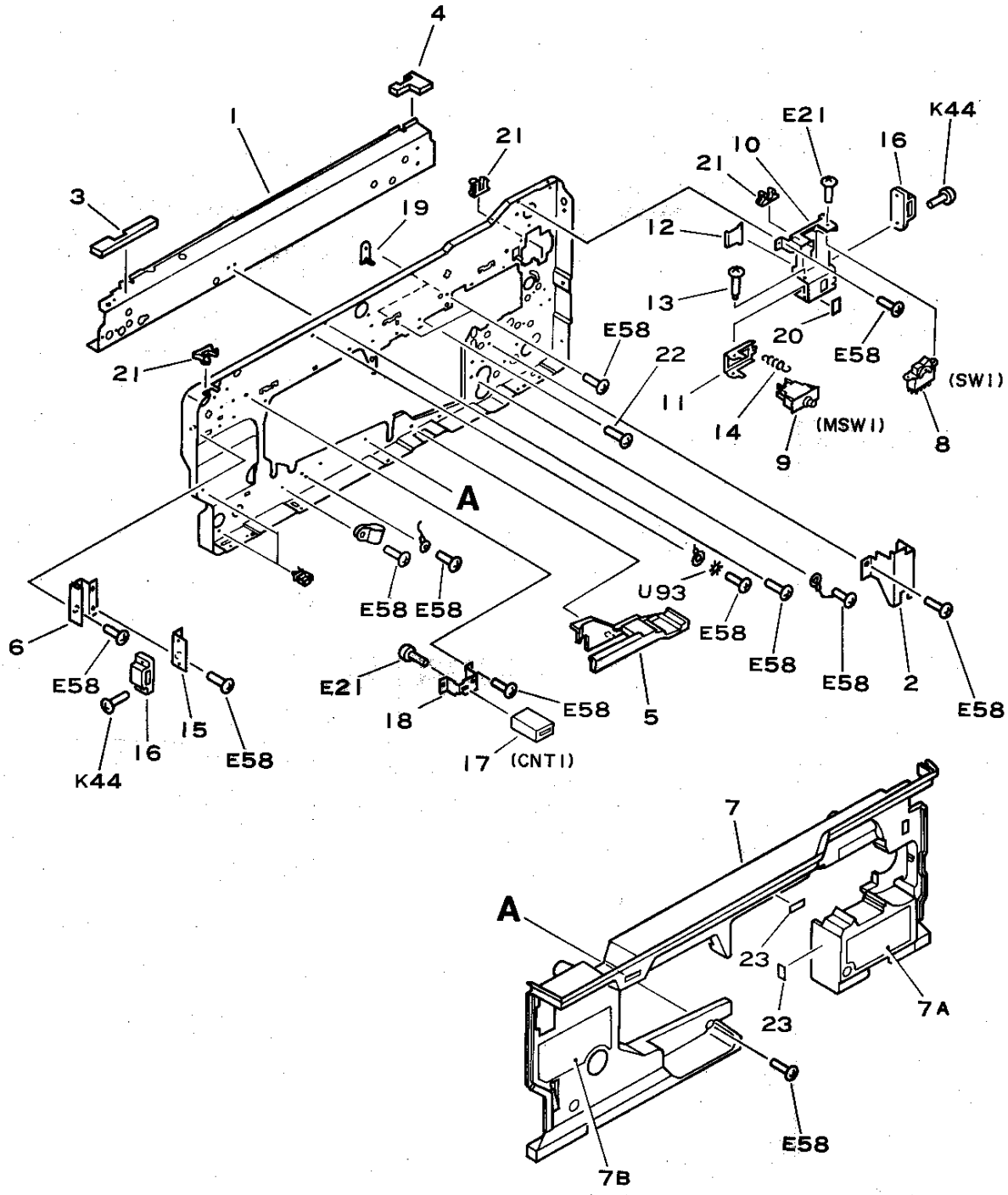

COPYRIGHT © 1992 CANON INC.
CANON NP-1215 REV.2 OCT. 1990 PRINTED IN JAPAN (IMPRIME AU JAPON)

FIGURE & KEY NO.	PART NUMBER	RANK	Q'TY	DESCRIPTION	SERIAL NUMBER/REMARKS
101 –	NPN		RF	MACHINE FRONT PLATE ホンタイ マエ ソクバン	
1	FA5–2064–040		1	RAIL, FRONT マエ レール	
2	FA5–2098–000		1	MOUNT, RAIL ゲンソウ レール ササエ ダイ	
3	FA5–2105–000		1	SEAL, GLASS, 1 ガラス シール 1	
4	FA5–2106–020		1	SEAL, GLASS, 2 ガラス シール 2	
5	FA5–2124–000		1	COVER ウチ カバ –2	
6	FA5–2127–000		1	PLATE, MOUNTING, MAGNET, LEFT マグネット シジ ダイ (ヒダリ)	
7	FF2–0022–000		1	COVER, INNER ウチ カバ –	
7A	FS4–8113–000		1	LABEL, JAM RESET 3 ジャム ショリ メイハン (3)	
7B	FS4–8115–000		1	LABEL, JAM RESET 2 ジャム ショリ メイハン (2)	
8	FH7–6080–000		1	SWITCH, ROCKER シーソ スイッチ	
9	WC2–0105–000		1	SWITCH, PUSH プッシュ スイッチ	
10	FA5–2046–000		1	MOUNT, SWITCH スイッチ ダイ	
11	FA5–2047–000		1	MOUNT, MICRO SWITCH マイクロスイッチ ダイ	
12	FA5–2048–000		1	PLATE, MICROSWITCH マイクロスイッチ オシイタ	
13	FS1–9261–000		1	SCREW, M3X29 ダンビス	
14	FS2–2772–000		1	SPRING, TENSION ヒッパリバネ	
15	FA5–2099–000		1	PLATE, MOUNTING, MAGNET マグネット キャッチ ダイ	
16	XZ9–0251–000		2	CATCH, MAGNET マグネット キャッチ	
17	WP1–0019–000		1	COUNTER DC24V カウンタ	
18	FA5–2051–000		1	PLATE, COUNTER MOUNTING カウンタ トリツケ イタ	
19	FF1–9403–040		2	PIVOT, MOUNTING イチギ メバン	
20	FA9–0023–000		1	LABEL ラベル	115V
	FA9–0029–000		1	LABEL ラベル	100V
	FA9–0031–000		1	LABEL ラベル	220/240V
21	WT2–0295–000		6	GUIDE, CABLE. ケーブル ガイド	
22	XB1–2401–509		1	SCREW, MACH., TRUSS HEAD,M4X15 バインド ビス	
23	FA1–9972–000		2	LABEL "WARNING, HIGH VOLTAGE" コウアツ チュウイ メイハン	
	FS2–8612–000		2	LABEL "WARNING, HIGH VOLTAGE" コウアツ チュウイ メイハン	
	FS2–8613–000		2	LABEL "WARNING, HIGH VOLTAGE" コウアツ チュウイ メイハン	

COPYRIGHT © 1992 CANON INC.
CANON NP-1215 REV.3 SEPT 1992 PRINTED IN JAPN (IMPRIME AU JAPON)

FIGURE 102 INTERNAL COMPONENTS 1
本体内部 (1)

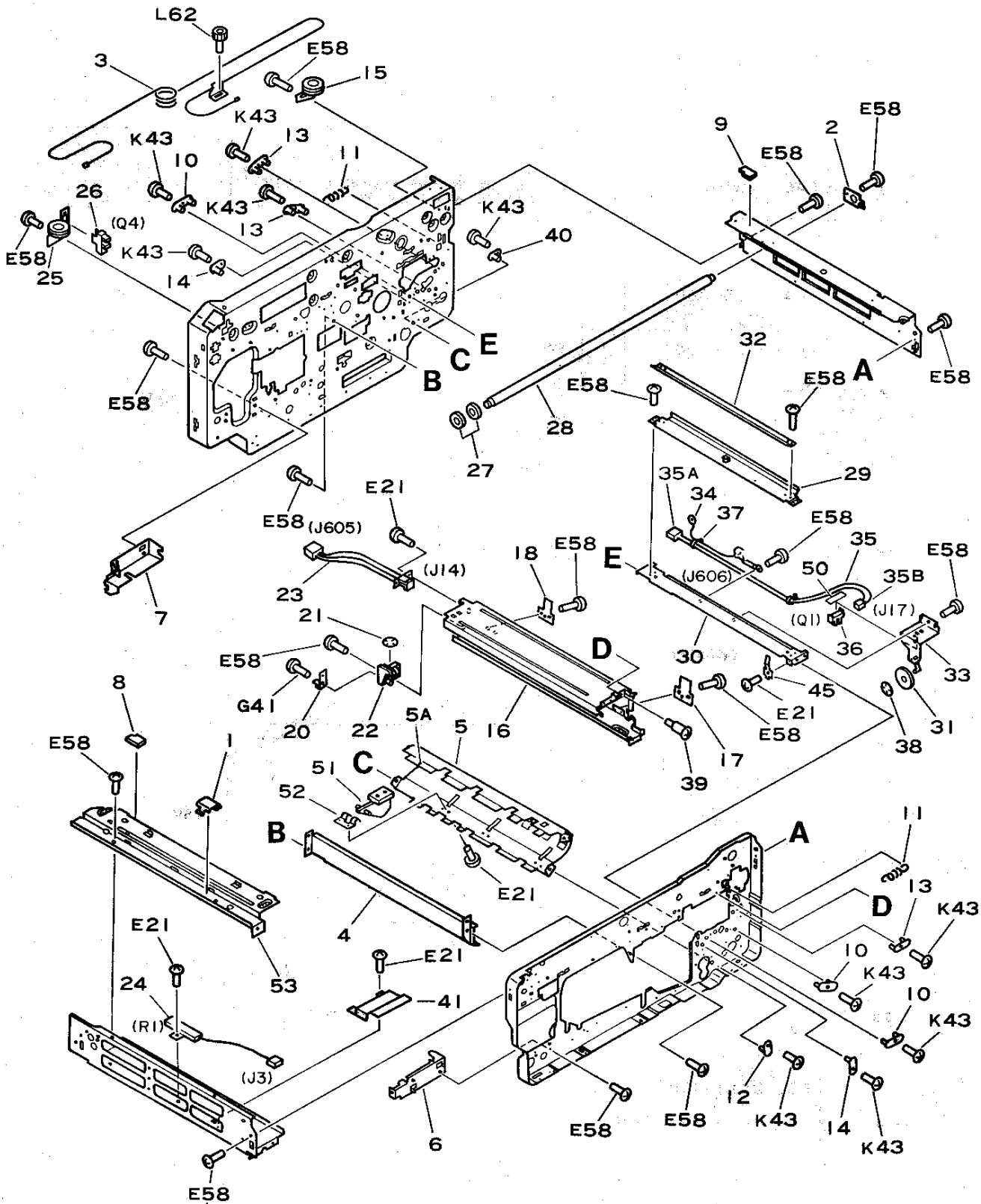

COPYRIGHT © 1992 CANON INC.
CANON NP-1215 REV.3 SEPT 1992 PRINTED IN JAPN (IMPRIME AU JAPON)

FIGURE & KEY NO.	PART NUMBER	RANK	Q'TY	DESCRIPTION	SERIAL NUMBER/REMARKS
102 –	NPN		RF	INTERNAL COMPONENTS 1 ホンタイ キカイ ナイブ 1	
1	FA5-2062-000		3	PLATE, HOLDER, CABLE タバ セン オサエ	
2	FA5-2072-000		1	PLATE, HOLDER, RAIL レール トメバ ン	
3	FA5-2073-000		1	CABLE, SCANNER DRIVE コウガ ククイ ワイヤ	
4	FA5-2074-020		1	RAIL, DRUM UNIT キット レール	
5	FF2-0025-000		1	PLATE, GUIDE, PAPER カミ ガ イド	
5A	FA5-2135-000		1	SHEET, GUIDE, PAPER ペ ーパ ー ガ イド シート	
6	FA5-2091-000		1	RAIL, FIXING ASS'Y, FRONT テイチャクキ レール (マエ)	
7	FA5-2092-000		1	RAIL, FIXING ASS'Y, REAR テイチャクキ レール (ウシロ)	
8	FA5-2107-000		1	SEAL, GLASS, 3 ガ ラス シール 3	
9	FA5-2108-020		1	SEAL, GLASS, 4 ガ ラス シール 4	
10	FA5-2126-000		3	PIVOT, MOUNTING フロート ピ ン	
11	FS2-2768-000		2	SPRING, TENSION ヒツパ リ パ ネ	
12	FA1-9546-000		1	PIN イチギ メ ダ ボ	
13	FA5-2163-000		3	PIN GUIDE 2 フロート ピ ン 2	
14	FA4-1149-000		2	PLATE, PIN ゼ ツエン ピ ン	
15	FF1-9432-000		1	PULLEY UNIT プ ーリ ダ イ	
16	FA5-1796-040		1	DEVELOPING LAIL ゲ ンゾ ウ レール	
17	FA5-1797-000		1	SPRING, LEAF FRONT カアツ パ ネ (マエ)	
18	FA5-1798-000		1	SPRING, LEAF REAR カアツ パ ネ (オク)	
20	FA5-1802-000		1	BIAS, SOCKET, FASTON バ イアス ファストン	
21	XA9-0134-000		1	NUT, PUSH プ ッシュ ナット	
22	FF1-9412-000		1	HOLDER, ELECTRODE デ ンキヨク ホルダ ー	
23	FF9-0968-000		1	CABLE ゲ ンゾ ウ レール ソクセン	J605,J14
24	FH7-4298-000		1	RESISTOR ASSEMBLY 1 1KOHM, 10W ケツロ ボ ウシ テイコウ	100V ONLY
25	FF1-9431-000		1	PULLEY UNIT プ ーリ ユニット	
26	FH7-7087-000		1	PHOTO-INTERRUPTER フオトインタラプ タ	
27	FA3-8493-000		3	RING, FELT オイル パ ッド	
28	FA5-2071-000	N	1	RAIL, SCANNER DRIVE コウガ ククイ レール	
29	FA5-1841-000		1	PLATE, GUIDE, PAPER, UPPER チユウカン ウエ ガ イド	
30	FA5-1842-000		1	PLATE, GUIDE, PAPER, LOWER チユウカン シタ ガ イド	
31	FA5-1848-000		1	DISK, PAPER DETECTION カミ ケン コロ	
32	FF1-9424-000		1	PLATE, SCRAPER シフン トリ パ ン	
33	FF1-9425-000		1	MOUNT, SENSOR カミ ケン センサ ダ イ	
34	FF2-0659-000		1	VARISTOR, 560V バ リスタ	

COPYRIGHT © 1992 CANON INC.

FIGURE & KEY NO.	PART NUMBER	RANK	Q'TY	DESCRIPTION	SERIAL NUMBER/REMARKS
102 – 35	FF9–0970–000		1	CABLE ASS'Y チユウカン ガイド タバ セン	
35A	VS1–0192–003		1	CONNECTOR, 3P, FEMALE コネクタ (メス)	J606
35B	VS1–0440–003		1	CONNECTOR, 3P, FEMALE コネクタ (メス)	J17
36	FH7–7087–000		1	PHOTO–INTERRUPTER フオトインタラプタ	
37	WT2–0030–000		AR	TIE, CABLE ソクセン バンド	
38	XA9–0135–000		1	PUSH NUT プツシユ ナツト	
39	FS1–9169–000		2	SCREW, STEPPED ダンビス	
40	FA3–9120–000		1	PIN GUIDE フロート ピン 1	
41	FA6–5658–000		1	PLATE, HOLDER, CABLE ヒータ タバ セン オサエ	100V ONLY
45	FA5–1849–000		1	SPRING, LEAF アース バネ	
50	FA5–1850–000		1	SHEET センサー シート	
51	FF2–0029–000		3	PEAPER GUIDE ペーパー ガイド シート	115/220/240V
52	FA5–2142–000		3	PLATE, MOUNTING ガイド オサエ	115/220/240V
53	FA5–2061–000		1	CROSS MEMBER, LEFT, UPPER ヒダリ ステイ (ウエ)	

COPYRIGHT © 1992 CANON INC.
CANON NP-1215 REV.3 SEPT 1992 PRINTED IN JAPN (IMPRIME AU JAPON)

FIGURE 103 INTERNAL COMPONENTS 2
本体内部 (2)

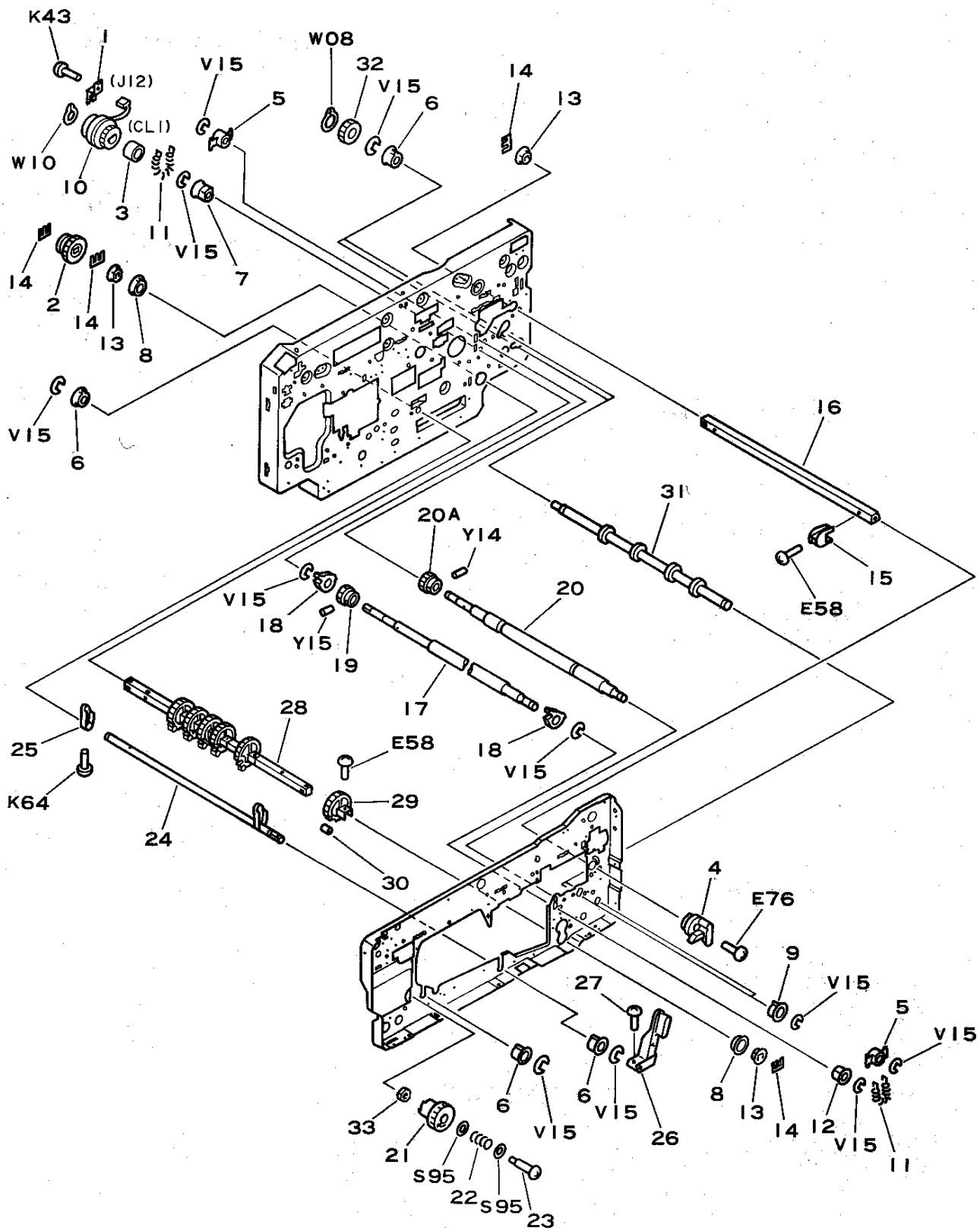

COPYRIGHT © 1992 CANON INC.
CANON NP-1215 REV.0 MAR. 1987 PRINTED IN JAPAN (IMPRIME AU JAPON)

FIGURE & KEY NO.	PART NUMBER	RANK	Q'TY	DESCRIPTION	SERIAL NUMBER/REMARKS
103 –	NPN		RF	INTERNAL COMPONENTS 2 ホンタイ キカイ ナイブ 2	
1	FA5–2081–000		1	PLATE, STOP, REGIST, CLUTCH レジ スト マワリド メ	
2	FA5–2082–000		1	CLUTCH, ONEWAY P クラッチ	
3	FA5–2090–000		1	SPACER, CLUTCH クラッチ カラー	
4	FA5–2096–000		1	HANDLE, DEV. ASS'Y PRESS カアツ トッテ	
5	FS1–1595–000		2	BUSHING ジ ク ウケ	
6	FS1–1202–000		5	BUSHING ジ クウケ	
7	FS1–1402–000		1	BUSHING ブ ッシング	
8	FS1–1411–000		2	BUSHING ブ ッシング	
9	FS1–1462–000		2	BUSHING ブ ッシング	
10	FH7–5143–000		1	CLUTCH, EM デ ンジ クラッチ	
11	FS2–2783–000		2	SPRING, TENSION ヒッパ リ バ ネ	
12	FA1–0056–000		1	BUSHING ブ ッシング	
13	FA2–8225–000		3	BUSHING カク ジ クウケ	
14	FA2–9221–000		4	RETAINER トメワ	
15	FA5–2094–000		2	CAM カム	
16	FA5–2095–000		1	SHAFT カアツ ジ ク	
17	FA5–2087–040		1	ROLLER, REGISTRATION, LOWER レジ スト ローラ (シタ)	
18	FA5–2089–000		2	CAM カム	
19	96–0093–000		1	GEAR, 32T 32T ギ ア	
20	FG9–2392–000		1	ROLLER, REGISTRATION, UPPER レジ スト ローラ (ウエ)	
20A	FS2–0122–000		1	GEAR, 26T 26T ギ ア	
21	FA5–2093–030		1	KONB, FIXING ASSEMBLY テイチャク ノブ	
22	FS2–2784–000		1	SPRING, COMPRESSION アツシュク バ ネ	
23	FS1–9255–000		1	SCREW, STEPPED, M4 ダ ンビ ス	
24	FA5–1911–000		1	SHAFT, FEEDER ASS'Y RELESE ハンソウ カイジ ヨ ジ ク	
25	FA5–1912–000		2	CAM, FEEDER ASS'Y RELESE ハンソウ カイジ ヨ カム	
26	FA5–1913–030		1	LEVER, FEEDER ASS'Y RELESE ハンソウ カイジ ヨ レバ ー	
27	X07–4014–090		1	SCREW, M4X14 バ インド ビ ス	
28	FA5–1816–000		1	SHAFT, PICK–UP ROLLER キュウシ ジ ク	
29	FF1–4010–030		6	PICK–UP ROLLER キュウシ ローラ	100V
	FF2–0017–000		6	PICK–UP ROLLER キュウシ ローラ	115/220/240V
30	FA2–8227–000		6	ROLLER, PRESSURE オサエ ローラ	
31	FA5–1826–000		2	ROLLER, PARER FEED ハンソウ ローラ	
32	FS2–0875–000		2	GEAR, 16T 16T ギ ア	

COPYRIGHT © 1992 CANON INC.

FIGURE & KEY NO.	PART NUMBER	RANK	Q'TY	DESCRIPTION	SERIAL NUMBER/REMARKS
103 – 33	FA9–1780–000		1	NUT ナット	

COPYRIGHT © 1992 CANON INC.
CANON NP-1215 REV.0 MAR. 1987 PRINTED IN JAPAN (IMPRIME AU JAPON)

FIGURE 104 MACHINE REAR PLATE
本体後側板

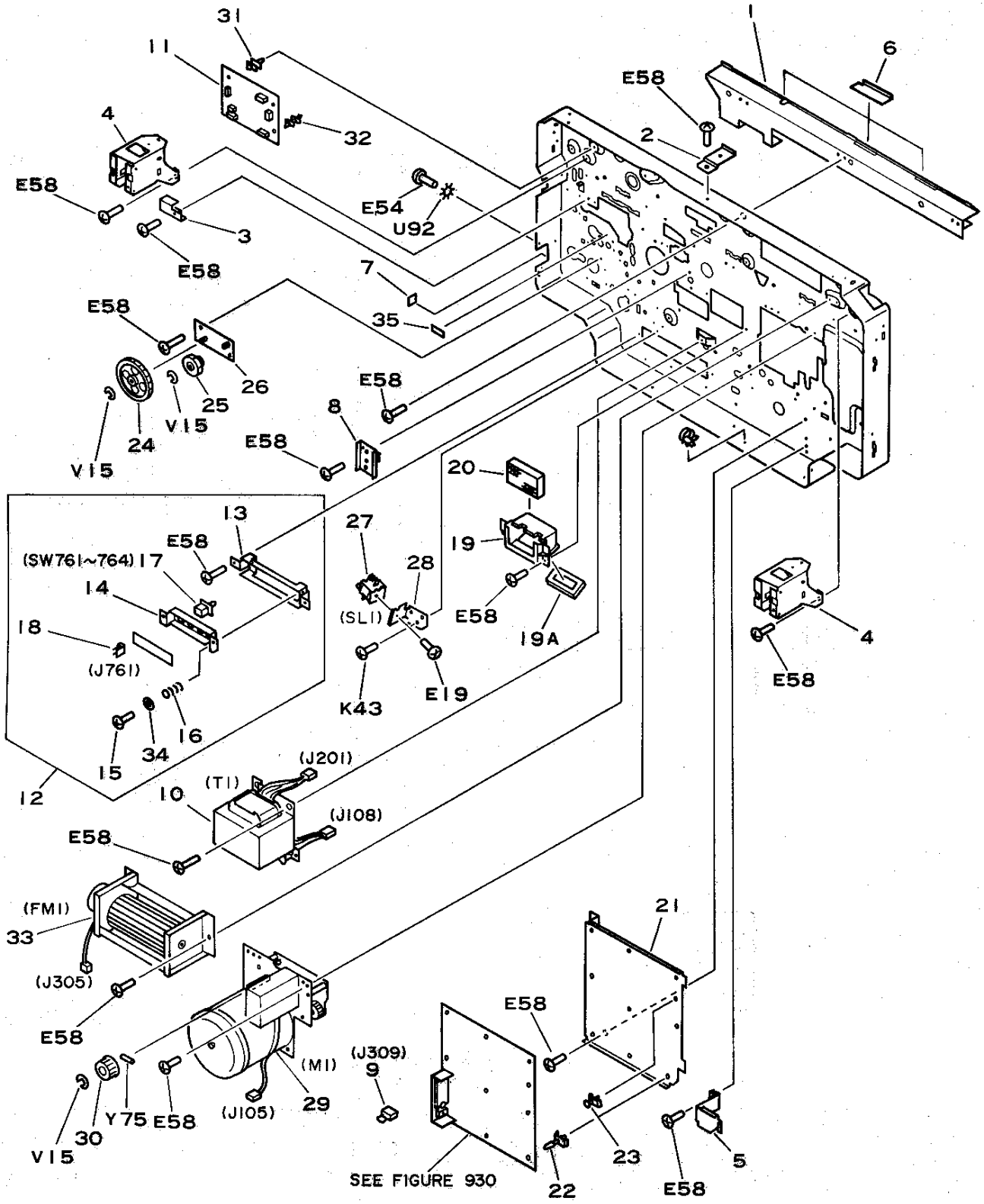

COPYRIGHT © 1992 CANON INC.
CANON NP-1215 REV.2 OCT. 1990 PRINTED IN JAPAN (IMPRIME AU JAPON)

FIGURE & KEY NO.	PART NUMBER	RANK	Q'TY	DESCRIPTION	SERIAL NUMBER/REMARKS
104 –	NPN		RF	MACHINE REAR PLATE ホンタイ ウシロ ソクバン	
1	FA5-2065-040		1	PLATE, HOLDER, GLASS, REAR ウシロ ガラス ササエ	
2	FA5-2066-000		1	PLATE, HOLDER, GLASS ガラス オサエ イタ	
3	FA5-2067-000		1	PLATE, GUIDE, CABLE タバ セン ガイド	
4	FA5-2068-000		2	MOUNT, DF DF ダイ	
5	FA5-2103-000		1	PLATE, BLANKING, SORTER ソータ アナカクシ バン	
6	FA6-5660-000		3	SEAL, BLANKING アナ カクシ シール	
7	96-8212-000		1	LABEL, GROUND アース メイハン	100V
8	FF1-9404-000		1	PIVOT, MOUNTING マワリド メ バン	
9	FF2-0687-000		1	CONNECTOR, SHORT, DC CONT. DC コントローラ ジ ヤンパ コネクタ	115V
	FF2-0688-000		1	CONNECTOR, SHORT, DC CONT. DC コントローラ ジ ヤンパ コネクタ	240V
	FF2-0689-000		1	CONNECTOR, SHORT, DC CONT. DC コントローラ ジ ヤンパ コネクタ	220/240V
10	FH3-0298-000		1	TRANSFORMER, POWER, 100V デンゲン トランス	100V
	FH3-0299-000		1	TRANSFORMER, POWER, 115V デンゲン トランス	115V
	FH3-0300-000		1	TRANSFORMER, POWER, 220V デンゲン トランス	220V
	FH3-0301-000		1	TRANSFORMER, POWER, 240V デンゲン トランス	240V
11	FH3-7048-000		1	LAMP REGULATER PCB ASS'Y, 100V ランプ レギュレータ	100V
	FH3-7049-000		1	LAMP REGULATER PCB ASS'Y, 115V ランプ レギュレータ	115V
	FH3-7050-000		1	LAMP REGULATER PCB ASS'Y ランプ レギュレータ	220/240V
12	FG1-9211-000		1	CASSETTE DETECTION PCB ASS'Y カミ サイズ ケンチ	
13	FA5-1806-000		1	MOUNT, PCB カミ サイズ ケンチ ダイ	
14	FA5-1807-000		1	PLATE, SWITCH スイッチ バン	
15	FS1-9054-000		2	SCREW, STEPPED, M4 ダンビス	
16	FS2-2771-000		2	SPRING, COMPRESSION アツシュク バネ	
17	WC8-0034-000		4	SWITCH スイッチ	
18	WS3-0422-000		1	PIN ASSEMBLY, 5P (W) ピン アセンブリ	
19	FF1-9444-000		1	DUCT ダクト	
19A	FA5-2078-000		1	SEAL, DUCT ダクト シール	
20	FA5-2077-000		1	FILTER, AIR ハンソウ フイルタ	
21	FA5-2027-000		1	PLATE, MOUNTING, DC CONTROLLER DC コントローラ シバン	
22	VT2-0001-006		8	SUPPORT, PCB ロツキング サポート	
23	VT2-0002-006		1	SUPPORT, SPACER サポート スペーサ	
24	FS2-0876-000		1	GEAR, 58T 58T ギア	
25	FS2-0877-000		1	GEAR, 28T 28T ギア	
26	FF1-9413-000		1	PLATE, SPINDLE キコウシ クドウ ダイ	

COPYRIGHT © 1992 CANON INC.

FIGURE & KEY NO.	PART NUMBER	RANK	Q'TY	DESCRIPTION	SERIAL NUMBER/REMARKS
104 - 27	FH7-5141-000		1	SOLENOID, DC24V ソレノイド	
28	FA5-1996-000		1	MOUNT, SOLENOID ソレノイド ダイ	
29	FH7-1522-000		1	MAIN MOTOR, 100V50HZ メイン モータ	100V50HZ
	FH7-1523-000		1	MAIN MOTOR, 100V60HZ メイン モータ	100V60HZ
	FH7-1524-000		1	MAIN MOTOR, 115V60HZ メイン モータ	115V
	FH7-1525-000		1	MAIN MOTOR, 220V50HZ メイン モータ	220V
	FH7-1526-000		1	MAIN MOTOR, 240V50HZ メイン モータ	240V
30	FS2-3430-000		1	PULLEY, 30T 30T プーリ	
31	VT2-0001-004		2	SUPPORT, PCB ロツキング サポート	
32	VT2-0001-006		2	SUPPORT, PCB ロツキング サポート	
33	FH7-1527-000		1	FAN ファン	
34	XD1-1106-725		2	WASHER ワツシヤ	
35	FA1-9972-000		1	LABEL "WARNING, HIGH VOLTAGE" コウアツ チユウイ メイハン	100V
	FS2-8612-000		1	LABEL "WARNING, HIGH VOLTAGE" コウアツ チユウイ メイハン	115V
	FS2-8613-000		1	LABEL "WARNING, HIGH VOLTAGE" コウアツ チユウイ メイハン	220/240V

COPYRIGHT © 1992 CANON INC.
CANON NP-1215 REV.3 SEPT 1992 PRINTED IN JAPN (IMPRIME AU JAPON)

FIGURE 105 MACHINE BOTTOM PLATE
本体底板

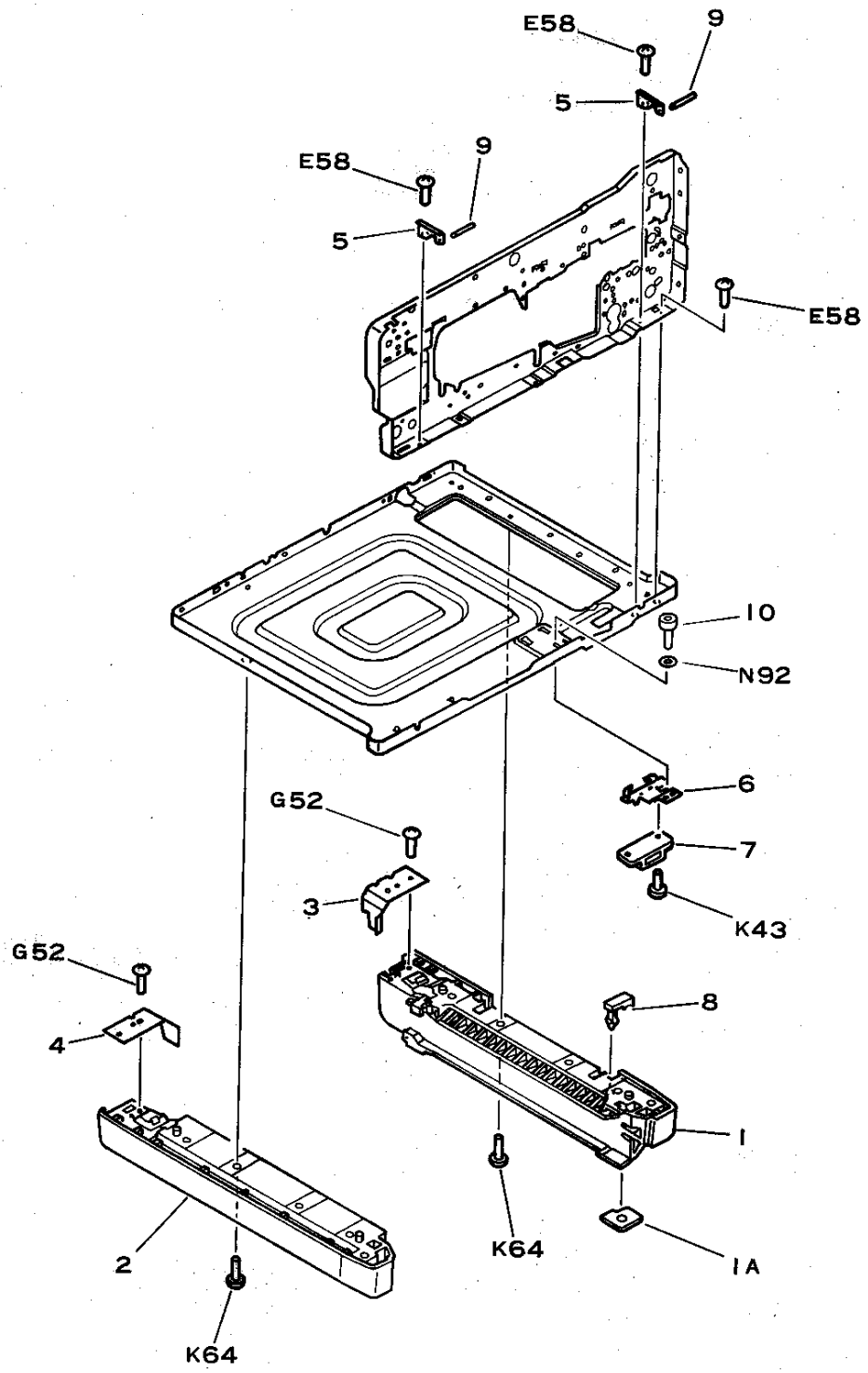

COPYRIGHT © 1992 CANON INC.
CANON NP-1215 REV.1 OCT. 1988 PRINTED IN JAPAN (IMPRIME AU JAPON)

FIGURE & KEY NO.	PART NUMBER	RANK	Q'TY	DESCRIPTION	SERIAL NUMBER/REMARKS
105 –	NPN		RF	MACHINE BOTTOM PLATE ホンタイ ソコ イタ	
1	FF1-9426-000	N	1	MOUNT, MAIN BODY, RIGHT アシ (ミギ)	
1A	FA5-2085-000		2	FOOT, RUBBER ゴム アシ	
2	FA5-2084-000	N	1	MOUNT, MAIN BODY, LEFT アシ (ヒダリ)	
3	FA5-2100-000		1	COVER, RIGHT ミギ アシ カバー	
4	FA5-2101-000		1	COVER, LEFT ヒダリ アシ カバー	
5	FA5-2102-000		2	HINGE, FRONT DOOR マエカバー ヒンジ	
6	FA5-2104-000		1	PLATE, MOUNTING, MAGNET マグネット キャッチ ダイ	
7	XZ9-0251-000		1	CATCH, MAGNET マグネット キャッチ	
8	FA5-2110-000		2	HOLDER, SHAFT テザシ ロック コマ	
9	FA9-1785-000		2	PIN HINGE, FRONT PANEL ピン	
10	XB7-1040-049		2	SCREW, SOCKET HEAD CAP, M4X4 ロッカク アナツキ ボルト	

COPYRIGHT © 1992 CANON INC.
CANON NP-1215 REV.1 OCT. 1988 PRINTED IN JAPAN (IMPRIME AU JAPON)

FIGURE 110 POWER CORD TERMINAL ASS'Y (100V)
電源コード台部 (100V)

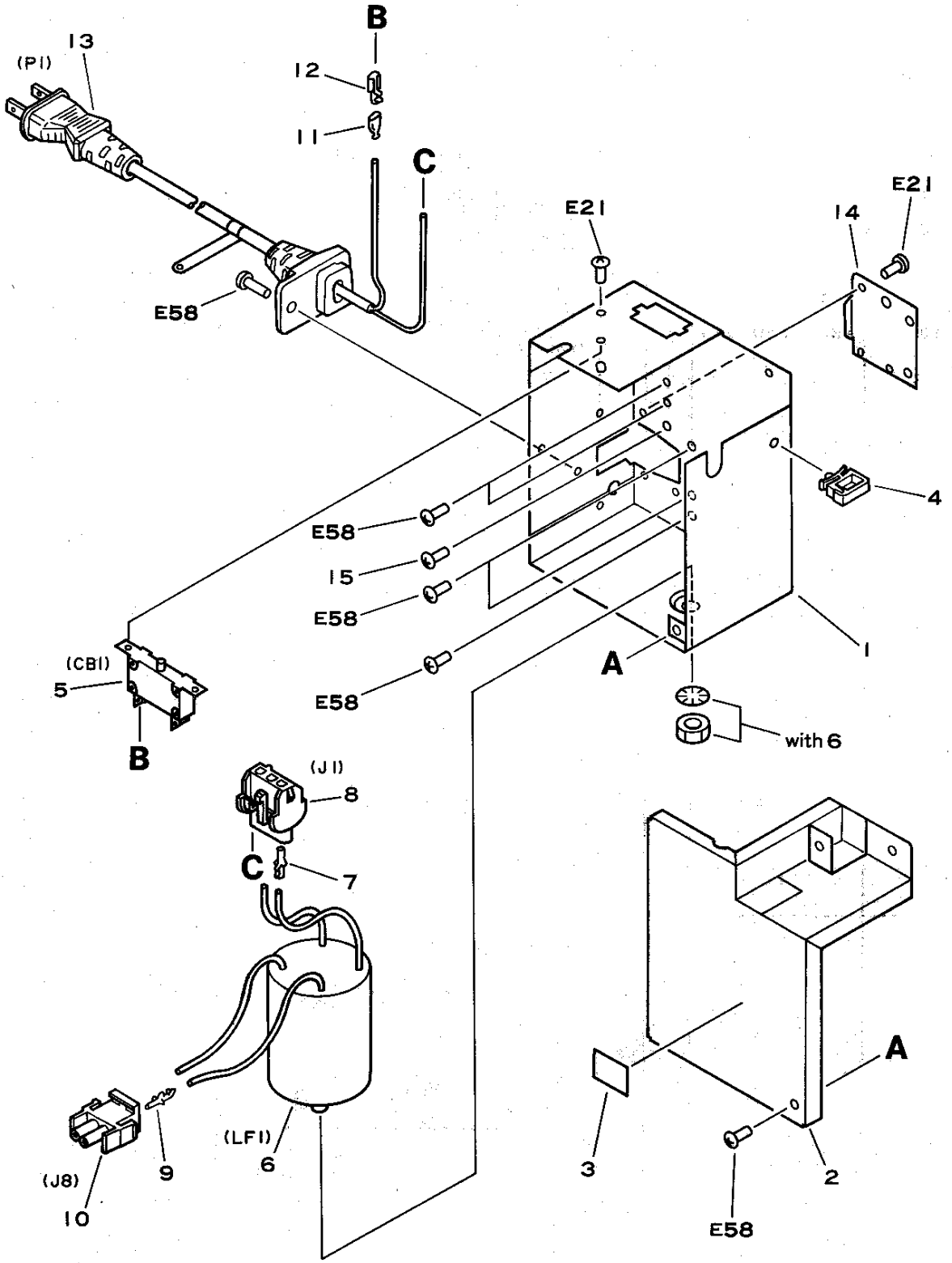

COPYRIGHT © 1992 CANON INC.
CANON NP-1215 REV.1 OCT. 1988 PRINTED IN JAPAN (IMPRIME AU JAPON)

FIGURE & KEY NO.	PART NUMBER	RANK	Q'TY	DESCRIPTION	SERIAL NUMBER/REMARKS
110 –	FG1–7406–020	N	1	POWER CORD TERMINAL ASS'Y 100V デンゲンコード ダイブ	100V
1	FA5–2006–000		1	MOUNT, POWER CORD デンゲンコード ダイ	
2	FA5–2149–000		1	PLATE, COVER, NOISE FILTER ノイズ フイルタ カバー	
3	FA9–0029–000		1	LABEL ラベル	100V
4	WT2–0317–000		2	CLIP, CABLE ロッキング ワイヤ サドル	
5	WD3–0104–000		1	CIRCUIT BREAKER, AC125V15A サーキット ブレーカ	
6	FH7–9040–000		1	FILTER, NOISE ノイズ フイルタ	
7	WS4–0073–000		3	SOCKET, CONTACT, 14–20AWG ソケット コンタクト	
8	WS4–0193–000		1	CONNECTOR, 3P, FEMALE コネクタ (メス)	
9	WS4–0075–000		2	PIN, CONTACT, 14–20AWG ピン コンタクト	
10	WS4–0059–000		1	CONNECTOR, 2P, MALE コネクタ (オス)	
11	WT1–0171–000		2	SLEEVE, FASTON 205 ファストン スリーブ	
12	WT1–0143–000		2	SOCKET, FASTON 205, 14–18AWG ファストン	
13	FH2–5876–000		1	CORD, POWER, 125V 15A デンゲンコード	
14	FA5–2008–000		1	PLATE, BLANKING アナ カクシ	
15	XB1–2600–609		1	SCREW, MACH., TRUSS HEAD, M6X6 バインド ネジ	

COPYRIGHT © 1992 CANON INC.

FIGURE 111 POWER CORD TERMINAL ASS'Y (115V)
電源コード台部 (115V)

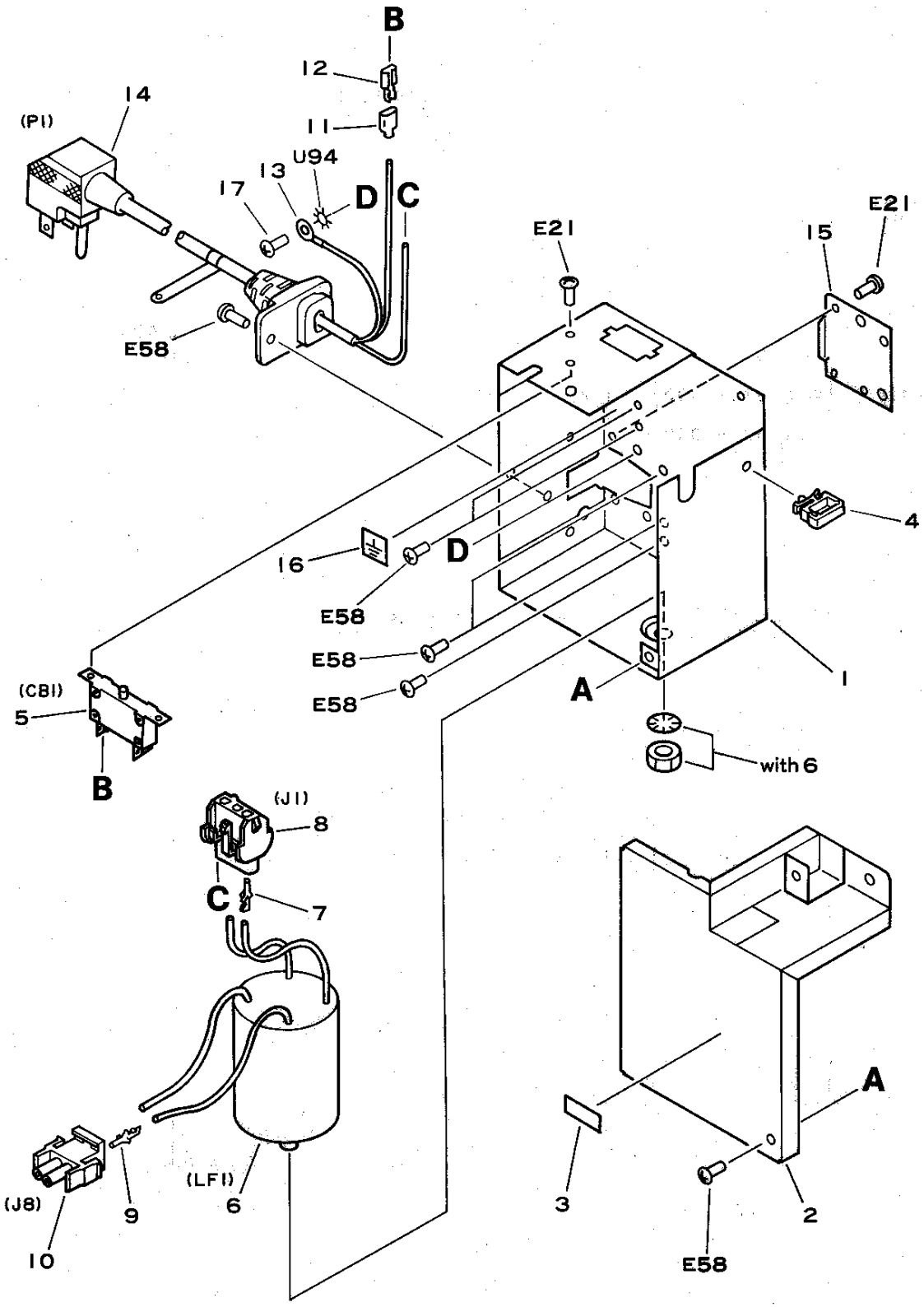

COPYRIGHT © 1992 CANON INC.
CANON NP-1215 REV.1 OCT. 1988 PRINTED IN JAPAN (IMPRIME AU JAPON)

FIGURE & KEY NO.	PART NUMBER	RANK	Q'TY	DESCRIPTION	SERIAL NUMBER/REMARKS
111 –	FG1-7407-000	N	1	POWER CORD TERMINAL ASS'Y 115V デンゲンコード ダイブ	115V
1	FA5-2006-000		1	MOUNT, POWER CORD デンゲン コード ダイ	
2	FA5-2149-000		1	PLATE, COVER, NOISE FILTER ノイズ フイルタ カバー	
3	FA9-0023-000		1	LABEL ラベル	115V
4	WT2-0317-000		2	CLIP, CABLE ロッキング ワイヤ サドル	
5	WD3-0104-000		1	CIRCUIT BREAKER, AC125V15A サーキット ブレーカ	
6	FH7-0073-000		1	FILTER, NOISE ノイズ フイルタ	
7	WS4-0073-000		3	SOCKET, CONTACT, 14-20AWG ソケット コンタクト	
8	WS4-0193-000		1	CONNECTOR, 3P, FEMALE コネクタ (メス)	
9	WS4-0075-000		2	PIN, CONTACT, 14-20AWG ピン コンタクト	
10	WS4-0059-000		1	CONNECTOR, 2P, MALE コネクタ (オス)	
11	WT1-0171-000		2	SLEEVE, FASTON 205 ファストン スリーブ	
12	WT1-0143-000		2	SOCKET, FASTON 205, 14-18AWG ファストン	
13	X66-6670-000		1	TERMINAL, RING, 6.4MM マルガタ タンシ	
14	FH2-5129-000		1	CORD, POWER, 300V 18A デンゲン コード	
15	FA5-2008-000		1	PLATE, BLANKING アナ カクシ	
16	96-8212-000		1	LABEL, GROUND アース メイハン	
17	XB1-2600-609		1	SCREW, MACH., TRUSS HEAD, M6X6 バインド ネジ	

COPYRIGHT © 1992 CANON INC.

FIGURE 112 POWER CORD TERMINAL ASS'Y (220/240V)
電源コード台部 (220/240V)

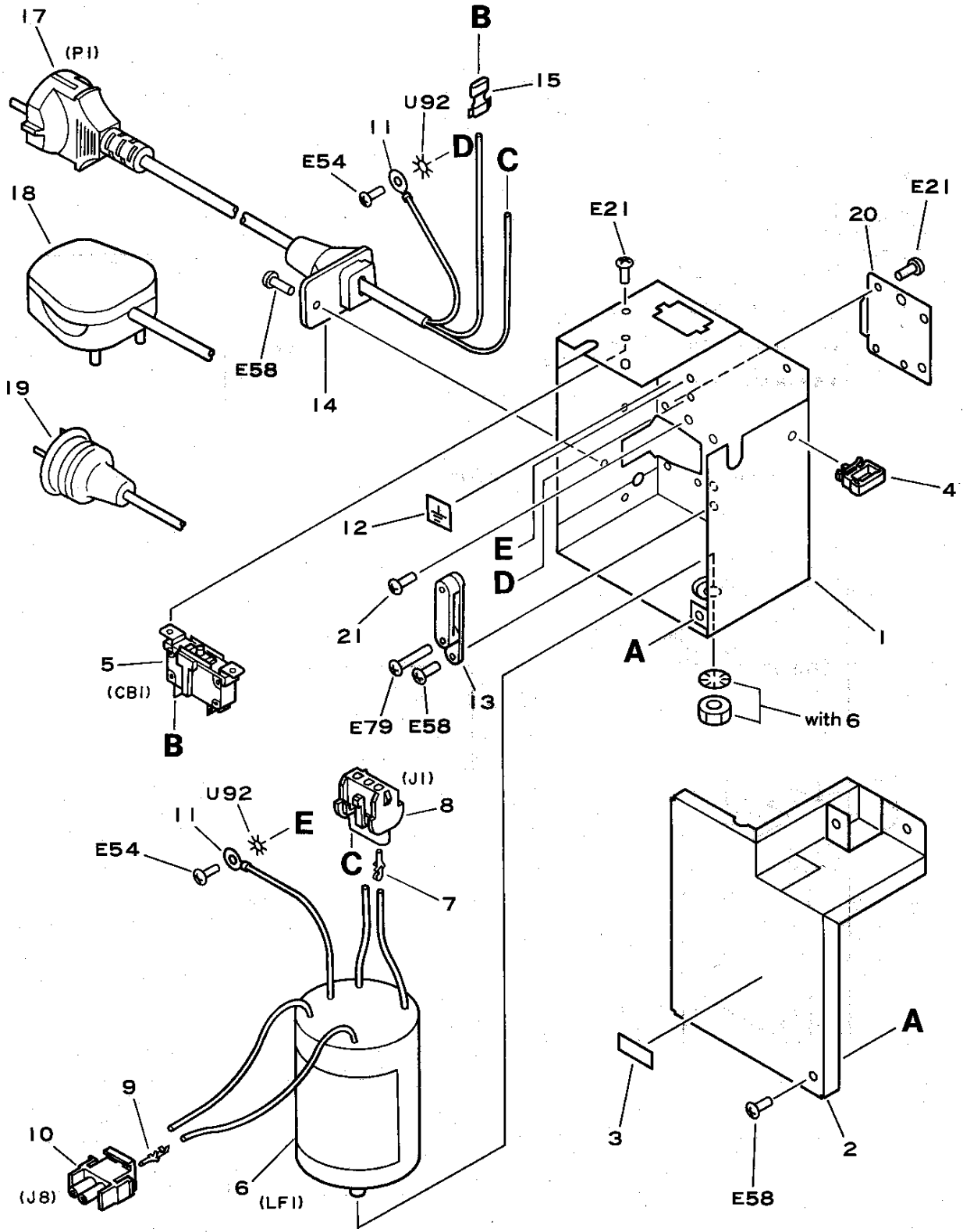

COPYRIGHT © 1992 CANON INC.
CANON NP-1215 REV.1 OCT. 1988 PRINTED IN JAPAN (IMPRIME AU JAPON)

FIGURE & KEY NO.	PART NUMBER	RANK	Q'TY	DESCRIPTION	SERIAL NUMBER/REMARKS
112 –	FG1–7408–000	N	1	POWER CORD TERMINAL ASS'Y 220V デンゲンコード ダイブ	220V
	FG1–7409–000	N	1	POWER CORD TERMINAL ASS'Y 240V デンゲンコード ダイブ	240V
	FG1–7442–000	N	1	POWER CORD TERMINAL ASS'Y 240V デンゲンコード ダイブ	240V
1	FA5–2006–000		1	MOUNT, POWER CORD デンゲンコード ダイ	
2	FA5–2149–000		1	PLATE, COVER, NOISE FILTER ノイズ フイルタ カバー	
3	FA9–0026–000		1	LABEL シコウハスウ ラベル	220V
	FA9–0027–000		1	LABEL シコウハスウ ラベル	240V
4	WT2–0317–000		2	CLIP, CABLE ロツキング ワイヤ サドル	
5	WD3–0125–000		1	CIRCUIT BREAKER, AC250V 8A サーキット ブレーカ	
6	FH7–9132–000		1	FILTER, NOISE ノイズ フイルタ	
7	WS4–0073–000		3	SOCKET, CONTACT, 14–20AWG ソケット コンタクト	
8	WS4–0193–000		1	CONNECTOR, 3P, FEMALE コネクタ (メス)	
9	WS4–0075–000		2	PIN, CONTACT, 14–20AWG ピン コンタクト	
10	WS4–0059–000		1	CONNECTOR, 2P, MALE コネクタ (オス)	
11	WT1–0218–000		2	TERMINAL, RING マルガタ タンシ	
12	96–8212–000		1	LABEL, GROUND アース メイハン	220V/240V
13	FH2–5043–000		1	CRIP, CORD コード クリツプ	
14	WT2–0178–000		1	BUSHING ブツシング	
15	WT1–0288–000		2	SOCKET, FASTON 250, 22–16AWG ファストン	
16	WT1–0288–000		2	SOCKET, FASTON 250, 22–16AWG ファストン	
17	WT3–9041–000		1	CORD, POWER, 250V 10A デンゲンコード	
18	WT3–9048–000		1	CORD, POWER, 250V 10A デンゲンコード	
19	WT3–9034–000		1	CORD, POWER, 250V 10A デンゲンコード	
20	FA5–2008–000		1	PLATE, BLANKING アナ カクシ	
21	XB1–2600–609		1	SCREW, MACH., TRUSS HEAD, M6X6 バインド ネジ	

COPYRIGHT © 1992 CANON INC.

FIGURE 160 COPYBOARD COVER ASSEMBLY
原稿台カバー部

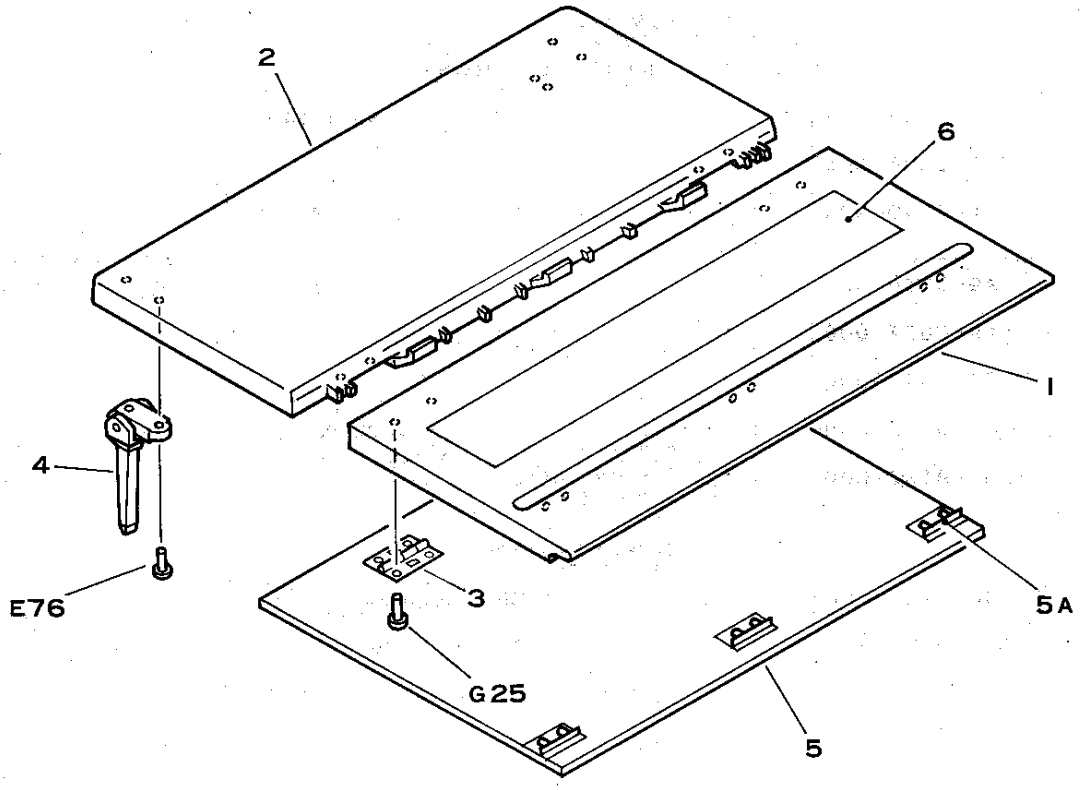

Note : The parts of Key No. 6 in the Figure160 is not included in the copyboard assembly.

注：Key No. 6 は，このユニットには含まれていません。

FIGURE & KEY NO.	PART NUMBER	RANK	Q'TY	DESCRIPTION	SERIAL NUMBER/REMARKS
160 −	FG1−7384−000		1	COPYBOARD COVER ASSEMBLY ゲ ンコウ ダ イ カバ ーブ	
1	FA5−2154−000		1	COVER, COPYBOARD, FRONT ゲ ンコウ オサエ イタ (マエ)	
2	FA5−2155−000		1	COVER, COPYBOARD, REAR ゲ ンコウ オサエ イタ (ウシロ)	
3	FA5−1185−000		2	PLATE, HINGE ヒンジ バ ン	
4	FA4−9907−000		2	HINGE, COPYBOARD COVER ヒンジ	
5	FF1−5924−000		1	CUSHION ASS'Y, COPYBOARD COVER アツチヤク シート ユニツト	
5A	FA3−9055−000		3	PLATE, CUSHION HOUNTING シート トリツケ イタ	
6	FS4−8119−000		1	LABEL, INSTRUCTION コピ − ノ トリカタ メイハン	115

COPYRIGHT © 1992 CANON INC.
CANON NP-1215 REV.1 SEPT 1992 PRINTED IN JAPAN (IMPRIME AU JAPON)

FIGURE 190 EXHAUST FAN ASS'Y
排熱ファン部

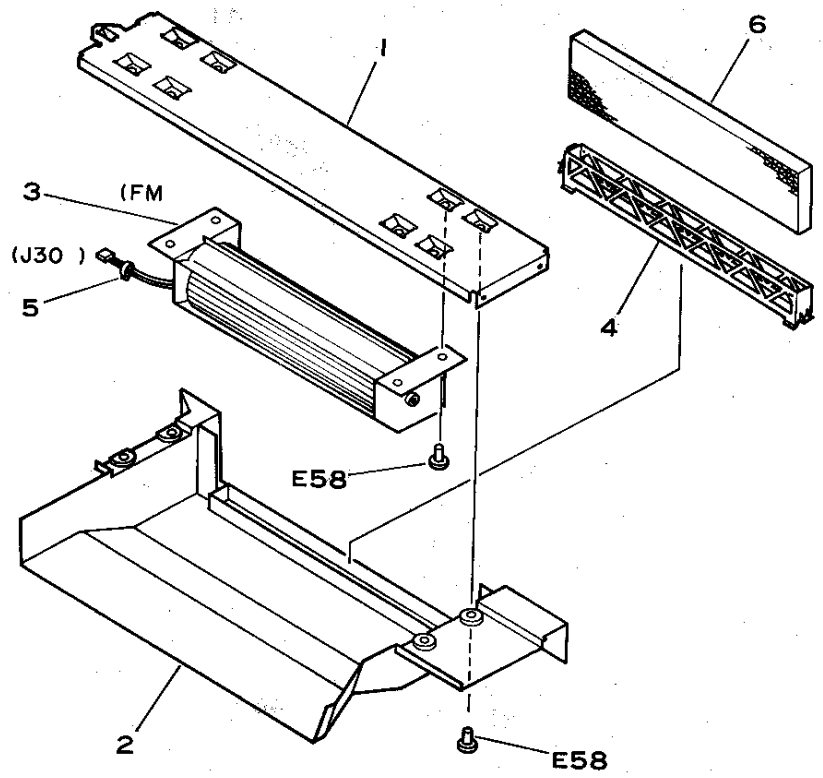

FIGURE & KEY NO.	PART NUMBER	RANK	Q'TY	DESCRIPTION	SERIAL NUMBER/REMARKS
190 –	FG1–7380–000		1	EXHAUST FAN ASSEMBLY ハイネツ ファン ブ	
1	FA5–1746–000		1	CROSSMEMBER ファン ステー	
2	FA5–1747–000		1	DUCT, FAN ファン ダクト	
3	FH7–1528–000		1	FAN ファン	
4	FA5–1749–000		1	CASE, FILTER フイルタ ケース	
5	WT2–0030–000		3	TIE, CABLE ソクセン バンド	
6	FA6–5622–020		1	FILTER, OZONE オゾン フイルタ	

COPYRIGHT © 1992 CANON INC.
CANON NP-1215 REV.1 SEPT 1992 PRINTED IN JAPAN (IMPRIME AU JAPON)

FIGURE 210 LENS MOUNT ASSEMBLY (½)
レンズ台ユニット (½)

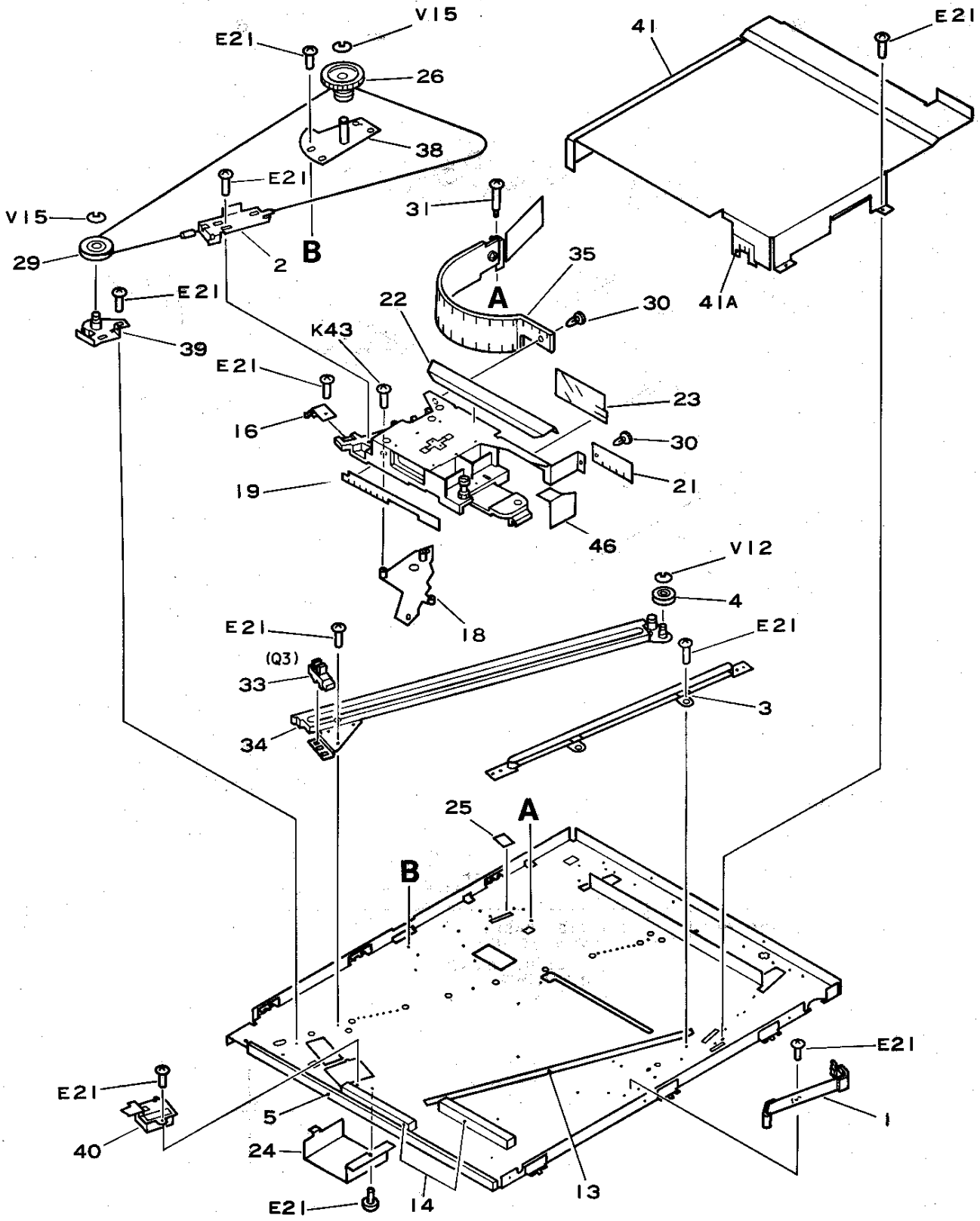

COPYRIGHT © 1992 CANON INC.
CANON NP-1215 REV.2 OCT. 1990 PRINTED IN JAPAN (IMPRIME AU JAPON)

FIGURE 210 LENS MOUNT ASSEMBLY (2/2)
レンズ台ユニット (2/2)

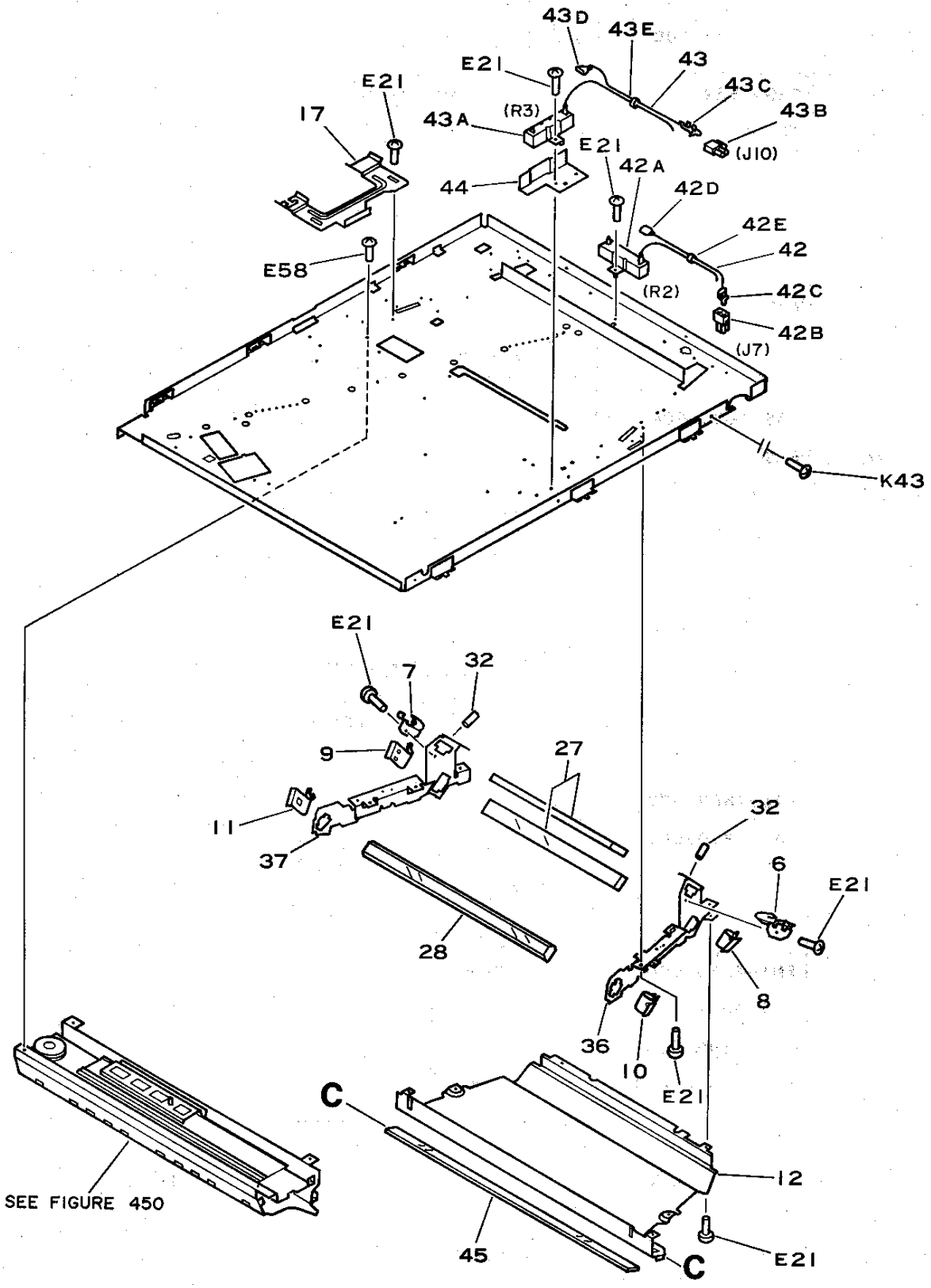

COPYRIGHT © 1992 CANON INC.
CANON NP-1215 REV.0 MAR. 1987 PRINTED IN JAPAN (IMPRIME AU JAPON)

FIGURE & KEY NO.	PART NUMBER	RANK	QTY	DESCRIPTION	SERIAL NUMBER/REMARKS
210 –	NPN		RF	LENS MOUNT ASSEMBLY レンズ ダイブ	
1	FF2-1100-000		1	CLEANER UNIT, MIRROR ミラー セイソウ コウグ	
2	FA5-1577-000		1	WIRE, LENS DRIVE レンズ クドウ ワイヤ	
3	FA5-1580-000		1	GUIDE, CAM カム ミゾ	
4	FA5-1584-000		1	PULLEY 1 プーリ (1)	
5	FA5-1589-000		1	SEAL, LENS MOUNT レンズ ダイ シール	
6	FA5-1593-000		1	SPRING, LEAF, FRONT ミラー4 オサエ バネ (マエ)	
7	FA5-1594-000		1	SPRING, LEAF, REAR ミラー4 オサエ バネ (ウシロ)	
8	FA5-1595-000		1	SPRING, LEAF, FRONT ミラー5 オサエ バネ (マエ)	
9	FA5-1596-000		1	SPRING, LEAF, REAR ミラー5 オサエ バネ (ウシロ)	
10	FA5-1597-000		1	SPRING, LEAF, FRONT ミラー6 オサエ バネ (マエ)	
11	FA5-1598-000		1	SPRING, LEAF, REAR ミラー6 オサエ バネ (ウシロ)	
12	FA5-1599-030		1	COVER, DUST-RROOF ボウジン カバー	
13	FA5-1600-000		1	SHEET, SLIDE スベリ シート	
14	FA5-1601-000		2	SEAL, LIGHT BLOCKING シャコウ ザイ	
16	FA5-1604-000		2	SPRING, LEAF レンズ ダイ オサエ バネ	
17	FA5-1606-000		1	RETAINER, CORD コード オサエ	
18	FA5-1563-000		1	CAM, BLANK ブランク カム	
19	FA5-1564-020		1	SHEET, LIGHT BLOCKING 1 シャコウ シート 1	
21	FA5-1567-000		1	SEAL, LIGHT BLOCKING 1 シャコウ ザイ 1	
22	FA5-1568-000		1	SEAL, LIGHT BLOCKING 2 シャコウ ザイ 2	
23	FA5-1608-000		1	SHEET, LIGHT BLOCKING 3 シャコウ シート 3	
24	FA5-1609-000		1	COVER, AE SENSOR AE センサ カバー	
25	FA5-1610-000		1	PLATE ウエ キセイ バン	
26	FS2-0866-000		1	GEAR, 54T 54T ギア	
27	FN1-4214-000		2	MIRROR 4/5 ダイ 4,5 ミラー	
28	FN1-4215-000		1	MIRROR 6 ダイ 6 ミラー	
29	FA2-8059-000		1	PULLEY ガイド プーリ	
30	FA9-1699-000		2	CLIP クリップ	
31	FS1-9006-000		1	SCREW ダンピス	
32	X31-6240-880		3	SCREW トメ ネジ	
33	FH7-7087-000		1	PHOTO-INTERRUPTER フオトインタラプタ	
34	FF1-9379-020		1	RAIL, LENS レンズ レール	
35	FF1-9380-030		1	CURTAIN, LIGHT BLOCKING UNIT シャコウ カーテン	
36	FF1-9381-000		1	MOUNT, MIRROR FRONT ミラー ダイ (マエ)	

COPYRIGHT © 1992 CANON INC.
CANON NP-1215 REV.2 OCT. 1990 PRINTED IN JAPAN (IMPRIME AU JAPON)

FIGURE & KEY NO.	PART NUMBER	RANK	Q'TY	DESCRIPTION	SERIAL NUMBER/REMARKS
210 - 37	FF1-9382-000		1	MOUNT, MIRROR REAR ミラー ダイ (ウシロ)	
38	FF1-9435-000		1	MOUNT, PULLEY 1 プリー ダイ (1)	
39	FF1-9436-000		1	MOUNT, PULLEY 2 プリー ダイ (2)	
40	FG1-7415-020		1	AE SENSOR ASSEMBLY AE センサ ブ	SEE FIGURE 970
41	FF2-0019-000		1	COVER, LENS レンズ フード	
41A	FA5-1611-020		1	LIGHT BLOCKING シャコウ ザイ	
42	FG1-7438-000		1	RESISTOR ASSEMBLY 2 1KOHM 20W ケツロ ボ ウシ テイコウ	100V ONLY
42A	VR5-4560-102		1	RESISTOR, 1KOHM, 20W テイコウ	100V ONLY
42B	VS4-0002-002		1	CONNECTOR, 2P, MALE コネクタ (オス)	100V ONLY
42C	WS4-0217-000		2	PIN CONTACT, 22-26AGW ピン コンタクト	100V ONLY
42D	X66-6662-000		2	SOCKET, FASTON, 187 ファストン	100V ONLY
42E	WT2-0435-000		1	CLAMP, CORD コード オサエ	100V ONLY
43	FG1-8393-000		1	RESISTOR ASSEMBLY 3 1KOHM 20W ケツロ ボ ウシ テイコウ	100V ONLY
43A	VR5-4560-102		1	RESISTOR, 1KOHM, 20W テイコウ	100V ONLY
43B	VS4-0001-002		1	CONNECTOR, 2P, MALE コネクタ (オス)	100V ONLY
43C	WS4-0220-000		2	PIN, CONTACT ピン コンタクト	100V ONLY
43D	X66-6662-000		2	SOCKET, FASTON, 187 ファストン	100V ONLY
43E	WT2-0435-000		1	CLAMP, CORD コード オサエ	100V ONLY
44	FA5-2128-000		1	PLATE, MOUNTING, HEATER ヒータ ダイ	100V ONLY
45	FN1-4216-000		1	GLASS, DUSTPROOF ボウジン ガラス	
46	FA5-1613-000		1	SHEET, LIGHT BLOCKING シャコウ シート	

COPYRIGHT © 1992 CANON INC.

FIGURE 220 SCANNER DRIVE ASSEMBLY
光学系駆動部

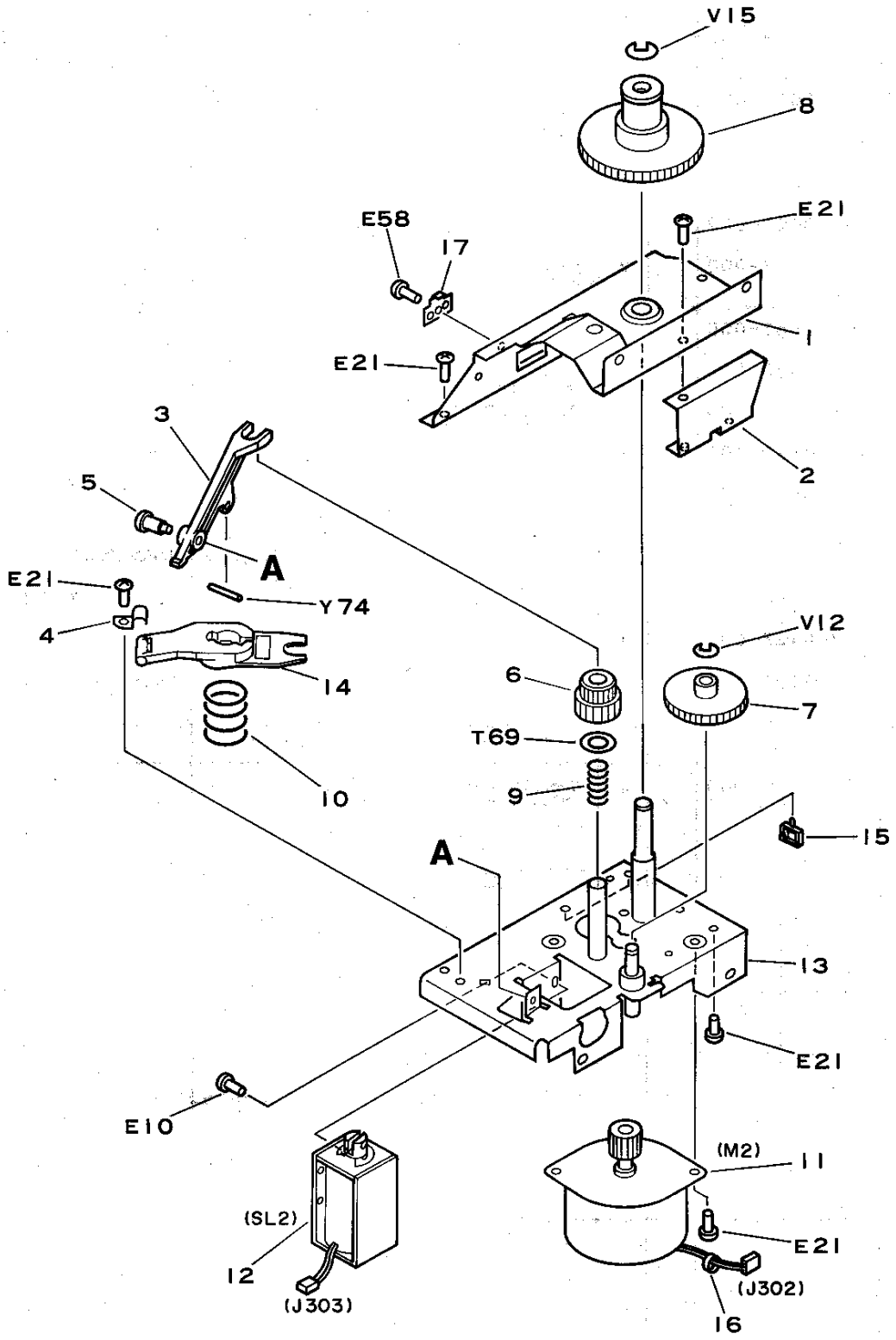

COPYRIGHT © 1992 CANON INC.
CANON NP-1215 REV.0 MAR. 1987 PRINTED IN JAPAN (IMPRIME AU JAPON)

FIGURE & KEY NO.	PART NUMBER	RANK	Q'TY	DESCRIPTION	SERIAL NUMBER/REMARKS
220 –	FG1–7374–000		1	SCANNER DRIVE ASSEMBLY コウガク クドウブ	
1	FA5–1651–000		1	MOUNT, UPPER コウガク クドウ キダイ (ウエ)	
2	FA5–1653–000		1	CROSSMEMBER コウガク クドウ ステイ	
3	FA5–1656–000		1	ARM, CHENGING キリカエ アーム	
4	FA5–1657–000		1	HINGE, ARM アーム ヒンジ	
5	FS1–9073–000		1	SCREW, STEPPED, M4 ダンビス	
6	FS2–0867–000		1	GEAR 25T/20T 25T/20T ギア	
7	FS2–0868–000		1	GEAR 48T 48T ギア	
8	FS2–0869–000		1	GEAR 72T 72T ギア	
9	FS2–2766–000		1	SPRING, COMPRESSION アツシュク バネ	
10	FS2–2767–000		1	SPRING, COMPRESSION アツシュク バネ	
11	FH7–1530–000		1	MOTOR, STEPPING, DC 30V ステツピ ング モータ	
12	FH7–5142–000		1	SOLENOID, DC24V ソレノイド	
13	FF1–9389–000		1	MOUNT, LOWER コウガク クドウ キダイ (シタ)	
14	FF1–9390–000		1	PLATE, BRAKE ブレーキ イタ	
15	WT2–0248–000		2	CLIP, CABLE, 1NS ロツキング ワイヤ サドル	
16	WT2–0030–000		1	TIE, CABLE ソクセン バンド	
17	FA5–2134–000		1	PLATE オサエ イタ	

COPYRIGHT © 1992 CANON INC.

FIGURE 250 DRUM DRIVE ASSEMBLY
ドラム駆動部

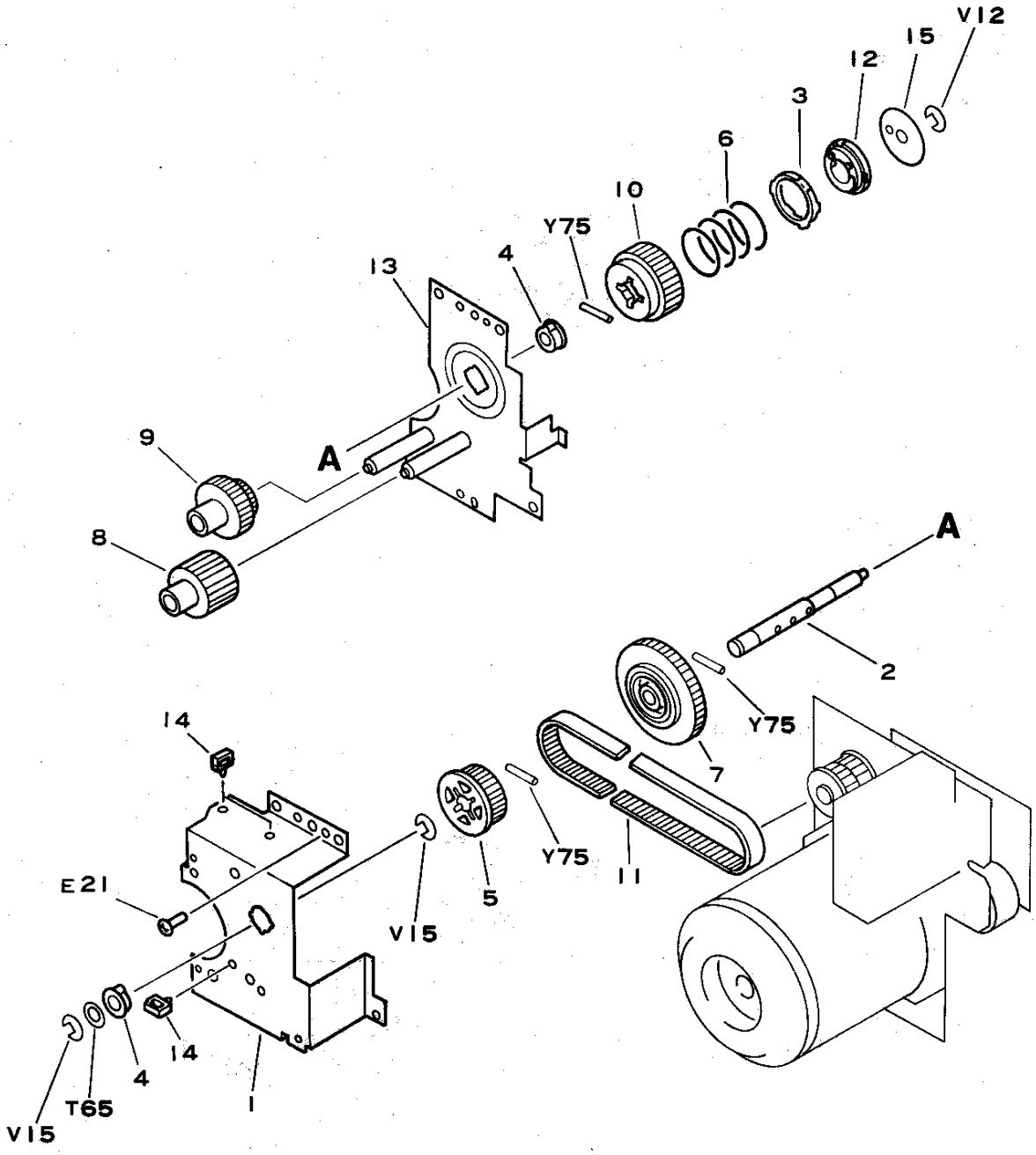

COPYRIGHT © 1992 CANON INC.
CANON NP-1215 REV.1 OCT. 1990 PRINTED IN JAPAN (IMPRIME AU JAPON)

FIGURE & KEY NO.	PART NUMBER	RANK	Q'TY	DESCRIPTION	SERIAL NUMBER/REMARKS
250 -	FG1-7398-060		1	DRUM DRIVE ASSEMBLY ドラム クドウ ブ	
1	FA5-1982-040		1	PLATE, GEAR COVER ドラム クドウ カバー	
2	FA5-1983-000		1	SHAFT, DRUM DRIVE ドラム クドウ ジク	
3	FA5-1984-000		1	RING リミツタ バン	
4	FS1-1189-000		2	BUSHING ブッシング	
5	FS2-3430-000		1	PULLEY, 30T 30T プーリ	
6	FS2-2770-000		1	SPRING, COMPRESSION アッシュク バネ	
7	FS2-0878-000		1	GEAR, 60T 60T ギア	
8	FS2-0879-000		1	GEAR, 25T 25T ギア	
9	FS2-0880-000		1	GEAR, 33/22T 33/22T ギア	
10	FS2-0881-020		1	GEAR, 40T 40T ギア	
11	XF9-0210-000		1	BELT タイミング ベルト	
12	FF1-9414-020		1	DISK, DRUM DRIVE ドラム クドウ バン	
13	FF1-9415-000		1	PLATE, SPINDLE ドラム クドウ キバン	
14	WT2-0317-000		3	CLIP, CABLE ロッキング ワイヤ サドル	
15	FA5-1988-000		1	REINFORCEMENT PLATE ドラム クドウ エンバン	

COPYRIGHT © 1992 CANON INC.
CANON NP-1215 REV.1 OCT. 1990 PRINTED IN JAPAN (IMPRIME AU JAPON)

FIGURE 300 CASSETTE
カセット

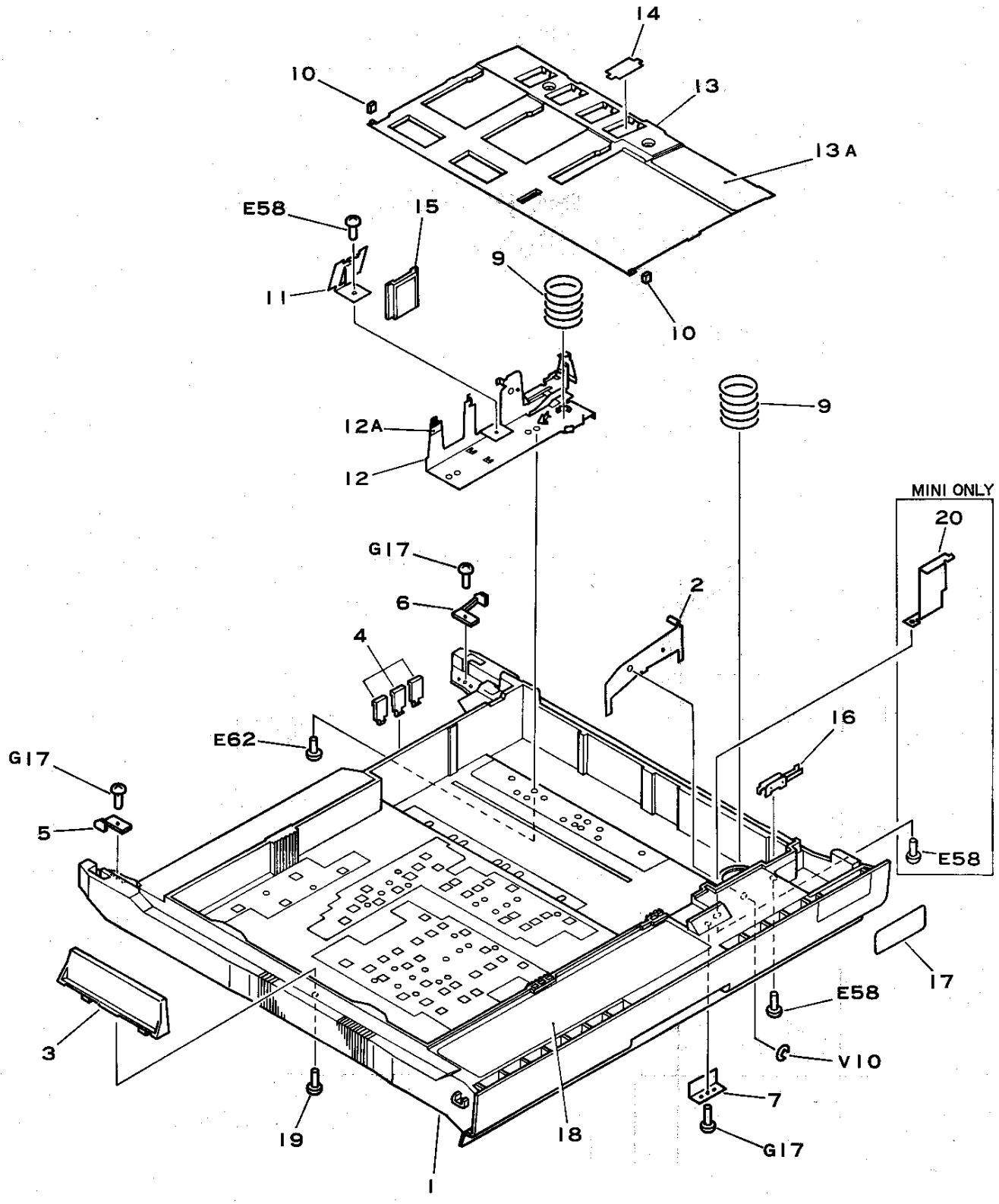

COPYRIGHT © 1992 CANON INC.
CANON NP-1215 REV.1 OCT. 1988 PRINTED IN JAPAN (IMPRIME AU JAPON)

FIGURE & KEY NO.	PART NUMBER	RANK	Q'TY	DESCRIPTION	SERIAL NUMBER/REMARKS
300 –	NPN		RF	CASSETTE カセット	
1	FA5–2221–020	N	1	BODY, CASSETTE カセット オケ	
2	FA5–2224–000		1	PLATE, HOLD–DOWN TAB, FRONT ブ ンリ ツメ (マエ)	
3	FA5–2228–000		2	PLATE, SIZE, REAR コウタン キセイ バ ン	
4	FA5–2231–030		3	BLOCK, SIZE サイズ ケンチ コマ	
5	FA5–2233–030		1	PLATE, STOP, LEFT ストツプ コマ (ヒダ リ)	
6	FA5–2234–030		1	PLATE, STOP, RIGHT ストツプ コマ (ミギ)	
7	FA5–2235–000		1	PLATE キヤツチヤ バ ン	
9	FS2–2785–000		2	SPRING, COMPRESSION アツシユク バ ネ	BLUE
	FS2–2786–000		2	SPRING, COMPRESSION アツシユク バ ネ	YELLOW
	FS2–2787–000		2	SPRING, COMPRESSION アツシユク バ ネ	WHITE
10	FA9–1781–000		2	STOP, RUBBER ストツパ	
11	FA2–7945–000		1	SPRING, LEAF サイド オサエ バ ネ	
12	FF1–9428–000		1	PLATE, HOLD–DOWN TAB, REAR ブ ンリ ツメ (ウシロ)	
	FF2–1101–000		1	PLATE, HOLD–DOWN TAB, REAR ブ ンリ ツメ (ウシロ)	MINI
12A	FS2–8120–000		1	LABEL ラベ ル	
	FS4–8356–000		1	LABEL ラベ ル	MINI
13	FF1–9429–000		1	PLATE, PAPER LIFTING ナカ イタ	
13A	FA5–2227–000		1	PLATE, FRICTION ブ ンリ シート	
14	FF1–9430–000		1	PLATE, BLANKING メカクシ バ ン	
15	FF1–5686–000		1	PLATE, PAPER CONTACT カセット サイド オサエ	
16	FF2–0020–000		1	LEVER UNIT レバ ー ジジ ダ イ	
17	FS4–8116–000		1	LABEL, A3/A4/B4/B5/LDR/LTR カセット サイズ ラベ ル	
	FS4–8117–000		1	LABEL, A4R/B5R/LGL/LTR–R/FOLIO カセット サイズ ラベ ル	
	FS4–8118–000		1	LABEL, STATEMENT カセット サイズ ラベ ル	
18	FS4–8108–000		1	LABEL, CASSETTE CHANGING カセット コウカン ラベ ル	
19	XB4–7401–009		2	SCREW, SELF TAPPING, M4X10 ビ ス M4X10	A3/A4R/LTR–R/LDR/
20	FA5–2161–000		1	SIDE GUIDE, MINI サイド ガ イド	MINI

COPYRIGHT © 1992 CANON INC.
CANON NP-1215 REV.3 SEPT 1992 PRINTED IN JAPN (IMPRIME AU JAPON)

FIGURE 325 MANUAL FEED TRAY ASSEMBLY
手差し台部

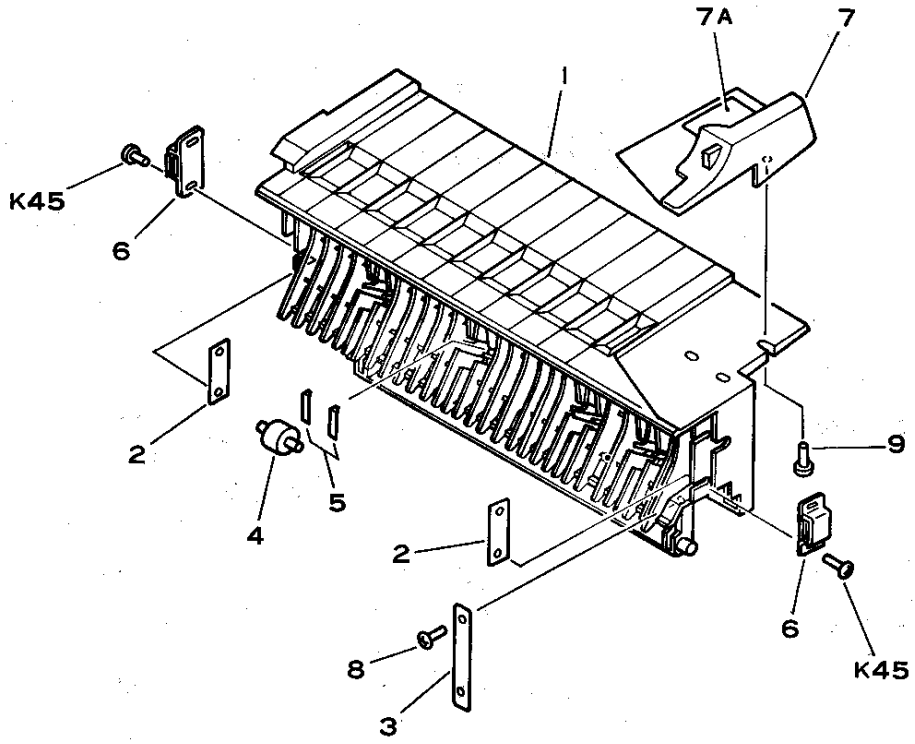

FIGURE & KEY NO.	PART NUMBER	RANK	Q'TY	DESCRIPTION	SERIAL NUMBER/REMARKS
325 –	FG1-7386-000		1	MANUAL FEED TRAY ASSEMBLY デザシダイブ	
1	FA5-1821-000		1	TRAY, MANUAL FEED デザシダイ	
2	FA5-1823-000		2	PLATE, NUT ナットイタ	
3	FA5-1824-000		2	STRAP, MANUAL FEED TRAY デザシダイテープ	
4	FA5-2159-000		4	ROLLER コロ	
5	FA4-5543-000		8	SPRING, LEAF イタバネ	
6	XZ9-0287-000		2	CATCH, MAGNET マグネットキャッチ	
7	FF2-0021-000		1	GUIDE, PAPER, MANUAL FEED サイドガイド	
7A	FS4-8109-000		1	LABEL ラベル	
8	XB4-7400-609		2	SCREW, TAPPING, SELF, M4X6 ビス M4X6	
9	XB4-7401-009		2	SCREW, SELF TAPPING, M4X10 ビス M4X10	

COPYRIGHT © 1992 CANON INC.
CANON NP-1215 REV.1 OCT. 1988 PRINTED IN JAPAN (IMPRIME AU JAPON)

FIGURE 326 MANUAL FEED PAPER GUIDE ASS'Y
手差しガイド部

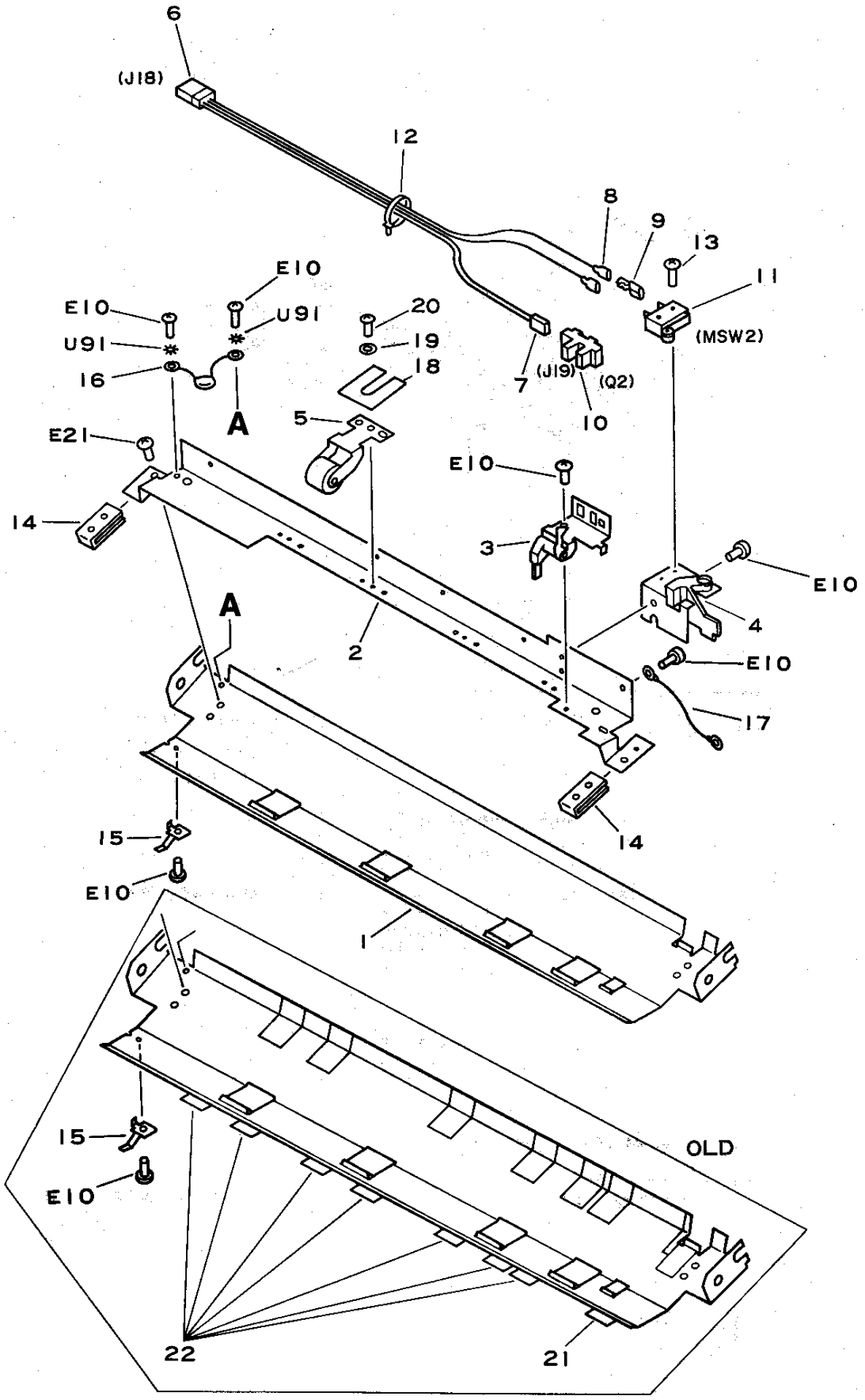

COPYRIGHT © 1992 CANON INC.
CANON NP-1215 REV.2 OCT. 1990 PRINTED IN JAPAN (IMPRIME AU JAPON)

FIGURE & KEY NO.	PART NUMBER	RANK	Q'TY	DESCRIPTION	SERIAL NUMBER/REMARKS
326 -	FG1-7388-000		1	MANUAL FEED PAPER GUIDE ASS'Y テザシ ガイド ブ (ウエ)	
1	FA5-1831-020		1	PLATE, PAPER GUIDE, UPPER テザシ ウエ ガイド	
2	FA5-1832-000		1	PLATE, SENSOR MOUNTING テザシ センサ ダイ	
3	FF1-9421-020		1	LEVER, SENSOR テザシ センサ レバー	
4	FF1-9422-020		1	LEVER, MICROSWITCH カイヘイ センサ レバー	
5	FF1-9423-000		4	ROLLER UNIT スリツブ コロ	
6	VS1-0192-005		1	CONNECTOR コネクタ	
7	VS1-0440-003		1	CONNECTOR, 3P, FEMALE コネクタ (メス)	
8	X62-5370-000		2	SOCKET, FASTON 110, 20-24AWG フアストン	
9	WT1-0026-000		2	SLEEVE, FASTON 110 フアストン スリーブ	
10	FH7-7087-000		1	PHOTO-INTERRUPTER フオトインタラプタ	
11	WC4-0081-000		1	MICROSWITCH マイクロ スイツチ	
12	WT2-0030-000		AR	TIE, CABLE ソクセン バンド	
13	XB1-2231-009		2	SCREW,MACH.,TRUSS HEAD,M2.3X10 ビス M2.3X10	
14	FA5-1839-000		2	INSULATOR フロート コマ	
15	FA5-1840-000		1	SPRING, LEAF アース バネ	
16	FF2-0842-000		1	VARISTOR バリスタ	
17	FF2-0841-000		1	WIRE, GRANDING アース セン	
18	FA5-2158-000		4	PLATE, ADJUSTING チヨウセイ バン	
19	XD1-2100-305		4	PLAIN, WASHER ワツシヤ	
20	FA2-9388-000		4	SCREW, MACH., TRUSS HEAD, M3X5 バインド ネジ	
21	FA5-2136-000		1	SHEET, PAPER GUIDE UPPER 1 ウエ ガイド シート (1)	APB00001-APB02816 BPB00001-BPB01893 CPB00001-CPB01395 DPB00001-DPB00820 FPB00001-FPB00660 DNP00001-DNP01530
22	FA9-1782-000		7	SHEET, PAPER GUIDE UPPER 2 ウエ ガイド シート (2)	APB00001-APB02816 BPB00001-BPB01893 CPB00001-CPB01395 DPB00001-DPB00820 FPB00001-FPB00660 DNP00001-DNP01530

COPYRIGHT © 1992 CANON INC.

FIGURE 350 FEEDER ASSEMBLY
搬送部

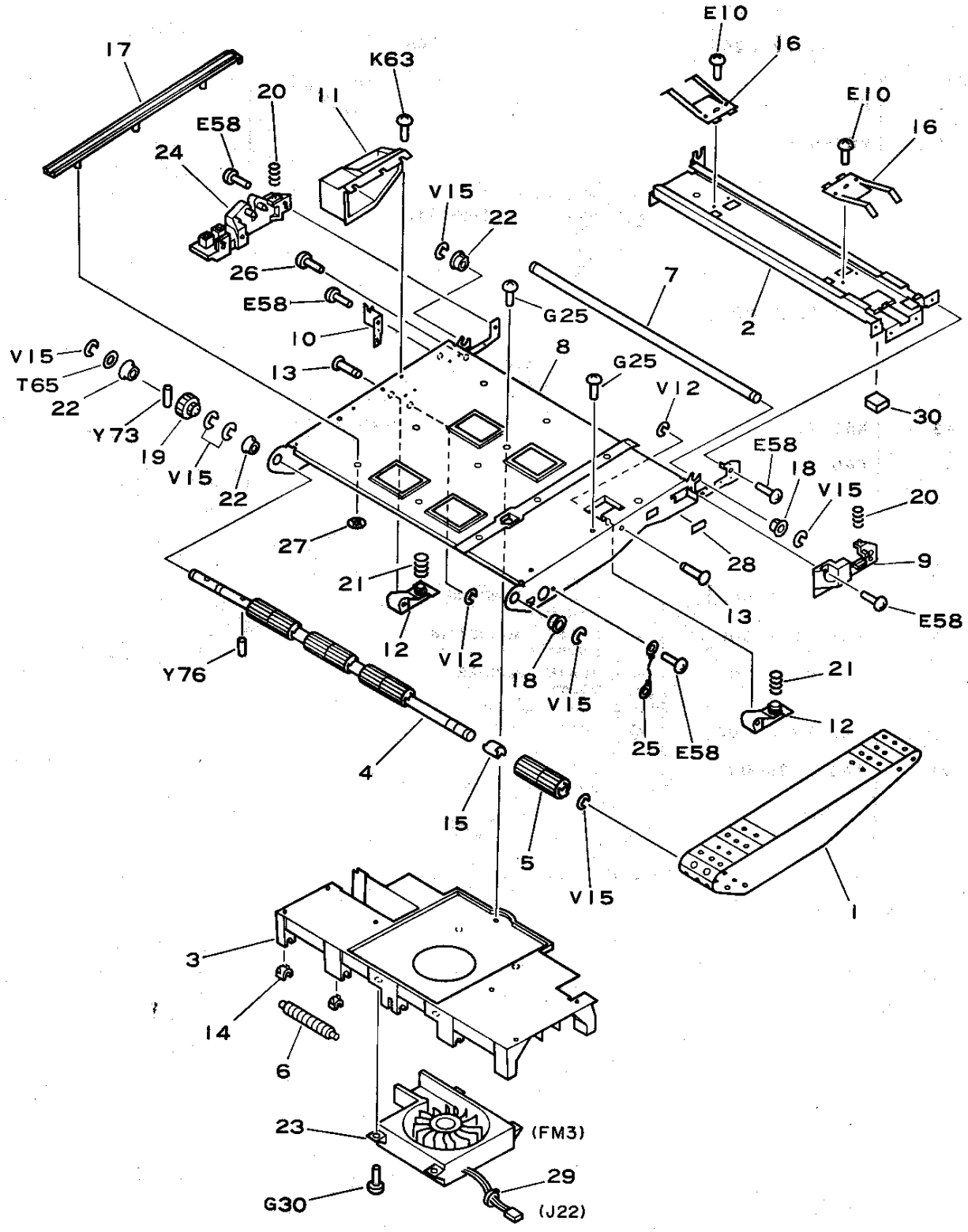

Note) The part of Key No. 28 in the Figure 350 is not included in the feeder assembly.

注) 本ユニットにkey No. 28のラベルは含まれません。

COPYRIGHT © 1992 CANON INC.
CANON NP-1215 REV.2 OCT. 1990 PRINTED IN JAPAN (IMPRIME AU JAPON)

FIGURE & KEY NO.	PART NUMBER	RANK	Q'TY	DESCRIPTION	SERIAL NUMBER/REMARKS
350 -	FG1-7392-120		1	FEEDER ASSEMBLY ハンソウ ブ	
1	FA5-1891-020		4	BELT, PAPER FEED ハンソウ ベルト	
2	FA5-1892-020		1	PLATE, RAIL, CORONA ASSEMBLY タイデ ンキ ステイ	
3	FA5-1893-000		1	PLATE, ROLLER HOLD アイド ラ ジジ ダ イ	
4	FA5-1894-000		1	SHAFT クド ウ ジ ク	
5	FA5-1895-000		4	PULLEY プ ーリ	
6	FA5-1896-000		8	PULLEY プ ーリ	
7	FA5-1897-000		1	ROD ジ ユウド ウ ジ ク	
8	FA5-1898-030		1	PLATE, MOUNT, FEEDE ASSEMBLY ハンソウ キダ イ	
9	FA5-1900-000		1	PLATE, SIDE, FRONT ツキアテ バ ン	
10	FA5-1901-000		1	PLATE, SIDE, REAR ツキアテ バ ン	
11	FA5-1902-000		1	DUCT ダ クト	
12	FA5-1903-000		2	ARM, SPRING ハンソウブ ウケ アーム	
13	FA5-1904-000		2	ROD, ARM ハンソウブ カム シジ ク	
14	FA5-1905-000		16	HOLDER, PULLEY ジ クウケ	
15	FA5-1906-000		3	COUPLING カソブ リング	
16	FA5-1907-000		2	SPRING, LEAF ササエ バ ネ	
17	FA5-1908-000		2	GUIDE, PAPER FEED ハンソウ リブ	
18	FA1-3224-000		2	BUSHING ジ クウケ	
19	FS2-0887-000		1	GEAR, 20T 20T ギ ア	
20	FS2-2782-000		2	SPRING, COMPRESSION アツシュク バ ネ	
21	FS2-2773-000		2	SPRING, COMPRESSION アツシュク バ ネ	
22	FS1-1202-000		3	BUSHING ジ クウケ	
23	FH7-1529-000		1	FAN, DC24V フアン	
24	FH2-9039-030		1	CONNECTOR, TRANSFER CORONA テンシヤ コネクタ	
25	FF2-0666-000		1	CABLE, GROUNDING アース ケーブ ル	
26	XA9-0192-000		1	SCREW, W/WASHER, M4X6 キクザ ツキ ネジ	
27	XA9-0134-000		6	NUT, PUSH プ ッシュ ナット	
28	FA1-9972-000		1	LABEL "WARNING, HIGH VOLTAGE" コウアツ チユウイ メイハン	
	FS2-8612-000		1	LABEL "WARNING, HIGH VOLTAGE" コウアツ チユウイ メイハン	JPN
	FS2-8613-000		1	LABEL "WARNING, HIGH VOLTAGE" コウアツ チユウイ メイハン	ENG
29	WT2-0030-000		3	TIE, CABLE ソクセン バ ンド	
30	FA5-2160-000		1	CUSHION クツシヨン	
31	FA5-1909-000		1	GUIDE, PAPER FEED, FRONT ハンソウ ガ イド (マエ)	

COPYRIGHT © 1992 CANON INC.
CANON NP-1215 REV.3 SEPT 1992 PRINTED IN JAPN (IMPRIME AU JAPON)

FIGURE 351 TRANSFER GUIDE ASSEMBLY
転写ガイド部

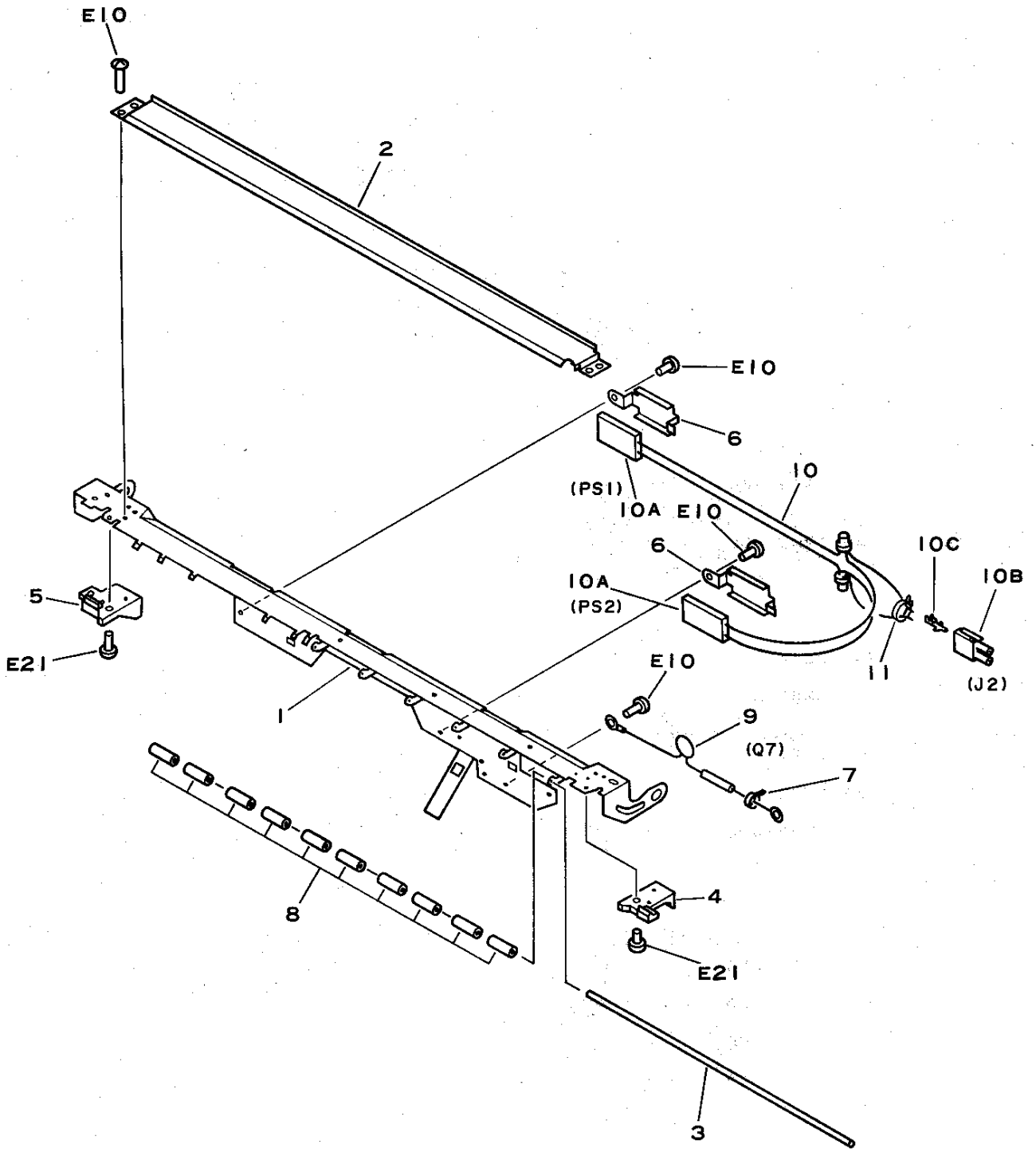

COPYRIGHT © 1992 CANON INC.
CANON NP-1215 REV.1 OCT. 1990 PRINTED IN JAPAN (IMPRIME AU JAPON)

FIGURE & KEY NO.	PART NUMBER	RANK	Q'TY	DESCRIPTION	SERIAL NUMBER/REMARKS
351 –	FG1–7390–030		1	TRANSFER GUIDE ASSEMBLY テンシャ ガイドブ	100V
	FG1–8392–030		1	TRANSFER GUIDE ASSEMBLY テンシャ ガイドブ	115/220/240V
1	FA5–1851–020		1	PLATE, PAPER GUIDE, LOWER テンシャ シタ ガイド	
2	FA5–1852–000		1	PLATE, PAPER GUIDE, UPPER テンシャ ウエ ガイド	
3	FA5–1853–000		1	ROD, ROLLER コロ ジク	
4	FA5–1854–000		1	BLOCK, FRONT ツキアテ ブ ロック (マエ)	
5	FA5–1855–000		1	BLOCK, REAR ツキアテ ブ ロック (ウシロ)	
6	FA5–1856–000		2	PLATE, HEATER HOLDER ヒータ ホルダ	100V
7	WT2–0030–000		AR	TIE, CABLE ソクセン バンド	
8	FA4–5594–000		10	ROLLER テンシャ コロ	
9	FF2–0658–000		1	VARISTOR, 560V バリスタ	
10	FF9–0971–000		1	CABLE ASSEMBLY テンシャ ガイド タバセン	100V
10A	FH7–4241–000		2	HEATER, 10W ヒータ	
10B	VS4–0001–002		1	CONNECTOR, 2P, MALE コネクタ (オス)	J2
10C	WS4–0219–000		2	PIN CONTACT, 18–22AWG ピン コンタクト	
11	WT2–0435–000		1	CLAMP, CORD コード オサエ	

COPYRIGHT © 1992 CANON INC.
CANON NP-1215 REV.1 OCT. 1990 PRINTED IN JAPAN (IMPRIME AU JAPON)

FIGURE 400 MIRROR ASSEMBLY 1
第1ミラー台部

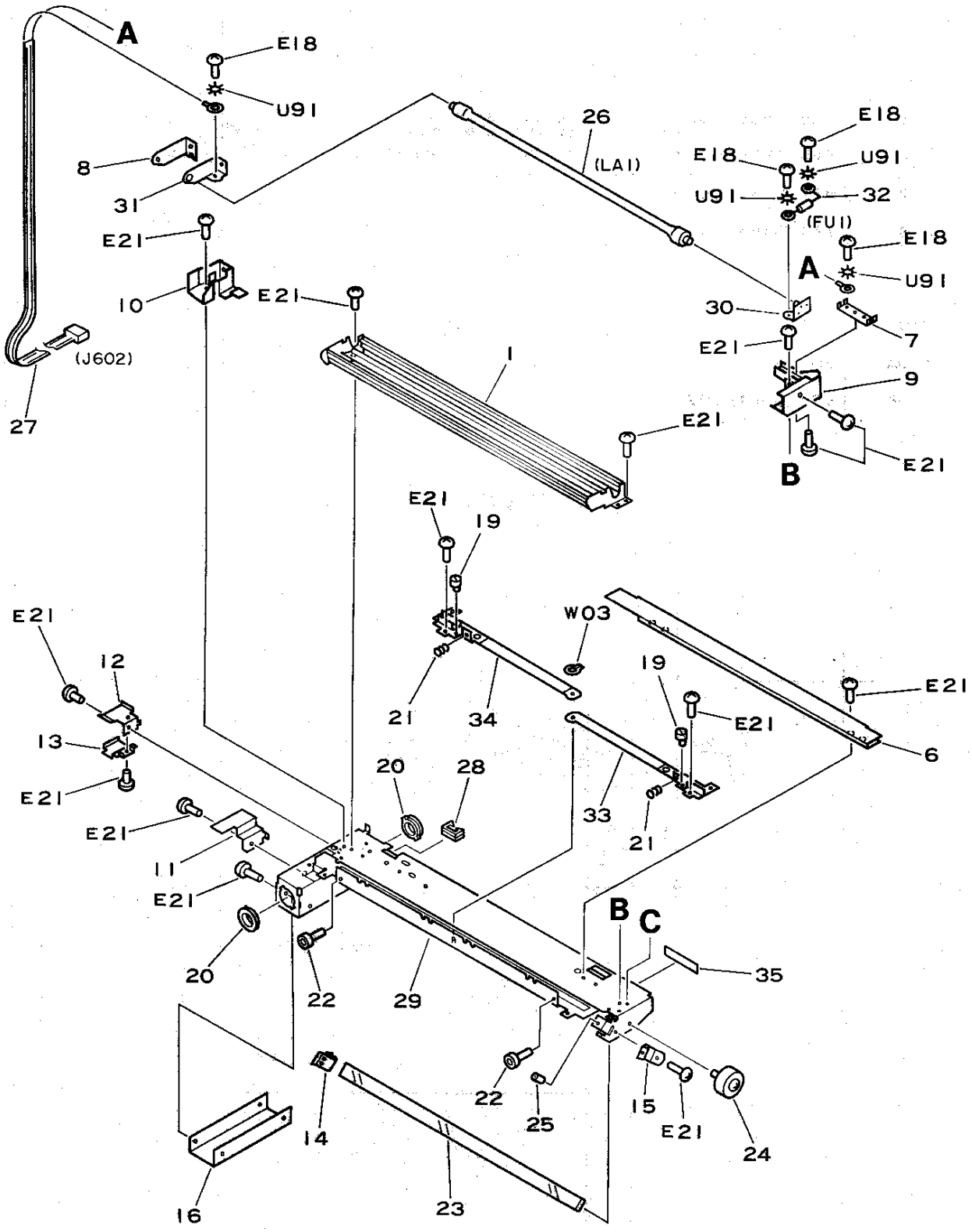

COPYRIGHT © 1992 CANON INC.
CANON NP-1215 REV.2 SEPT 1992 PRINTED IN JAPAN (IMPRIME AU JAPON)

FIGURE & KEY NO.	PART NUMBER	RANK	Q'TY	DESCRIPTION	SERIAL NUMBER/REMARKS
400 –	NPN		RF	MIRROR ASSEMBLY 1 ダイ 1 ミラー ダイブ	
1	FG9–3177–000		1	MOUNT, MIRROR ミラー ダイ	
6	FA5–1626–000		1	PLATE, BLACK ハンシャ ボウシ バン	
7	FA5–1628–000		1	TERMINAL, FUSE ヒューズ デンキヨク	
8	FA5–1630–000		1	SPRING, LEAF, TERMINAL デンキヨク オサエ バン	
9	FA5–1631–020		1	MOUNT, TERMINAL, FRONT デンキヨク ダイ (マエ)	
10	FA5–1632–000		1	MOUNT, TERMINAL, REAR デンキヨク ダイ (ウシロ)	
11	FA5–1633–030		1	PLATE, LIGHT–BLOCKING シグナル プレート	
12	FA5–1634–000		1	RETAINER, CORD A コード オサエ (A)	
13	FA5–1635–000		1	RETAINER, CORD B コード オサエ (B)	
14	FA5–1636–000		1	SPRING, LEAF, REAR ミラー オサエ バネ (ウシロ)	
15	FA5–1637–000		1	SPRING, LEAF, FRONT ミラー オサエ バネ (マエ)	
16	FA5–1638–000		1	PLATE ホキヨウ バン	
19	FA5–1650–000		2	SCREW, ADJUSTING ヘンシン ネジ	
20	FS1–1593–000		2	BUSHING ジク ウケ	
21	FS2–2788–000		2	SPRING, COMPRESSION アツシュク バネ	
22	FS5–9005–000		2	SCREW, ALLEN HEAD, M3X4.5 ロッカク アナツキ ボルト	
23	FN1–4212–000		1	MIRROR 1 ダイ 1 ミラー	
24	XG9–0089–000		1	ROLLER, GUIDE ガイド ローラ	
25	X31–6240–880		1	SCREW トメ ネジ	
26	FH7–3113–000		1	HALOGEN LANP, 80V 300W ハロゲン ランプ	100V/115V
	FH7–3114–000		1	HALOGEN LANP, 175V 330W ハロゲン ランプ	220V/240V
27	FH2–5298–000		1	CABLE ソクセン	
28	WT2–0296–000		1	CLIP, CABLE エンジ サドル	
29	FF1–9383–020	N	1	MOUNT, MIRROR 1 ダイ 1 ミラー ダイ	
30	FF1–9385–000		1	TERMINAL, LANP, FRONT ランプ デンキヨク (マエ)	
31	FF1–9386–000		1	TERMINAL, LANP, REAR ランプ デンキヨク (ウシロ)	
32	FF1–9387–000		1	FUSE, THERMAL, 103C° オンド ヒューズ	
33	FF2–0013–000		1	PLATE, SLIT A スリット (A)	
34	FF2–0014–000		1	PLATE, SLIT B スリット (B)	
35	FS4–8107–000		1	LABEL, THERMAL FUSE オンド ヒユウズ ラベル	

COPYRIGHT © 1992 CANON INC.

FIGURE 401 MIRROR ASSEMBLY 2
第2ミラー台部

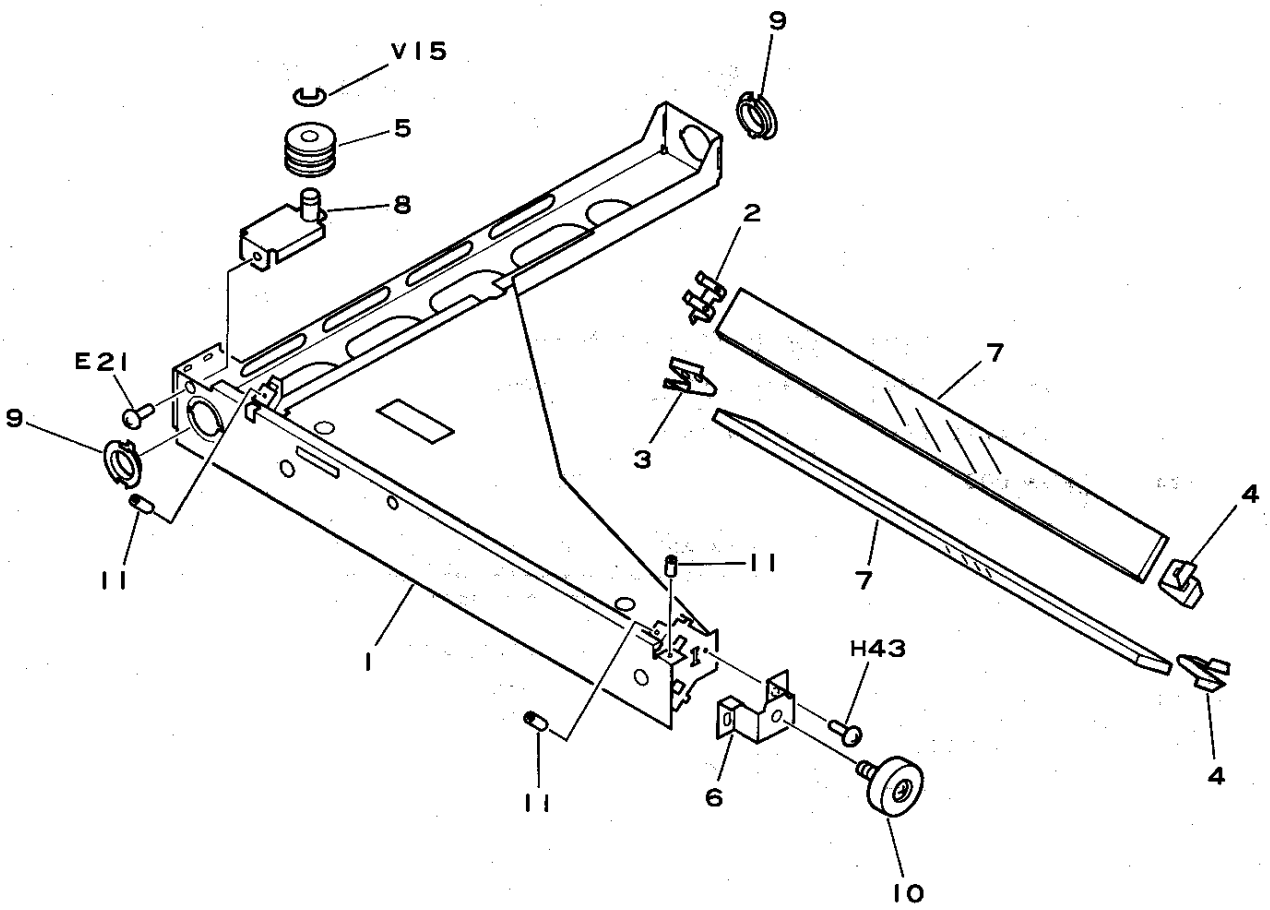

COPYRIGHT © 1992 CANON INC.
CANON NP-1215 REV.0 MAR. 1987 PRINTED IN JAPAN (IMPRIME AU JAPON)

FIGURE & KEY NO.	PART NUMBER	RANK	Q'TY	DESCRIPTION	SERIAL NUMBER/REMARKS
401 –	NPN		RF	MIRROR ASSEMBLY, 2 ダイ 2 ミラー ダイ ブ	
1	FA5–1641–000	N	1	MOUNT, MIRROR 2 ダイ 2 ミラー ダイ	
2	FA5–1642–000		1	SPRING, LEAF, 2 REAR ダイ 2 ミラー オサエ バ ネ (ウシロ)	
3	FA5–1643–000		1	SPRING, LEAF, 3 REAR ダイ 3 ミラー オサエ バ ネ (ウシロ)	
4	FA5–1644–000		2	SPRING, LEAF, 2/3 FRONT ダイ 2/3 ミラー オサエ バ ネ (マエ)	
5	FA5–1646–000		1	PULLEY プ ーリ	
6	FA5–1647–000		1	PLATE, ADJUSTING チヨウセイ イタ	
7	FN1–4213–000		2	MIRROR 2/3 ダイ 2,3 ミラー	
8	FF1–9388–000		1	MOUNT, PULLY プ ーリ ダイ	
9	FS1–1593–000		2	BUSHING ジク ウケ	
10	XG9–0089–000		1	ROLLER, GUIDE ガイド ローラ	
11	X31–6241–080		4	SETSCREW, M4X8 ロツカク アナツキ トメネジ	

COPYRIGHT © 1992 CANON INC.

FIGURE 450 BLANK EXPOSURE LAMP ASSEMBLY
ブランク露光部

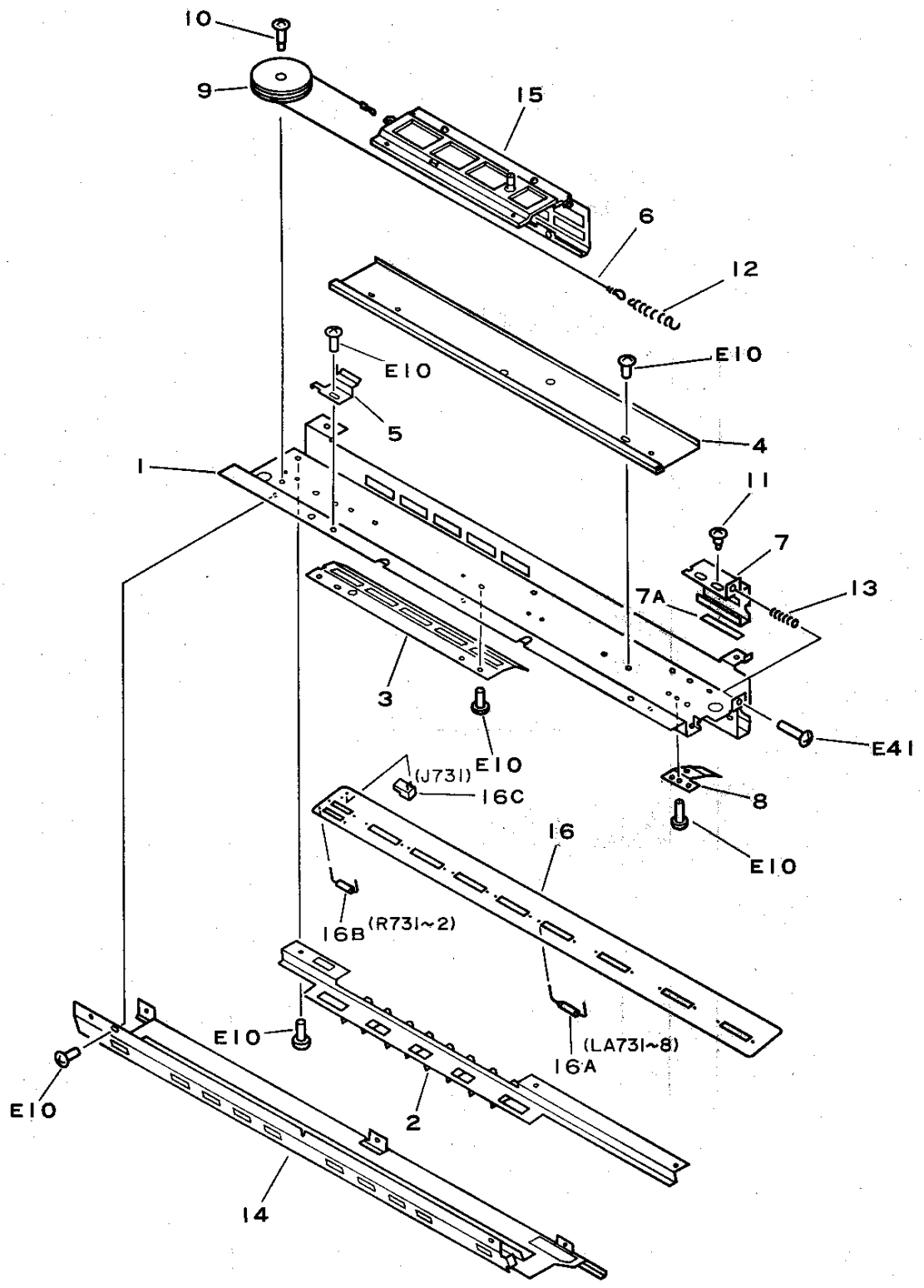

COPYRIGHT © 1992 CANON INC.
CANON NP-1215 REV.1 OCT. 1988 PRINTED IN JAPAN (IMPRIME AU JAPON)

FIGURE & KEY NO.	PART NUMBER	RANK	Q'TY	DESCRIPTION	SERIAL NUMBER/REMARKS
450 -	FG1-7379-070	N	1	BLANK EXPOSURE ASSEMBLY ブランク ロコウ ブ	
1	FA5-1726-000		1	MOUNT, BLANK ブランク ダイ	
2	FA5-1728-000		1	HOLDER, BLANK ブランク ホルダー	
3	FA5-1732-000		1	MIRROR, BLANK ブランク ミラー	
4	FA5-1733-000		1	RAIL, SLIT スリット レール	
5	FA5-1734-000		1	STOP ストッパ	
6	FA5-1735-000		1	BLANK DRIVE WIRE, BARE ブランク クドウ ワイヤ	
7	FF9-0959-000		1	ADJUSTING SLIT チョウセイ スリット	
7A	FA5-1745-000		1	SEAL, LIGHT BLOCKING シャコウ シール	
8	FA5-1738-000		1	REFLECTOR, BLANK STRIP シャープ カット ハンシャ バン	
9	FA5-1739-000		1	PULLEY プーリ	
10	FS1-9102-000		1	SCREW, STEPPED, M3 ダンビス	
11	FS1-9265-000		2	SCREW M3X0.8 ダンビス	
12	FS2-2764-000		1	SPRING, TENSION ヒッパリ バネ	
13	FS2-2765-000		1	SPRING, COMPRESSION アッシュク バネ	
14	FF1-9401-020		1	BLANK HOLDER UNIT ブランク ホルダ	
15	FF1-9402-000		1	SLIT UNIT スリット	
16	FG1-7416-000		1	PRE-CON, EXPOSURE PCB ASS'Y マエ ロコウ キバン	
16A	FH7-3116-000		8	LAMP, 6V200WA ヒューズ ランプ	
16B	VR5-0780-689		2	RESISTOR, 6.8 OHM, 1W テイコウ	
16C	WS3-0613-000		1	PIN ASSEMBLY, 2P ピン アセンブリ	

COPYRIGHT © 1992 CANON INC.

FIGURE 550 PRIMARY CORONA ASSEMBLY
一次帯電器

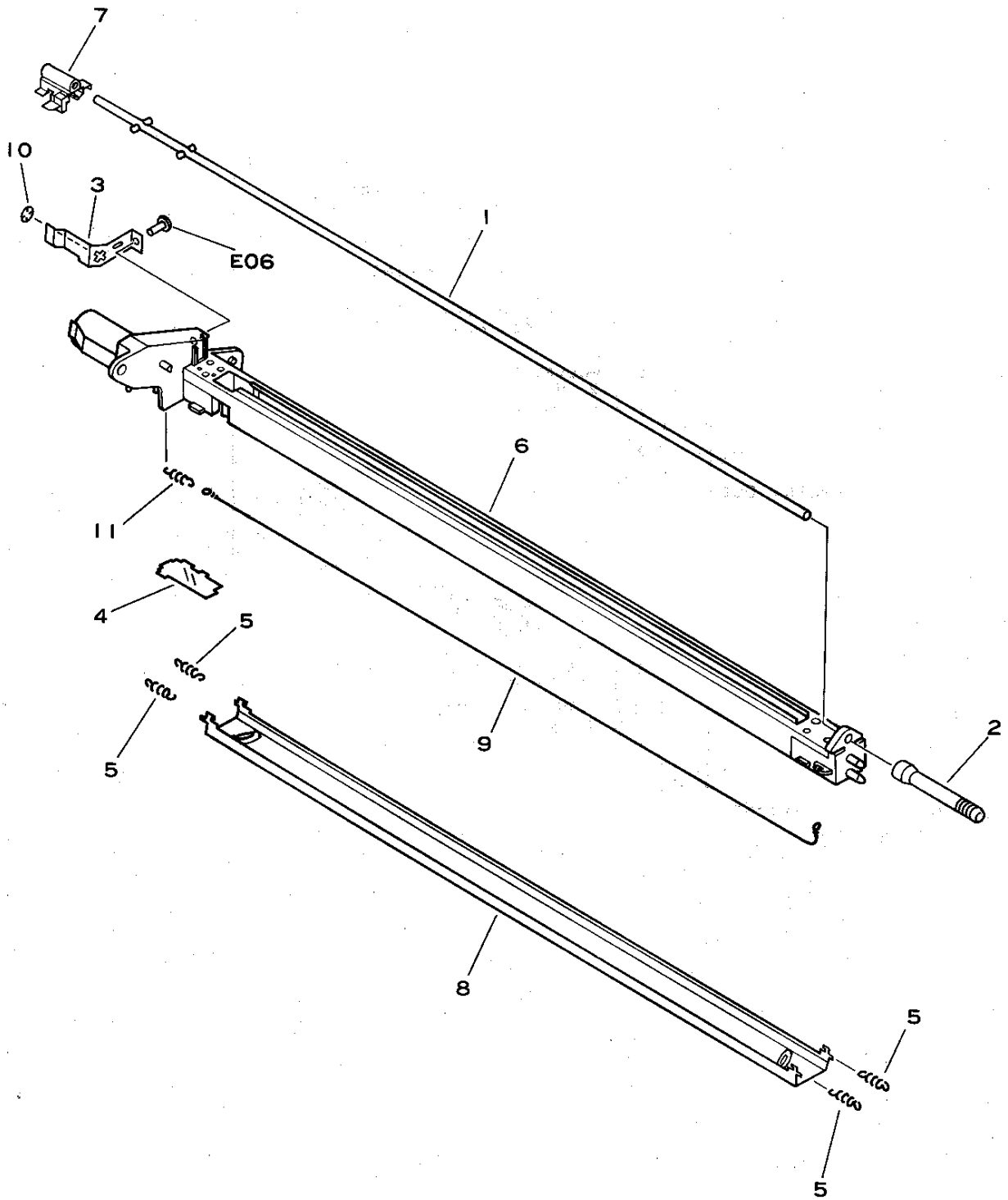

COPYRIGHT © 1992 CANON INC.
CANON NP-1215 REV.3 SEPT 1992 PRINTED IN JAPN (IMPRIME AU JAPON)

FIGURE & KEY NO.	PART NUMBER	RANK	Q'TY	DESCRIPTION	SERIAL NUMBER/REMARKS
550 –	NPN		RF	PRIMARY CORONA ASSEMBLY イチジ タイデ ンキ	
1	FA6-5139-000		1	ROD クリーナ ロッド	
2	FA6-5266-000		1	HANDLE クリーナ ツマミ	
3	FA5-1711-000		1	PLATE シールド バ ン	
4	FA5-1715-000		1	COVER, WIRE TERMINATION ブ ロック フタ	
5	FS2-2789-000		4	SPRING, TENSION ヒッパ リ バ ネ	
6	FF1-9397-050		1	FRAME タイデ ンキ	
7	FF2-4001-000		1	CORONA WIRE CLEANER UNIT クリーナ	
8	FF1-9399-020		1	PLATE, GRID グ リッド	
9	FY3-0030-000		AR	WIRE, CORONA, 0.06MM (20M) タイデ ンキ ワイヤ	100V
	FY3-0040-000		AR	WIRE, CORONA, 0.06MM (20M) タイデ ンキ ワイヤ	115V/220V/240V
10	XA9-0135-000		1	PUSH NUT プ ッシュ ナット	
11	FS2-2763-000		1	SPRING, TENSION ヒッパ リ バ ネ	

COPYRIGHT © 1992 CANON INC.
CANON NP-1215 REV.3 SEPT 1992 PRINTED IN JAPN (IMPRIME AU JAPON)

FIGURE 560 TRANSFER CORONA ASSEMBLY
転写帯電器

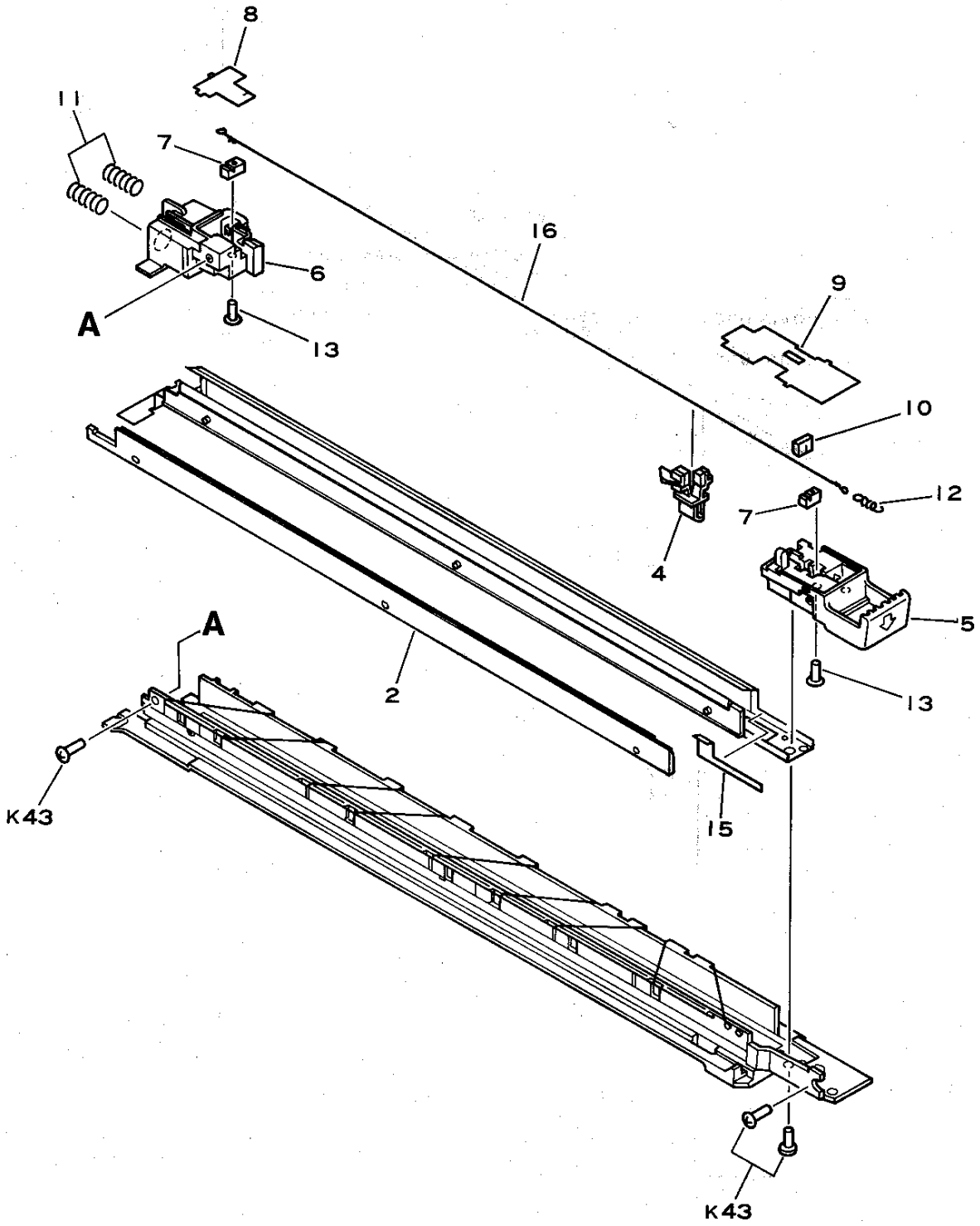

COPYRIGHT © 1992 CANON INC.
CANON NP-1215 REV.1 OCT. 1988 PRINTED IN JAPAN (IMPRIME AU JAPON)

FIGURE & KEY NO.	PART NUMBER	RANK	Q'TY	DESCRIPTION	SERIAL NUMBER/REMARKS
560 –	FG1–7391–120		1	TRANSFER CORONA ASSEMBLY テンジヤ タイデ ンキ	
2	FF1–9438–050		1	PLATE, STATIC CHARGE ELIM R ジ ヨデ ン シン バ ン	
4	FF1–9440–030		1	CLEANING UNIT クリーナ	
5	FF1–9441–020		1	WIRE TERMINATION FRONT テンジヤ ブ ロツク (マエ)	
6	FA5–1862–000		1	WIRE TERMINATION REAR テンジヤ ブ ロツク (ウシロ)	
7	FA5–1873–000		2	GUIDE, CORONA WIRE タカサ チヨウセイ コマ	
8	FA5–1874–020		1	COVER, WIRE TERMINATION REAR ブ ロツク フタ (ウシロ)	
9	FA5–1875–020		1	COVER, WIRE TERMINATION FRONT ブ ロツク フタ (マエ)	
10	FA5–1878–000		1	DAMPER, RUBBER ボ ウシン ゴ ム	
11	FS2–2781–000		2	SPRING, COMPRESSION アツシユク バ ネ	
12	97–5527–000		1	SPRING, TENSION, CORONA WIRE タイデ ンセン ヒツパ リ バ ネ	
13	XA9–0159–000		2	SCREW, FT, C.S, HEAD, M3X12 FT ネジ	
15	FA5–1882–000		1	PLATE, TRANSFER CORONA, FRONT テンジヤ キセイ バ ン (マエ)	
16	FY3–0030–000		AR	WIRE, CORONA, 0.06MM (20M) タイデ ンキ ワイヤ	100V
	FY3–0040–000		AR	WIRE, CORONA, 0.06MM (20M) タイデ ンキ ワイヤ	115V/220V/240V

COPYRIGHT © 1992 CANON INC.

FIGURE 640 DEVELOPING ASSEMBLY (BLACK)
現像器（黒）

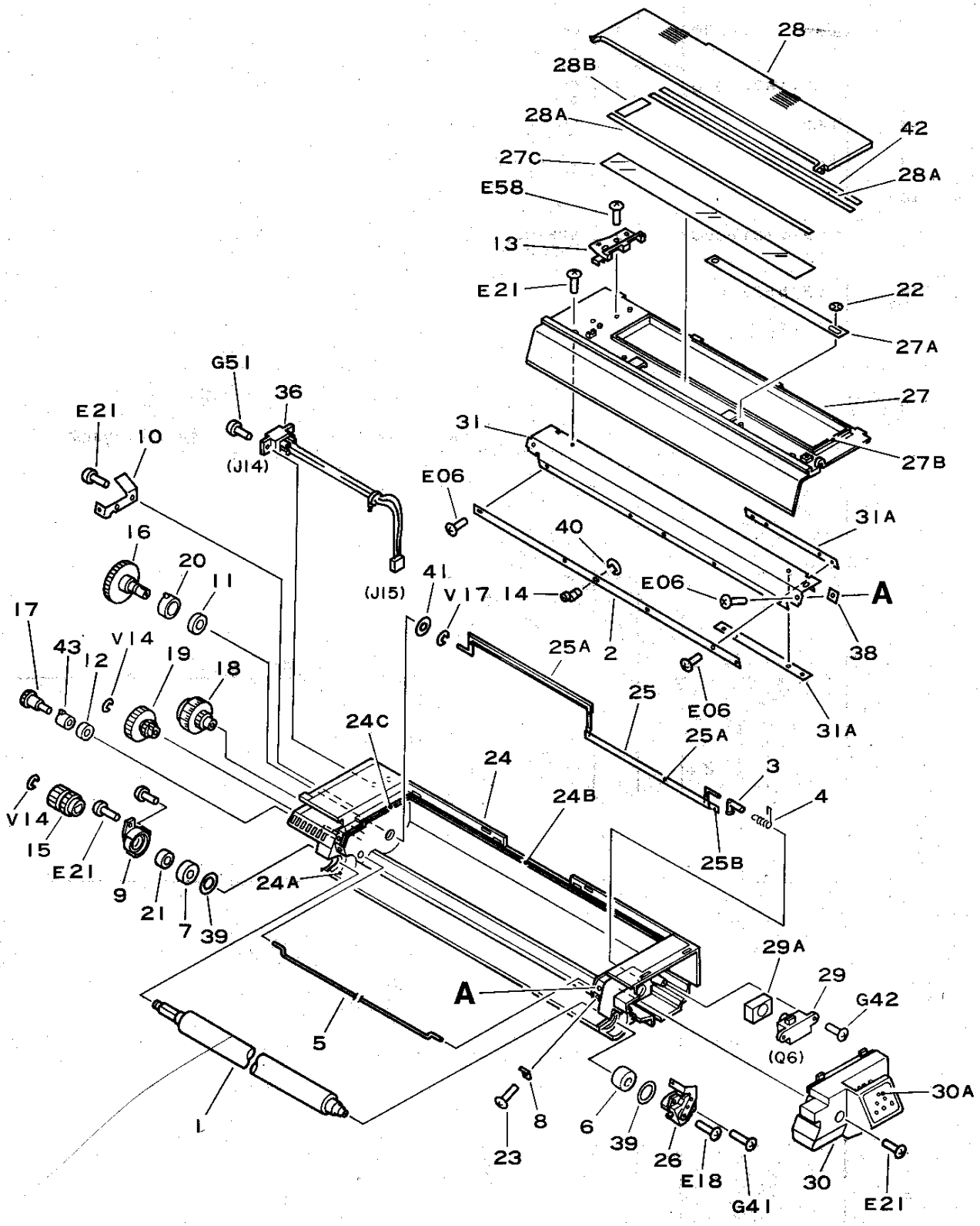

COPYRIGHT © 1992 CANON INC.
CANON NP-1215 REV.2 SEPT 1992 PRINTED IN JAPAN (IMPRIME AU JAPON)

FIGURE & KEY NO.	PART NUMBER	RANK	Q'TY	DESCRIPTION	SERIAL NUMBER/REMARKS
640 –	FG1–7381–130		1	DEVELOPING ASSEMBLY (BLACK) ゲンゾウキ (クロ)	
1	FA5–1757–030		1	CYLINDER, DEVELOPING ゲンゾウ シリンダ	
2	FA5–1758–000		1	BLADE ブレード	
3	FA5–1763–000		1	HOLDER, STIRRING カクハン ボウ フロート	
4	FA5–1764–000		1	SPRING, TORSION ネジリバネ	
5	FA5–1765–000		1	ROD, STIRRING 2 カク ハン ボウ (2)	
6	FA5–1766–000		1	ROLLER, FRONT, SPACER ツキアテ コロ (マエ)	
7	FA5–1767–000		1	ROLLER, REAR, SPACER ツキアテ コロ (オク)	
8	FA5–1768–000		2	SPACER スペーサ	
9	FA5–1771–000		1	HOLDER, SLEEVE, REAR スリーブ ホルダ (オク)	
10	FA5–1773–000		1	TERMINAL デンキヨク バン	
11	FA5–1779–000		1	SEAL 1 ギア シール 1	
12	FA5–1780–000		1	SEAL 2 ギア シール 2	
13	FA5–1787–000		1	STOP, CARTRIDGE カートリッジ ロック	
14	FA5–1762–000		1	BOSS ボス	
15	FS2–0870–000		1	GEAR, 19T 19T ギア	
16	FS2–0871–000		1	GEAR, 45T 45T ギア	
17	FS2–0872–020		1	GEAR, 14T 14T ギア	
18	FS2–0873–000		1	GEAR, 17T 17T ギア	
19	FS2–0874–000		1	GEAR, 30T 30T ギア	
20	FS1–1594–000		1	BUSHING ジク ウケ	
21	XG9–0177–000		1	BALL BEARING ベアリング	
22	XD2–2300–402		2	PUSH NUT トメワ	
23	XA1–7300–604		8	SCREW, SELF–TAPPING タッピン ネジ	
24	FF1–9405–000	N	1	HOUSING, DEVELOPING ASSEMBLY ゲンゾウ ヨウキ	
24A	FA5–1769–000		2	SEAL, FOAM 1 タンプ シール (1)	
24B	FA5–1781–000		1	SEAL, CONTAINER ヨウキ シール	
24C	FA5–1782–000		2	SEAL, SIDE サイド シール	
25	FF1–9406–000		1	ROD, STIRRING 1 カク ハン ボウ (1)	
25A	FA5–1761–000		1	SHEET カク ハン シート	
25B	FA9–1778–000		1	SHEET シート	
26	FF1–9407–000		1	HOLDER, SLEEVE FRONT スリーブ ホルダ (マエ)	
27	FF1–9408–000		1	COVER, DEVELOPING ゲンゾウキ カバー	
27A	FA5–1777–000		1	STRAP, LIFTING トツテ シート	
27B	FA5–1785–000		1	SEAL, COVER カバー シール	

COPYRIGHT © 1992 CANON INC.

FIGURE & KEY NO.	PART NUMBER	RANK	Q'TY	DESCRIPTION	SERIAL NUMBER/REMARKS
640 – 27C	FA5–1789–000		1	SHEET シート	
28	FF1–9409–000		1	LID, DEVELOPING ゲ ンゾ ウキ フタ	
28A	FA5–1783–000		2	SEAL 1 シール (1)	
28B	FA5–1784–000		1	SEAL 2 シール (2)	
29	FF1–9410–000		1	SENSOR, TONER トナー センサ	
29A	FA5–1778–000		1	SEAL, SENSOR センサ シール	
30	FF1–9411–000		1	HANDLE トツテ	
30A	FS4–8106–000		1	LABEL, TONER トナー メイハン	
31	FF2–0018–000		1	MOUNT, BLADE ブ レード ダ イ	
31A	FA5–1788–000		4	SHEET シート	
36	FF9–0967–000		1	CABLE ASSEMBLY ソクセン	
38	FA5–1790–000		2	SEAL, FOAM 2 タンプ シール (2)	
39	FA4–2766–000		2	RING, SEAL ポ リエチレン リング	
40	XD2–1200–242		1	E RING トメワ	
41	XD1–1109–721		1	WASHER ワツシヤ	
42	FA5–1793–000		1	SEAL 4 シール (4)	
43	FS1–1598–000		1	BUSHING ジ クウケ	

COPYRIGHT © 1992 CANON INC.
CANON NP-1215 REV.2 SEPT 1992 PRINTED IN JAPAN (IMPRIME AU JAPON)

FIGURE 650 CT UNIT
CT ユニット

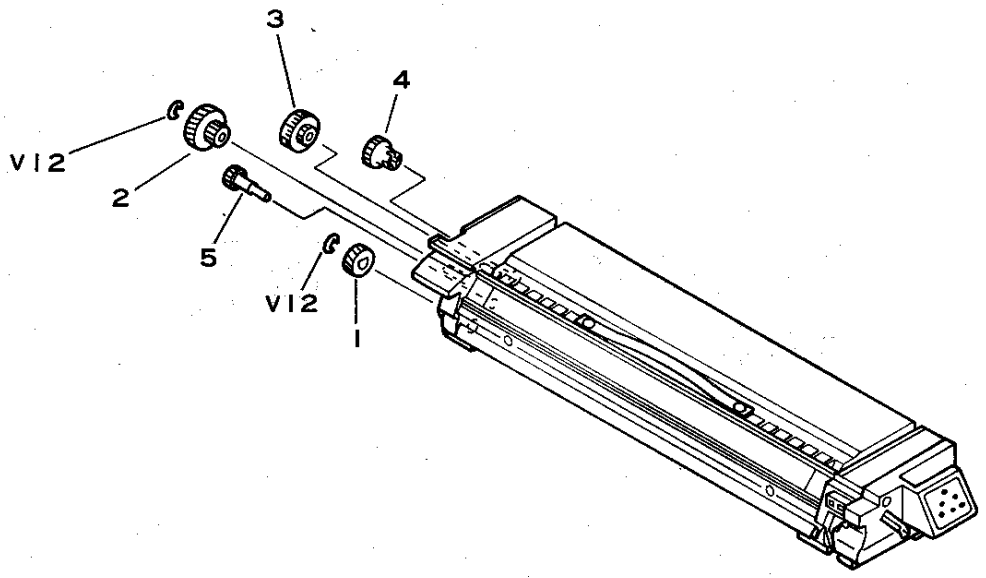

FIGURE & KEY NO.	PART NUMBER	RANK	Q'TY	DESCRIPTION	SERIAL NUMBER/REMARKS
650 –	NPN		RF	CT UNIT CT ユニット	
1	FS2–0882–000		1	GEAR, 19T 19T ギア	
2	FS2–0883–000		1	GEAR, 35T/16T 35T/16T ギア	
3	FS2–0884–000		1	GEAR, 14T/30T 14T/30T ギア	
4	FS2–0885–000		1	GEAR, 20T 20T ギア	
5	FS2–0886–000		1	GEAR, 16T 16T ギア	

COPYRIGHT © 1992 CANON INC.
CANON NP-1215 REV.0 MAR. 1987 PRINTED IN JAPAN (IMPRIME AU JAPON)

FIGURE 810 FIXING ASSEMBLY (1/2)
定着器 (1/2)

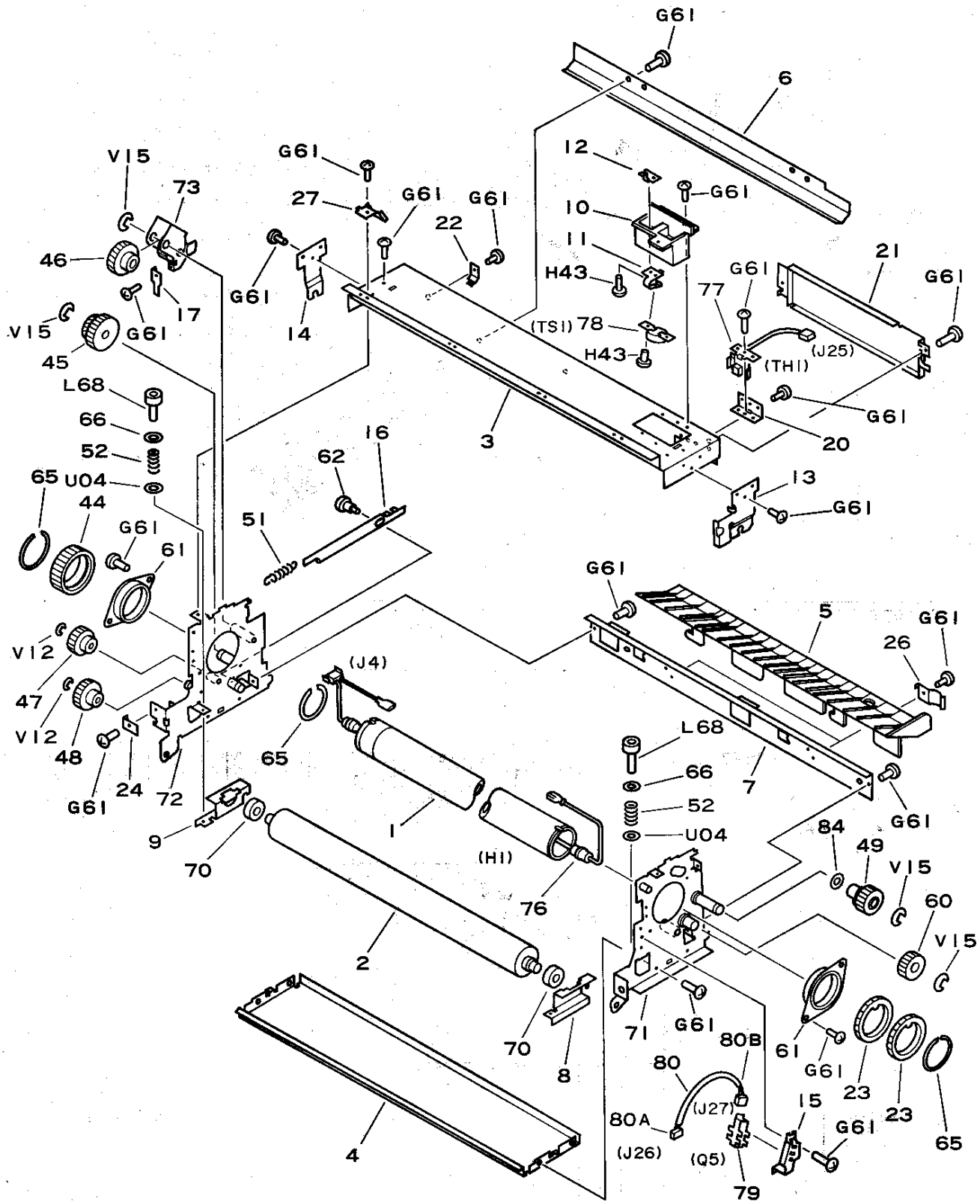

COPYRIGHT © 1992 CANON INC.
CANON NP-1215 REV.1 OCT. 1988 PRINTED IN JAPAN (IMPRIME AU JAPON)

FIGURE 810 FIXING ASSEMBLY (2/2)
定着器 (2/2)

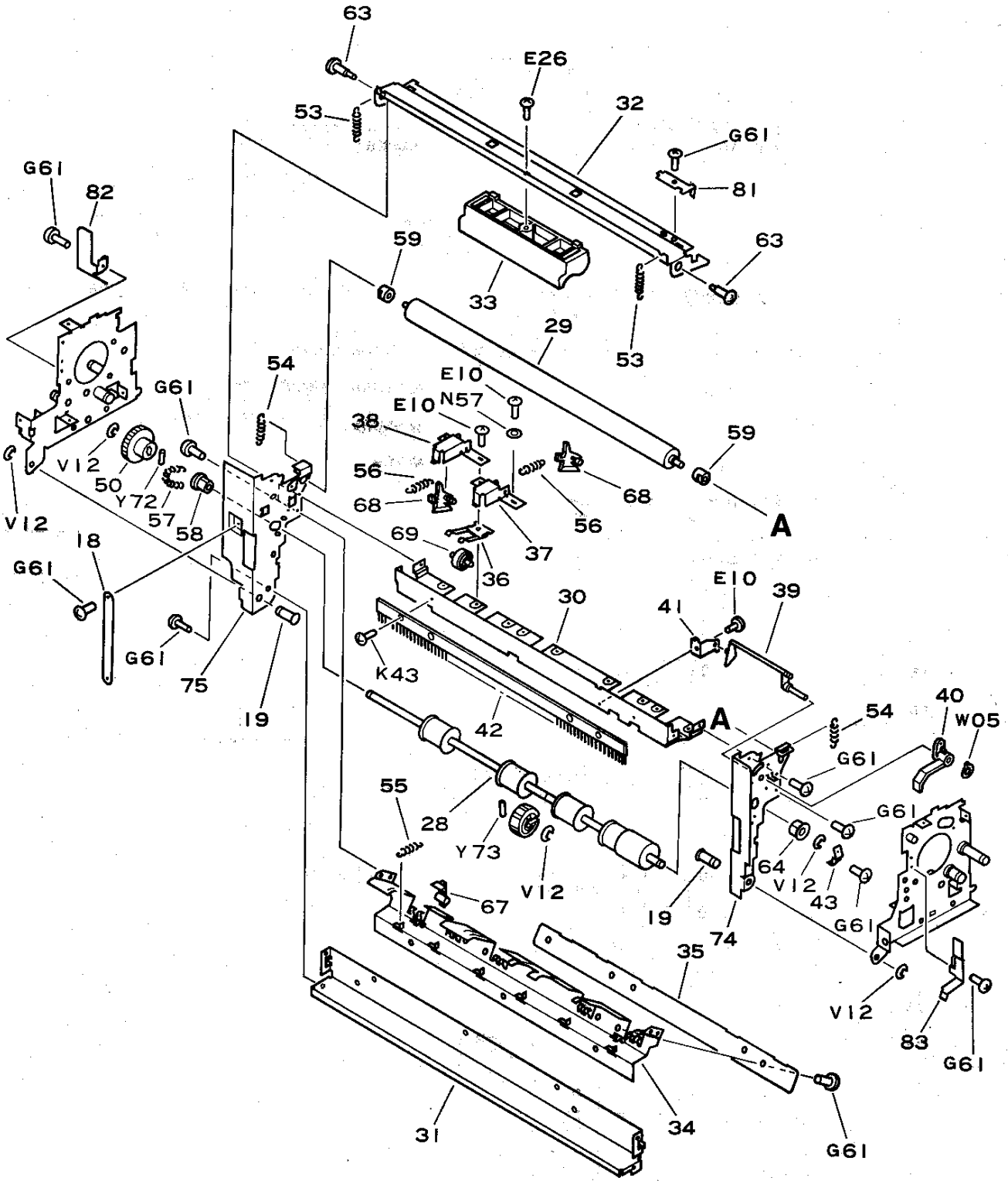

COPYRIGHT © 1992 CANON INC.
CANON NP-1215 REV.2 OCT. 1990 PRINTED IN JAPAN (IMPRIME AU JAPON)

FIGURE & KEY NO.	PART NUMBER	RANK	Q'TY	DESCRIPTION	SERIAL NUMBER/REMARKS
810 –	FG1–7394–190	N	1	FIXING ASSEMBLY, 100V テイチヤク キ	100V
	FG1–7395–200	N	1	FIXING ASSEMBLY, 115V テイチヤク キ	115V
	FG1–7396–200	N	1	FIXING ASSEMBLY, 220V テイチヤク キ	220V
	FG1–7397–200	N	1	FIXING ASSEMBLY, 240V テイチヤク キ	240V
1	FA5–1916–050		1	ROLLER, FIXING, UPPER ウエ ローラ	
2	FA6–3921–000		1	ROLLER, FIXING, LOWER シタ ローラ	
3	FA5–1920–000		1	CROSSMEMBER, UPPER ウエ ステイ	
4	FA5–1921–000		1	CROSSMEMBER, LOWER シタ ステイ	
5	FA5–1922–000		1	GUIDE, PAPER カミ ガ イド	
6	FA5–1923–000		1	PLATE, PAPER GUIDE ウエ カミ ガ イド バ ン	
7	FA5–1924–000		1	PLATE, MOUNTING, PAPER GUIDE カミ ガ イド トリツケ バ ン	
8	FA5–1925–000		1	PLATE, ROLLER PRESSURE, FRONT カアツ バ ン (マエ)	
9	FA5–1926–000		1	PLATE, ROLLER PRESSURE, REAR カアツ バ ン (ウシロ)	
10	FA5–1927–000		1	HOLDER, THERMOSWITCH サーモ スイツチ ホルダ	
11	FA5–1928–000		2	SPRING, LEAF, THERMOSWITCH サーモ スイツチ デ ンキヨク バ ネ	
12	FA5–1930–000		2	PLATE, ELECTRODE デ ンキヨク バ ン	
13	FA5–1931–000		1	PLATE, HEATER SUPPORT, FRONT ヒータ シジ バ ン (マエ)	
14	FA5–1932–000		1	PLATE, HEATER SUPPORT, REAR ヒータ シジ バ ン (ウシロ)	
15	FA5–1935–000		1	MOUNT, PAPER SENSOR カミ ケン センサ トリツケダ イ	
16	FA5–1936–000		1	PLATE クド ウ カイジ ヨ レバ ー	
17	FA5–1938–020		1	SPRING, LEAF ホジ ヨ イタ バ ネ	
18	FA5–1939–000		1	STRAP, DOOR バ ンド	
19	FA5–1940–000		2	ROD, DOOR SUPPORT ハイシ シジ ク	
20	FA5–1941–000		1	PLATE, THERMISTOR MOUNTING サーミスタ トリツケバ ン	
21	FA5–1942–000		1	PLATE, SENSOR COVER センサー カバ ー	
22	FA5–1943–000		1	ELIMINATOR, STATIC CHARGE テイチヤク ロール ジ ヨデ ンブ ラシ	
23	FA5–1944–000		2	GEAR, 40T 40T ギ ア	
24	FA5–1945–000		1	PLATE, STRAP HOLD バ ンド オサエ	
26	FA5–1947–000		2	SPRING, LEAF ガ イド イタバ ネ	
27	FA5–1948–000		4	PLATE, HOLDER, CABLE ケーブ ル オサエ	
28	FA5–1951–000		1	ROLLER, DELIVERY ハイシ ローラ	
29	FA5–1952–000		1	ROLLER, OIL オイル トフ ローラ	
30	FA6–4681–000		1	CROSSMEMBER, DELIVERY, UPPER ハイシ ウエ ステイ	
31	FA5–1956–000		1	CROSSMEMBER, DELIVERY, LOWER ハイシ シタ ステイ	
32	FA5–1949–000		1	PLATE, LATCH トツテ ステイ	115V/220V/240V

COPYRIGHT © 1992 CANON INC.
CANON NP-1215 REV.3 SEPT 1992 PRINTED IN JAPN (IMPRIME AU JAPON)

FIGURE & KEY NO.	PART NUMBER	RANK	Q'TY	DESCRIPTION	SERIAL NUMBER/REMARKS
810 – 32	FA5–1957–000		1	PLATE, LATCH トツテ ステイ	
33	FA5–1958–000		1	HANDLE, LATCH RELEASE トツテ	
34	FA6–4682–000		1	PLATE, CLAW MOUNTING, LOWER シタ ブ ンリツメ トリツケ ダ イ	
35	FA5–1950–000		1	PLATE, HOLDER, CLAW シタ ブ ンリツメ オサエ	115V/220V/240V
	FA5–1960–000		5	PLATE, HOLDER, CLAW シタ ブ ンリツメ オサエ	
36	FA6–4685–000		4	PLATE, HOLDER, ROLLER コロ ジク シバン	
37	FA6–4683–000		4	PLATE, HOLDER, CLAW ウエ ブ ンリツメ ホルダ	
38	FA6–4684–000		1	PLATE, HOLDER, CLAW ウエ ブ ンリツメ ホルダ	
39	FA5–1966–000		1	LEVER, PAPER DETECTION ケンチ レバー	
40	FA5–1967–000		1	LEVER, LIGHT–BLOCKING, SENSOR センサ レバー	
41	FA5–1968–000		1	PLATE, HOLDER, ROD レバー ジク シバン	
42	FA5–1969–000		2	ELIMINATOR, STATIC CHAGE ジョデン ブラシ	
43	FA5–1970–000		1	SPRING, LEAF アース イタバネ	
44	FS2–0888–000		1	GEAR, 40T 40T ギア	
45	FS2–0891–020		1	GEAR, 30/20T 30/20T ギア	
46	FS2–0890–020		1	GEAR, 29T 29T ギア	
47	FS2–0892–000		1	GEAR, 18T 18T ギア	
48	FS2–0894–000		1	GEAR, 23T 23T ギア	
49	FS2–0893–000		1	GEAR, 24T 24T ギア	
50	FS2–0895–000		1	GEAR, 26T 26T ギア	
51	FS2–2774–000		1	SPRING, TENSION ヒツパリバネ	
52	FS2–2775–000		2	SPRING, COMPRESSION アツシユク バネ	
53	FS2–2776–000		2	SPRING, TENSION ヒツパリバネ	
54	FS2–2777–000		2	SPRING, TENSION ヒツパリバネ	
55	FS2–2778–000		5	SPRING, TENSION ヒツパリバネ	
56	FS3–2780–000		5	SPRING, TENSION ヒツパリバネ	
57	FS2–2161–000		1	SPRING, TENSION ヒツパリバネ	
58	FS1–1596–000		1	BUSHING ジク ウケ	
59	FS1–1597–000		2	BUSHING ジク ウケ	
60	FS1–0884–000		1	GEAR, 22T 22T ギア	
61	FS1–1240–000		2	BUSHING ブツシング	
62	FS1–9120–000		1	SCREW, STEPPED, M3 ダンビス	
63	FS1–9005–000		2	SCREW, STEPPED, M4 ダンビス	
64	FS1–1205–000		1	BUSHING ブツシング	
65	FA9–1934–000		3	RETAINING RING トメ リング	

COPYRIGHT © 1992 CANON INC.

FIGURE & KEY NO.	PART NUMBER	RANK	QTY	DESCRIPTION	SERIAL NUMBER/REMARKS
810 – 66	FA2–9078–000		2	SPRING バネ ザ	
67	FA2–9037–000		5	CLAW, SEPARATION, LOWER ブンリ ツメ (シタ)	
68	FB1–0301–000		5	SEPARATION CLAW, UPPER ブンリ ツメ (ウエ)	
69	FB1–0303–000		4	ROLLER, DELIVERY, UPPER ハイシ コロ	
70	XG9–0172–000		2	BEARING, BALL ボール ベアリング	
71	FF1–9446–030	N	1	PLATE, FRONT, FIXING ASSEMBLY マエ ソクバン	
72	FF1–9447–020	N	1	PLATE, REAR, FIXING ASSEMBLY ウシロ ソクバン	
73	FF1–9448–020		1	GEAR UNIT カイテン バン	
74	FF1–9449–000	N	1	PLATE, FRONT, DELIVERY DOOR ハイシ マエ ソクバン	
75	FF1–9450–000	N	1	PLATE, REAR, DELIVERY DOOR ハイシ ウシロ ソクバン	
76	FH7–4237–020		1	HEATER, 100V 900W ヒータ	100V
	FH7–4238–020		1	HEATER, 115V 900W ヒータ	115V
	FH7–4239–020		1	HEATER, 220V 900W ヒータ	220V
	FH7–4240–020		1	HEATER, 240V 900W ヒータ	240V
77	FH7–7127–000		1	THERMISTOR サーミスタ	
78	FH7–7083–000		1	THERMOSWITCH サーモ スイッチ	
79	FH7–7087–000		1	PHOTO–INTERRUPTER フォトインタラプタ	
80	FF9–0972–000		1	CABLE ASSEMBLY ハイシ センサ タバ セン	
80A	VS1–0066–003		1	CONNECTOR, 3P, FEMALE コネクタ (メス)	J26
80B	VS1–0440–003		1	CONNECTOR, 3P, FEMALE コネクタ (メス)	J27
81	FA5–1971–000		1	PLATE, SUPPORT オサエ イタ	
82	FA5–1973–000		1	GEAR COVER, REAR ギア カバー (ウシロ)	
83	FA5–1974–000		1	GEAR COVER, FRONT ギア カバー (マエ)	
84	XD1–1108–231		1	WASHER ワッシャ	

COPYRIGHT © 1992 CANON INC.
CANON NP-1215 REV.2 SEPT 1992 PRINTED IN JAPAN (IMPRIME AU JAPON)

FIGURE 930 DC CONTROLLER PCB ASSEMBLY (½)
DCコントローラ回路基板 (½)

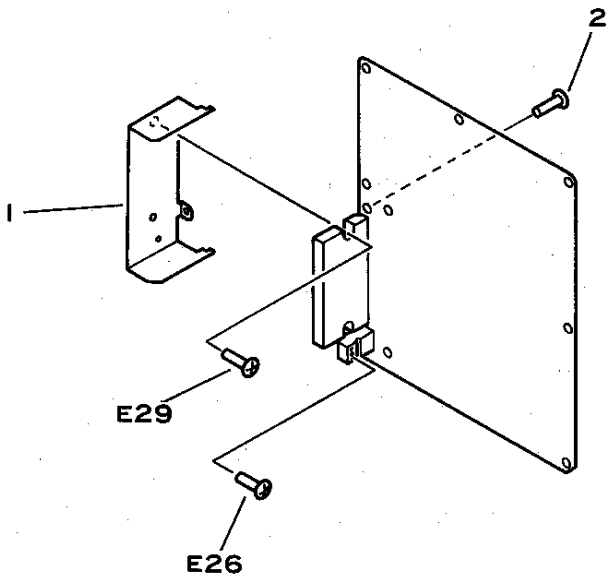

COPYRIGHT © 1992 CANON INC.
CANON NP-1215 REV.1 OCT. 1990 PRINTED IN JAPAN (IMPRIME AU JAPON)

FIGURE 930 DC CONTROLLER PCB ASSEMBLY (2/2)
DCコントローラ回路基板 (2/2)

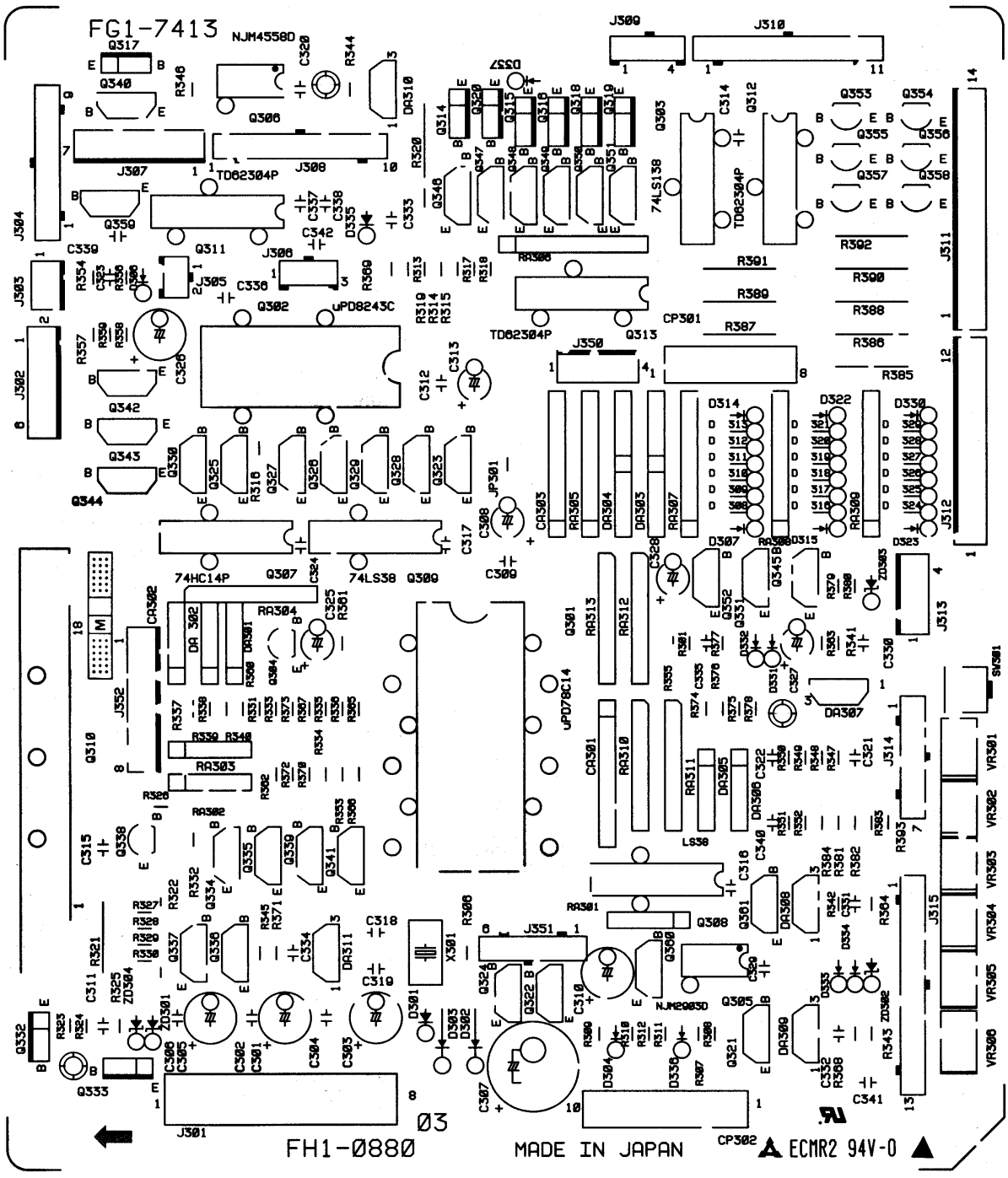

COPYRIGHT © 1992 CANON INC.
CANON NP-1215 REV.0 MAR. 1987 PRINTED IN JAPAN (IMPRIME AU JAPON)

FIGURE & KEY NO.	PART NUMBER	RANK	Q'TY	DESCRIPTION	SERIAL NUMBER/REMARKS
930 –	FG1–7413–070		1	DC CONTROLLER PCB ASSEMBLY DC コントローラ カイロ キバン	
1	FA5–2026–000		1	HEATSINK ホウネツ バン	
2	FA2–9388–000		2	SCREW, MACH., TRUSS HEAD, M3X5 バインド ネジ	
C301	VC1–2351–107		1	ELECT.CAPACITOR, 100UF, 35V コンデンサ	
C302	VC9–5047–000		1	CAPACITOR, 0.1UF, 50V コンデンサ	
C303	VC1–2101–107		1	CAPACITOR, 100UF, 10V コンデンサ	
C304	VC9–5047–000		1	CAPACITOR, 0.1UF, 50V コンデンサ	
C305	VC1–2501–107		1	CAPACITOR, 100UF 50V コンデンサ	
C306	VC9–5047–000		1	CAPACITOR, 0.1UF, 50V コンデンサ	
C307	VC9–1589–000		1	CAPACITOR, 0.047F, 5.5V コンデンサ	
C308	VC6–5990–335		1	CAPACITOR, 3.3UF, 16V コンデンサ	
C309	VC4–4504–103		1	CAPACITOR, CERAMIC, 0.01UF,50V コンデンサ	
C310	VC1–2351–476		1	CAPACITOR, 47UF, 35V コンデンサ	
C311	VC4–3503–221		1	CAPACITOR, 220PF, 50V コンデンサ	
C312	VC4–4504–103		1	CAPACITOR, CERAMIC, 0.01UF,50V コンデンサ	
C313	VC6–5990–335		1	CAPACITOR, 3.3UF, 16V コンデンサ	
C314	VC4–4504–103		1	CAPACITOR, CERAMIC, 0.01UF,50V コンデンサ	
C315	VC4–4504–103		1	CAPACITOR, CERAMIC, 0.01UF,50V コンデンサ	
C316	VC4–4504–103		1	CAPACITOR, CERAMIC, 0.01UF,50V コンデンサ	
C317	VC4–4504–103		1	CAPACITOR, CERAMIC, 0.01UF,50V コンデンサ	
C318	VC4–1501–100		1	CAPACITOR, 10PF, 50V コンデンサ	
C319	VC4–1501–100		1	CAPACITOR, 10PF, 50V コンデンサ	
C320	VC4–4504–103		1	CAPACITOR, CERAMIC, 0.01UF,50V コンデンサ	
C321	VC9–5047–000		1	CAPACITOR, 0.1UF, 50V コンデンサ	
C322	VC9–1346–000		1	CAPACITOR, 0.047UF, 50V コンデンサ	
C323	VC9–5047–000		1	CAPACITOR, 0.1UF, 50V コンデンサ	
C324	VC4–4504–103		1	CAPACITOR, CERAMIC, 0.01UF,50V コンデンサ	
C325	VC1–2161–106		1	CAPACITOR, 10UF 16V コンデンサ	
C326	VC1–2101–107		1	CAPACITOR, 100UF, 10V コンデンサ	
C327	VC1–2501–105		1	CAPACITOR, 1UF, 50V コンデンサ	
C328	VC1–2251–475		1	CAPACITOR, 4.7UF, 25V コンデンサ	
C329	VC4–4504–103		1	CAPACITOR, CERAMIC, 0.01UF,50V コンデンサ	
C330	VC4–3503–102		1	CAPACITOR, 1000PF, 50V コンデンサ	
C331	VC4–3503–102		1	CAPACITOR, 1000PF, 50V コンデンサ	
C332	VC4–3503–102		1	CAPACITOR, 1000PF, 50V コンデンサ	

COPYRIGHT © 1992 CANON INC.
CANON NP-1215 REV.3 SEPT 1992 PRINTED IN JAPN (IMPRIME AU JAPON)

FIGURE & KEY NO.	PART NUMBER	RANK	Q'TY	DESCRIPTION	SERIAL NUMBER/REMARKS
930 -C333	VC4-3503-102		1	CAPACITOR, 1000PF, 50V コンデンサ	
C334	VC4-3503-102		1	CAPACITOR, 1000PF, 50V コンデンサ	
C335	VC4-3503-102		1	CAPACITOR, 1000PF, 50V コンデンサ	
C336	VC4-3503-101		1	CAPACITOR, 100PF, 50V コンデンサ	
C337	VC4-4504-103		1	CAPACITOR, CERAMIC, 0.01UF,50V コンデンサ	
C338	VC4-4504-103		1	CAPACITOR, CERAMIC, 0.01UF,50V コンデンサ	
C339	VC4-4504-103		1	CAPACITOR, CERAMIC, 0.01UF,50V コンデンサ	
C340	VC4-4504-103		1	CAPACITOR, CERAMIC, 0.01UF,50V コンデンサ	
C341	VC9-5047-000		1	CAPACITOR, 0.1UF, 50V コンデンサ	
C342	VC9-5047-000		1	CAPACITOR, 0.1UF, 50V コンデンサ	
C343	VC4-3503-102		1	CAPACITOR, 1000PF, 50V コンデンサ	
C344	VC4-3503-102		1	CAPACITOR, 1000PF, 50V コンデンサ	
C345	VC4-3503-102		1	CAPACITOR, 1000PF, 50V コンデンサ	
C346	VC4-3503-102		1	CAPACITOR, 1000PF, 50V コンデンサ	
C347	VC4-3503-102		1	CAPACITOR, 1000PF, 50V コンデンサ	
C348	VC4-4504-103		1	CAPACITOR, CERAMIC, 0.01UF,50V コンデンサ	
CA301	VC5-1840-102		1	CAPACITOR ARRAY, 1000PF 50V コンデンサ アレイ	
CA302	VC5-7600-102		1	CAPACITOR ARRAY, 1000PF 50V コンデンサ アレイ	
CA303	VC5-1840-102		1	CAPACITOR ARRAY, 1000PF 50V コンデンサ アレイ	
CP301	VS3-0034-008		1	CONNECTOR, 8P, FEMALE コネクタ (メス)	
CP302	VS3-0034-010		1	CONNECTOR, 10P, FEMALE コネクタ (メス)	
D301	WA1-0474-000		1	DIODE, S5566B ダイオード	
D302	WA1-0768-000		1	DIODE, HRP22 ダイオード	
D303	WA1-0768-000		1	DIODE, HRP22 ダイオード	
D304	WA1-0887-000		1	DIODE, 1SS270A ダイオード	
D306	WA1-0887-000		1	DIODE, 1SS270A ダイオード	
D307	WA1-0887-000		1	DIODE, 1SS270A ダイオード	
D308	WA1-0887-000		1	DIODE, 1SS270A ダイオード	
D309	WA1-0887-000		1	DIODE, 1SS270A ダイオード	
D310	WA1-0887-000		1	DIODE, 1SS270A ダイオード	
D311	WA1-0887-000		1	DIODE, 1SS270A ダイオード	
D312	WA1-0887-000		1	DIODE, 1SS270A ダイオード	
D313	WA1-0887-000		1	DIODE, 1SS270A ダイオード	
D314	WA1-0887-000		1	DIODE, 1SS270A ダイオード	
D315	WA1-0887-000		1	DIODE, 1SS270A ダイオード	

COPYRIGHT © 1992 CANON INC.

FIGURE & KEY NO.	PART NUMBER	RANK	Q'TY	DESCRIPTION	SERIAL NUMBER/REMARKS
930 -D316	WA1-0887-000		1	DIODE, 1SS270A ダイオード	
D317	WA1-0887-000		1	DIODE, 1SS270A ダイオード	
D318	WA1-0887-000		1	DIODE, 1SS270A ダイオード	
D319	WA1-0887-000		1	DIODE, 1SS270A ダイオード	
D320	WA1-0887-000		1	DIODE, 1SS270A ダイオード	
D321	WA1-0887-000		1	DIODE, 1SS270A ダイオード	
D322	WA1-0887-000		1	DIODE, 1SS270A ダイオード	
D323	WA1-0887-000		1	DIODE, 1SS270A ダイオード	
D324	WA1-0887-000		1	DIODE, 1SS270A ダイオード	
D325	WA1-0887-000		1	DIODE, 1SS270A ダイオード	
D326	WA1-0887-000		1	DIODE, 1SS270A ダイオード	
D327	WA1-0887-000		1	DIODE, 1SS270A ダイオード	
D328	WA1-0887-000		1	DIODE, 1SS270A ダイオード	
D329	WA1-0887-000		1	DIODE, 1SS270A ダイオード	
D330	WA1-0887-000		1	DIODE, 1SS270A ダイオード	
D331	WA1-0887-000		1	DIODE, 1SS270A ダイオード	
D332	WA1-0887-000		1	DIODE, 1SS270A ダイオード	
D333	WA1-0887-000		1	DIODE, 1SS270A ダイオード	
D334	WA1-0887-000		1	DIODE, 1SS270A ダイオード	
D335	WA1-0474-000		1	DIODE, S5566B ダイオード	
D336	WA1-0887-000		1	DIODE, 1SS270A ダイオード	
D337	WA1-0887-000		1	DIODE, 1SS270A ダイオード	
D338	WA1-0474-000		1	DIODE, S5566B ダイオード	
DA301	WA1-0023-000		1	DIODE, ARRAY, DAN401 ダイオード アレイ	
DA302	WA1-0024-000		1	DIODE, ARRAY, DAN401 ダイオード アレイ	
DA303	WA1-0705-000		1	DIODE ARRAY, DAN801 ダイオード アレイ	
DA304	WA1-0706-000		1	DIODE ARRAY, DAP801 ダイオード アレイ	
DA305	WA1-0023-000		1	DIODE, ARRAY, DAN401 ダイオード アレイ	
DA306	WA1-0024-000		1	DIODE, ARRAY, DAN401 ダイオード アレイ	
DA307	WA1-0707-000		1	DIODE ARRAY, DA210S ダイオード アレイ	
DA308	WA1-0707-000		1	DIODE ARRAY, DA210S ダイオード アレイ	
DA309	WA1-0707-000		1	DIODE ARRAY, DA210S ダイオード アレイ	
DA310	WA1-0707-000		1	DIODE ARRAY, DA210S ダイオード アレイ	
DA311	WA1-0707-000		1	DIODE ARRAY, DA210S ダイオード アレイ	
J301	VS1-0025-008		1	PIN ASSEMBLY, 8P (W) ピン アセンブリ	

COPYRIGHT © 1992 CANON INC.
CANON NP-1215 REV.2 SEPT 1992 PRINTED IN JAPAN (IMPRIME AU JAPON)

FIGURE & KEY NO.	PART NUMBER	RANK	Q'TY	DESCRIPTION	SERIAL NUMBER/REMARKS
930 -J302	WS3-0423-000		1	PIN ASSEMBLY, 6P (W) ピン アセンブリ	
J303	WS3-0580-000		1	PIN ASSEMBLY, 2P ピン アセンブリ	
J304	VS1-0437-009		1	CONNECTOR, 9P コネクタ	
J305	VS1-0437-002		1	CONNECTOR, 2P コネクタ	
J306	VS1-0437-003		1	CONNECTOR, 3P コネクタ	
J307	WS3-0424-000		1	PIN ASSEMBLY, 7P (W) ピン アセンブリ	
J308	VS1-0437-010		1	CONNECTOR, 10P コネクタ	
J309	VS1-0437-004		1	CONNECTOR, 4P コネクタ	
J310	VS1-0437-011		1	CONNECTOR, 11P コネクタ	
J311	WS1-0154-000		1	PIN ASSEMBLY, 14P ピン アセンブリ	
J312	WS3-0427-000		1	PIN ASSEMBLY, 12P ピン アセンブリ	
J313	WS3-0421-000		1	PIN ASSEMBLY, 4P ピン アセンブリ	
J314	VS1-0437-007		1	CONNECTOR, 7P コネクタ	
J315	VS1-0437-013		1	CONNECTOR, 13P コネクタ	
J350	WS3-0421-000		1	PIN ASSEMBLY, 4P ピン アセンブリ	
J351	VS1-0437-006		1	CONNECTOR, 6P コネクタ	
J352	WS3-0425-000		1	PIN ASSEMBLY, 8P (W) ピン アセンブリ	
JP301	VR5-3680-000		1	RESISTOR, 0 OHM, 1/4W テイコウ	
Q301	FH4-1047-020		1	CPU, UPD78C14G-093-36 CPU	
Q302	WA3-1632-000		1	LSI, UPD82C43HC LSI	
Q303	WA3-0822-000		1	IC, HD74LS138P IC	
Q304	WA4-0516-000		1	IC, PST518A IC	
Q305	WA4-0233-000		1	IC, NJM2903D IC	
Q306	WA4-0367-000		1	IC, UPC358 IC	
Q307	WA3-5005-000		1	IC, 74HC14 IC	
Q308	WA3-1116-000		1	IC, HD74LS38P IC	
Q309	WA3-1116-000		1	IC, HD74LS38P IC	
Q310	WA4-0572-000		1	IC, SI-7300A IC	
Q311	WA4-0587-000		1	TRANSISTOR ARRAY, TD62304AP トランジスタ アレイ	
Q312	WA2-0307-000		1	TRANSISTOR ARRAY, TD62304P トランジスタ アレイ	
Q313	WA2-0307-000		1	TRANSISTOR ARRAY, TD62304P トランジスタ アレイ	
Q314	WA2-0991-000		1	TRANSISTOR, 2SD1521 トランジスタ	
Q315	WA2-0991-000		1	TRANSISTOR, 2SD1521 トランジスタ	
Q316	WA2-0991-000		1	TRANSISTOR, 2SD1521 トランジスタ	
Q317	WA2-0991-000		1	TRANSISTOR, 2SD1521 トランジスタ	

COPYRIGHT © 1992 CANON INC.

FIGURE & KEY NO.	PART NUMBER	RANK	Q'TY	DESCRIPTION	SERIAL NUMBER/REMARKS
930 –Q318	WA2–1348–000		1	TRANSISTOR, 2SD2088 トランジスタ	
Q319	WA2–1348–000		1	TRANSISTOR, 2SD2088 トランジスタ	
Q320	WA2–1348–000		1	TRANSISTOR, 2SD2088 トランジスタ	
Q321	WA2–0772–000		1	TRANSISTOR, RN1202 トランジスタ	
Q322	WA2–0775–000		1	TRANSISTOR, RN2202 トランジスタ	
Q323	WA2–0775–000		1	TRANSISTOR, RN2202 トランジスタ	
Q324	WA2–0772–000		1	TRANSISTOR, RN1202 トランジスタ	
Q325	WA2–0775–000		1	TRANSISTOR, RN2202 トランジスタ	
Q326	WA2–0775–000		1	TRANSISTOR, RN2202 トランジスタ	
Q327	WA2–0775–000		1	TRANSISTOR, RN2202 トランジスタ	
Q328	WA2–0775–000		1	TRANSISTOR, RN2202 トランジスタ	
Q329	WA2–0775–000		1	TRANSISTOR, RN2202 トランジスタ	
Q330	WA2–0775–000		1	TRANSISTOR, RN2202 トランジスタ	
Q331	WA2–0772–000		1	TRANSISTOR, RN1202 トランジスタ	
Q332	WA2–1320–000		1	TRANSISTOR, 2SB1329 トランジスタ	
Q333	WA2–0808–000		1	TRANSISTOR, 2SD1658 トランジスタ	
Q334	WA2–0775–000		1	TRANSISTOR, RN2202 トランジスタ	
Q335	WA2–0775–000		1	TRANSISTOR, RN2202 トランジスタ	
Q336	WA2–0775–000		1	TRANSISTOR, RN2202 トランジスタ	
Q337	WA2–0775–000		1	TRANSISTOR, RN2202 トランジスタ	
Q338	WA2–0124–000		1	TRANSISTOR, 2SC1815Y トランジスタ	
Q339	WA2–0775–000		1	TRANSISTOR, RN2202 トランジスタ	
Q340	WA2–0772–000		1	TRANSISTOR, RN1202 トランジスタ	
Q341	WA2–0772–000		1	TRANSISTOR, RN1202 トランジスタ	
Q342	WA2–0772–000		1	TRANSISTOR, RN1202 トランジスタ	
Q343	WA2–0772–000		1	TRANSISTOR, RN1202 トランジスタ	
Q344	WA2–0772–000		1	TRANSISTOR, RN1202 トランジスタ	
Q345	WA2–0772–000		1	TRANSISTOR, RN1202 トランジスタ	
Q346	WA2–0775–000		1	TRANSISTOR, RN2202 トランジスタ	
Q347	WA2–0775–000		1	TRANSISTOR, RN2202 トランジスタ	
Q348	WA2–0775–000		1	TRANSISTOR, RN2202 トランジスタ	
Q349	WA2–0775–000		1	TRANSISTOR, RN2202 トランジスタ	
Q350	WA2–0775–000		1	TRANSISTOR, RN2202 トランジスタ	
Q351	WA2–0775–000		1	TRANSISTOR, RN2202 トランジスタ	
Q352	WA2–0845–000		1	TRANSISTOR, RN1206 トランジスタ	

COPYRIGHT © 1992 CANON INC.
CANON NP-1215 REV.3 SEPT 1992 PRINTED IN JAPN (IMPRIME AU JAPON)

FIGURE & KEY NO.	PART NUMBER	RANK	Q'TY	DESCRIPTION	SERIAL NUMBER/REMARKS
930 -Q353	WA2-0878-000		1	TRANSISTOR, 2SA1527 トランジスタ	
Q354	WA2-0878-000		1	TRANSISTOR, 2SA1527 トランジスタ	
Q355	WA2-0878-000		1	TRANSISTOR, 2SA1527 トランジスタ	
Q356	WA2-0878-000		1	TRANSISTOR, 2SA1527 トランジスタ	
Q357	WA2-0878-000		1	TRANSISTOR, 2SA1527 トランジスタ	
Q358	WA2-0878-000		1	TRANSISTOR, 2SA1527 トランジスタ	
Q359	WA2-0775-000		1	TRANSISTOR, RN2202 トランジスタ	
Q360	WA2-0775-000		1	TRANSISTOR, RN2202 トランジスタ	
Q361	WA2-0772-000		1	TRANSISTOR, RN1202 トランジスタ	
Q362	WA2-0772-000		1	TRANSISTOR, RN1202 トランジスタ	
R301	VR5-3680-103		1	RESISTOR, 10KOHM, 1/4W テイコウ	
R306	VR5-3680-151		1	RESISTOR, 150 OHM 1/4W テイコウ	
R307	VR5-3680-472		1	RESISTOR, 4.7KOHM 1/4W テイコウ	
R308	VR5-3680-103		1	RESISTOR, 10KOHM, 1/4W テイコウ	
R309	VR5-3680-274		1	RESISTOR, 270KOHM 1/4W テイコウ	
R310	VR5-3680-102		1	RESISTOR, 1KOHM, 1/4W テイコウ	
R311	VR5-3680-472		1	RESISTOR, 4.7KOHM 1/4W テイコウ	
R312	VR5-3680-103		1	RESISTOR, 10KOHM, 1/4W テイコウ	
R313	VR5-3680-222		1	RESISTOR, 2.2KOHM 1/4W テイコウ	
R314	VR5-3680-222		1	RESISTOR, 2.2KOHM 1/4W テイコウ	
R315	VR5-3680-222		1	RESISTOR, 2.2KOHM 1/4W テイコウ	
R316	VR5-3680-222		1	RESISTOR, 2.2KOHM 1/4W テイコウ	
R317	VR5-3680-222		1	RESISTOR, 2.2KOHM 1/4W テイコウ	
R318	VR5-3680-222		1	RESISTOR, 2.2KOHM 1/4W テイコウ	
R319	VR5-3680-222		1	RESISTOR, 2.2KOHM 1/4W テイコウ	
R320	VR5-4150-101		1	RESISTOR, 100 OHM 2W テイコウ	
R321	VR5-6860-129		1	RESISTOR, 1.2 OHM 2W テイコウ	
R322	VR5-6860-129		1	RESISTOR, 1.2 OHM 2W テイコウ	
R323	VR5-3680-332		1	RESISTOR, 3.3KOHM, 1/4W テイコウ	
R324	VR5-3680-103		1	RESISTOR, 10KOHM, 1/4W テイコウ	
R325	VR5-3680-201		1	RESISTOR, 200 OHM 1/4W テイコウ	
R326	VR5-3680-511		1	RESISTOR, 510 OHM 1/4W テイコウ	
R327	VR5-3680-511		1	RESISTOR, 510 OHM 1/4W テイコウ	
R328	VR5-3680-511		1	RESISTOR, 510 OHM 1/4W テイコウ	
R329	VR5-3680-511		1	RESISTOR, 510 OHM 1/4W テイコウ	

COPYRIGHT © 1992 CANON INC.

FIGURE & KEY NO.	PART NUMBER	RANK	Q'TY	DESCRIPTION	SERIAL NUMBER/REMARKS
930 -R330	VR5-3680-272		1	RESISTOR, 2.7KOHM 1/4W テイコウ	
R331	VR5-3680-472		1	RESISTOR, 4.7KOHM 1/4W テイコウ	
R332	VR5-3680-472		1	RESISTOR, 4.7KOHM 1/4W テイコウ	
R333	VR5-3680-103		1	RESISTOR, 10KOHM, 1/4W テイコウ	
R334	VR5-3680-472		1	RESISTOR, 4.7KOHM 1/4W テイコウ	
R335	VR5-3680-472		1	RESISTOR, 4.7KOHM 1/4W テイコウ	
R336	VR5-3680-332		1	RESISTOR, 3.3KOHM, 1/4W テイコウ	
R337	VR5-3680-220		1	RESISTOR, 22 OHM 1/4W テイコウ	
R338	VR5-3680-220		1	RESISTOR, 22 OHM 1/4W テイコウ	
R339	VR5-3680-220		1	RESISTOR, 22 OHM 1/4W テイコウ	
R340	VR5-3680-220		1	RESISTOR, 22 OHM 1/4W テイコウ	
R341	VR5-3680-562		1	RESISTOR, 5.6KOHM 1/4W テイコウ	
R342	VR5-3680-562		1	RESISTOR, 5.6KOHM 1/4W テイコウ	
R343	VR5-3680-562		1	RESISTOR, 5.6KOHM 1/4W テイコウ	
R344	VR5-3680-562		1	RESISTOR, 5.6KOHM 1/4W テイコウ	
R345	VR5-3680-562		1	RESISTOR, 5.6KOHM 1/4W テイコウ	
R346	VR5-3680-103		1	RESISTOR, 10KOHM, 1/4W テイコウ	
R347	VR5-3680-103		1	RESISTOR, 10KOHM, 1/4W テイコウ	
R348	VR5-3680-474		1	RESISTOR, 470KOHM テイコウ	
R349	VR5-2301-183		1	RESISTOR, 118 OHM 1/8W テイコウ	
R350	VR5-2301-003		1	RESISTOR, 100KOHM, 1/8W テイコウ	
R351	VR5-2302-212		1	RESISTOR, 22.1KOHM, 1/8W テイコウ	
R352	VR5-2306-492		1	RESISTOR, 64.9KOHM 1/8W テイコウ	
R353	VR5-3680-103		1	RESISTOR, 10KOHM, 1/4W テイコウ	
R354	VR5-3680-272		1	RESISTOR, 2.7KOHM 1/4W テイコウ	
R355	VR5-3680-103		1	RESISTOR, 10KOHM, 1/4W テイコウ	
R356	VR5-3680-562		1	RESISTOR, 5.6KOHM 1/4W テイコウ	
R357	VR5-3680-393		1	RESISTOR, 39KOHM 1/4W テイコウ	
R358	VR5-3680-101		1	RESISTOR, 100 OHM テイコウ	
R359	VR5-3680-102		1	RESISTOR, 1KOHM, 1/4W テイコウ	
R360	VR5-3680-331		1	RESISTOR, 330 OHM, 1/4W テイコウ	
R361	VR5-3680-393		1	RESISTOR, 39KOHM 1/4W テイコウ	
R362	VR5-3680-332		1	RESISTOR, 3.3KOHM, 1/4W テイコウ	
R363	VR5-3680-103		1	RESISTOR, 10KOHM, 1/4W テイコウ	
R364	VR5-3680-103		1	RESISTOR, 10KOHM, 1/4W テイコウ	

COPYRIGHT © 1992 CANON INC.
CANON NP-1215 REV.2 SEPT 1992 PRINTED IN JAPAN (IMPRIME AU JAPON)

FIGURE & KEY NO.	PART NUMBER	RANK	Q'TY	DESCRIPTION	SERIAL NUMBER/REMARKS
930 -R365	VR5-3680-103		1	RESISTOR, 10KOHM, 1/4W テイコウ	
R366	VR5-3680-103		1	RESISTOR, 10KOHM, 1/4W テイコウ	
R367	VR5-3680-103		1	RESISTOR, 10KOHM, 1/4W テイコウ	
R368	VR5-3680-103		1	RESISTOR, 10KOHM, 1/4W テイコウ	
R369	VR5-3680-103		1	RESISTOR, 10KOHM, 1/4W テイコウ	
R370	VR5-3680-103		1	RESISTOR, 10KOHM, 1/4W テイコウ	
R371	VR5-3680-103		1	RESISTOR, 10KOHM, 1/4W テイコウ	
R372	VR5-3680-103		1	RESISTOR, 10KOHM, 1/4W テイコウ	
R373	VR5-3680-103		1	RESISTOR, 10KOHM, 1/4W テイコウ	
R374	VR5-3680-103		1	RESISTOR, 10KOHM, 1/4W テイコウ	
R375	VR5-3680-103		1	RESISTOR, 10KOHM, 1/4W テイコウ	
R376	VR5-3680-103		1	RESISTOR, 10KOHM, 1/4W テイコウ	
R377	VR5-3680-101		1	RESISTOR, 100 OHM テイコウ	
R378	VR5-3680-224		1	RESISTOR, 220KOHM 1/4W テイコウ	
R379	VR5-3680-391		1	RESISTOR, 390 OHM 1/4W テイコウ	
R380	VR5-3680-202		1	RESISTOR, 2KOHM 1/4W テイコウ	
R381	VR5-2301-002		1	RESISTOR, 10KOHM, 1/8W テイコウ	
R382	VR5-2303-571		1	RESISTOR, 3.57KOHM 1/8W テイコウ	
R383	VR5-3680-472		1	RESISTOR, 4.7KOHM 1/4W テイコウ	
R384	VR5-2301-272		1	RESISTOR, 12.7KOHM, 1/8W テイコウ	
R385	VR5-4150-471		1	RESISTOR, 470 OHM 2W テイコウ	
R386	VR5-4150-471		1	RESISTOR, 470 OHM 2W テイコウ	
R387	VR5-4150-471		1	RESISTOR, 470 OHM 2W テイコウ	
R388	VR5-4150-471		1	RESISTOR, 470 OHM 2W テイコウ	
R389	VR5-4150-471		1	RESISTOR, 470 OHM 2W テイコウ	
R390	VR5-4150-471		1	RESISTOR, 470 OHM 2W テイコウ	
R391	VR5-4150-471		1	RESISTOR, 470 OHM 2W テイコウ	
R392	VR5-4150-471		1	RESISTOR, 470 OHM 2W テイコウ	
R393	VR5-3680-000		1	RESISTOR, 0 OHM, 1/4W テイコウ	
R394	VR5-2301-001		1	RESISTOR, 1KOHM, 1/8W テイコウ	
R395	VR5-2301-402		1	RESISTOR, 14KOHM, 1/8W テイコウ	
RA301	VR5-1980-332		1	RESISTOR ARRAY, 3.3KOHM, 1/8W テイコウ アレイ	
RA302	VR5-1980-221		1	RESISTOR ARRAY, 220 OHM 1/8W テイコウ	
RA303	VR5-1980-751		1	RESISTOR ARRAY, 750 OHM 1/8W テイコウ	
RA304	VR5-4750-103		1	RESISTOR ARRAY, 10KOHM 1/4W テイコウ	

COPYRIGHT © 1992 CANON INC.

FIGURE & KEY NO.	PART NUMBER	RANK	Q'TY	DESCRIPTION	SERIAL NUMBER/REMARKS
930 -RA305	VR5-1930-103		1	RESISTOR ARRAY, 10KOHM, 1/8W テイコウ アレイ	
RA306	VR5-1930-103		1	RESISTOR ARRAY, 10KOHM, 1/8W テイコウ アレイ	
RA307	VR5-1930-102		1	RESISTOR ARRAY テイコウ アレイ	
RA308	VR5-1930-102		1	RESISTOR ARRAY テイコウ アレイ	
RA309	VR5-1930-102		1	RESISTOR ARRAY テイコウ アレイ	
RA310	VR5-4750-103		1	RESISTOR ARRAY, 10KOHM 1/4W テイコウ	
RA311	VR5-4750-103		1	RESISTOR ARRAY, 10KOHM 1/4W テイコウ	
RA312	VR5-4750-103		1	RESISTOR ARRAY, 10KOHM 1/4W テイコウ	
RA313	VR5-4750-103		1	RESISTOR ARRAY, 10KOHM 1/4W テイコウ	
SW301	WC2-0141-000		1	SWITCH, PUSH プ ツシユ スイツチ	
VR301	VR5-6850-103		1	RESISTOR, VARIABLE, 10KOHM カヘン テイコウ	
VR302	VR5-6850-103		1	RESISTOR, VARIABLE, 10KOHM カヘン テイコウ	
VR303	VR5-6850-502		1	RESISTOR, VARIABLE, 5KOHM カヘン テイコウ	
VR304	VR5-6850-103		1	RESISTOR, VARIABLE, 10KOHM カヘン テイコウ	
VR305	VR5-6850-103		1	RESISTOR, VARIABLE, 10KOHM カヘン テイコウ	
VR306	VR5-6850-103		1	RESISTOR, VARIABLE, 10KOHM カヘン テイコウ	
X301	WK2-0290-000		1	OSCILLATOR, QUARTZ スイシヨウ シンド ウシ	
ZD301	WA1-0949-000		1	DIODE, ZENER, HZS24-2 ツエナー ダ イオード	
ZD302	WA1-1027-000		1	DIODE, ZENER, HZS2B2 ツエナー ダ イオード	
ZD303	WA1-1001-000		1	DIODE, ZENER, HZS18-2 ツエナー ダ イオード	
ZD304	WA1-0999-000		1	DIODE, ZENER, HZS18-2 ツエナー ダ イオード	

COPYRIGHT © 1992 CANON INC.
CANON NP-1215 REV.3 SEPT 1992 PRINTED IN JAPN (IMPRIME AU JAPON)

FIGURE 935 AC DRIVER PCB ASSEMBLY
AC ドライバ回路基板

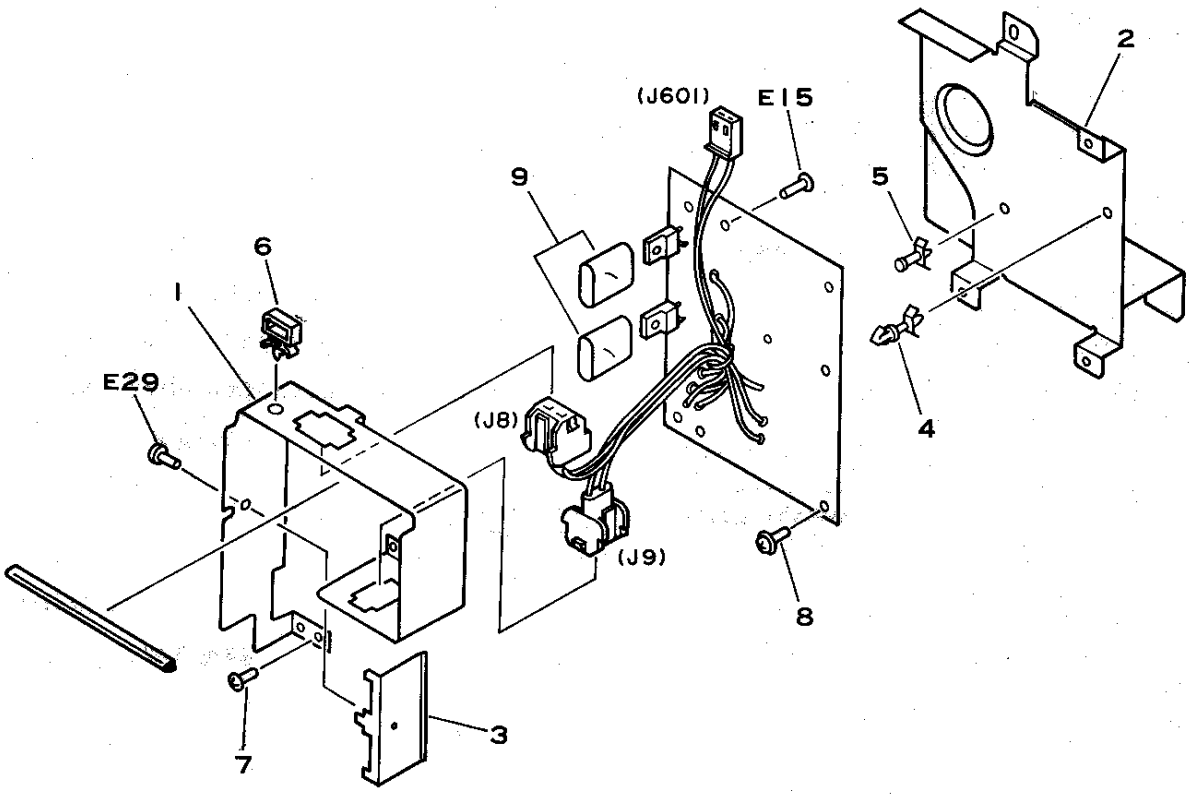

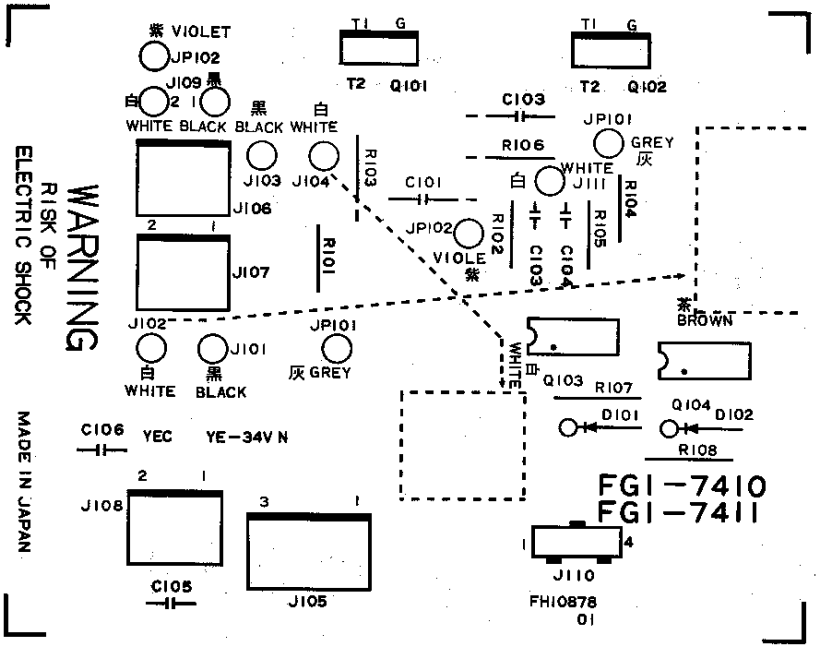

COPYRIGHT © 1992 CANON INC.
CANON NP-1215 REV.1 OCT. 1990 PRINTED IN JAPAN (IMPRIME AU JAPON)

FIGURE & KEY NO.	PART NUMBER	RANK	Q'TY	DESCRIPTION	SERIAL NUMBER/REMARKS
935 –	FG1–7410–040		1	AC DRIVER PCB ASSEMBLY AC ドライバ カイロ キバン	100V/115V
	FG1–7411–040		1	AC DRIVER PCB ASSEMBLY AC ドライバ カイロ キバン	220V/240V
1	FA5–2011–000		1	PLATE ホウネツ バン	
2	FA5–2014–020		1	MOUNT シバン	
3	FA5–2015–000		1	PLATE, SUPPORT オサエ イタ	
4	VT2–0001–004		1	SUPPORT, PCB ロツキング サポート	
5	VT2–0002–004		1	SUPPORT, SPACER サポート スペーサ	
6	FA2–9388–000		3	SCREW, MACH., TRUSS HEAD, M3X5 バインド ネジ	
7	WT2–0179–000		1	CLIP, CABLE ロツキング ワイヤ サドル	
8	XA9–0233–000		1	SCREW, M3X6 セムス ネジ	
9	WA9–0277–000		2	SHEET, INSULATING ゼツエン シート	
C101	VC6–1680–104		1	CAPACITOR, 0.1U 125V コンデンサ	100/115V
	VC6–1690–104		1	CAPACITOR, 0.1U 250V コンデンサ	220/240V
C102	VC3–2501–103		1	CAPACITOR, FILM, 0.01UF, 50V コンデンサ	
C103	VC6–1680–104		1	CAPACITOR, 0.1U 125V コンデンサ	100/115V
	VC6–1690–104		1	CAPACITOR, 0.1U 250V コンデンサ	220/240V
C104	VC3–2501–103		1	CAPACITOR, FILM, 0.01UF, 50V コンデンサ	
C105	VC5–6170–102		1	CERAMIC CAPACITOR, 1000PF, コンデンサ	100/115V
C106	VC5–6170–102		1	CERAMIC CAPACITOR, 1000PF, コンデンサ	100/115V
D101	X65–5032–000		1	DIODE, 1S1588 ダイオード	
D102	X65–5032–000		1	DIODE, 1S1588 ダイオード	
J101	FF2–0661–000		1	CABLE ニユウリヨク ケーブル	
J102	FF2–0661–000		1	CABLE ニユウリヨク ケーブル	
J103	FF2–0662–000		1	CABLE, HEATOR ヒータ ケーブル	
J104	FF2–0662–000		1	CABLE, HEATOR ヒータ ケーブル	
J105	VS1–0026–003		1	PIN ASSEMBLY, 3P (W) ピン アセンブリ	
J106	VS1–0026–002		1	PIN ASSEMBLY, 2P (W) ピン アセンブリ	
J107	VS1–0026–002		1	PIN ASSEMBLY, 2P (W) ピン アセンブリ	
J108	VS1–0026–002		1	PIN ASSEMBLY, 2P (W) ピン アセンブリ	
J109–1	FF2–0663–000		1	CABLE, CVR CVR ケーブル	
J109–2	FF2–0663–000		1	CABLE, CVR CVR ケーブル	
J110	VS1–0437–004		1	CONNECTOR, 4P コネクタ	
JP101	FF2–0664–000		1	CABLE 1 ワイヤ (1)	
JP102	FF2–0665–000		1	CABLE 2 ワイヤ (2)	
Q101	WA5–0095–000		1	TRIAC, BCR16CM–8R–A8 トライアック	100/115V

COPYRIGHT © 1992 CANON INC.
CANON NP-1215 REV.2 SEPT 1992 PRINTED IN JAPAN (IMPRIME AU JAPON)

FIGURE & KEY NO.	PART NUMBER	RANK	Q'TY	DESCRIPTION	SERIAL NUMBER/REMARKS
935 –Q101	WA5–0096–000		1	TRIAC, BCR16CM–12R–A8 トライアック	220/240V
Q102	WA5–0093–000		1	TRIAC, BCR5AM–8L–A8 トライアック	100/115V
	WA5–0094–000		1	TRIAC, BCR5AM–12L–A8 トライアック	220/240V
Q103	WG8–0147–000		1	PHOTO–TRIAC, S21MD4 フオト トライアック	
Q104	WG8–0147–000		1	PHOTO–TRIAC, S21MD4 フオト トライアック	
R101	VR5–1260–151		1	RESISTOR, 150 OHM 1/4W テイコウ	
R102	VR1–1141–181		1	RESISTOR, 180 OHM, 1/4W テイコウ	
R103	VR5–6770–121		1	RESISTOR, 120 OHM 1/2W テイコウ	
R104	VR5–1260–151		1	RESISTOR, 150 OHM 1/4W テイコウ	
R105	VR1–1141–181		1	RESISTOR, 180 OHM, 1/4W テイコウ	
R106	VR5–6770–121		1	RESISTOR, 120 OHM 1/2W テイコウ	
R107	VR5–3970–102		1	RESISTOR, 1KOHM 1W テイコウ	
R108	VR5–3970–102		1	RESISTOR, 1KOHM 1W テイコウ	

COPYRIGHT © 1992 CANON INC.
CANON NP-1215 REV.0 MAR. 1987 PRINTED IN JAPAN (IMPRIME AU JAPON)

FIGURE 960 DC POWER SUPPLY PCB ASSEMBLY
DC電源回路基板

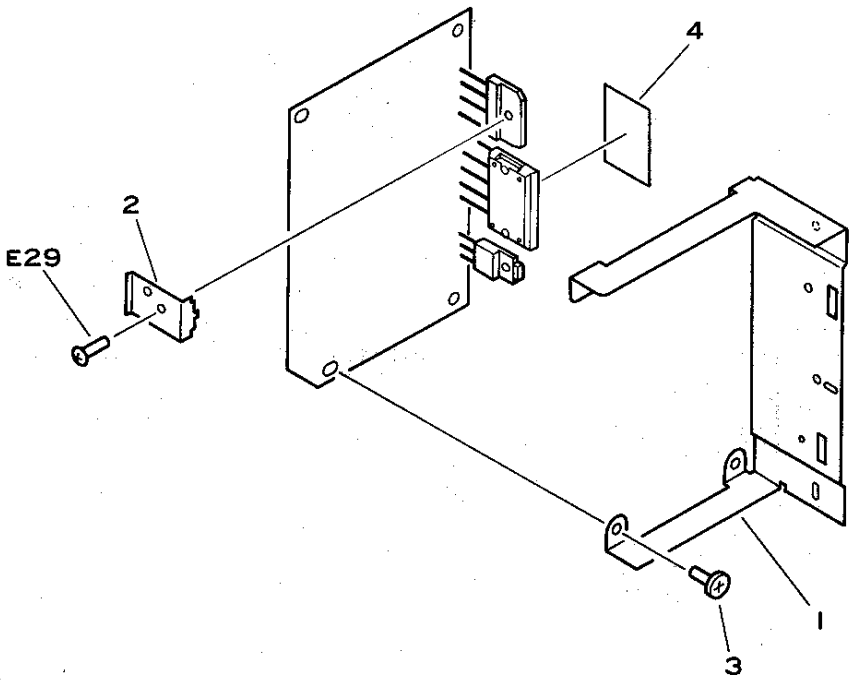

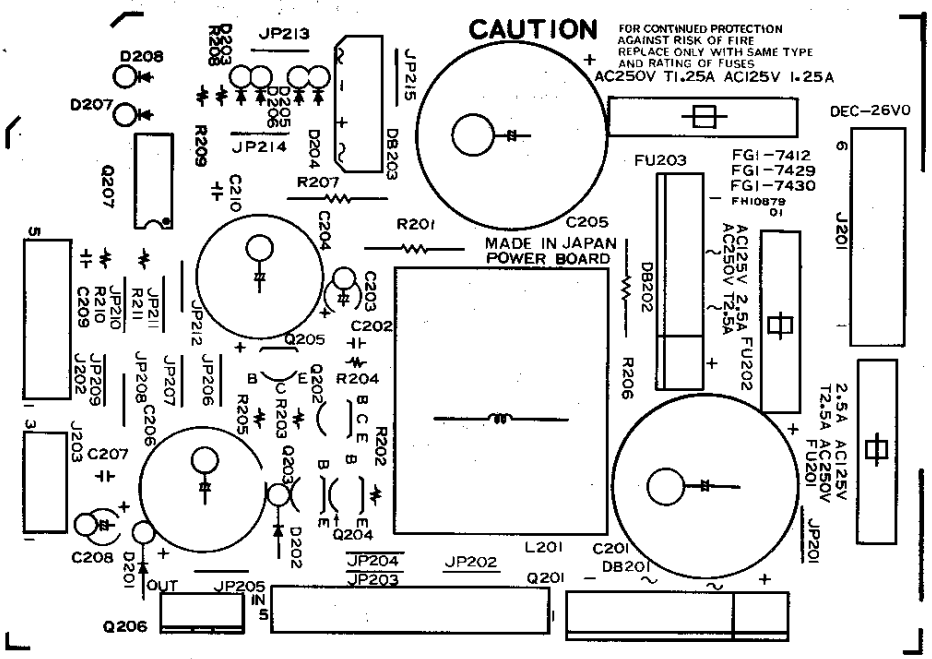

COPYRIGHT © 1992 CANON INC.
CANON NP-1215 REV.1 SEPT 1992 PRINTED IN JAPAN (IMPRIME AU JAPON)

FIGURE & KEY NO.	PART NUMBER	RANK	Q'TY	DESCRIPTION	SERIAL NUMBER/REMARKS
960 -	FG1-7412-000		1	DC POWER SUPPLY PCB ASS'Y DC デンゲン カイロ キバン 100V	100V
	FG1-7429-000		1	DC POWER SUPPLY PCB ASS'Y DC デンゲン カイロ キバン 115V	115V
	FG1-7430-000		1	DC POWER SUPPLY PCB ASS'Y DC デンゲン カイロ キバン 200V	220/240V
1	FA5-2021-000		1	HEATSINK ホウネツバン	
2	FA5-2022-000		3	SPRING, LEAF イタ バネ	
3	FA2-9388-000		4	SCREW, MACH., TRUSS HEAD, M3X5 バインド ネジ	
4	WA9-0142-000		1	SHEET, INSULATION ゼツエン シート	
C201	FH7-9203-000		1	CAPACITOR, 2200U 80V コンデンサ	
C202	VC4-4504-103		1	CAPACITOR, CERAMIC, 0.01UF,50V コンデンサ	
C203	VC1-2501-225		1	CAPACITOR, 2.2UF, 50V コンデンサ	
C204	VC1-2351-108		1	CAPACITOR, 1000U 35V コンデンサ	
C205	VC5-5940-688		1	CAPACITOR, 6800U 50V コンデンサ	
C206	VC5-4680-228		1	CAPACITOR, 2200U 50V コンデンサ	
C207	VC9-5047-000		1	CAPACITOR, 0.1UF, 50V コンデンサ	
C208	VC1-2101-107		1	CAPACITOR, 100UF, 10V コンデンサ	
C209	VC9-5047-000		1	CAPACITOR, 0.1UF, 50V コンデンサ	
C210	VC9-1095-000		1	CAPACITOR, 0.01UF, 50V コンデンサ	
D201	WA1-0474-000		1	DIODE, S5566B ダイオード	
D202	WA1-0768-000		1	DIODE, HRP22 ダイオード	
D203	WA1-0887-000		1	DIODE, 1SS270A ダイオード	
D204	WA1-0887-000		1	DIODE, 1SS270A ダイオード	
D207	WA1-0887-000		1	DIODE, 1SS270A ダイオード	
D208	WA1-0887-000		1	DIODE, 1SS270A ダイオード	
DB201	WA1-1000-000		1	DIODE STACK, RBV-402 ダイオード スタック	
DB202	WA1-1000-000		1	DIODE STACK, RBV-402 ダイオード スタック	
DB203	WA1-1028-000		1	DIODE STACK, RB-151 ダイオード スタック	
FU201	WD1-0119-000		1	FUSE, 125V 2.5A ヒューズ	100V
	WD1-0255-000		1	FUSE, 125V 2.5A ヒューズ	115V
	WD1-0257-000		1	FUSE, 125V 2.5A ヒューズ	220/240V
	WD9-0031-000		2	FUSE HOLDER ヒューズ ホルダ	
FU202	WD1-0119-000		1	FUSE, 125V 2.5A ヒューズ	100V
	WD1-0255-000		1	FUSE, 125V 2.5A ヒューズ	115V
	WD1-0257-000		1	FUSE, 125V 2.5A ヒューズ	220/240V
	WD9-0031-000		2	FUSE HOLDER ヒューズ ホルダ	
FU203	WD1-0253-000		1	FUSE, 125V 1.25A ヒューズ	100V

COPYRIGHT © 1992 CANON INC.

FIGURE & KEY NO.	PART NUMBER	RANK	Q'TY	DESCRIPTION	SERIAL NUMBER/REMARKS
960 -FU203	WD1-0256-000		1	FUSE, 125V 1.25A ヒューズ	115V
	WD1-0258-000		1	FUSE, 125V 1.25A ヒューズ	220/240V
	WD9-0031-000		2	FUSE HOLDER ヒューズ ホルダ	
J201	VS1-0025-006		1	PIN ASSEMBLY, 6P (W) ピン アセンブリ	
J202	FF2-0660-000		1	CABLE, DC POWER DC デンゲン ケーブル	
J203	FF2-0660-000		1	CABLE, DC POWER DC デンゲン ケーブル	
L201	FH7-9183-000		1	COIL, CHOKE チョーク コイル	
Q201	WA4-0881-000		1	REGULATOR, STR2124 レギュレータ	
Q202	WA2-0135-000		1	TRANSISTOR, 2SA1015Y トランジスタ	
Q203	WA2-0124-000		1	TRANSISTOR, 2SC1815Y トランジスタ	
Q204	WA2-0124-000		1	TRANSISTOR, 2SC1815Y トランジスタ	
Q205	WA2-0135-000		1	TRANSISTOR, 2SA1015Y トランジスタ	
Q206	WA4-0887-000		1	REGULATOR, UPC7805HF レギュレータ	
Q207	WA4-0233-000		1	IC, NJM2903D IC	
R201	VR9-3552-000		1	RESISTOR, 0.27 OHM 2W テイコウ	
R202	VR5-3680-103		1	RESISTOR, 10KOHM, 1/4W テイコウ	
R203	VR5-3680-512		1	RESISTOR, 5.1KOHM 1/4W テイコウ	
R204	VR5-3680-101		1	RESISTOR, 100 OHM テイコウ	
R205	VR5-3680-102		1	RESISTOR, 1KOHM, 1/4W テイコウ	
R206	VR5-6020-228		1	RESISTOR, 0.22 OHM 2W テイコウ	
R207	VR5-4150-102		1	RESISTOR, 1KOHM 2W テイコウ	
R208	VR5-3680-102		1	RESISTOR, 1KOHM, 1/4W テイコウ	
R209	VR5-3680-103		1	RESISTOR, 10KOHM, 1/4W テイコウ	
R210	VR5-3680-202		1	RESISTOR, 2KOHM 1/4W テイコウ	
R211	VR5-3680-203		1	RESISTOR, 20KOHM 1/4W テイコウ	

COPYRIGHT © 1992 CANON INC.
CANON NP-1215 REV.2 SEPT 1992 PRINTED IN JAPAN (IMPRIME AU JAPON)

FIGURE 970 AE SENSOR PCB ASSEMBLY
AE センサ部

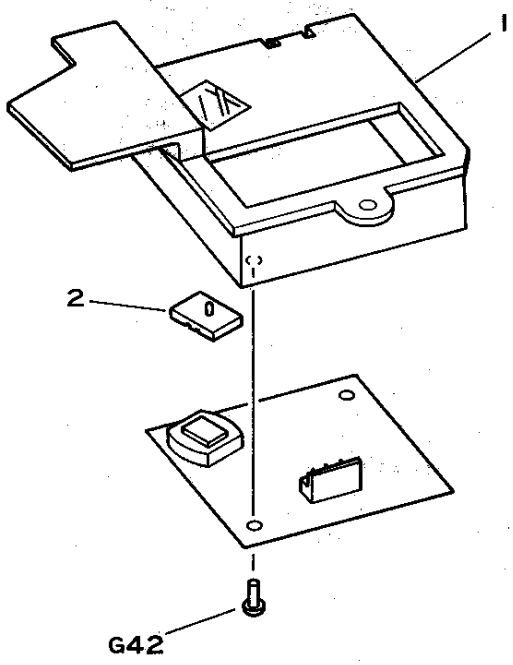

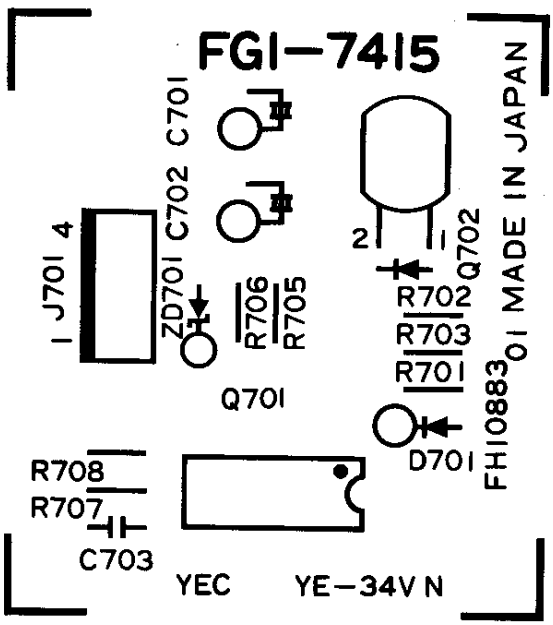

COPYRIGHT © 1992 CANON INC.
CANON NP-1215 REV.0 MAR. 1987 PRINTED IN JAPAN (IMPRIME AU JAPON)

FIGURE & KEY NO.	PART NUMBER	RANK	QTY	DESCRIPTION	SERIAL NUMBER/REMARKS
970 –	FG1–7415–020		1	AE SENSOR ASSEMBLY AE センサ ブ	
1	FF1–9445–020		1	HOUSING, AE SENSOR AE ホルダ	
2	FN1–0235–000		1	LENS CAP レンズ キャップ	
C701	VC1–2351–106		1	ELECT.CAPACITOR, 10UF, 35V コンデ ンサ	
C702	VC1–2351–106		1	ELECT.CAPACITOR, 10UF, 35V コンデ ンサ	
C703	VC9–1513–000		1	CAPACITOR, 0.1UF, 50V コンデ ンサ	
D701	WA1–0887–000		1	DIODE, 1SS270A ダ イオード	
J701	WS3–0586–000		1	PIN ASSEMBLY, 4P ピ ン アセンブ リ	
Q701	WA4–0367–000		1	IC, MPC358C/NJM2904D/LM358C IC	
Q702	WG3–0055–000		1	PHOTODIODE, BS520 フオト ダ イオード	
R701	VR5–6371–004		1	RESISTOR, 1MOHM 1/8W テイコウ	
R702	VR5–6375–491		1	RESISTOR, 5.49KOHM, 1/4W テイコウ	
R703	VR5–6372–702		1	RESISTOR, 27KOHM 1/8W テイコウ	
R705	VR5–3680–102		1	RESISTOR, 1KOHM, 1/4W テイコウ	
R706	VR5–3680–331		1	RESISTOR, 330 OHM, 1/4W テイコウ	
R707	VR5–3680–332		1	RESISTOR, 3.3KOHM, 1/4W テイコウ	
R708	VR5–3680–472		1	RESISTOR, 4.7KOHM 1/4W テイコウ	
ZD701	WA1–1030–000		1	DIODE, ZENER, HZS5CLL ツエナー ダ イオード	

COPYRIGHT © 1992 CANON INC.

FIGURE 980 HVT ASSEMBLY
HVT ユニット

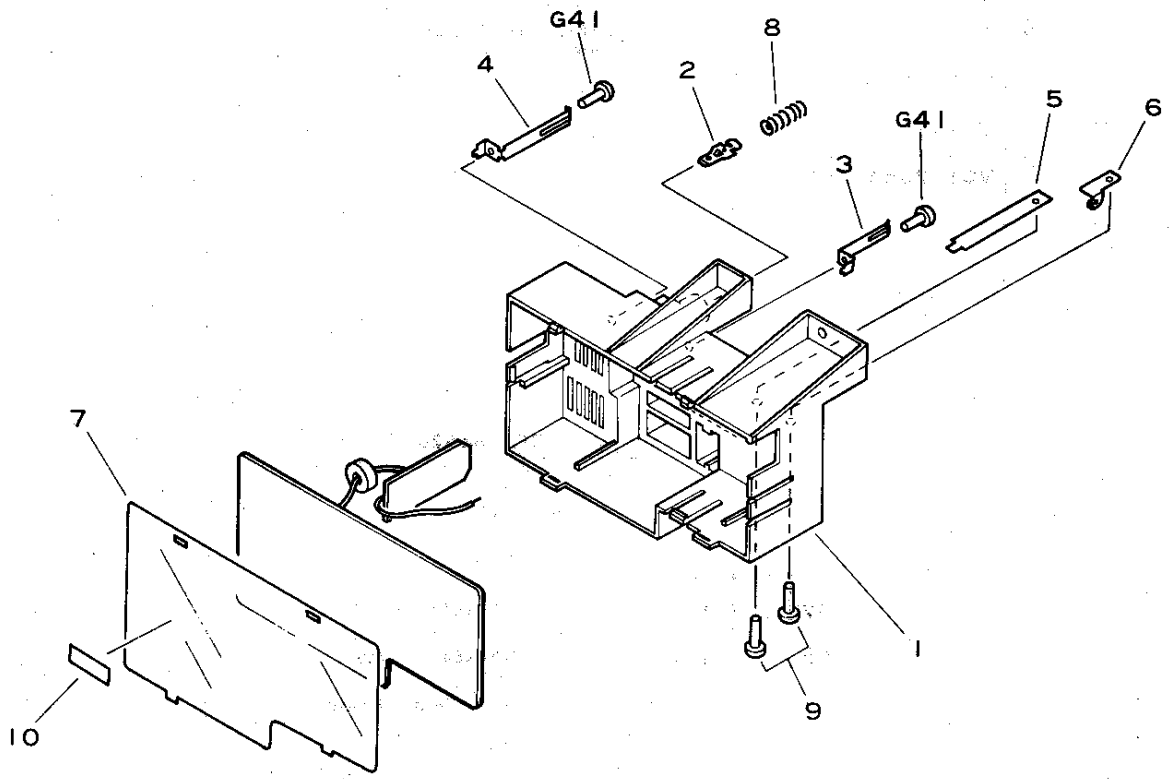

NOTE : This assembly does not include the parts shown with Key No. 10.

注：このユニットにKey No. 10の部品は含まれません。

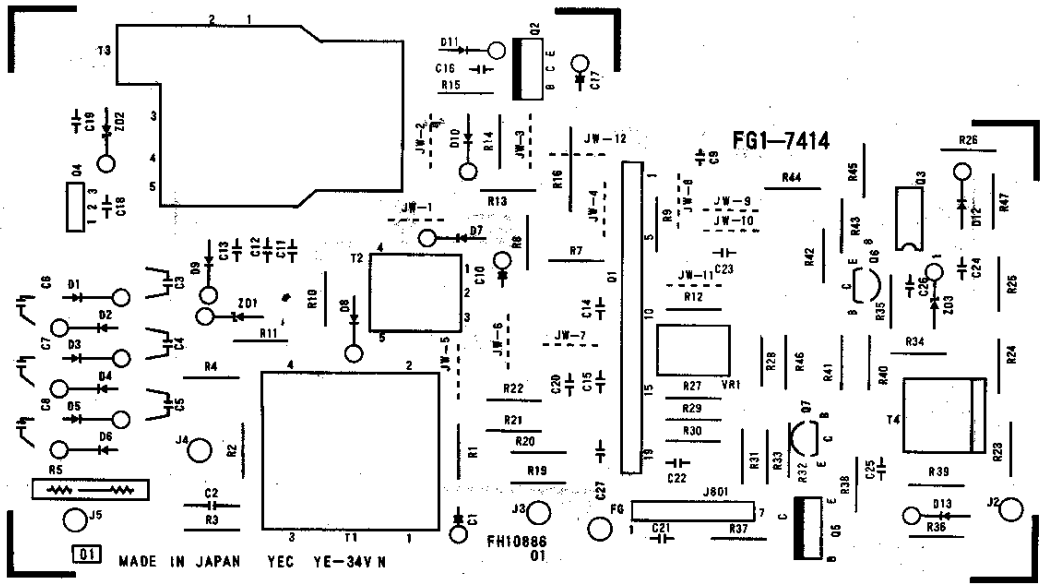

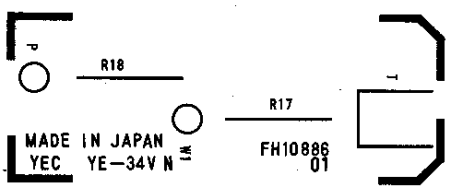

COPYRIGHT © 1992 CANON INC.
CANON NP-1215 REV.2 SEPT 1992 PRINTED IN JAPAN (IMPRIME AU JAPON)

FIGURE & KEY NO.	PART NUMBER	RANK	Q'TY	DESCRIPTION	SERIAL NUMBER/REMARKS
980 -	FG1-7414-100		1	HV TRANSFORMER PCB ASSEMBLY コウアツ トランス	
1	FA5-2031-030		1	COVER, HV TRANSFORMER HVT カバー	
2	FA5-2032-000		1	PLATE, BEARING, PRIMARY イチジ デンキヨク バン	
3	FA5-2033-000		1	PLATE, BEARING, GRID グリッド デンキヨク バン	
4	FA5-2034-000		1	PLATE, BEARING, SHIELD シールド デンキヨク バン	
5	FA5-2035-000		1	PLATE, STATIC CHARGE ELIM'R ジョデンシン デンキヨク バン	
6	FA5-2036-000		1	PLATE, BEARING, TRANSFER テンシヤ デンキヨク バン	
7	FA5-2037-000		1	SHEET INSULATING ゼツエン シート	
8	FS2-2769-000		1	SPRING, COMPRESSION アツシュク バネ	
9	XB1-1301-203		2	SCREW, MACH., PAN HEAD M3X12 ナベ コネジ	
10	FA1-9972-000		1	LABEL "WARNING, HIGH VOLTAGE" コウアツ チュウイ メイハン	SEE NOTE
	FS2-8612-000		1	LABEL "WARNING, HIGH VOLTAGE" コウアツ チュウイ メイハン	JPN
	FS2-8613-000		1	LABEL "WARNING, HIGH VOLTAGE" コウアツ チュウイ メイハン	ENG
FG	FF2-0001-000		1	CABLE, GND GND ケーブル	
J2	FF2-0006-000		1	CABLE, GRID グリッド ケーブル	
J3	FF2-0007-000		1	CABLE, SHIELD シールド ケーブル	
J4	FF2-0003-000		1	CABLE, DEVELOPING UNIT BIAS ゲンゾウ バイアス ケーブル	
J5	FF2-0002-000		1	CABLE, STATIC CHAGE ELIMINATOR ジョデンシン ケーブル	
P	FF2-0005-000		1	CABLE, PRIMARY ノジ H.V ケーブル	
W1	FF2-0004-000		1	CABLE, HV H.V ケーブル	
C 1	VC6-3760-336		1	CAPACITOR, 33UF, 50V コンデンサ	
C 2	VC5-8120-471		1	CAPACITOR, 470PF 1KV コンデンサ	
C 3	VC9-1470-000		1	CAPACITOR, 0.01UF, 1KV コンデンサ	
C 4	VC9-1470-000		1	CAPACITOR, 0.01UF, 1KV コンデンサ	
C 5	VC9-1470-000		1	CAPACITOR, 0.01UF, 1KV コンデンサ	
C 6	VC9-1470-000		1	CAPACITOR, 0.01UF, 1KV コンデンサ	
C 7	VC9-1470-000		1	CAPACITOR, 0.01UF, 1KV コンデンサ	
C 8	VC9-1470-000		1	CAPACITOR, 0.01UF, 1KV コンデンサ	
C 9	WA8-0166-000		1	VARISTOR, 8300PF バリスタ	
C10	VC6-3760-476		1	CAPACITOR, 47UF, 50V コンデンサ	
C11	VC6-0770-472		1	CAPACITOR, 4700PF 1KV コンデンサ	
C12	VC6-0770-472		1	CAPACITOR, 4700PF 1KV コンデンサ	
C13	VC4-4504-102		1	CAPACITOR, 0.001UF, 50V コンデンサ	
C14	VC5-7010-104		1	CAPACITOR, 0.1UF, 25V コンデンサ	
C15	VC5-7010-104		1	CAPACITOR, 0.1UF, 25V コンデンサ	

COPYRIGHT © 1992 CANON INC.

FIGURE & KEY NO.	PART NUMBER	RANK	Q'TY	DESCRIPTION	SERIAL NUMBER/REMARKS
980 -C16	VC6-1000-333		1	CAPACITOR, 0.033UF 200V コンデンサ	
C17	VC5-5760-476		1	CAPACITOR, 47UF 35V コンデンサ	
C18	VC5-4530-473		1	CAPACITOR, 0.047UF, 50V コンデンサ	
C19	VC5-7010-104		1	CAPACITOR, 0.1UF, 25V コンデンサ	
C20	VC5-7010-104		1	CAPACITOR, 0.1UF, 25V コンデンサ	
C21	VC5-7010-104		1	CAPACITOR, 0.1UF, 25V コンデンサ	
C22	VC4-4504-102		1	CAPACITOR, 0.001UF, 50V コンデンサ	
C23	VC4-4504-102		1	CAPACITOR, 0.001UF, 50V コンデンサ	
C24	VC5-7010-104		1	CAPACITOR, 0.1UF, 25V コンデンサ	
C25	VC5-7010-104		1	CAPACITOR, 0.1UF, 25V コンデンサ	
C26	VC5-4530-103		1	CAPACITOR, 0.01UF 50V コンデンサ	
C27	VC5-7010-104		1	CAPACITOR, 0.1UF, 25V コンデンサ	
D 1	WA1-0396-000		1	DIODE, SHV-03 ダイオード	
D 2	WA1-0396-000		1	DIODE, SHV-03 ダイオード	
D 3	WA1-0396-000		1	DIODE, SHV-03 ダイオード	
D 4	WA1-0396-000		1	DIODE, SHV-03 ダイオード	
D 5	WA1-0396-000		1	DIODE, SHV-03 ダイオード	
D 6	WA1-0396-000		1	DIODE, SHV-03 ダイオード	
D 7	WA1-0178-000		1	DIODE, 1SS81 ダイオード	
D 8	WA1-0396-000		1	DIODE, SHV-03 ダイオード	
D 9	X65-5032-000		1	DIODE, 1S1588 ダイオード	
D10	WA1-0178-000		1	DIODE, 1SS81 ダイオード	
D11	WA1-0306-000		1	DIODE, EM01Z ダイオード	
D12	X65-5032-000		1	DIODE, 1S1588 ダイオード	
D13	X65-5032-000		1	DIODE, 1S1588 ダイオード	
J801	FF1-9451-020		1	CABLE ニユウリヨク ケーブル	
Q 1	FH4-5440-000		1	GATE ARRAY, HG62E15R35FB ゲート アレイ	
Q 2	WA2-0831-000		1	TRANSISTOR, 2SC3834 トランジスタ	
Q 3	WA4-0225-000		1	IC, NJM4558 IC	
Q 4	FH4-5087-000		1	IC IC	
Q 5	WA2-0957-000		1	TRANSISTOR, 2SC3675 トランジスタ	
Q 6	WA2-0124-000		1	TRANSISTOR, 2SC1815Y トランジスタ	
Q 7	WA2-0135-000		1	TRANSISTOR, 2SA1015Y トランジスタ	
R 1	VR1-1141-479		1	RESISTOR, 4.7 OHM, 1/4W テイコウ	
R 2	VR1-1141-104		1	RESISTOR, 100KOHM, 1/4W テイコウ	

COPYRIGHT © 1992 CANON INC.
CANON NP-1215 REV.1 SEPT 1992 PRINTED IN JAPAN (IMPRIME AU JAPON)

FIGURE & KEY NO.	PART NUMBER	RANK	Q'TY	DESCRIPTION	SERIAL NUMBER/REMARKS
980 -R 3	VR1-1141-515		1	RESISTOR, 5.1MOHM, 1/4W テイコウ	
R 4	VR1-1141-103		1	RESISTOR, 10KOHM, 1/4W テイコウ	
R 5	FH4-9053-000		1	RESISTOR ARRAY, 100M/150KOHM テイコウ アレイ	
R 7	VR1-1141-470		1	RESISTOR, 47 OHM, 1/4W テイコウ	
R 8	VR5-6870-470		1	RESISTOR, 47 OHM, 1/4W テイコウ	
R 9	VR1-1141-471		1	RESISTOR, 470 OHM, 1/4W テイコウ	
R10	VR5-2511-004		1	RESISTOR, 1MOHM 1/4W テイコウ	
R11	VR5-2511-004		1	RESISTOR, 1MOHM 1/4W テイコウ	
R12	VR1-1141-914		1	RESISTOR, 910KOHM 1/4W テイコウ	
R13	VR1-1141-392		1	RESISTOR, 3.9KOHM, 1/4W テイコウ	
R14	VR1-1141-471		1	RESISTOR, 470 OHM, 1/4W テイコウ	
R15	VR1-1141-220		1	RESISTOR, 22 OHM, 1/4W テイコウ	
R16	VR7-1710-229		1	RESISTOR, 2.2 OHM 1W テイコウ	
R17	VR5-2650-334		1	RESISTOR, 330KOHM 1/2W テイコウ	
R18	VR5-2650-103		1	RESISTOR, 10KOHM 1/2W テイコウ	
R19	VR1-1141-514		1	RESISTOR, 510KOHM 1/4W テイコウ	
R20	VR1-1141-514		1	RESISTOR, 510KOHM 1/4W テイコウ	
R21	VR1-1141-514		1	RESISTOR, 510KOHM 1/4W テイコウ	
R22	VR1-1141-514		1	RESISTOR, 510KOHM 1/4W テイコウ	
R23	VR5-2513-324		1	RESISTOR, 3.32MOHM 1/4W テイコウ	
R24	VR5-2513-324		1	RESISTOR, 3.32MOHM 1/4W テイコウ	
R25	VR5-2513-324		1	RESISTOR, 3.32MOHM 1/4W テイコウ	
R26	VR5-2512-153		1	RESISTOR, 215KOHM 1/4W テイコウ	
R27	VR5-2517-322		1	RESISTOR, 73.2KOHM 1/4W テイコウ	
R28	VR1-1141-103		1	RESISTOR, 10KOHM, 1/4W テイコウ	
R29	VR5-2512-052		1	RESISTOR, 20.5KOHM 1/4W テイコウ	
R30	VR5-2512-612		1	RESISTOR, 26.1KOHM 1/4W テイコウ	
R31	VR5-2513-013		1	RESISTOR, 301KOHM 1/4W テイコウ	
R32	VR1-1141-472		1	RESISTOR, 4.7KOHM, 1/4W テイコウ	
R33	VR1-1141-203		1	RESISTOR, 20KOHM, 1/4W テイコウ	
R34	VR1-1141-203		1	RESISTOR, 20KOHM, 1/4W テイコウ	
R35	VR1-1141-103		1	RESISTOR, 10KOHM, 1/4W テイコウ	
R36	VR1-1141-104		1	RESISTOR, 100KOHM, 1/4W テイコウ	
R37	VR1-1141-104		1	RESISTOR, 100KOHM, 1/4W テイコウ	
R38	VR1-1141-104		1	RESISTOR, 100KOHM, 1/4W テイコウ	

COPYRIGHT © 1992 CANON INC.
CANON NP-1215 REV.1 SEPT 1992 PRINTED IN JAPAN (IMPRIME AU JAPON)

FIGURE & KEY NO.	PART NUMBER	RANK	Q'TY	DESCRIPTION	SERIAL NUMBER/REMARKS
980 -R39	VR1-1141-203		1	RESISTOR, 20KOHM, 1/4W テイコウ	
R40	VR1-1141-470		1	RESISTOR, 47 OHM, 1/4W テイコウ	
R41	VR1-1141-472		1	RESISTOR, 4.7KOHM, 1/4W テイコウ	
R42	VR1-1141-202		1	RESISTER, 2KOHM, 1/4W テイコウ	
R43	VR1-1141-752		1	RESISTOR, 7.5KOHM, 1/4W テイコウ	
R44	VR1-1141-103		1	RESISTOR, 10KOHM, 1/4W テイコウ	
R45	VR1-1141-103		1	RESISTOR, 10KOHM, 1/4W テイコウ	
R46	VR1-1141-202		1	RESISTER, 2KOHM, 1/4W テイコウ	
R47	VR5-2519-763		1	RESISTOR, 976KOHM 1/4W テイコウ	
T 1	FH3-0629-000		1	TRANSFORMER トランス	
T 2	FH3-0239-000		1	TRANSFORMER トランス	
T 3	FH3-0512-000		1	TRANSFORMER トランス	
T 4	FH3-8017-000		1	TRANSFORMER トランス	
VR1	VR5-6840-204		1	RESISTOR, VARIABLE, 200KOHM カヘン テイコウ	
ZD1	WA1-0074-000		1	DIODE, ZENER, HZ24-2 ツエナー ダ イオード	
ZD2	WA1-0074-000		1	DIODE, ZENER, HZ24-2 ツエナー ダ イオード	
ZD3	WA1-0209-000		1	DIODE, ZENER, HZ5C-1 ツエナー ダ イオード	

COPYRIGHT © 1992 CANON INC.
CANON NP-1215 REV.1 SEPT 1992 PRINTED IN JAPAN (IMPRIME AU JAPON)

B LIST OF CONNECTORS
コネクター一覧

Connector No. コネクタNo.	Male オス		Female メス	
	Connector コネクタ	Contact 端子	Connector コネクタ	Contact 端子
J1	WS4-0061-000	WS4-0075-000	WS4-0062-000	WS4-0073-000
J2	VS4-0001-002	WS4-0219-000	VS4-0002-002	WS4-0217-000
J3	R1	–	VS4-0002-002	WS4-0217-000
J4	H1	–	WS4-0060-000	WS4-0073-000
J5	DCP2	–	VS3-0044-002	WS3-0916-000
J6	DCP1	–	VS3-0044-002	WS3-0916-000
J7	VS4-0001-002	WS4-0220-000	VS4-0002-002	WS4-0217-000
J8	WS4-0059-000	WS4-0075-000	WS4-0098-000	WS4-0073-000
J9	WS4-0061-000	WS4-0075-000	WS4-0060-000	WS4-0073-000
J10	VS1-0001-002	WS4-0220-000	VS4-0002-202	WS4-0217-000
J12	CL1	–	VS1-0192-002	–
J14	FH2-5568-000	WS3-1240-000	FH2-5560-000	WS3-1241-000
J15	Q6	–	WS3-0429-000	WS3-0437-000
J17	Q1	–	VS1-0040-003	–
J18	VS3-0108-005	WS3-0885-000	VS1-0192-005	–
J19	Q2	–	VS1-0440-003	–
J20	VS3-0108-004	WS3-0885-000		–
J22	FM3	–	VS1-0066-002	–
J23	Q3	–	VS1-0440-003	–
J24	Q4	–	VS1-0440-003	–
J25	VS3-0108-002	WS3-0885-000	TH1	–
J26	VS3-0108-003	WS3-0885-000	VS1-0192-003	–
J27	Q5	–	VS1-0440-003	–
J101	FH9-0162-000	–	PCB1	–
J102	FH9-0162-000	–	PCB1	–
J103	FH9-0162-000	–	PCB1	–
J104	FH9-0162-000	–	PCB1	–
J105	PCB1	–	M1	–
J106	PCB1	–	VS3-0044-002	WS3-0916-000
J107	PCB1	–	VS3-0044-002	WS3-0916-000
J108	PCB1	–	T1	–
J109	WT1-0246-000	–	PCB1	–
J110	PCB1	–	VS1-0440-004	–
J111	FH9-0162-000	–	PCB1	–
J201	PCB2	–	T1	–
J202	PCB2	–	VS3-0240-005	WS3-1232-000
J203	PCB2	–	VS3-0240-003	WS3-1232-000
J301	PCB3	–	VS3-0044-008	WS3-0916-000
J302	PCB3	–	M2	–
J303	PCB3	–	SL2	–
J304	PCB3	–	VS1-0440-009	–
J305	PCB3	–	FM1	–

COPYRIGHT © 1992 CANON INC.
CANON NP-1215 REV.1 OCT. 1990 PRINTED IN JAPAN (IMPRIME AU JAPON)

C LIST OF STANDARD FASTENERS
機械標準部品一覧表

I. SCREWS C-2
A. Machine screws (for precision use) C-3
B. Pan head machine screws C-3
E. Binding head machine screws C-4
F. Flat head machine screws C-4
G. Self-tapping screws C-5
H. Pan head machine screws with captive spring washer C-5
K. Washer head machine screws C-6
L. Hex socket setscrews and socket head cap screws C-6
II. NUTS C-7
M. Hexagon nuts C-7
III. WASHERS AND SHIM WASHERS C-8
N, S & T. Shim washers C-8
U. Plain washers, spring washers & toothed lock washers C-10
IV. RETAINING RINGS C-11
V. E rings C-11
W. Grip rings C-11
X. C rings C-12
V. PINS C-13
Y. Spring and dowel pins C-13
VI. SPACERS C-14
Z. Spacers C-14

Ⅰ. ネジ C-2
A. 精密機器用小ネジ C-3
B. ナベ小ネジ C-3
E. バインド小ネジ C-4
F. サラ小ネジ C-4
G. タッピンネジ C-5
H. バネ座金付き十字ナベ小ネジ C-5
K. TP小ネジ C-6
L. 六角穴付き止めネジおよび六角穴付きボルト C-6
Ⅱ. ナット C-7
M. 六角ナット C-7
Ⅲ. ワッシャ C-8
N. S&T. 標準ワッシャ C-8
U. 平座金，バネ座金および歯付き座金 C-10
Ⅳ. 止め輪 C-11
V. E形止め輪 C-11
W. グリップ止め輪 C-11
X. C形止め輪 C-12
Ⅴ. ピン C-13
Y. スプリングピンおよび平行ピン C-13
Ⅵ. スペーサ C-14
Z. スペーサ C-14

COPYRIGHT © 1984 CANON INC.

I. SCREWS
ネジ

How to read Part Numbers
部品番号の見方

Screws (except socket head cap screws)
ネジ（六角穴付ボルトを除く）

XB1-2400-609

Classification symbol 類別番号	Binding head machine screw バインドネジ
Nominal diameter (d) 呼び径(d)	M4.0
Length (ℓ) 長さ(ℓ)	6.0 mm
Material and surface treatment 材料および表面処理	Steel (black zinc plated) see table 1. 鋼材（黒色亜鉛メッキ） 表1参照

Socket head cap screws
六角穴付きボルト

XB7-1080-409

Classification symbol 類別番号	Socket head cap screw 六角穴付きボルト
Nominal diameter (d) 呼び径(d)	M8
Length (ℓ) 長さ(ℓ)	40 mm
Material and surface treatment 材料および表面処理	Steel (black zinc plated) See table 1 鋼材（黒色亜鉛メッキ） 表1参照

Material and surface treatment

No.	Material	Surface treatment	Color
1	Stainless	Blackened	Black
2		Without surface treatment	White
3	Brass	Nickel plated	White
4		Black nickel plated	Black
5	Steel	Zinc plated	Yellow
6		Nickel and chrome plated	White
7		Nickel plated	White
8		Phosphated	Black
9		Black zinc plated	Black

Table 1

材料および表面処理

番号	材質	表面処理	色
1	ステンレス	黒着色	黒
2		なし	白
3	黄銅	ニッケルメッキ	白
4		黒色ニッケルメッキ	黒
5	鋼	亜鉛メッキ	黄
6		ニッケルクロムメッキ	白
7		ニッケルメッキ	白
8		鉄鋼燐酸塩被膜	黒
9		黒色亜鉛メッキ	黒

表 1

COPYRIGHT © 1984,1987 CANON INC.
STANDARD FASTENERS REV.1 APR. 1987 PRINTED IN JAPAN (IMPRIME AU JAPON)

A. MACHINE SCREWS (FOR PRECISION USE)
精密機器用小ネジ

Pan head machine screws
ナベ小ネジ

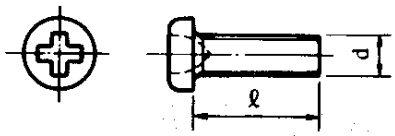

Key No.	Part Number
A22	XA1-1200-307
A26	XA1-1200-409
A28	XA1-1200-509
A30	XA1-1200-607
A33	XA1-1200-809
A45	XA1-1260-309
A47	XA1-1261-609

Flat head machine screws
サラ小ネジ

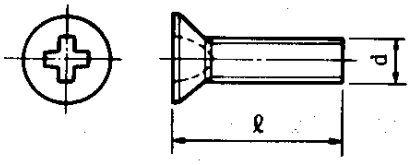

Key No.	Part Number
A61	XA1-6200-306

Key No.	Part Number
A82	XA1-3200-407
A85	XA1-3300-609

B. PAN HEAD MACHINE SCREWS
ナベ小ネジ

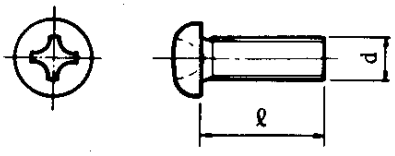

Key No.	Part Number
*B23	XB1-1300-505
B25	XB1-1300-509
B27	XB1-1300-606
B29	XB1-1300-609
B32	XB1-1300-807
B33	XB1-1300-809
B34	XB1-1301-007
B36	XB1-1301-009
B39	XB1-1301-209
B40	XB1-1301-603
B42	XB1-1301-609
B43	XB1-1302-009
B44	XB1-1302-507
*B45	XB1-1302-007

Key No.	Part Number
B51	XB1-1400-602
B53	XB1-1400-604
B54	XB1-1400-609
B56	XB1-1400-807
B57	XB1-1400-809
B58	XB1-1401-009
B60	XB1-1401-207
B61	XB1-1401-609
B63	XB1-1402-503
B64	XB1-1403-009
B82	XB1-1501-209

COPYRIGHT © 1984, 1987, 1988, 1989 CANON INC.

E. BINDING HEAD MACHINE SCREWS
バインド小ネジ

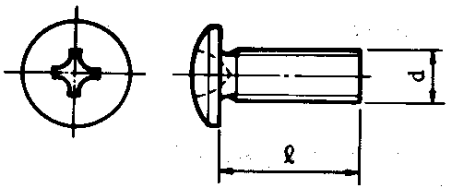

Key No.	Part Number	Key No.	Part Number	Key No.	Part Number
E01	XB1-2200-403	E38	XB1-2302-003	E76	XB1-2401-609
E02	XB1-2200-809	E41	XB1-2302-009	E78	XB1-2402-006
E03	XB1-2200-407	E42	XB1-2302-503	E79	XB1-2402-009
E04	XB1-2200-409	E43	XB1-2302-507	*E80	XB1-2402-506
E05	XB1-2201-009	E44	XB1-2302-509	E81	XB1-2402-509
E06	XB1-2300-403	E45	XB1-2303-003	E82	XB1-2403-509
E07	XB1-2300-404	E46	XB1-2303-009	E83	XB1-2403-009
E08	XB1-2300-406	E47	XB1-2303-509	E84	XB1-2403-505
E09	XB1-2300-407	E48	XB1-2304-507	E85	XB1-2404-009
E10	XB1-2300-409	E49	XB1-2400-406	E86	XB1-2404-507
E11	XB1-2300-502	E50	XB1-2400-409	E88	XB1-2500-603
E12	XB1-2300-503	E51	XB1-2400-506	E90	XB1-2500-609
E13	XB1-2300-504	E52	XB1-2400-509	E91	XB1-2500-809
E14	XB1-2300-506	E53	XB1-2400-602	E93	XB1-2501-009
E15	XB1-2300-509	E54	XB1-2400-603	E94	XB1-2501-609
E16	XB1-2300-601	E55	XB1-2400-604	E95	XB1-2502-009
E17	XB1-2300-604	E56	XB1-2400-606	E96	XB1-2502-509
E18	XB1-2300-603	E57	XB1-2400-607	E98	XB1-2504-009
E19	XB1-2300-606	E58	XB1-2400-609	E99	XB1-2505-009
E20	XB1-2300-607	E59	XB1-2400-605		
E21	XB1-2300-609	E60	XB1-2400-804		
E22	XB1-2300-801	E61	XB1-2400-806		
E23	XB1-2300-804	E62	XB1-2400-809		
E24	XB1-2300-307	E63	XB1-2401-002		
E25	XB1-2300-807	E64	XB1-2401-004		
E26	XB1-2300-809	E65	XB1-2401-006		
E28	XB1-2301-007	E66	XB1-2401-007		
E29	XB1-2301-009	E67	XB1-2401-009		
E30	XB1-2301-202	E68	XB1-2401-203		
E31	XB1-2301-204	E69	XB1-2401-204		
E32	XB1-2301-209	E70	XB1-2401-206		
E33	XB1-2301-603	E71	XB1-2401-207		
E34	XB1-2301-604	E72	XB1-2401-209		
E35	XB1-2301-409	E73	XB1-2401-602		
E36	XB1-2301-407	E74	XB1-2401-604		
E37	XB1-2301-609	E75	XB1-2401-606		

F. FLAT HEAD MACHINE SCREWS
サラ小ネジ

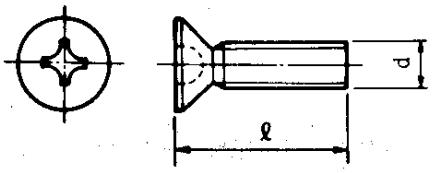

Key No.	Part Number	Key No.	Part Number
F16	XB1-3200-609	F62	XB1-3400-609
F20	XB1-3300-409	F64	XB1-3400-804
F21	XB1-3300-502	F65	XB1-3400-806
F22	XB1-3300-509	F66	XB1-3400-809
F23	XB1-3300-601	F67	XB1-3401-006
F24	XB1-3300-604	F68	XB1-3401-009
F25	XB1-3300-606	F69	XB1-3401-206
F26	XB1-3300-609	F70	XB1-3402-005
F27	XB1-3300-802	F71	XB1-3402-509
F28	XB1-3300-806		
F29	XB1-3300-807		
F30	XB1-3300-809		
F31	XB1-3301-002		
F32	XB1-3301-006		
F33	XB1-3301-009		
F34	XB1-3301-202		
F35	XB1-3301-209		
F39	XB1-3302-505		

COPYRIGHT © 1984, 1987, 1988, 1989, 1990 CANON INC.
STANDARD FASTENERS REV. 9 AUG. 1990 PRINTED IN JAPAN (IMPRIME AU JAPON)

G. SELF-TAPPING SCREWS
タッピンネジ

Pan head self-tapping screws
ナベタッピンネジ

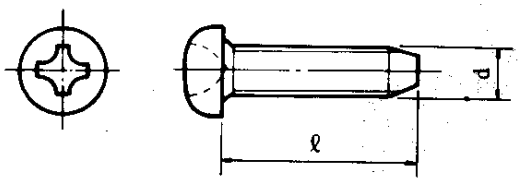

Key No.	Part Number	Key No.	Part Number
G11	XB3–1300–509	G21	XB3–1400–809
G12	XB3–1300–609	G22	XB4–6200–507
G13	XB3–1300–809	*G23	XB4–7400–607
G14	XB3–1301–009	G24	XB4–7400–609
G15	XB4–7300–806	G25	XB4–7400–809
G16	XB4–7300–609	G26	XB4–7400–209
G17	XB4–7300–809	G27	XB4–7401–607
G18	XB4–7301–009	G28	XB4–7505–507
G19	XB4–7301–209	G29	XB4–7401–207
G20	XB4–7300–509	G30	XB4–7401–009

Binding head self-tapping screws
バインドタッピンネジ

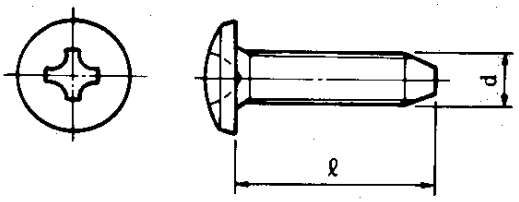

Key No.	Part Number	Key No.	Part Number
G31	XB3–2260–509	G61	XB5–2300–609
G40	XB3–2300–806	G65	XB5–2400–609
G41	XB3–2300–609	G67	XB5–2400–809
G42	XB3–2300–809	G69	XB5–2401–009
G43	XB3–2301–009		
G44	XB3–2302–009		
G51	XB3–2400–609		
G52	XB3–2400–809		
G53	XB3–2401–009		
G54	XB3–2401–209		
G55	XB3–2402–009		

Flat head self-tapping screws
サラタッピンネジ

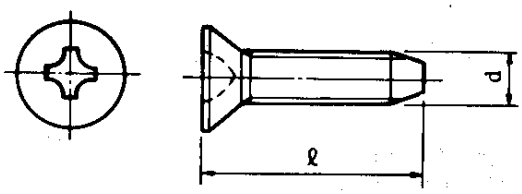

Key No.	Part Number
G71	XB3–3300–609
G72	XB3–3300–809
G81	XB3–3400–809
G82	XB3–3401–209
G97	XB4–8260–807
G98	XB4–8300–806

H. PAN HEAD MACHINE SCREWS WITH CAPTIVE SPRING WASHER
バネ座金付き十字ナベ小ネジ

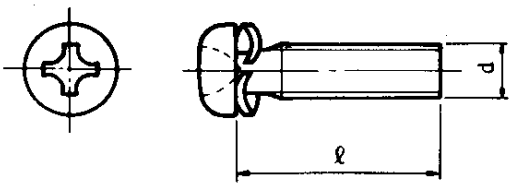

Key No.	Part Number
H40	XB6–6400–609
H41	XB6–6300–609
H42	XB6–6300–505
H43	XB6–6300–605
H44	XB6–6300–805
H45	XB6–6301–005
H46	XB6–6301–205
H47	XB6–6301–605
H48	XB6–6302–005
H61	XB6–6400–605
H62	XB6–6400–805
H63	XB6–6401–005
H64	XB6–6401–205
H65	XB6–6401–605
H66	XB6–6402–005
H81	XB6–6500–805
H82	XB6–6501–005
H83	XB6–6501–205
H85	XB6–6502–005

COPYRIGHT © 1984, 1986, 1987, 1988, 1989 CANON INC.

K. WASHER HEAD MACHINE SCREWS
TP小ネジ

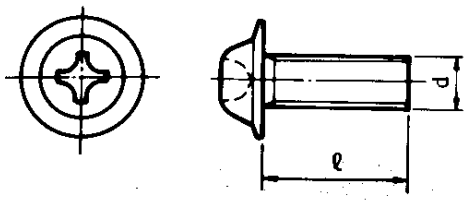

Key No.	Part Number	Key No.	Part Number
K01	XB6–7200–809	K49	UN USE
K02	XB6–7201–009	K61	XB6–7400–409
K10	XB5–6400–609	K62	XB6–7400–509
		K63	XB6–7400–609
K20	XB6–7260–409	K64	XB6–7400–809
K21	XB6–7260–509	K65	XB6–7401–009
		K66	XB6–7401–209
K40	XB6–7300–305	K67	XB6–7401–609
K41	XB6–7300–409	K68	XB6–7402–009
K42	XB6–7300–509	K69	XB6–7402–509
K43	XB6–7300–609		
K44	XB6–7300–809	K81	XB6–7500–609
K45	XB6–7301–009	K82	XB6–7500–809
K46	XB6–7301–209	K83	XB6–7501–009
K47	XB6–7301–609	K84	XB6–7501–609
K48	XB6–7302–009	K85	XB6–7502–009

L. HEX SOCKET SETSCREWS AND SOCKET HEAD CAP SCREWS
六角穴付き止めネジおよび六角穴付きボルト

Hex socket setscrews
六角穴付き止めネジ

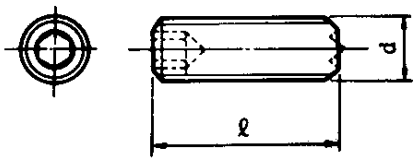

Key No.	Part Number	Key No.	Part Number
L01	XB6–1400–608	L12	XB6–2401–208
L02	XB6–2300–408	L14	XB6–2500–508
L03	XB6–2300–508	L16	XB6–2500–808
L04	XB6–2300–608	L17	XB6–2300–808
L05	XB6–2300–409		
L06	XB6–1400–408	L23	XB6–2601–008
L07	XB6–2400–408		
L08	XB6–2400–508		
L09	XB6–2400–608		
L10	XB6–2400–808		
L11	XB6–2401–008		
L13	XB6–2400–809		

Socket head cap screws
六角穴付きボルト

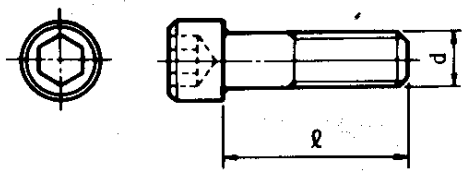

Key No.	Part Number	Key No.	Part Number
L52	XB7–1030–069	L74	XB7–1050–169
L53	XB7–1030–089	L75	XB7–1050–209
L54	XB7–1030–109	L77	XB7–1050–309
L55	XB7–1030–129	L78	XB7–1050–809
L56	XB7–1030–169		
L58	XB7–1030–259	L81	XB7–1060–109
		L82	XB7–1060–129
L62	XB7–1040–069	L83	XB7–1060–169
L63	XB7–1040–089	L86	XB7–1060–309
L64	XB7–1040–109		
L65	XB7–1040–129	*L90	XB7–1080–209
L66	XB7–1040–169	L91	XB7–1080–129
L67	XB7–1040–209	L92	XB7–1080–169
L68	XB7–1040–259	L93	XB7–1082–509
		*L94	XB7–1080–359
L71	XB7–1050–089	L95	XB7–1100–209
L72	XB7–1050–109		
L73	XB7–1050–129		

 COPYRIGHT © 1984, 1987, 1988, 1989, 1990 CANON INC. STANDARD FASTENERS REV. 7 AUG. 1990 PRINTED IN JAPAN (IMPRIME AU JAPON)

II. NUTS
ナット

M. HEXAGON NUTS
六角ナット

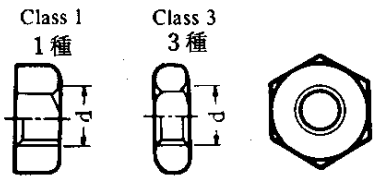

How to read Part Numbers
部品番号の見方

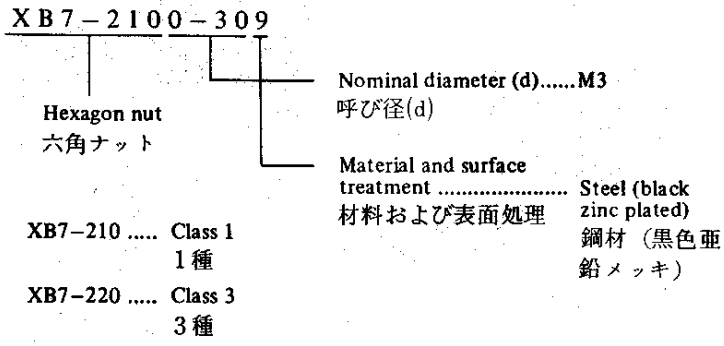

Key No.	Part Number (Class 1)	Key No.	Part Number (Class 3)
M03	XB7-2100-309	M53	XB7-2200-309
M04	XB7-2100-409	M54	XB7-2200-409
M05	XB7-2100-509	M55	XB7-2200-509
M06	XB7-2100-609	M57	XB7-2200-809
M07	XB7-2100-809	M58	XB7-2201-009
M11	XB7-2101-009		

COPYRIGHT © 1984,1987 CANON INC.

III. WASHERS AND SHIM WASHERS
ワッシャ

N, S & T. SHIM WASHERS
標準ワッシャ

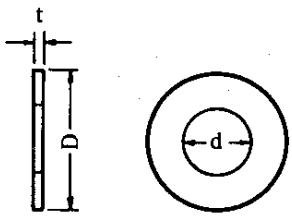

d (mm)	D (mm)		
	Class 1 1種	Class 2 2種	Class 3 3種
1.5	–	2.6	3.2
1.8	2.7	3.1	3.7
2.1	3.2	3.6	4.2
2.3	3.6	4	4.6
2.6	4	4.4	5
3.1	4.6	5	5.6
3.6	5.4	5.8	6.4
4.1	5.7	6.6	8
4.6	6.4	7.4	9
5.2	7.2	8.2	10
5.7	7.8	9	11
6.2	8.5	9.8	12
6.7	9.2	10.5	13
7.2	10	11.4	14
7.7	10.6	12.2	15
8.2	11.4	13	16
8.7	12	13.8	17
9.2	12.8	14.6	18
9.7	13.5	15.4	19

Table 2　表 2

How to read Part Numbers
部品番号の見方

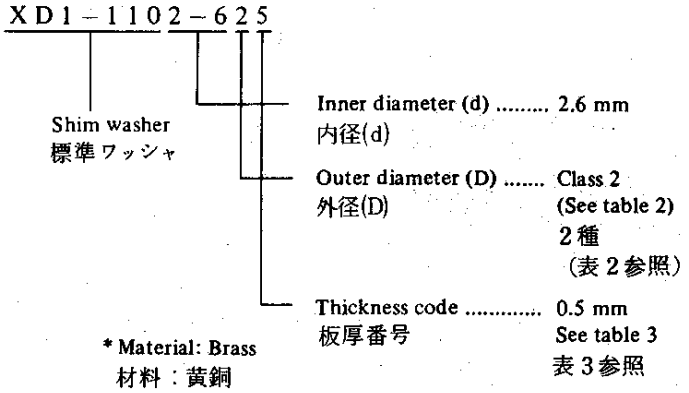

Thickness code 板厚番号	t (mm)
0	0.05
1	0.1
2	0.2
3	0.3
4	0.4
5	0.5
6	0.6
7	0.7
8	0.8
9	1

Table 3　表 3

COPYRIGHT © 1984 CANON INC.
STANDARD FASTENERS REV.0 AUG. 1984 PRINTED IN JAPAN (IMPRIME AU JAPON)

Key No.	Part Number
N11	XD1–1102–112
N15	XD1–1102–121
N38	XD1–1103–119
N40	XD1–1103–121
N41	XD1–1103–122
N42	XD1–1103–123
N43	XD1–1103–124
N44	XD1–1103–125
N48	XD1–1103–131
N50	XD1–1103–133
N52	XD1–1103–135
N57	XD1–1103–139
N61	UN USE
N62	XD1–1103–625
N65	XD1–1103–629
N74	XD1–1103–639
N75	XD1–1104–111
N76	XD1–1104–112
N77	XD1–1104–113
N79	XD1–1104–115
N82	XD1–1104–123
N84	XD1–1104–125
*N85	XD1–1104–127
N88	XD1–1104–129
N90	XD1–1104–132
N91	XD1–1104–133
N92	XD1–1104–135
N93	XD1–1104–136
N94	XD1–1104–139
N95	XD1–1104–615
N96	XD1–1104–632
*N97	XD1–1104–134

Key No.	Part Number
S10	XD1–1105–221
S16	XD1–1105–230
S17	XD1–1105–231
S18	XD1–1105–232
S20	XD1–1105–234
S21	XD1–1105–235
S22	XD1–1105–236
S23	XD1–1105–237
S45	XD1–1105–738
S46	XD1–1105–739
S49	XD1–1106–213
S52	XD1–1106–216
S55	XD1–1106–219
S57	XD1–1106–221
S58	XD1–1106–222
S59	XD1–1106–223
S61	XD1–1106–225
S64	XD1–1106–228
S65	XD1–1106–229
S67	XD1–1106–231
S68	XD1–1106–232
S69	XD1–1106–233
S71	XD1–1106–235
S75	XD1–1106–239
S88	XD1–1106–728
S92	XD1–1106–732
S95	XD1–1106–735
S99	XD1–1106–739

Key No.	Part Number
T14	XD1–1107–224
T15	XD1–1107–225
T18	XD1–1107–228
T22	XD1–1107–232
T23	XD1–1107–233
T25	XD1–1107–235
T53	XD1–1108–213
T55	XD1–1108–215
T56	XD1–1108–216
T59	XD1–1108–219
T61	XD1–1108–221
T62	XD1–1108–222
T63	XD1–1108–223
T64	XD1–1108–224
T65	XD1–1108–225
*T66	XD1–1108–226
T68	XD1–1108–228
T69	XD1–1108–229
T72	XD1–1108–232
T75	XD1–1108–235
T79	XD1–1108–239
T88	XD1–1109–235
T90	XD1–1109–239

COPYRIGHT © 1984, 1987, 1988, 1989, 1990 CANON INC.

U. PLAIN WASHERS, SPRING WASHERS & TOOTHED LOCK WASHERS
平座金，バネ座金および歯付き座金

Plain washers
平座金

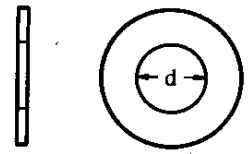

How to read Part Numbers
部品番号の見方

XD1 – 2100 – 307

- Plain washer 平座金
- Inner diameter (d) ..... 3.0 mm 呼び径(d)
- Material and surface treatment ..... Steel (nickel plated) 材料および表面処理 鋼材（ニッケルメッキ）

Key No.	Part Number
U01	XD1–2100–207
U03	XD1–2100–307
U04	XD1–2100–407
U05	XD1–2100–507
U06	XD1–2100–607
U07	XD1–2100–807
U08	XD1–2101–007

Spring washers
バネ座金

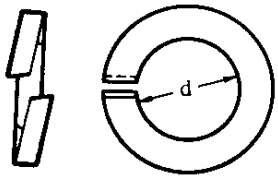

How to read Part Numbers
部品番号の見方

XD1 – 3100 – 507

- Spring washer バネ座金
- Inner diameter (d) ..... 5.0 mm 呼び径(d)
- Material and surface treatment ..... Steel (nickel plated) 材料および表面処理 鋼材（ニッケルメッキ）

Key No.	Part Number
U51	XD1–3100–207
U53	XD1–3100–307
U54	XD1–3100–407
U55	XD1–3100–507
U56	XD1–3100–607
U57	XD1–3100–807
*U58	XD1–3100–609
*U59	XD1–3100–809
U61	XD1–3101–007

Toothed lock washers
歯付き座金

Inner toothed type 内歯形

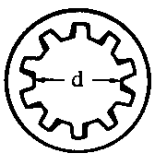

Outer toothed type 外歯形

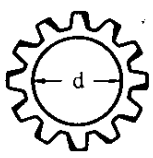

How to read Part Numbers
部品番号の見方

XD1 – 4100 – 302

- Toothed lock washer 歯付き座金
- Inner diameter (d) ..... 3 mm 呼び径(d)
- Material and surface treatment ..... Stainless (without surface treatment) 材料および表面処理 ステンレス（表面処理なし）
- XD1–410 ..... Inner toothed type 内歯形
- XD1–420 ..... Outer toothed type 外歯形

Key No.	Part Number
U81	XD1–4100–202
U83	XD1–4100–302
U84	XD1–4100–402
U85	XD1–4100–502
U86	XD1–4100–602
U87	XD1–4100–802
U91	XD1–4200–302
U92	XD1–4200–402
U93	XD1–4200–502
U94	XD1–4200–602
U95	XD1–4200–802

 COPYRIGHT © 1984, 1987, 1989 CANON INC. STANDARD FASTENERS REV.2 AUG. 1989 PRINTED IN JAPAN (IMPRIME AU JAPON)

IV. RETAINING RINGS
止め輪

V. E RINGS
E形止め輪

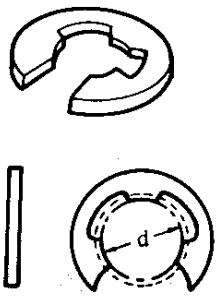

How to read Part Numbers
部品番号の見方

XD2－1100－172

E ring
E形止め輪

Inner diameter (d)
呼び径(d) ..... 1.7 mm

Material and surface treatment
材料および表面処理
2 .... Stainless (without surface treatment)
ステンレス（表面処理なし）
7 ... Steel (nickel plated)
鋼材（ニッケルメッキ）

XD2－110 ..... Class 1
1種
XD2－120 ..... Class 2
2種

Key No.	Part Number (Class 1)
V04	XD2–1100–172
V06	XD2–1100–242
V07	XD2–1100–282
V08	XD2–1100–322
V09	XD2–1100–372
V10	XD2–1100–402
V11	XD2–1100–422
V12	XD2–1100–502
V13	XD2–1100–582
V14	XD2–1100–602
V15	XD2–1100–642
V16	XD2–1100–742
V17	XD2–1100–802

Key No.	Part Number (Class 2)
V56	XD2–1200–302
V57	XD2–1200–402
V58	XD2–1200–502
V61	XD2–1200–802
V70	XD2–1200–907

W. GRIP RINGS
グリップ止め輪

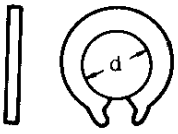

How to read Part Numbers
部品番号の見方

XD2－2100－502

Grip ring
グリップ
止め輪

Inner diameter (d) ..... 5.0 mm
呼び径(d)

Material and surface treatment
材料および表面処理
..... Stainless (without surface treatment)
ステンレス
（表面処理なし）

Key No.	Part Number
W01	XD2–2100–202
W03	XD2–2100–302
W05	XD2–2100–402
W07	XD2–2100–502
W08	XD2–2100–602
W10	XD2–2100–802
W12	XD2–2101–002

COPYRIGHT © 1984,1987 CANON INC.

X. C RINGS
C 形止め輪

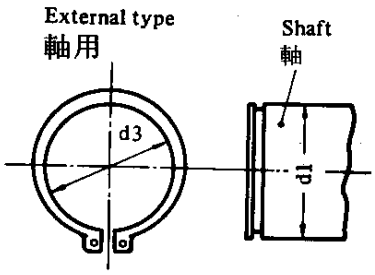

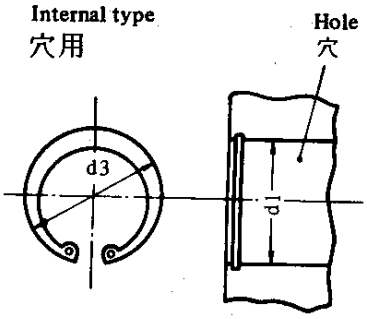

How to read Part Numbers
部品番号の見方

XD2−3100−202

- C ring / C形止め輪
- Nominal diameter (d1) ..... 20 mm / 呼び径（d1）
- Material and surface treatment / 材料および表面処理
  - 2 ..... Stainless (without surface treatment) / ステンレス（表面処理なし）
  - 8 ..... Steel (phosphated) / 鋼材（鉄鋼燐酸塩被膜）

XD2−310 ... External type / 軸用

XD2−320 ... Internal type / 穴用

External type
軸用

Nominal diameter 呼び径	d1 (mm)	d3 (mm)
010	10	9.3
012	12	11.1
014	14	12.9
015	15	13.8
016	16	14.7
017	17	15.7
018	18	16.5
020	20	18.5
022	22	20.5
025	25	23.2
028	28	25.9
030	30	27.9
032	32	29.6
035	35	32.2

Table 4　表 4

Internal type
穴用

Nominal diameter 呼び径	d1 (mm)	d3(mm)	Nominal diameter 呼び径	d1 (mm)	d3 (mm)
010	10	10.7	040	40	43.5
011	11	11.8	042	42	45.5
012	12	13	045	45	48.5
014	14	15.1	047	47	50.5
016	16	17.3	050	50	54.2
018	18	19.5	052	52	56.2
019	19	20.5	055	55	59.2
020	20	21.5	060	60	64.2
022	22	23.5	062	62	66.2
025	25	26.9	068	68	72.5
028	28	30.1	072	72	76.5
030	30	32.1	075	75	79.5
032	32	34.4	080	80	85.5
035	35	37.8	085	85	90.5
037	37	39.8	090	90	95.5
			095	95	100.5

Table 5　表 5

Key No.	Part Number	Key No.	Part Number	Key No.	Part Number
X01	XD2−3100−102	X39	XD2−3200−162	X60	XD2−3200−378
X03	XD2−3100−122	X47	XD2−3200−222	X63	XD2−3200−422
X06	XD2−3100−148	X48	XD2−3200−228	X64	XD2−3200−428
X07	XD2−3100−152	X50	XD2−3200−258	X74	XD2−3200−558
X10	XD2−3100−168	X52	XD2−3200−288	X75	XD2−3200−602
X11	XD2−3100−172	X53	XD2−3200−302	X79	XD2−3200−682
X13	XD2−3100−182	X56	XD2−3200−328	X80	XD2−3200−688
X15	XD2−3100−202				
X16	XD2−3100−208				
X18	XD2−3100−228				
X20	XD2−3100−258				
X24	XD2−3100−308				

COPYRIGHT © 1984 CANON INC.
STANDARD FASTENERS REV.0 AUG. 1984 PRINTED IN JAPAN (IMPRIME AU JAPON)

V. PINS
ピン

Y. SPRING AND DOWEL PINS
スプリングピンおよび平行ピン

Spring pins
スプリングピン

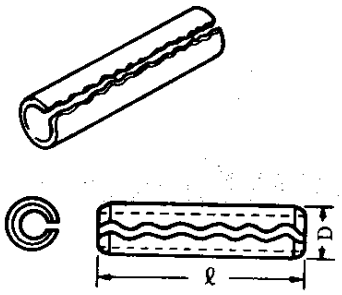

How to read Part Numbers
部品番号の見方

XD3－1200－122

- Spring pin / スプリングピン
- Nominal diameter (D) ..... 2.0 mm / 呼び径(D)
- Length (ℓ) ..... 12 mm / 長さ(ℓ)
- Material and surface treatment ..... Stainless (without surface treatment) / 材料および表面処理 / ステンレス(表面処理なし)

Key No.	Part Number	Key No.	Part Number
Y04	XD3–1120–102	Y33	XD3–1250–162
Y14	XD3–1160–122	Y41	XD3–1300–062
Y15	XD3–1160–142	Y42	XD3–1300–082
		Y43	XD3–1300–102
Y21	XD3–1200–052	Y44	XD3–1300–122
Y22	XD3–1200–062	Y45	XD3–1300–142
Y23	XD3–1200–082	Y46	XD3–1300–162
Y24	XD3–1200–102	Y47	XD3–1300–202
Y25	XD3–1200–122	Y49	XD3–1300–322
Y26	XD3–1200–142		
Y27	XD3–1200–162	Y51	XD3–1400–182
Y28	XD3–1200–182		
Y29	XD3–1200–202		

Dowel pins
平行ピン

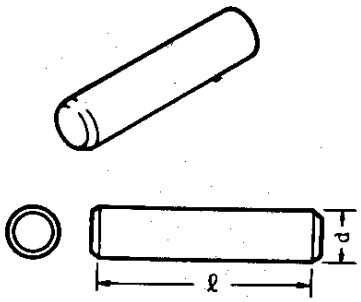

How to read Part Numbers
部品番号の見方

XD3－2200－082

- Dowel pin / 平行ピン
- Nominal diameter (d) ..... 2.0 mm / 呼び径(d)
- Length (ℓ) ..... 8. mm / 長さ(ℓ)
- Material and surface treatment..... Stainless (without surface treatment) / ステンレス(表面処理なし)

Key No.	Part Number	Key No.	Part Number
Y62	XD3–2100–082	Y80	XD3–2200–252
Y71	XD3–2200–082	Y81	XD3–2300–142
Y72	XD3–2200–102	Y82	XD3–2300–162
Y73	XD3–2200–122	Y83	XD3–2300–182
Y74	XD3–2200–142	Y84	XD3–2300–202
Y75	XD3–2200–162	Y85	XD3–2300–222
Y76	XD3–2200–182	Y86	XD3–2300–122
		*Y87	XD3–2300–082

COPYRIGHT © 1984,1986,1988,1989,1990 CANON INC.

VI. SPACERS
スペーサ

Z. SPACERS
スペーサ

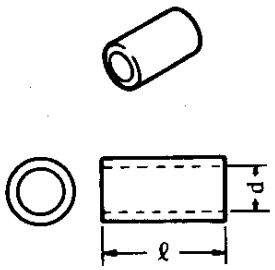

How to read Part Numbers
部品番号の見方

XZ1－1300－305

Spacer
スペーサ

Nominal diameter (d) ..... 3.0 mm
呼び径(d)

Length (ℓ)..... 3.0 mm
長さ(ℓ)

Material and
surface treatment ..... Steel (zinc plated)
材料および表面処理　鋼(亜鉛メッキ)

Key No.	Part Number
Z21	XZ1–1300–305
Z22	XZ1–1300–405
Z24	XZ1–1300–605
Z25	XZ1–1300–705
Z26	XZ1–1300–805
Z29	XZ1–1301–205
Z30	XZ1–1301–605
Z31	XZ1–1301–805

Key No.	Part Number
Z41	XZ1–1400–205
Z42	XZ1–1400–305
Z43	XZ1–1400–405
Z44	XZ1–1400–505
Z45	XZ1–1400–605
Z46	XZ1–1400–705
Z47	XZ1–1400–805
Z48	XZ1–1400–905
Z49	XZ1–1401–005
*Z50	XZ1–1401–105
Z51	XZ1–1401–205
Z52	XZ1–1401–605
Z53	XZ1–1401–805
Z54	XZ1–1402–505

Key No.	Part Number
Z61	XZ1–1500–605
Z63	XZ1–1501–205
Z64	XZ1–1501–605
Z69	XZ1–1600–805
Z81	XZ1–1800–455

 COPYRIGHT © 1984,1986,1988,1989,1990 CANON INC. STANDARD FASTENERS REV.5 AUG.1990 PRINTED IN JAPAN (IMPRIME AU JAPON)

D NUMERICAL INDEX
部品索引表

PART NUMBER	FIGURE & KEY NO.
96-0093-000	103 - 19
96-8212-000	104 - 7
	111 - 16
	112 - 12
97-5527-000	560 - 12
FA1-0056-000	103 - 12
FA1-3224-000	350 - 18
FA1-9546-000	102 - 12
FA1-9972-000	101 - 23
	104 - 35
	350 - 28
	980 - 10
FA2-7162-000	100 - 14D
	100 - 21
FA2-7945-000	300 - 11
FA2-8059-000	210 - 29
FA2-8225-000	103 - 13
FA2-8227-000	103 - 30
FA2-9037-000	810 - 67
FA2-9078-000	810 - 66
FA2-9221-000	103 - 14
FA2-9388-000	326 - 20
	930 - 2
	935 - 6
	960 - 3
FA3-8493-000	102 - 27
FA3-9055-000	160 - 5A
FA3-9120-000	102 - 40
FA3-9829-000	100 - 9
FA4-1149-000	102 - 14
FA4-2766-000	640 - 39
FA4-5543-000	325 - 5
FA4-5594-000	351 - 8
FA4-9907-000	160 - 4
FA5-1185-000	160 - 3
FA5-1563-000	210 - 18
FA5-1564-020	210 - 19
FA5-1567-000	210 - 21
FA5-1568-000	210 - 22
FA5-1577-000	210 - 2
FA5-1580-000	210 - 3
FA5-1584-000	210 - 4
FA5-1589-000	210 - 5
FA5-1593-000	210 - 6
FA5-1594-000	210 - 7
FA5-1595-000	210 - 8
FA5-1596-000	210 - 9
FA5-1597-000	210 - 10
FA5-1598-000	210 - 11
FA5-1599-030	210 - 12
FA5-1600-000	210 - 13
FA5-1601-000	210 - 14
FA5-1604-000	210 - 16
FA5-1606-000	210 - 17
FA5-1608-000	210 - 23
FA5-1609-000	210 - 24
FA5-1610-000	210 - 25
FA5-1611-020	210 - 41A
FA5-1613-000	210 - 46
FA5-1626-000	400 - 6
FA5-1628-000	400 - 7
FA5-1630-000	400 - 8
FA5-1631-020	400 - 9
FA5-1632-000	400 - 10
FA5-1633-030	400 - 11
FA5-1634-000	400 - 12
FA5-1635-000	400 - 13
FA5-1636-000	400 - 14
FA5-1637-000	400 - 15
FA5-1638-000	400 - 16
FA5-1641-000	401 - 1
FA5-1642-000	401 - 2
FA5-1643-000	401 - 3
FA5-1644-000	401 - 4
FA5-1646-000	401 - 5
FA5-1647-000	401 - 6
FA5-1650-000	400 - 19
FA5-1651-000	220 - 1
FA5-1653-000	220 - 2
FA5-1656-000	220 - 3
FA5-1657-000	220 - 4
FA5-1711-000	550 - 3
FA5-1715-000	550 - 4
FA5-1726-000	450 - 1
FA5-1728-000	450 - 2
FA5-1732-000	450 - 3
FA5-1733-000	450 - 4
FA5-1734-000	450 - 5
FA5-1735-000	450 - 6
FA5-1738-000	450 - 8
FA5-1739-000	450 - 9
FA5-1745-000	450 - 7A
FA5-1746-000	190 - 1
FA5-1747-000	190 - 2
FA5-1749-000	190 - 4
FA5-1757-030	640 - 1
FA5-1758-000	640 - 2
FA5-1761-000	640 - 25A
FA5-1762-000	640 - 14
FA5-1763-000	640 - 3
FA5-1764-000	640 - 4
FA5-1765-000	640 - 5
FA5-1766-000	640 - 6
FA5-1767-000	640 - 7
FA5-1768-000	640 - 8
FA5-1769-000	640 - 24A
FA5-1771-000	640 - 9
FA5-1773-000	640 - 10
FA5-1777-000	640 - 27A
FA5-1778-000	640 - 29A
FA5-1779-000	640 - 11
FA5-1780-000	640 - 12
FA5-1781-000	640 - 24B
FA5-1782-000	640 - 24C
FA5-1783-000	640 - 28A
FA5-1784-000	640 - 28B
FA5-1785-000	640 - 27B
FA5-1787-000	640 - 13
FA5-1788-000	640 - 31A
FA5-1789-000	640 - 27C
FA5-1790-000	640 - 38
FA5-1793-000	640 - 42
FA5-1796-040	102 - 16
FA5-1797-000	102 - 17
FA5-1798-000	102 - 18
FA5-1802-000	102 - 20
FA5-1806-000	104 - 13
FA5-1807-000	104 - 14
FA5-1816-000	103 - 28
FA5-1821-000	325 - 1
FA5-1823-000	325 - 2
FA5-1824-000	325 - 3
FA5-1826-000	103 - 31
FA5-1831-020	326 - 1
FA5-1832-000	326 - 2
FA5-1839-000	326 - 14
FA5-1840-000	326 - 15
FA5-1841-000	102 - 29
FA5-1842-000	102 - 30
FA5-1848-000	102 - 31
FA5-1849-000	102 - 45
FA5-1850-000	102 - 50
FA5-1851-020	351 - 1
FA5-1852-000	351 - 2
FA5-1853-000	351 - 3
FA5-1854-000	351 - 4
FA5-1855-000	351 - 5
FA5-1856-000	351 - 6
FA5-1862-000	560 - 6
FA5-1873-000	560 - 7
FA5-1874-020	560 - 8
FA5-1875-020	560 - 9
FA5-1878-000	560 - 10
FA5-1882-000	560 - 15
FA5-1891-020	350 - 1
FA5-1892-020	350 - 2
FA5-1893-000	350 - 3
FA5-1894-000	350 - 4
FA5-1895-000	350 - 5
FA5-1896-000	350 - 6
FA5-1897-000	350 - 7
FA5-1898-030	350 - 8
FA5-1900-000	350 - 9
FA5-1901-000	350 - 10
FA5-1902-000	350 - 11
FA5-1903-000	350 - 12
FA5-1904-000	350 - 13
FA5-1905-000	350 - 14
FA5-1906-000	350 - 15
FA5-1907-000	350 - 16
FA5-1908-000	350 - 17
FA5-1909-000	350 - 31
FA5-1911-000	103 - 24
FA5-1912-000	103 - 25
FA5-1913-030	103 - 26
FA5-1916-050	810 - 1
FA5-1920-000	810 - 3
FA5-1921-000	810 - 4
FA5-1922-000	810 - 5
FA5-1923-000	810 - 6
FA5-1924-000	810 - 7
FA5-1925-000	810 - 8
FA5-1926-000	810 - 9
FA5-1927-000	810 - 10
FA5-1928-000	810 - 11
FA5-1930-000	810 - 12
FA5-1931-000	810 - 13
FA5-1932-000	810 - 14
FA5-1935-000	810 - 15
FA5-1936-000	810 - 16
FA5-1938-020	810 - 17
FA5-1939-000	810 - 18
FA5-1940-000	810 - 19
FA5-1941-000	810 - 20
FA5-1942-000	810 - 21
FA5-1943-000	810 - 22
FA5-1944-000	810 - 23
FA5-1945-000	810 - 24
FA5-1947-000	810 - 26
FA5-1948-000	810 - 27
FA5-1949-000	810 - 32
FA5-1950-000	810 - 35
FA5-1951-000	810 - 28
FA5-1952-000	810 - 29
FA5-1956-000	810 - 31
FA5-1957-000	810 - 32
FA5-1958-000	810 - 33
FA5-1960-000	810 - 35
FA5-1966-000	810 - 39
FA5-1967-000	810 - 40
FA5-1968-000	810 - 41
FA5-1969-000	810 - 42
FA5-1970-000	810 - 43
FA5-1971-000	810 - 81
FA5-1973-000	810 - 82
FA5-1974-000	810 - 83
FA5-1982-040	250 - 1
FA5-1983-000	250 - 2
FA5-1984-000	250 - 3
FA5-1988-000	250 - 15
FA5-1996-000	104 - 28
FA5-2006-000	110 - 1
	111 - 1
	112 - 1
FA5-2008-000	110 - 14
	111 - 15
	112 - 20
FA5-2011-000	935 - 1
FA5-2014-020	935 - 2
FA5-2015-000	935 - 3
FA5-2021-000	960 - 1
FA5-2022-000	960 - 2
FA5-2026-000	930 - 1
FA5-2027-000	104 - 21
FA5-2031-030	980 - 1
FA5-2032-000	980 - 2
FA5-2033-000	980 - 3
FA5-2034-000	980 - 4
FA5-2035-000	980 - 5
FA5-2036-000	980 - 6
FA5-2037-000	980 - 7
FA5-2046-000	101 - 10
FA5-2047-000	101 - 11
FA5-2048-000	101 - 12
FA5-2051-000	101 - 18
FA5-2061-000	102 - 53
FA5-2062-000	102 - 1
FA5-2064-040	101 - 1
FA5-2065-040	104 - 1
FA5-2066-000	104 - 2
FA5-2067-000	104 - 3
FA5-2068-000	104 - 4
FA5-2071-000	102 - 28
FA5-2072-000	102 - 2
FA5-2073-000	102 - 3
FA5-2074-020	102 - 4
FA5-2077-000	104 - 20
FA5-2078-000	104 - 19A
FA5-2081-000	103 - 1
FA5-2082-000	103 - 2
FA5-2084-000	105 - 2
FA5-2085-000	105 - 1A
FA5-2087-040	103 - 17
FA5-2089-000	103 - 18
FA5-2090-000	103 - 3
FA5-2091-000	102 - 6
FA5-2092-000	102 - 7
FA5-2093-030	103 - 21
FA5-2094-000	103 - 15
FA5-2095-000	103 - 16
FA5-2096-000	103 - 4
FA5-2098-000	101 - 2
FA5-2099-000	101 - 15
FA5-2100-000	105 - 3
FA5-2101-000	105 - 4
FA5-2102-000	105 - 5
FA5-2103-000	104 - 5
FA5-2104-000	105 - 6
FA5-2105-000	101 - 3
FA5-2106-020	101 - 4
FA5-2107-000	102 - 8
FA5-2108-020	102 - 9
FA5-2110-000	105 - 8
FA5-2112-000	100 - 1
FA5-2113-000	100 - 2
FA5-2114-000	100 - 3
FA5-2115-000	100 - 4
FA5-2116-000	100 - 5
FA5-2118-000	100 - 6
FA5-2119-030	100 - 7
FA5-2121-000	100 - 14A
FA5-2122-000	100 - 14B
FA5-2123-000	100 - 14C
FA5-2124-000	101 - 5
FA5-2126-000	102 - 10
FA5-2127-000	101 - 6
FA5-2128-000	210 - 44
FA5-2132-000	100 - 8
FA5-2134-000	220 - 17
FA5-2135-000	102 - 5A
FA5-2136-000	326 - 21
FA5-2142-000	102 - 52
FA5-2149-000	110 - 2
	111 - 2
	112 - 2
FA5-2151-000	100 - 17
FA5-2152-000	100 - 18
FA5-2154-000	160 - 1
FA5-2155-000	160 - 2
FA5-2156-000	100 - 15
FA5-2157-000	100 - 12A
FA5-2158-000	326 - 18
FA5-2159-000	325 - 4
FA5-2160-000	350 - 30
FA5-2161-000	300 - 20
FA5-2163-000	102 - 13
FA5-2221-020	300 - 1
FA5-2224-000	300 - 2
FA5-2227-000	300 - 13A
FA5-2228-000	300 - 3
FA5-2231-030	300 - 4
FA5-2233-030	300 - 5
FA5-2234-030	300 - 6
FA5-2235-000	300 - 7
FA6-3921-000	810 - 2
FA6-4681-000	810 - 30
FA6-4682-000	810 - 34
FA6-4683-000	810 - 37
FA6-4684-000	810 - 38
FA6-4685-000	810 - 36
FA6-5139-000	550 - 1
FA6-5266-000	550 - 2
FA6-5622-020	190 - 6
FA6-5658-000	102 - 41
FA6-5660-000	104 - 6
FA7-0048-020	100 - 20
FA9-0023-000	101 - 20
	111 - 3
FA9-0026-000	112 - 3
FA9-0027-000	112 - 3
FA9-0029-000	101 - 20
	110 - 3
FA9-0031-000	101 - 20
FA9-1499-000	100 - 11A
FA9-1699-000	210 - 30
FA9-1778-000	640 - 25B
FA9-1780-000	103 - 33
FA9-1781-000	300 - 10
FA9-1782-000	326 - 22
FA9-1785-000	105 - 9
FA9-1934-000	810 - 65
FB1-0301-000	810 - 68
FB1-0303-000	810 - 69
FF1-4010-030	103 - 29
FF1-5686-000	300 - 15
FF1-5924-000	160 - 5
FF1-9379-020	210 - 34
FF1-9380-030	210 - 35
FF1-9381-000	210 - 36
FF1-9382-000	210 - 37
FF1-9383-020	400 - 29
FF1-9385-000	400 - 30
FF1-9386-000	400 - 31
FF1-9387-000	400 - 32
FF1-9388-000	401 - 8
FF1-9389-000	220 - 13
FF1-9390-000	220 - 14
FF1-9397-050	550 - 6
FF1-9399-020	550 - 8
FF1-9401-020	450 - 14
FF1-9402-000	450 - 15
FF1-9403-040	101 - 19

COPYRIGHT © 1992 CANON INC.
CANON NP-1215 REV.3 SEPT 1992 PRINTED IN JAPN (IMPRIME AU JAPON)

PART NUMBER	FIGURE & KEY NO.
FF1-9404-000	104 - 8
FF1-9405-000	640 - 24
FF1-9406-000	640 - 25
FF1-9407-000	640 - 26
FF1-9408-000	640 - 27
FF1-9409-000	640 - 28
FF1-9410-000	640 - 29
FF1-9411-000	640 - 30
FF1-9412-000	102 - 22
FF1-9413-000	104 - 26
FF1-9414-020	250 - 12
FF1-9415-000	250 - 13
FF1-9421-020	326 - 3
FF1-9422-020	326 - 4
FF1-9423-000	326 - 5
FF1-9424-000	102 - 32
FF1-9425-000	102 - 33
FF1-9426-000	105 - 1
FF1-9428-000	300 - 12
FF1-9429-000	300 - 13
FF1-9430-000	300 - 14
FF1-9431-000	102 - 25
FF1-9432-000	102 - 15
FF1-9433-020	100 - 12
FF1-9434-000	100 - 12
FF1-9435-000	210 - 38
FF1-9436-000	210 - 39
FF1-9438-050	560 - 2
FF1-9440-030	560 - 4
FF1-9441-020	560 - 5
FF1-9444-000	104 - 19
FF1-9445-020	970 - 1
FF1-9446-030	810 - 71
FF1-9447-020	810 - 72
FF1-9448-020	810 - 73
FF1-9449-000	810 - 74
FF1-9450-000	810 - 75
FF1-9451-020	980 -J801
FF2-0001-000	980 - FG
FF2-0002-000	980 - J5
FF2-0003-000	980 - J4
FF2-0004-000	980 - W1
FF2-0005-000	980 - P
FF2-0006-000	980 - J2
FF2-0007-000	980 - J3
FF2-0012-030	100 - 11
FF2-0013-000	400 - 33
FF2-0014-000	400 - 34
FF2-0015-000	100 - 12
FF2-0016-000	100 - 12
FF2-0017-000	103 - 29
FF2-0018-000	640 - 31
FF2-0019-000	210 - 41
FF2-0020-000	300 - 16
FF2-0021-000	325 - 7
FF2-0022-000	101 - 7
FF2-0025-000	102 - 5
FF2-0029-000	102 - 51
FF2-0658-000	351 - 9
FF2-0659-000	102 - 34
FF2-0660-000	960 -J202
	960 -J203
FF2-0661-000	935 -J101
	935 -J102
FF2-0662-000	935 -J103
	935 -J104
FF2-0663-000	935 -J109-1
	935 -J109-2
FF2-0664-000	935 -JP101
FF2-0665-000	935 -JP102
FF2-0666-000	350 - 25
FF2-0687-000	104 - 9
FF2-0688-000	104 - 9
FF2-0689-000	104 - 9
FF2-0841-000	326 - 17
FF2-0842-000	326 - 16
FF2-1100-000	210 - 1
FF2-1101-000	300 - 12
FF2-4001-000	550 - 7
FF9-0959-000	450 - 7
FF9-0967-000	640 - 36
FF9-0968-000	102 - 23
FF9-0970-000	102 - 35
FF9-0971-000	351 - 10
FF9-0972-000	810 - 80
FG1-7374-000	220 -
FG1-7379-070	450 -
FG1-7380-000	190 -
FG1-7381-130	640 -
FG1-7384-000	160 -
FG1-7386-000	325 -
FG1-7388-000	326 -
FG1-7390-030	351 -
FG1-7391-120	560 -
FG1-7392-120	350 -
FG1-7394-190	810 -
FG1-7395-200	810 -
FG1-7396-200	810 -
FG1-7397-200	810 -
FG1-7398-060	250 -
FG1-7406-020	110 -
FG1-7407-000	111 -
FG1-7408-000	112 -
FG1-7409-000	112 -
FG1-7410-040	935 -
FG1-7411-040	935 -
FG1-7412-000	960 -
FG1-7413-070	930 -
FG1-7414-100	980 -
FG1-7415-020	210 - 40
	970 -
FG1-7416-000	450 - 16
FG1-7429-000	960 -
FG1-7430-000	960 -
FG1-7438-000	210 - 42
FG1-7442-000	112 -
FG1-8392-030	351 -
FG1-8393-000	210 - 43
FG1-9211-000	104 - 12
FG9-2392-000	103 - 20
FG9-2401-000	100 - 14
FG9-2522-000	100 - 14
FG9-3177-000	400 - 1
FH2-5006-000	100 - 16
FH2-5043-000	112 - 13
FH2-5129-000	111 - 14
FH2-5298-000	400 - 27
FH2-5876-000	110 - 13
FH2-9039-030	350 - 24
FH3-0239-000	980 -T 2
FH3-0298-000	104 - 10
FH3-0299-000	104 - 10
FH3-0300-000	104 - 10
FH3-0301-000	104 - 10
FH3-0512-000	980 -T 3
FH3-0629-000	980 -T 1
FH3-7048-000	104 - 11
FH3-7049-000	104 - 11
FH3-7050-000	104 - 11
FH3-8017-000	980 -T 4
FH4-1047-020	930 -Q301
FH4-5087-000	980 -Q 4
FH4-5440-000	980 -Q 1
FH4-9053-000	980 -R 5
FH6-0192-000	100 - 13
FH6-0193-000	100 - 13
FH6-0194-000	100 - 13
FH6-0202-000	100 - 13
FH6-0484-000	100 - 13
FH7-0073-000	111 - 6
FH7-1522-000	104 - 29
FH7-1523-000	104 - 29
FH7-1524-000	104 - 29
FH7-1525-000	104 - 29
FH7-1526-000	104 - 29
FH7-1527-000	104 - 33
FH7-1528-000	190 - 3
FH7-1529-000	350 - 23
FH7-1530-000	220 - 11
FH7-3113-000	400 - 26
FH7-3114-000	400 - 26
FH7-3116-000	450 - 16A
FH7-4237-020	810 - 76
FH7-4238-020	810 - 76
FH7-4239-020	810 - 76
FH7-4240-020	810 - 76
FH7-4241-000	351 - 10A
FH7-4298-000	102 - 24
FH7-5141-000	104 - 27
FH7-5142-000	220 - 12
FH7-5143-000	103 - 10
FH7-6080-000	101 - 8
FH7-7083-000	810 - 78
FH7-7087-000	102 - 26
	102 - 36
	210 - 33
	326 - 10
	810 - 79
FH7-7127-000	810 - 77
FH7-9040-000	110 - 6
FH7-9132-000	112 - 6
FH7-9183-000	960 -L201
FH7-9203-000	960 -C201
FN1-0235-000	970 - 2
FN1-4212-000	400 - 23
FN1-4213-000	401 - 7
FN1-4214-000	210 - 27
FN1-4215-000	210 - 28
FN1-4216-000	210 - 45
FS1-0884-000	810 - 60
FS1-1189-000	250 - 4
FS1-1202-000	103 - 6
	350 - 22
FS1-1205-000	810 - 64
FS1-1240-000	810 - 61
FS1-1402-000	103 - 7
FS1-1411-000	103 - 8
FS1-1462-000	103 - 9
FS1-1593-000	400 - 20
	401 - 9
FS1-1594-000	640 - 20
FS1-1595-000	103 - 5
FS1-1596-000	810 - 58
FS1-1597-000	810 - 59
FS1-1598-000	640 - 43
FS1-9003-000	100 - 24
FS1-9005-000	810 - 63
FS1-9006-000	210 - 31
FS1-9054-000	104 - 15
FS1-9073-000	220 - 5
FS1-9102-000	450 - 10
FS1-9120-000	810 - 62
FS1-9169-000	100 - 24
	102 - 39
FS1-9255-000	103 - 23
FS1-9261-000	101 - 13
FS1-9265-000	450 - 11
FS1-9266-000	100 - 19
FS2-0122-000	103 - 20A
FS2-0866-000	210 - 26
FS2-0867-000	220 - 6
FS2-0868-000	220 - 7
FS2-0869-000	220 - 8
FS2-0870-000	640 - 15
FS2-0871-000	640 - 16
FS2-0872-020	640 - 17
FS2-0873-000	640 - 18
FS2-0874-000	640 - 19
FS2-0875-000	103 - 32
FS2-0876-000	104 - 24
FS2-0877-000	104 - 25
FS2-0878-000	250 - 7
FS2-0879-000	250 - 8
FS2-0880-000	250 - 9
FS2-0881-020	250 - 10
FS2-0882-000	650 - 1
FS2-0883-000	650 - 2
FS2-0884-000	650 - 3
FS2-0885-000	650 - 4
FS2-0886-000	650 - 5
FS2-0887-000	350 - 19
FS2-0888-000	810 - 44
FS2-0890-020	810 - 46
FS2-0891-020	810 - 45
FS2-0892-000	810 - 47
FS2-0893-000	810 - 49
FS2-0894-000	810 - 48
FS2-0895-000	810 - 50
FS2-2161-000	810 - 57
FS2-2763-000	550 - 11
FS2-2764-000	450 - 12
FS2-2765-000	450 - 13
FS2-2766-000	220 - 9
FS2-2767-000	220 - 10
FS2-2768-000	102 - 11
FS2-2769-000	980 - 8
FS2-2770-000	250 - 6
FS2-2771-000	104 - 16
FS2-2772-000	101 - 14
FS2-2773-000	350 - 21
FS2-2774-000	810 - 51
FS2-2775-000	810 - 52
FS2-2776-000	810 - 53
FS2-2777-000	810 - 54
FS2-2778-000	810 - 55
FS2-2781-000	560 - 11
FS2-2782-000	350 - 20
FS2-2783-000	103 - 11
FS2-2784-000	103 - 22
FS2-2785-000	300 - 9
FS2-2786-000	300 - 9
FS2-2787-000	300 - 9
FS2-2788-000	400 - 21
FS2-2789-000	550 - 5
FS2-3430-000	104 - 30
	250 - 5
FS2-8120-000	300 - 12A
FS2-8612-000	101 - 23
	104 - 35
FS2-8612-000	350 - 28
	980 - 10
FS2-8613-000	101 - 23
	104 - 35
	350 - 28
	980 - 10
FS3-2780-000	810 - 56
FS4-8094-030	100 - 12B
FS4-8095-030	100 - 10
FS4-8096-000	100 - 12B
FS4-8097-000	100 - 10
FS4-8098-000	100 - 12B
FS4-8099-000	100 - 10
FS4-8100-000	100 - 12B
FS4-8101-000	100 - 10
FS4-8106-000	640 - 30A
FS4-8107-000	400 - 35
FS4-8108-000	300 - 18
FS4-8109-000	325 - 7A
FS4-8110-000	100 - 14E
FS4-8113-000	101 - 7A
FS4-8114-000	100 - 14F
FS4-8115-000	101 - 7B
FS4-8116-000	300 - 17
FS4-8117-000	300 - 17
FS4-8118-000	300 - 17
FS4-8119-000	160 - 6
FS4-8122-000	100 - 23
FS4-8123-000	100 - 23
FS4-8348-000	100 - 23
FS4-8349-000	100 - 23
FS4-8353-000	100 - 25
FS4-8356-000	300 - 12A
FS5-9005-000	400 - 22
FY1-0595-000	100 - 23
FY3-0030-000	550 - 9
	560 - 16
FY3-0040-000	550 - 9
	560 - 16
VC1-2101-107	930 -C303
	930 -C326
	960 -C208
VC1-2161-106	930 -C325
VC1-2251-475	930 -C328
VC1-2351-106	970 -C701
	970 -C702
VC1-2351-107	930 -C301
VC1-2351-108	960 -C204
VC1-2351-476	930 -C310
VC1-2501-105	930 -C327
VC1-2501-107	930 -C305
VC1-2501-225	960 -C203
VC3-2501-103	935 -C102
	935 -C104
VC4-1501-100	930 -C318
	930 -C319
VC4-3503-101	930 -C336
VC4-3503-102	930 -C330
	930 -C331
	930 -C332
	930 -C333
	930 -C334
	930 -C335
	930 -C343
	930 -C344
	930 -C345
	930 -C346
	930 -C347
VC4-3503-221	930 -C311
VC4-4504-102	980 -C13
	980 -C22
	980 -C23
VC4-4504-103	930 -C309
	930 -C312
	930 -C314
	930 -C315
	930 -C316
	930 -C317
	930 -C320
	930 -C324
	930 -C329
	930 -C337
	930 -C338
	930 -C339
	930 -C340
	930 -C348
	960 -C202
VC5-1840-102	930 -CA301
	930 -CA303
VC5-4530-103	980 -C26
VC5-4530-473	980 -C18
VC5-4680-228	960 -C206
VC5-5760-476	980 -C17

COPYRIGHT © 1992 CANON INC.
CANON NP-1215 REV.3 SEPT 1992 PRINTED IN JAPN (IMPRIME AU JAPON)

PART NUMBER	FIGURE & KEY NO.
VC5-5940-688	960 -C205
VC5-6170-102	935 -C105
	935 -C106
VC5-7010-104	980 -C14
	980 -C15
	980 -C19
	980 -C20
	980 -C21
	980 -C24
	980 -C25
	980 -C27
VC5-7600-102	930 -CA302
VC5-8120-471	980 -C 2
VC6-0770-472	980 -C11
	980 -C12
VC6-1000-333	980 -C16
VC6-1680-104	935 -C101
	935 -C103
VC6-1690-104	935 -C101
	935 -C103
VC6-3760-336	980 -C 1
VC6-3760-476	980 -C10
VC6-5990-335	930 -C308
	930 -C313
VC9-1095-000	960 -C210
VC9-1346-000	930 -C322
VC9-1470-000	980 -C 3
	980 -C 4
	980 -C 5
	980 -C 6
	980 -C 7
	980 -C 8
VC9-1513-000	970 -C703
VC9-1589-000	930 -C307
VC9-5047-000	930 -C302
	930 -C304
	930 -C306
	930 -C321
	930 -C323
	930 -C341
	930 -C342
	960 -C207
	960 -C209
VR1-1141-103	980 -R 4
	980 -R28
	980 -R35
	980 -R44
	980 -R45
VR1-1141-104	980 -R 2
	980 -R36
	980 -R37
	980 -R38
VR1-1141-181	935 -R102
	935 -R105
VR1-1141-202	980 -R42
	980 -R46
VR1-1141-203	980 -R33
	980 -R34
	980 -R39
VR1-1141-220	980 -R15
VR1-1141-392	980 -R13
VR1-1141-470	980 -R 7
	980 -R40
VR1-1141-471	980 -R 9
	980 -R14
VR1-1141-472	980 -R32
	980 -R41
VR1-1141-479	980 -R 1
VR1-1141-514	980 -R19
	980 -R20
	980 -R21
	980 -R22
VR1-1141-515	980 -R 3
VR1-1141-752	980 -R43
VR1-1141-914	980 -R12
VR5-0780-689	450 - 16B
VR5-1260-151	935 -R101
	935 -R104
VR5-1930-102	930 -RA307
	930 -RA308
	930 -RA309
VR5-1930-103	930 -RA305
	930 -RA306
VR5-1980-221	930 -RA302
VR5-1980-332	930 -RA301
VR5-1980-751	930 -RA303
VR5-2301-001	930 -R394
VR5-2301-002	930 -R381
VR5-2301-003	930 -R350
VR5-2301-183	930 -R349
VR5-2301-272	930 -R384
VR5-2301-402	930 -R395
VR5-2302-212	930 -R351
VR5-2303-571	930 -R382
VR5-2306-492	930 -R352
VR5-2511-004	980 -R10
	980 -R11
VR5-2512-052	980 -R29
VR5-2512-153	980 -R26
VR5-2512-612	980 -R30
VR5-2513-013	980 -R31
VR5-2513-324	980 -R23
	980 -R24
	980 -R25
VR5-2517-322	980 -R27
VR5-2519-763	980 -R47
VR5-2650-103	980 -R18
VR5-2650-334	980 -R17
VR5-3680-000	930 -JP301
	930 -R393
VR5-3680-101	930 -R358
	930 -R377
	960 -R204
VR5-3680-102	930 -R310
	930 -R359
	960 -R205
	960 -R208
	970 -R705
VR5-3680-103	930 -R301
	930 -R308
	930 -R312
	930 -R324
	930 -R333
	930 -R346
	930 -R347
	930 -R353
	930 -R355
	930 -R363
	930 -R364
	930 -R365
	930 -R366
	930 -R367
	930 -R368
	930 -R369
	930 -R370
	930 -R371
	930 -R372
	930 -R373
	930 -R374
	930 -R375
	930 -R376
	960 -R202
	960 -R209
VR5-3680-151	930 -R306
VR5-3680-201	930 -R325
VR5-3680-202	930 -R380
	960 -R210
VR5-3680-203	960 -R211
VR5-3680-220	930 -R337
	930 -R338
	930 -R339
	930 -R340
VR5-3680-222	930 -R313
	930 -R314
	930 -R315
	930 -R316
	930 -R317
	930 -R318
	930 -R319
VR5-3680-224	930 -R378
VR5-3680-272	930 -R330
	930 -R354
VR5-3680-274	930 -R309
VR5-3680-331	930 -R360
	970 -R706
VR5-3680-332	930 -R323
	930 -R336
	930 -R362
	970 -R707
VR5-3680-391	930 -R379
VR5-3680-393	930 -R357
	930 -R361
VR5-3680-472	930 -R307
	930 -R311
	930 -R331
	930 -R332
	930 -R334
	930 -R335
	930 -R383
	970 -R708
VR5-3680-474	930 -R348
VR5-3680-511	930 -R326
	930 -R327
	930 -R328
	930 -R329
VR5-3680-512	960 -R203
VR5-3680-562	930 -R341
	930 -R342
	930 -R343
	930 -R344
	930 -R345
	930 -R356
VR5-3970-102	935 -R107
	935 -R108
VR5-4150-101	930 -R320
VR5-4150-102	960 -R207
VR5-4150-471	930 -R385
	930 -R386
	930 -R387
	930 -R388
	930 -R389
	930 -R390
	930 -R391
	930 -R392
VR5-4560-102	210 - 42A
	210 - 43A
VR5-4750-103	930 -RA304
	930 -RA310
	930 -RA311
	930 -RA312
	930 -RA313
VR5-6020-228	960 -R206
VR5-6371-004	970 -R701
VR5-6372-702	970 -R703
VR5-6375-491	970 -R702
VR5-6770-121	935 -R103
	935 -R106
VR5-6840-204	980 -VR1
VR5-6850-103	930 -VR301
	930 -VR302
	930 -VR304
	930 -VR305
	930 -VR306
VR5-6850-502	930 -VR303
VR5-6860-129	930 -R321
	930 -R322
VR5-6870-470	980 -R 8
VR7-1710-229	980 -R16
VR9-3552-000	960 -R201
VS1-0025-006	960 -J201
VS1-0025-008	930 -J301
VS1-0026-002	935 -J106
	935 -J107
	935 -J108
VS1-0026-003	935 -J105
VS1-0066-003	810 - 80A
VS1-0192-003	102 - 35A
VS1-0192-005	326 - 6
VS1-0437-002	930 -J305
VS1-0437-003	930 -J306
VS1-0437-004	930 -J309
	935 -J110
VS1-0437-006	930 -J351
VS1-0437-007	930 -J314
VS1-0437-009	930 -J304
VS1-0437-010	930 -J308
VS1-0437-011	930 -J310
VS1-0437-013	930 -J315
VS1-0440-003	102 - 35B
	326 - 7
	810 - 80B
VS3-0034-008	930 -CP301
VS3-0034-010	930 -CP302
VS4-0001-002	210 - 43B
	351 - 10B
VS4-0002-002	210 - 42B
VT2-0001-004	104 - 31
	935 - 4
VT2-0001-006	104 - 22
	104 - 32
VT2-0002-004	935 - 5
VT2-0002-006	104 - 23
WA1-0023-000	930 -DA301
	930 -DA305
WA1-0024-000	930 -DA302
	930 -DA306
WA1-0074-000	980 -ZD1
	980 -ZD2
WA1-0178-000	980 -D 7
	980 -D10
WA1-0209-000	980 -ZD3
WA1-0306-000	980 -D11
WA1-0396-000	980 -D 1
	980 -D 2
	980 -D 3
	980 -D 4
	980 -D 5
	980 -D 6
	980 -D 8
WA1-0474-000	930 -D301
	930 -D335
	930 -D338
	960 -D201
WA1-0705-000	930 -DA303
WA1-0706-000	930 -DA304
WA1-0707-000	930 -DA307
	930 -DA308
	930 -DA309
	930 -DA310
	930 -DA311
WA1-0768-000	930 -D302
	930 -D303
	960 -D202
WA1-0887-000	930 -D304
	930 -D306
	930 -D307
	930 -D308
	930 -D309
	930 -D310
	930 -D311
	930 -D312
	930 -D313
	930 -D314
	930 -D315
	930 -D316
	930 -D317
	930 -D318
	930 -D319
	930 -D320
	930 -D321
	930 -D322
	930 -D323
	930 -D324
	930 -D325
	930 -D326
	930 -D327
	930 -D328
	930 -D329
	930 -D330
	930 -D331
	930 -D332
	930 -D333
	930 -D334
	930 -D336
	930 -D337
	960 -D203
	960 -D204
	960 -D207
	960 -D208
	970 -D701
WA1-0949-000	930 -ZD301
WA1-0999-000	930 -ZD304
WA1-1000-000	960 -DB201
	960 -DB202
WA1-1001-000	930 -ZD303
WA1-1027-000	930 -ZD302
WA1-1028-000	960 -DB203
WA1-1030-000	970 -ZD701
WA2-0124-000	930 -Q338
	960 -Q203
	960 -Q204
	980 -Q 6
WA2-0135-000	960 -Q202
	960 -Q205
	980 -Q 7
WA2-0307-000	930 -Q312
	930 -Q313
WA2-0772-000	930 -Q321
	930 -Q324
	930 -Q331
	930 -Q340
	930 -Q341
	930 -Q342
	930 -Q343
	930 -Q344
	930 -Q345
	930 -Q361
	930 -Q362
WA2-0775-000	930 -Q322
	930 -Q323
	930 -Q325
	930 -Q326
	930 -Q327
	930 -Q328
	930 -Q329
	930 -Q330
	930 -Q334
	930 -Q335
	930 -Q336
	930 -Q337
	930 -Q339
	930 -Q346

COPYRIGHT © 1992 CANON INC.

PART NUMBER	FIGURE & KEY NO.	PART NUMBER	FIGURE & KEY NO.	PART NUMBER	FIGURE & KEY NO.	PART NUMBER	FIGURE & KEY NO.
WA2-0775-000	930 -Q347	WS4-0193-000	112 - 8				
	930 -Q348	WS4-0217-000	210 - 42C				
	930 -Q349	WS4-0219-000	351 - 10C				
	930 -Q350	WS4-0220-000	210 - 43C				
	930 -Q351	WT1-0026-000	326 - 9				
	930 -Q359	WT1-0143-000	110 - 12				
	930 -Q360		111 - 12				
WA2-0808-000	930 -Q333	WT1-0171-000	110 - 11				
WA2-0831-000	980 -Q 2		111 - 11				
WA2-0845-000	930 -Q352	WT1-0218-000	112 - 11				
WA2-0878-000	930 -Q353	WT1-0288-000	112 - 15				
	930 -Q354		112 - 16				
	930 -Q355	WT2-0030-000	102 - 37				
	930 -Q356		190 - 5				
	930 -Q357		220 - 16				
	930 -Q358		326 - 12				
WA2-0957-000	980 -Q 5		350 - 29				
WA2-0991-000	930 -Q314		351 - 7				
	930 -Q315	WT2-0178-000	112 - 14				
	930 -Q316	WT2-0179-000	935 - 7				
	930 -Q317	WT2-0248-000	220 - 15				
WA2-1320-000	930 -Q332	WT2-0295-000	101 - 21				
WA2-1348-000	930 -Q318	WT2-0296-000	400 - 28				
	930 -Q319	WT2-0317-000	110 - 4				
	930 -Q320		111 - 4				
WA3-0822-000	930 -Q303		112 - 4				
WA3-1116-000	930 -Q308		250 - 14				
	930 -Q309	WT2-0435-000	210 - 42E				
WA3-1632-000	930 -Q302		210 - 43E				
WA3-5005-000	930 -Q307		351 - 11				
WA4-0225-000	980 -Q 3	WT3-9034-000	112 - 19				
WA4-0233-000	930 -Q305	WT3-9041-000	112 - 17				
	960 -Q207	WT3-9048-000	112 - 18				
WA4-0367-000	930 -Q306	X07-4014-090	103 - 27				
	970 -Q701	X31-6240-880	210 - 32				
WA4-0516-000	930 -Q304		400 - 25				
WA4-0572-000	930 -Q310	X31-6241-080	401 - 11				
WA4-0587-000	930 -Q311	X62-5370-000	326 - 8				
WA4-0881-000	960 -Q201	X65-5032-000	935 -D101				
WA4-0887-000	960 -Q206		935 -D102				
WA5-0093-000	935 -Q102		980 -D 9				
WA5-0094-000	935 -Q102		980 -D12				
WA5-0095-000	935 -Q101		980 -D13				
WA5-0096-000	935 -Q101	X66-6662-000	210 - 42D				
WA8-0166-000	980 -C 9		210 - 43D				
WA9-0142-000	960 - 4	X66-6670-000	111 - 13				
WA9-0277-000	935 - 9	XA1-7300-604	640 - 23				
WC2-0105-000	101 - 9	XA9-0134-000	102 - 21				
WC2-0141-000	930 -SW301		350 - 27				
WC4-0081-000	326 - 11	XA9-0135-000	102 - 38				
WC8-0034-000	104 - 17		550 - 10				
WD1-0119-000	960 -FU201	XA9-0159-000	560 - 13				
	960 -FU202	XA9-0192-000	350 - 26				
WD1-0253-000	960 -FU203	XA9-0233-000	935 - 8				
WD1-0255-000	960 -FU201	XA9-0265-000	100 - 22				
	960 -FU202	XB1-1301-203	980 - 9				
WD1-0256-000	960 -FU203	XB1-2231-009	326 - 13				
WD1-0257-000	960 -FU201	XB1-2401-509	101 - 22				
	960 -FU202	XB1-2600-609	110 - 15				
WD1-0258-000	960 -FU203		111 - 17				
WD3-0104-000	110 - 5		112 - 21				
	111 - 5	XB4-7400-609	325 - 8				
WD3-0125-000	112 - 5	XB4-7401-009	300 - 19				
WD9-0031-000	960 -FU201		325 - 9				
	960 -FU202	XB7-1040-049	105 - 10				
	960 -FU203	XD1-1106-725	104 - 34				
WG3-0055-000	970 -Q702	XD1-1108-231	810 - 84				
WG8-0147-000	935 -Q103	XD1-1109-721	640 - 41				
	935 -Q104	XD1-2100-305	326 - 19				
WK2-0290-000	930 -X301	XD2-1200-242	640 - 40				
WP1-0019-000	101 - 17	XD2-2300-402	640 - 22				
WS1-0154-000	930 -J311	XF9-0210-000	250 - 11				
WS3-0421-000	930 -J313	XG9-0089-000	400 - 24				
	930 -J350		401 - 10				
WS3-0422-000	104 - 18	XG9-0172-000	810 - 70				
WS3-0423-000	930 -J302	XG9-0177-000	640 - 21				
WS3-0424-000	930 -J307	XZ9-0251-000	101 - 16				
WS3-0425-000	930 -J352		105 - 7				
WS3-0427-000	930 -J312	XZ9-0287-000	325 - 6				
WS3-0580-000	930 -J303						
WS3-0586-000	970 -J701						
WS3-0613-000	450 - 16C						
WS4-0059-000	110 - 10						
	111 - 10						
	112 - 10						
WS4-0073-000	110 - 7						
	111 - 7						
	112 - 7						
WS4-0075-000	110 - 9						
	111 - 9						
	112 - 9						
WS4-0193-000	110 - 8						
	111 - 8						

COPYRIGHT © 1992 CANON INC.
CANON NP-1215 REV.3 SEPT 1992 PRINTED IN JAPN (IMPRIME AU JAPON)