NP-4835/4835i/ 4835S/4335

PARTS CATALOG

REVISION 2 JAN. 1992

Canon

FY8-3183-020

COPYRIGHT 1992 CANON INC.

CANON NP-4835/4835i/4835S/4335 REV.2 JAN. 1991 PRINTED IN JAPAN

FIGURE A1 ASSEMBLY LOCATION DIAGRAM (NP-4835/4835i) (1/3)
主要部品配置図 (NP-4835/4835i) (1/3)

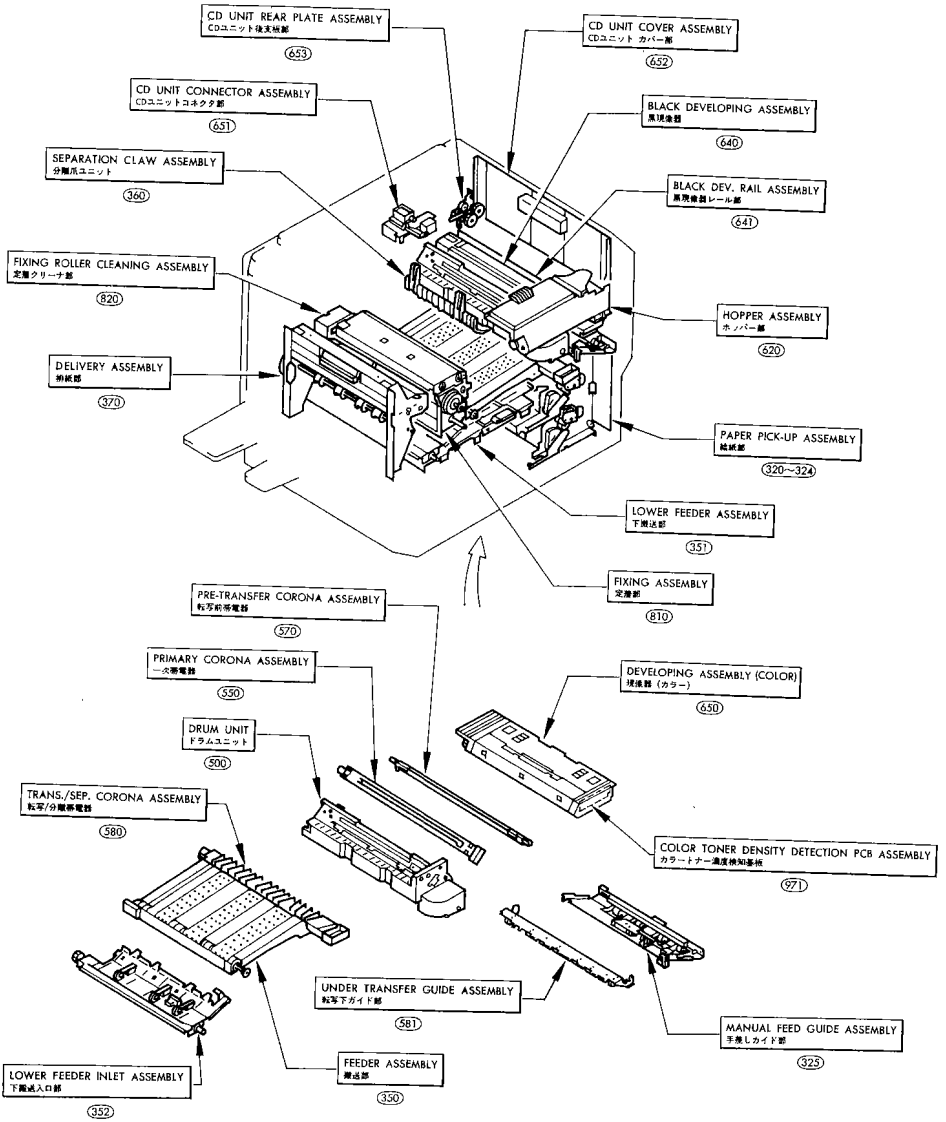

 COPYRIGHT © 1992 CANON INC. CANON NP-4835/4835S/4335/4835i REV.2 JAN. 1992 PRINTED IN JAPAN (IMPRIME AU JAPON)

FIGURE A1 ASSEMBLY LOCATION DIAGRAM (NP-4835/4835i) (2/3)
主要部品配置図 (NP-4835/4835i) (2/3)

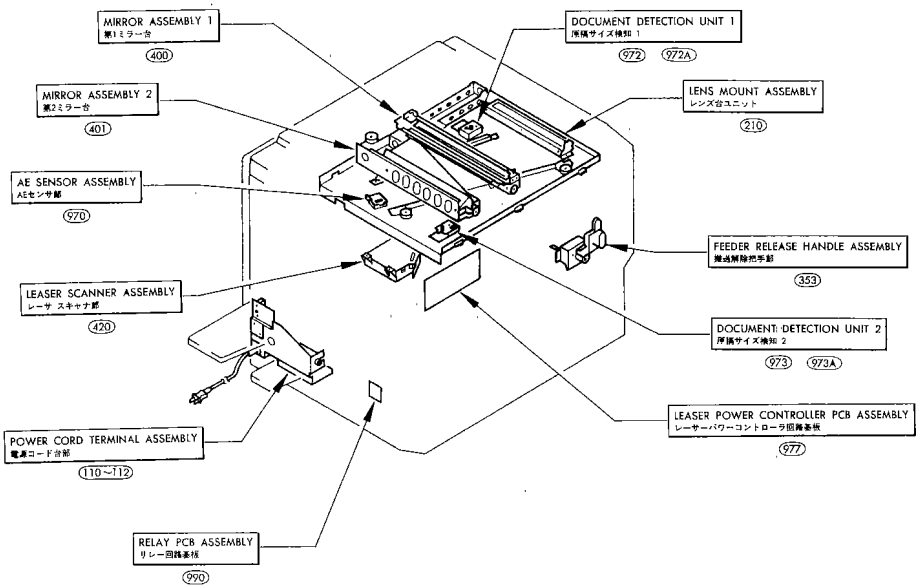

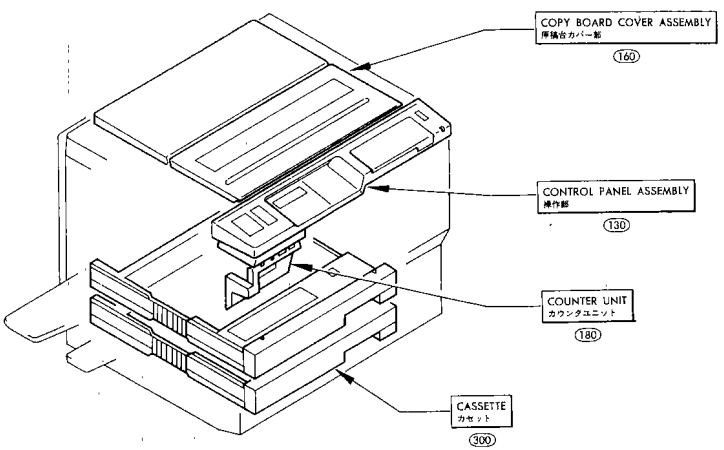

COPYRIGHT © 1992 CANON INC.

FIGURE A1 ASSEMBLY LOCATION DIAGRAM (NP-4835/4835i) (3/3)
主要部品配置図 (NP-4835/4835i) (3/3)

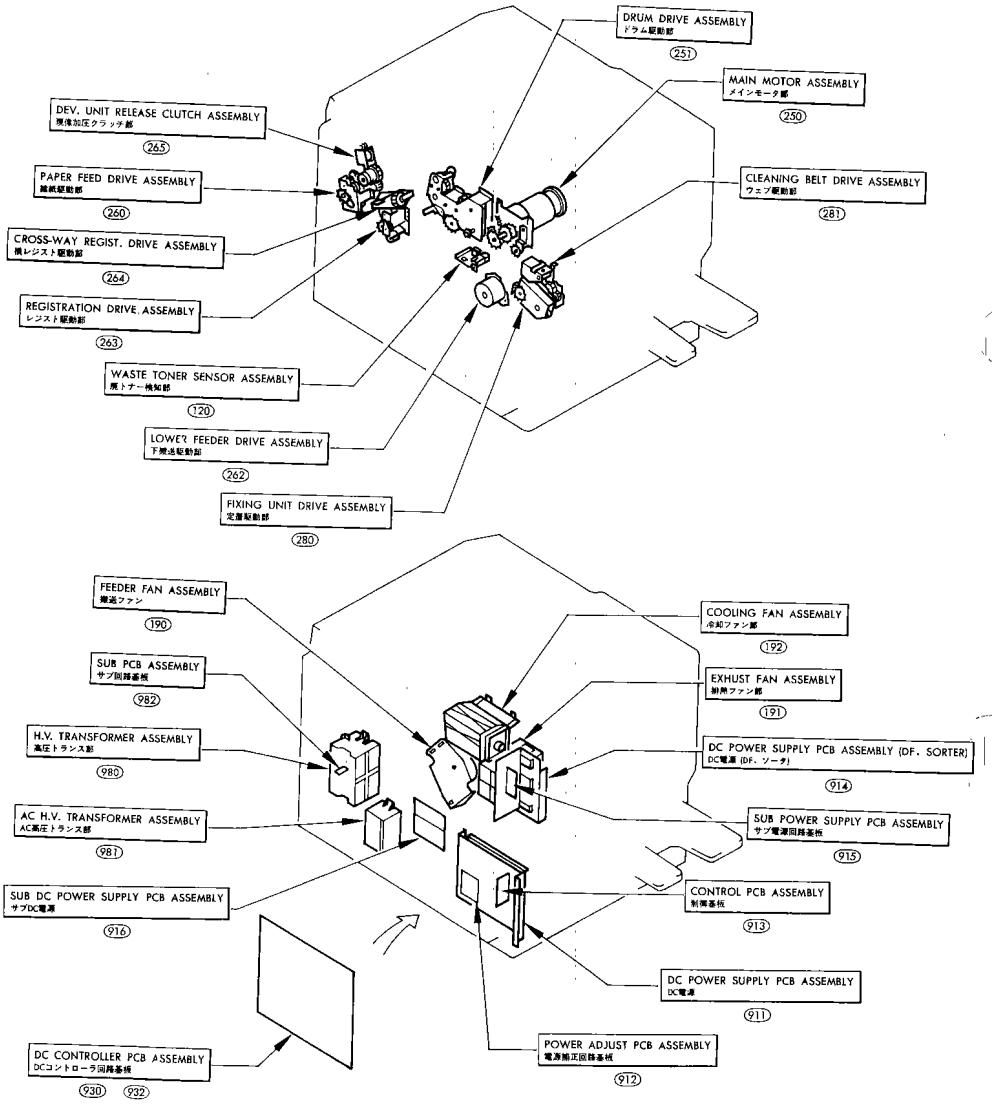

 COPYRIGHT © 1992 CANON INC. CANON NP-4835/4835S/4335/4835i REV.2 JAN. 1992 PRINTED IN JAPAN (IMPRIME AU JAPON)

FIGURE A2 ASSEMBLY LOCATION DIAGRAM (NP-4835S/4335) (1/3)
主要部品配置図 (NP-4335/4330) (1/3)

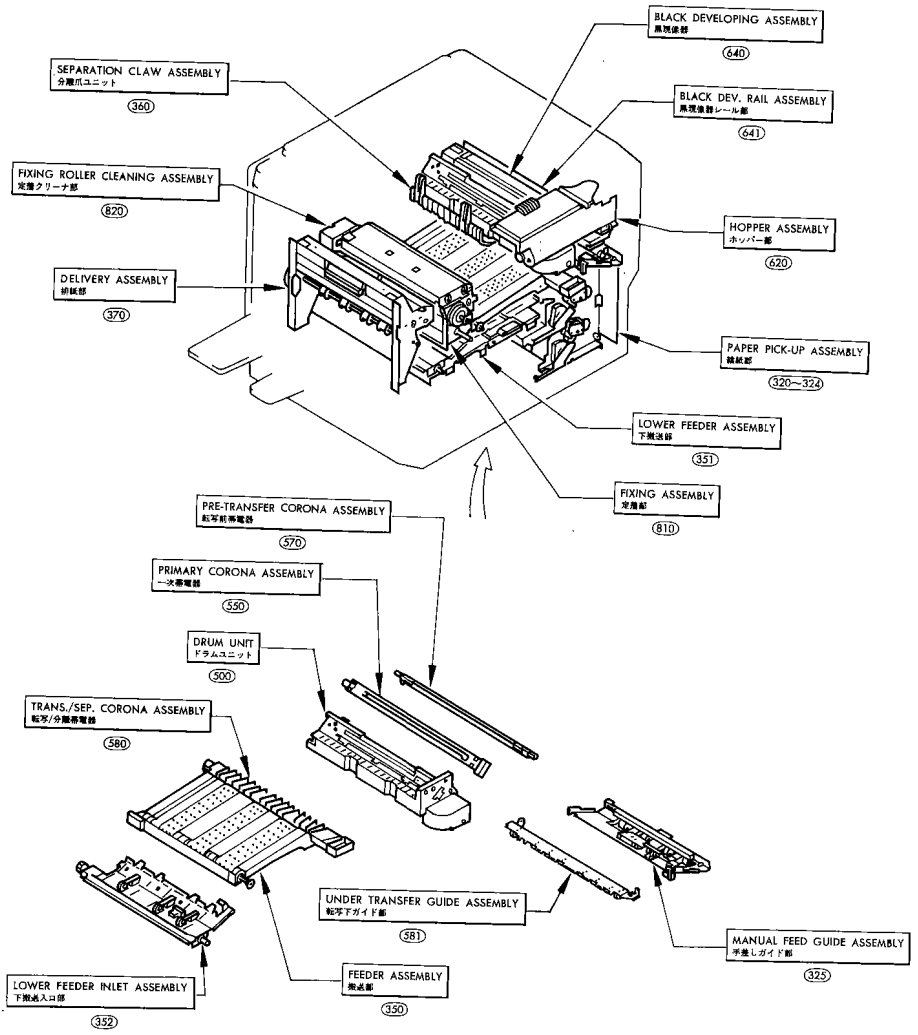

 COPYRIGHT © 1992 CANON INC. CANON NP-4835/4835S/4335/4835i REV.1 JAN. 1992 PRINTED IN JAPAN (IMPRIME AU JAPON)

FIGURE A2 ASSEMBLY LOCATION DIAGRAM (NP-4835S/4335) (2/3)
主要部品配置図 (NP-4335/4330) (2/3)

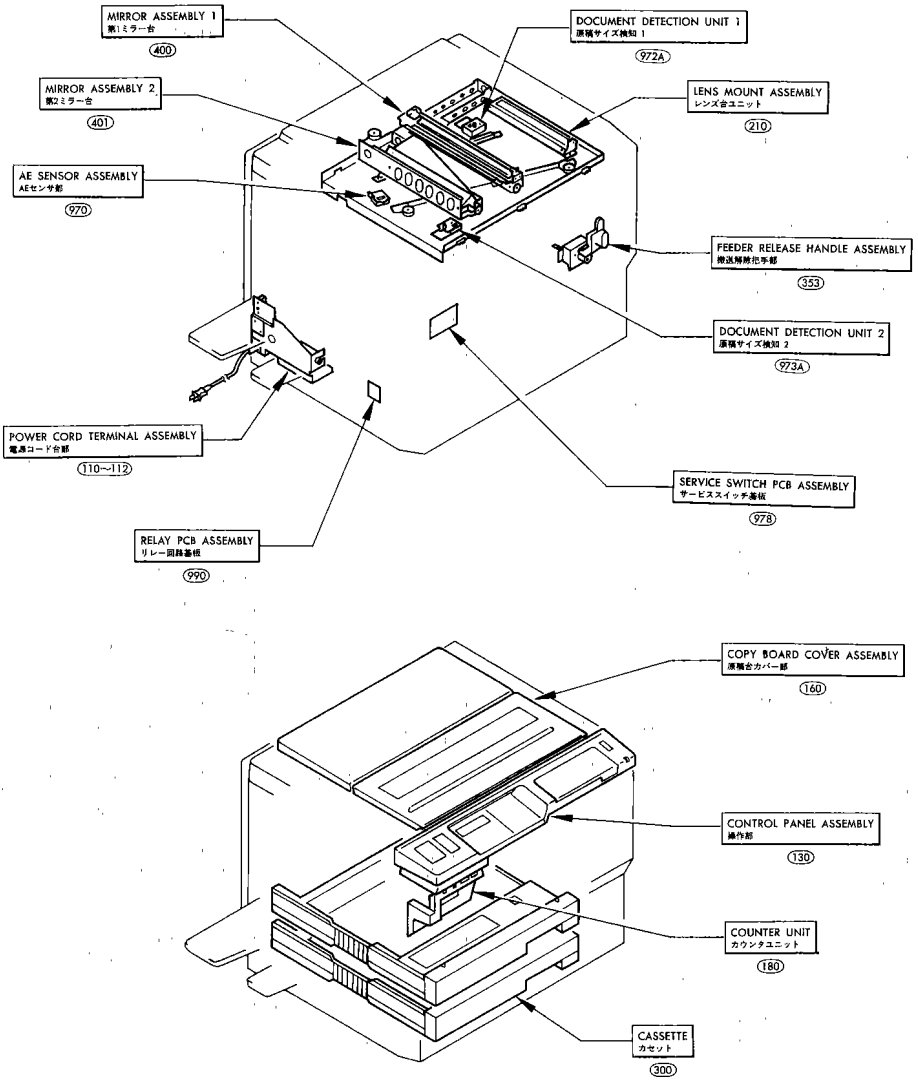

COPYRIGHT © 1992 CANON INC.

FIGURE A2 ASSEMBLY LOCATION DIAGRAM (NP-4835S/4335) (3/3)
主要部品配置図 (NP-4335/4330) (3/3)

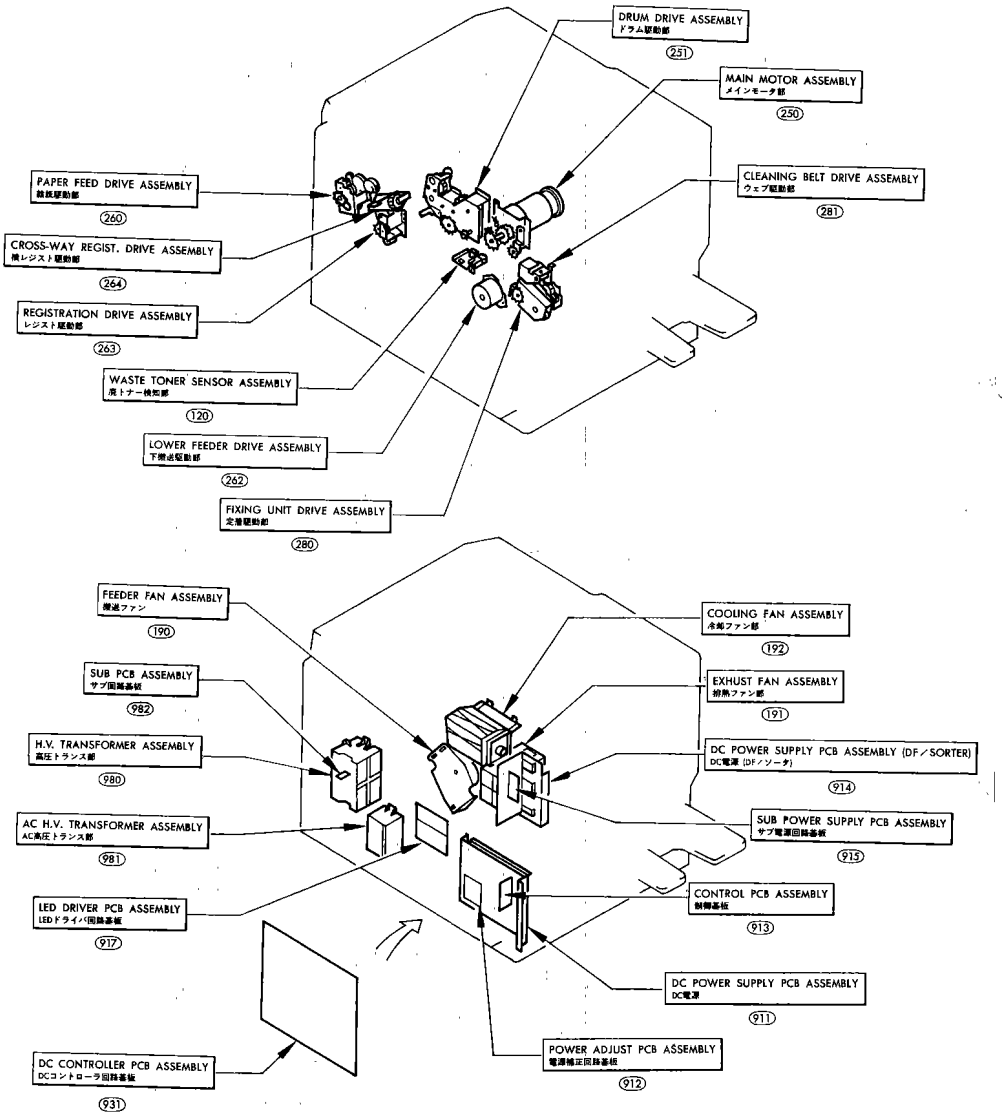

COPYRIGHT © 1992 CANON INC.
CANON NP-4835/4835S/4335/4835i REV.1 JAN. 1992 PRINTED IN JAPAN (IMPRIME AU JAPON)

FIGURE 100 EXTERNAL COVERS, PANELS, ETC
外装カバー部

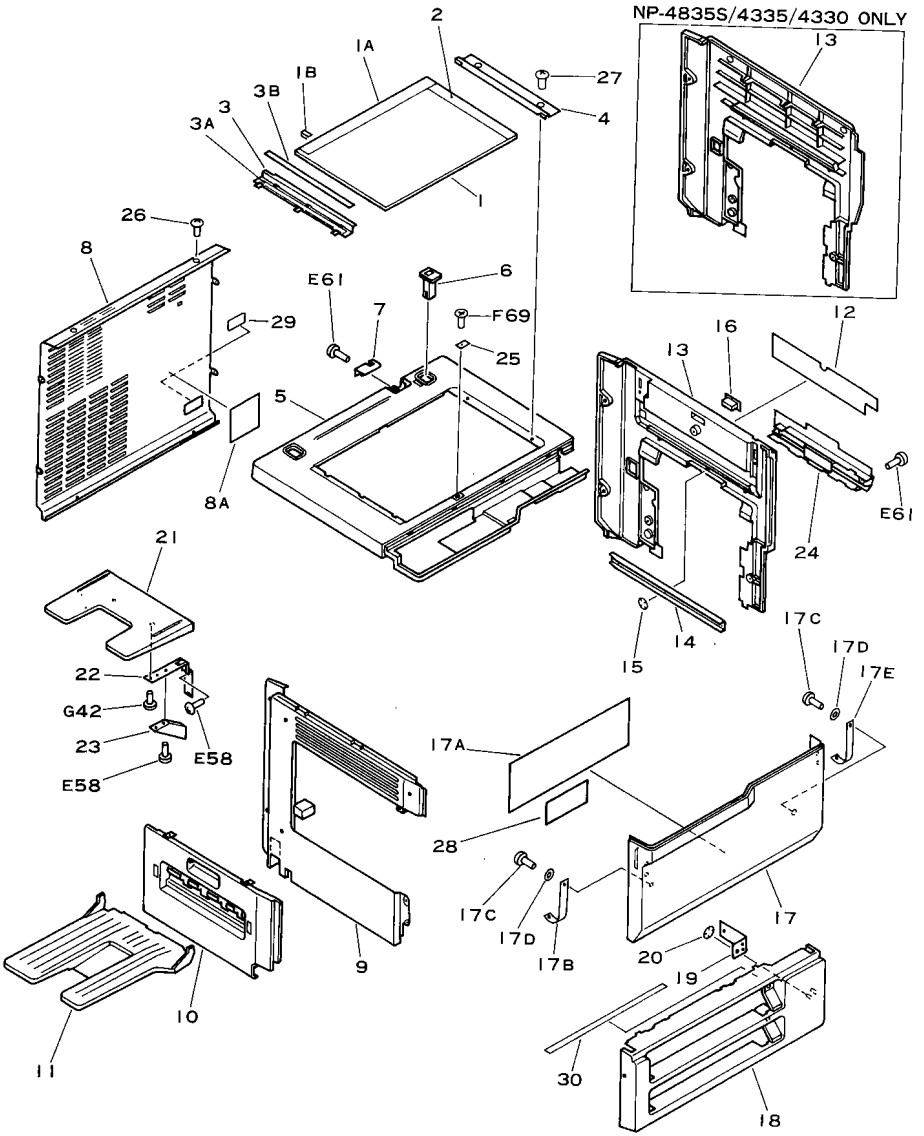

 COPYRIGHT © 1992 CANON INC. CANON NP-4835/4835S/4335/4835I REV.2 JAN. 1992 PRINTED IN JAPAN (IMPRIME AU JAPON)

FIGURE & KEY NO.	PART NUMBER	RANK	Q'TY	DESCRIPTION	SERIAL NUMBER/REMARKS
100 –	NPN		RF	EXTERNAL COVERS' PANELS' ETC ガイソウ カバープ	
1	FF9–1048–000		1	GLASS, COPYBOARD ゲンコウ ダイガラス	A
	FF9–1049–000		1	GLASS, COPYBOARD ゲンコウ ダイガラス	C
	FF9–1050–000		1	GLASS, COPYBOARD ゲンコウ ダイガラス	E, G, H, K
	FF9–1051–000		1	GLASS, COPYBOARD ゲンコウ ダイガラス	D, F
1A	FS4–8064–000		1	PLATE, INDEX, UPPER サイズ プレート (ヨコ)	A
	FS4–8073–000		1	PLATE, INDEX, UPPER サイズ プレート (ヨコ)	C
	FS4–8074–000		1	PLATE, INDEX, UPPER サイズ プレート (ヨコ)	E, G, H, K
	FS4–8075–000		1	PLATE, INDEX, UPPER サイズ プレート (ヨコ)	D, F
1B	FA9–1768–000		1	SPRING, LEAF アース バネ	
2	FS4–8060–000		1	PLATE, INDEX, LEFT サイズ プレート (タテ)	A
	FS4–8061–000		1	PLATE, INDEX, LEFT サイズ プレート (タテ)	C
	FS4–8062–000		1	PLATE, INDEX, LEFT サイズ プレート (タテ)	E, G, H, K
	FS4–8063–000		1	PLATE, INDEX, LEFT サイズ プレート (タテ)	D, F
3	FF9–1075–000		1	PLATE, GLASS RETAINER, LEFT ヒダリガラス オサエ	
	FF9–1076–020		1	PLATE, GLASS RETAINER, LEFT ヒダリガラス オサエ	DF ONLY
3A	FA5–3210–000		1	SHEET シート	
3B	FA5–3233–000		1	SHEET シート	
4	FA3–9829–000	N	1	RETAINER, COPYBOARD GLASS ミギ ガラス オサエ	
5	FA5–3251–040		1	COVER, UPPER ウエ カバー	
6	FA3–9304–000		2	BUSHING ブッシング	
7	FA5–3252–000		1	COVER, BLANKING メカクシ カバー	
8	FF9–1306–000		1	PANEL, REAR ウシロ カバー	
8A	FA9–2464–000		1	SHEET, INSULATING シート	
9	FA5–3254–000		1	COVER, LEFT ヒダリ カバー	
10	FA5–3255–020		1	COVER, DELIVERY ハイシ カバー	
11	FA9–2083–000		1	TRAY, COPY ハイシ トレイ	
12	FS4–8065–000		1	LABEL, TONER REPLENISHMENT トナー ホキュウ セツメイ ラベル	NP–4835/4835I ONLY
13	FA5–3253–000		1	COVER, RIGHT ミギ カバー	NP–4835
	FA6–1700–000		1	COVER, RIGHT ミギ カバー	NP–4835S/4335/4330
14	FA5–3191–000		1	PLATE, SUPPORT ホキヨウ バン	NP–4835/4835I ONLY
15	XD9–0037–000		3	RING, SE SE リング	NP–4835/4835I ONLY
16	XZ9–0245–000		1	CATCH, MAGNET マグ ネット キャッチ	NP–4835 ONLY
17	FG9–2469–050		1	PANEL, FRONT マエ カバー	NP–4835
	FG9–2828–000		1	PANEL, FRONT マエ カバー	NP–4335

COPYRIGHT © 1992 CANON INC.

FIGURE & KEY NO.	PART NUMBER	RANK	Q'TY	DESCRIPTION	SERIAL NUMBER/REMARKS
100 – 17	FG9-2829-000		1	PANEL, FRONT マエ カバー	NP-4835S
	FG9-2968-000		1	PANEL, FRONT マエ カバー	NP-4835I
	FG9-3142-000		1	PANEL, FRONT マエ カバー	NP-4330
17A	FS4-8051-000		1	LABEL, JAM ジャム ショリ ラベル	
17B	FA5-3164-000		1	TAPE, DOOR ササエ テープ	NP-4835
	FA6-1704-000		1	TAPE, DOOR ササエ テープ	NP-4835S/4335/4330
17C	XB4-7401-009		2	SCREW, TAPPING, PAN HEAD, M4X10 ナベ タッピン	
17D	XD1-2100-509		2	WASHER, PLAIN ヒラ ザガネ	
17E	FA5-3164-000		1	TAPE, DOOR ササエ テープ	NP-4835
18	FA5-3259-000		1	PANEL, FRONT LOWER マエ シタ カバー	
19	FA5-3261-000		1	PLATE, PANEL マエ シタ カバー カナグ	
20	XD9-0078-000		3	RING, SE SE リング	
21	FA5-2151-000		1	TABLE, DOCUMENT ゲンコウ オキダイ	
22	FA5-3188-000		2	STAY, TRAY 1 ゲンコウ オキダイ シバン	
23	FA5-3193-000		2	STAY, TRAY 2 ゲンコウ オキダイ シバン	
24	FA5-3256-030		1	COVER, MANUAL FEED テザシ カバー	
25	FA3-9315-000		1	PLATE, COVER アナ フサギ	
26	XA9-0192-000		4	SCREW, W/TOOTHED WASHER, M4X6 キクザツキ バインド ネジ	
27	XA9-0266-000		6	SCREW, W/TOOTHED WASHER, M4X8 キクザツキ バインド ネジ	
28	FS4-8848-000		1	LABLE, SERVICE サービス ラベル	NP-4835
	FS9-8610-000		1	LABEL, SERVICE サービス ラベル	NP-4835S/4335
29	FS4-8851-000		1	PLATE, RATING, 100V テイカク メイバン	NP-4835
	FS4-8853-000		1	PLATE, RATING, 220V テイカク メイバン	NP-4835
	FS4-8854-000		1	PLATE, RATING, 240V テイカク メイバン	NP-4835
	FS9-8605-000		1	PLATE, RATING, 100V テイカク メイバン	NP-4335/4330
	FS9-8607-000		1	PLATE, RATING, 220V テイカク メイバン	NP-4835S/4335
	FS9-8608-000		1	PLATE, RATING, 240V テイカク メイバン	NP-4335
	FS9-8611-000		1	PLATE, RATING, 100V テイカク メイバン	NP-4835I
	FS9-8613-000		1	PLATE, RATING, 220V テイカク メイバン	NP-4835I
	FS9-8614-000		1	PLATE, RATING, 240V テイカク メイバン	NP-4835I
	FY1-0609-000		1	PLATE, RATING, 115V テイカク メイバン	NP-4835
	FY1-0631-000		1	PLATE, RATING, 115V テイカク メイバン	NP-4835S
	FY1-0667-000		1	PLATE, RATING, 115V テイカク メイバン	NP-4835I
30	FA5-3263-000		1	SEAL シール	

 COPYRIGHT © 1992 CANON INC.

FIGURE 101 MACHINE FRONT PLATE
前側板

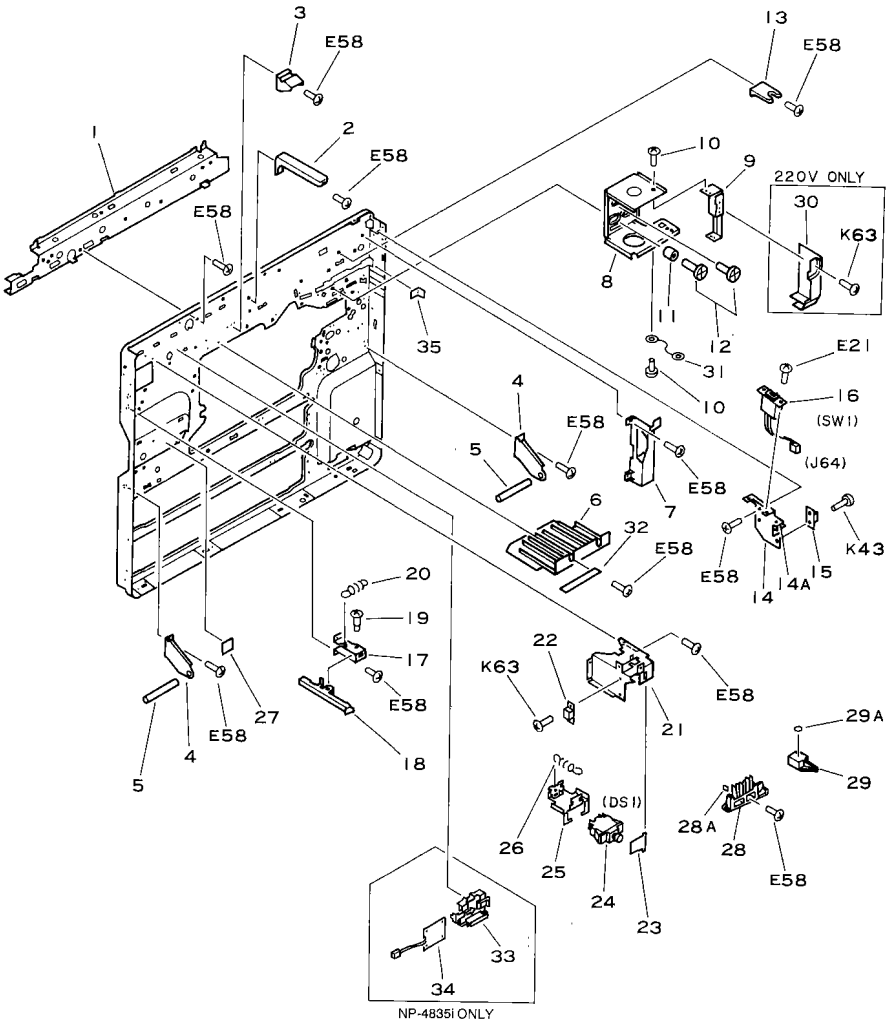

 COPYRIGHT © 1992 CANON INC. CANON NP-4835/4835S/4335/4835i REV.2 JAN. 1992 PRINTED IN JAPAN (IMPRIME AU JAPON)

FIGURE & KEY NO.	PART NUMBER	RANK	QTY	DESCRIPTION	SERIAL NUMBER/REMARKS
101 –	NPN		RF	MACHINE FRONT PLATE マエ ソク パン	
1	FA5–3107–020	N	1	CROSSMEMBER, FRONT マエ レール	
2	FA5–3110–000		1	MOUNT, CONTROL PANEL ソウサブ ダイ	
3	FA5–3133–000		1	MOUNT, LATCH, HOPPER ホッパ ラッチ トリツケ ダイ	
4	FA5–3125–000		2	HINGE, FRONT DOOR マエ ドア ヒンジ	
5	FA2–8590–000		2	PIN HINGE, FRONT PANEL ピン	
6	FA5–3189–000		1	COVER, LASER レーザ カバー	
7	FA5–3195–000		1	COVER, INNER ウチ カバー	
8	FA5–3127–020		1	HINGE 1, HOPPER ホッパ ヒンジ 1	
9	FA5–3128–000		1	HINGE 2, HOPPER ホッパ ヒンジ 2	
10	XA9–0379–000		2	SCREW, M4X3 ビス	
11	FS2–6014–000		1	COLLAR, HINGE ヒンジ カラー	
12	FS2–9001–000		3	SCREW, STEPPED, M4 ダンビス	
13	FA5–3129–030		1	PLATE, LATCH, HOPPER ホッパ トメ	
14	FF2–0423–000		1	MOUNT, SWITCH スイッチ ダイ	
14A	FA5–3240–000		1	SHEET, MYLAR マイラ シート	
15	XZ9–0252–000		1	CATCH, MAGNET マグ ネット キャッチ	
16	FH7–6112–000		1	MAIN SWITCH メイン スイッチ	
17	FA5–3006–000		1	PLATE, STOP ストッパ ダイ	
18	FA5–3007–000		1	LEVER, STOP ストッパ レバー	
19	FS1–9005–000		1	SCREW, STEPPED, M4 ダンビス	
20	FS3–2059–000		1	SPRING, TENSION ヒッパリバネ	
21	FA5–3001–020		1	MOUNT, DOOR SWITCH ドア スイッチ ダイ	
22	XZ9–0251–000		1	CATCH, MAGNET マグ ネット キャッチ	
23	FA3–9033–000		1	SPRING, LEAF イタ バネ	
24	WC2–0137–000		1	SWITCH, PUSHBUTTON プッシュ スイッチ	
25	FA5–3111–000		1	HOLDER, DOOR SWITCH ドア スイッチ ホルダー	
26	FS3–2067–000		1	SPRING, TENSION ヒッパリバネ	
27	FS4–8054–000		1	LABEL ラベル	
28	FF2–0208–020		1	CLEANER UNIT, CORONA WIRE ワイヤ クリーナ	
28A	FA3–8521–000		6	FELT, WIRE CLEANING ワイヤ クリーナ	
29	FF9–1077–000		1	HANDLE ガイド ツマミ	
29A	FS4–8053–000		1	LABEL ラベル	
30	FA5–3237–000		1	HINGE, HOPPER ホッパ ヒンジ	220V
31	FF2–2468–000		1	CORD, GROUNDING アース コード	

COPYRIGHT © 1992 CANON INC.

FIGURE & KEY NO.	PART NUMBER	RANK	Q'TY	DESCRIPTION	SERIAL NUMBER/REMARKS
101 – 32	FS4–8859–020		1	LABEL, INSTRUCTION チュウイ ラベル	NP–4835/4835I ONLY
33	FA5–3285–000		1	HOLDER, POWER SUPPLY PCB キバン ホルダ	NP–4835I ONLY
34	FH3–2222–000		1	POWER SUPPLY PCB ASSEMBLY デンゲン キバン	NP–4835I ONLY
35	FA9–2349–000		1	MYLAR SHEET マイラ	

 COPYRIGHT © 1992 CANON INC. CANON NP-4835/4835S/4335/4835I REV.1 JAN. 1992 PRINTED IN JAPAN (IMPRIME AU JAPON)

FIGURE 102 INTERNAL COMPONENTS 1
本体内部 1

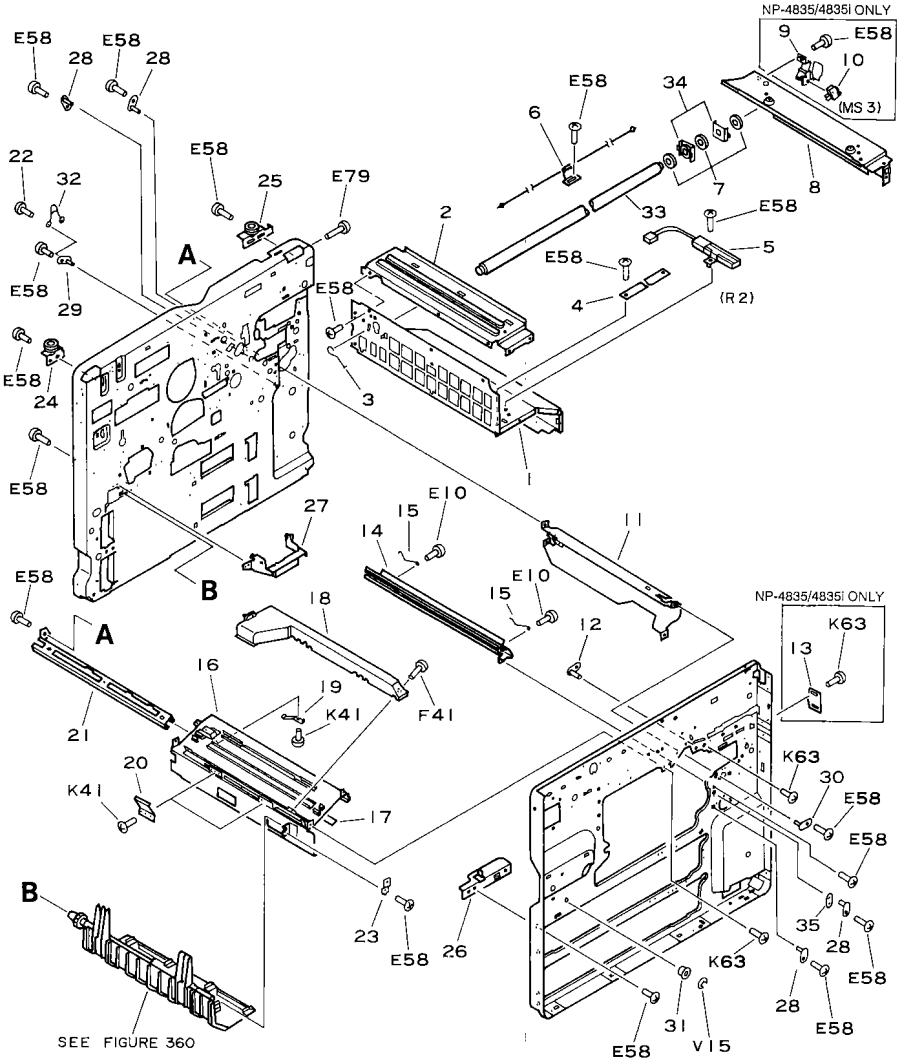

 COPYRIGHT © 1992 CANON INC. CANON NP-4835/4835S/4335/4835i REV.2 JAN. 1992 PRINTED IN JAPAN (IMPRIME AU JAPON)

FIGURE & KEY NO.	PART NUMBER	RANK	QTY	DESCRIPTION	SERIAL NUMBER/REMARKS
102 —	NPN		RF	INTERNAL COMPONENTS 1 ホンタイ ナイブ 1	
1	FA5-3105-000	N	1	CROSSMEMBER, LEFT ヒダ リ ステイ	
2	FA5-3104-000	N	1	CROSSMEMBER, LEFT, UPPER ヒダ リ ウエ ステイ	
3	FA5-3114-000		1	PIN, RAIL レール ドメ	
4	FA5-3142-000		1	TAPE ハイシ ササエ テープ	
5	VR5-4550-010		1	HEATER, 10W プ レート ヒータ	100V ONLY
6	FA5-3163-000		1	WIRE, SCANNER コウガ ク ワイヤ	
7	FA3-8493-000		3	RING, FELT オイルパ ッド	
8	FA5-3106-000	N	1	CROSSMEMBER, RIGHT ミギ ステイ	
9	FA5-2801-000		1	HOLDER, DOOR SWITCH ド ア スイッチ ホルダ ー	NP-4835/4835I ONLY
10	WC4-0138-000		1	MICROSWITCH マイクロ スイッチ	NP-4835/4835I ONLY
11	FF2-0198-000		1	PLATE, GUIDE ガ イド	
12	FF2-0204-000		2	PIN, POSITIONING イチ ギ メ ピ ン	
13	FF2-0206-000		1	MOUNT, CD UNIT COVER, FRONT CD ユニット カバ ー シバ ン (マエ)	NP-4835/4835I ONLY
14	FA5-2552-000		1	RAIL, PRE-TRANS. CORONA ASS'Y タイデ ンキ マエ レール	
15	FA3-9115-000		2	SPRING, CORONA ポ スト タイデ ンキ バ ネ	
16	FA5-3131-000	N	1	CROSSMEMBER, DRUM, UPPER ド ラム ウエ ステイ	NP-4835/4835I
	FA6-1697-000	N	1	CROSSMEMBER, DRUM, UPPER ド ラム ウエ ステイ	NP-4835S/4335/4330
17	FA3-9126-000		1	FILTER, PRE-COND. EXPOSURE マエロコウ フイルタ	
18	FA5-3134-020		1	DUCT, AIR クリーナ ダ クト	
19	FA3-8519-000		1	SPRING 1 タイデ ン オサエ バ ネ	
20	FA5-3132-000		2	SPRING, LEAF イタ バ ネ	
21	FH7-3155-000		1	PRE-CONDITIONING LAMP ASSEMBLY マエ ロコウ ランプ キバ ン	
22	XA9-0194-000		1	SCREW, W/TOOTHED WASHER, M3X6 キクザ ツキ バ インド ネジ	
23	FA5-3130-000		1	PLATE, STOPPER プ ンリ ツメ ジ ク ストッパ	
24	FF2-0210-000		1	PULLY, RIGHT プ ーリ (ミギ)	
25	FF2-0480-000		1	MOUNT, PULLY, LEFT プ ーリ (ヒダ リ)	
26	FA5-3177-000		1	MOUNT, FIXING ASSEMBLY, FRONT テイチャクキ ダ イ (マエ)	
27	FA5-3178-000		1	MOUNT, FIXING ASSEMBLY, REAR テイチャクキ ダ イ (ウシロ)	
28	FA1-9546-000		4	PIN イチギ メ ダ ボ	
29	FA2-6923-000		1	PIN イチギ メ ダ ボ	
30	FA4-1149-000		1	PLATE, PIN ゼ ツエン ピ ン	
31	FS1-1462-000		1	BUSHING ブ ッシング	
32	FF9-1083-000		1	VARISTOR バ リスタ	
33	FA5-3147-000	N	1	RAIL, SCANNER コウガ ク レール	

COPYRIGHT © 1992 CANON INC.

FIGURE & KEY NO.	PART NUMBER	RANK	QTY	DESCRIPTION	SERIAL NUMBER/REMARKS
102 – 34	FA5–3244–000		1	MOUNT, RING FELT, PL パッド ダイ	
35	FA9–2086–000		2	SPACER スペーサ	
36	FA4–4033–000		1	PULLEY プーリ	

 COPYRIGHT © 1992 CANON INC. CANON NP-4835/4835S/4335/4835I REV.1 JAN. 1992 PRINTED IN JAPAN (IMPRIME AU JAPON)

FIGURE 103 INTERNAL COMPONENTS 2 (NP-4835/4835i)
本体内部2 (NP-4835/4835i)

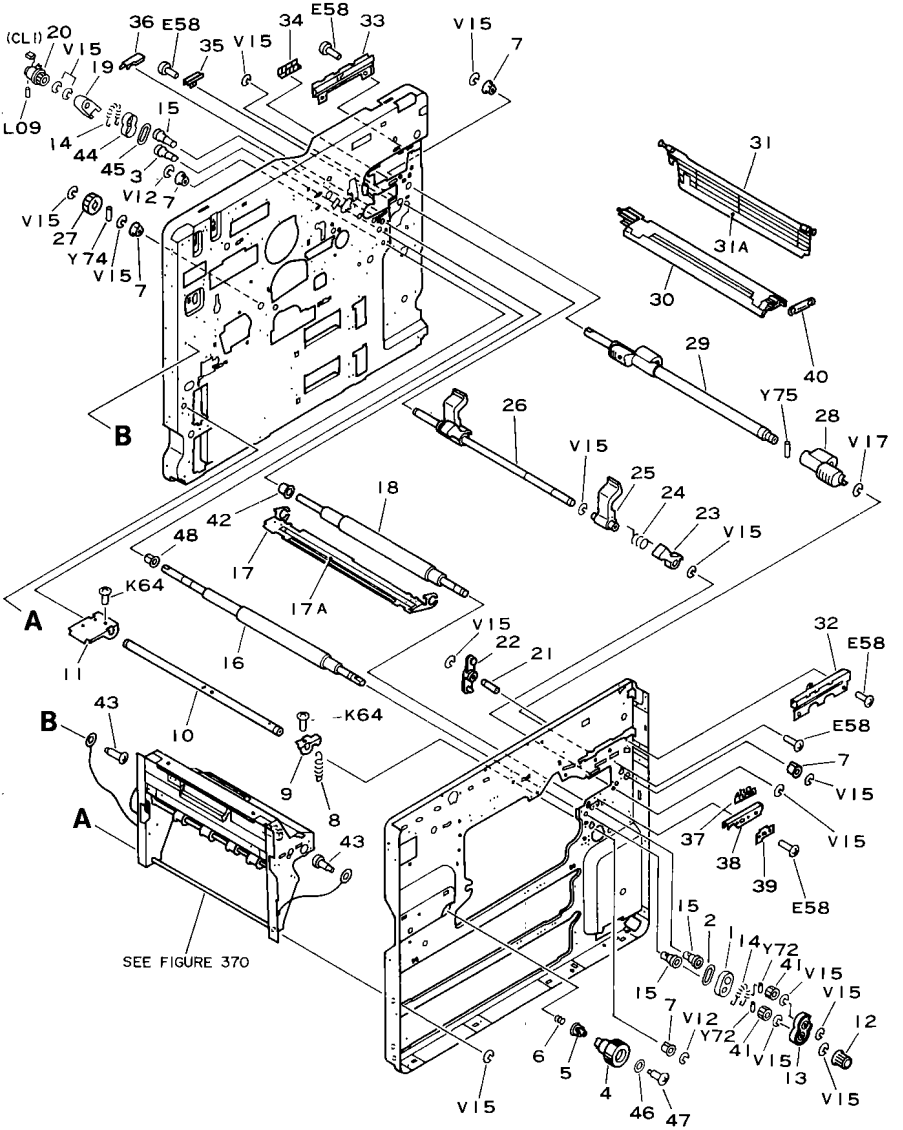

 COPYRIGHT © 1992 CANON INC. CANON NP-4835/4835S/4335/4835i REV.2 JAN. 1992 PRINTED IN JAPAN (IMPRIME AU JAPON)

FIGURE & KEY NO.	PART NUMBER	RANK	QTY	DESCRIPTION	SERIAL NUMBER/REMARKS
103 –	NPN		RF	INTERNAL COMPONENTS 2 ホンタイ ナイブ 2	NP-4835/4835I
1	FA5-3213-000		1	CASE, OIL, FRONT オイル ケース (マエ)	
2	FA5-3215-000		1	PAD, OIL オイル パッド	
3	FS2-1015-000		1	BUSHING ブ ッシュ	
4	FA5-2975-020		1	KNOB, FIXING ROLLER テイチャク ノブ	
5	FA5-2976-000		1	KNOB, ONE-WAY ツマミ ギア	
6	FS3-2036-000		1	SPRING, COMPRESSION アッシュク バネ	
7	FS1-1202-000		5	BUSHING ブ ッシング	
8	FS3-2030-000		1	SPRING, TENSION ヒッパリ バネ	
9	FA5-2648-000		1	ARM バネ アーム	
10	FA5-2647-000		1	SHAFT アーム ジク	
11	FA5-2646-000		1	PLATE, ARM アーム	
12	FA5-3122-000		1	KNOB, REGISTRATION ROLLER ツマミ	
13	FA5-3121-000		1	PLATE, REGISTRATION ROLLER レジケツ バン	
14	FS3-2018-000		2	SPRING, TENSION ヒッパリ バネ	
15	FS2-1001-000		3	BUSHING ジク ウケ	
16	FA5-3120-000		1	ROLLER, REGISTRATION, LOWER シタ レジスト ローラ	
17	FF2-0207-050		1	PLATE, PAPER GUIDE, UPPER テンシャ ガイド (ウエ)	
17A	FA5-3145-000		1	SHEET, INSULATION ゼツエン シート	
18	FA5-3119-000		1	ROLLER, REGISTRATION, UPPER ウエ レジスト ローラ	
19	FA5-3140-000		1	MOUNT, REGISTRATION ROLLER ヨコ レジスト ラック	
20	FH7-5252-000		1	ELECTROMAGNETIC CLUTCH デンジ クラッチ	
21	FA5-3138-000		1	ROD, ARM カイジョ アーム ジク	
22	FA5-2764-000		1	ARM, RELEASE カイジョ アーム	
23	FA5-3170-000		2	ARM, BLACK DEVEROPING ASSEMBLY クロ ゲンゾウキ アーム	
24	FA5-3176-000		2	SPRING, TORSION ネジリ バネ	
25	FA5-3171-000		2	ARM, CD UNIT CD ユニット アーム	
26	FA5-3169-000		1	SHAFT, ARM カアツ アーム ジク	
27	FS3-0074-000		1	GEAR, 25T 25T ギア	
28	FA5-3167-000		2	CAM, DEVELOPING ASSEMBLY ゲンゾウ カアツ カム	
29	FA5-3166-000		1	SHAFT, CAM ゲンゾウ カアツ ジク	
30	FA5-3172-000		1	PLATE, SHUTTER シャッタ	
31	FF2-0212-000		1	SHUTTER, CD UNIT CD ユニット シャッタ	
31A	FA5-3165-000		1	SHEET シート	
32	FA5-3173-030		1	GUIDE, CD UNIT, FRONT CD ユニット レール (マエ)	

COPYRIGHT © 1992 CANON INC.

FIGURE & KEY NO.	PART NUMBER	RANK	QTY	DESCRIPTION	SERIAL NUMBER/REMARKS
103 – 33	FA5–3174–000		1	GUIDE, CD UNIT, REAR CD ユニット レール (ウシロ)	
34	FA5–3207–000		1	GUIDE, LEAL SLIDE 5 レール スライド ガイド 5	
35	FA5–3206–000		1	GUIDE, LEAL SLIDE 4 レール スライド ガイド 4	
36	FA5–3205–000		1	GUIDE, LEAL SLIDE 3 レール スライド ガイド 3	
37	FA5–3204–000		1	GUIDE, LEAL SLIDE 2 レール スライド ガイド 2	
38	FA5–3203–000		1	GUIDE, LEAL SLIDE 1 レール スライド ガイド 1	
39	FA9–1913–000		1	PLATE, STOPPER ゲンソウ レール ストッパ	
40	FA5–2765–000		1	LEVER, SHUTTER シャッタ レバー	
41	FS2–0448–000		2	GEAR, 32T 32T ギア	
42	FS2–1002–000		1	BUSHING ジク ウケ	
43	FS1–9170–000		2	SCREW, STEPPED ダンビス	
44	FA5–3214–020		1	CASE, OIL, REAR オイル ケース (ウシロ)	
45	FA5–3216–000		1	PAD, OIL オイル パッド	
46	FA9–1986–000		1	WASHER ツマミ ワッシャ	
47	FS1–9102–000		1	SCREW, STEPPED, M3 ダンビス	
48	FS2–6022–000		1	BUSHING ブッシング	

 COPYRIGHT © 1992 CANON INC. CANON NP-4835/4835S/4335/4835i REV.2 JAN. 1992 PRINTED IN JAPAN (IMPRIME AU JAPON)

FIGURE 103A INTERNAL COMPONENTS 2 (NP-4835S/4335)
本体内部2 (NP-4335/4330)

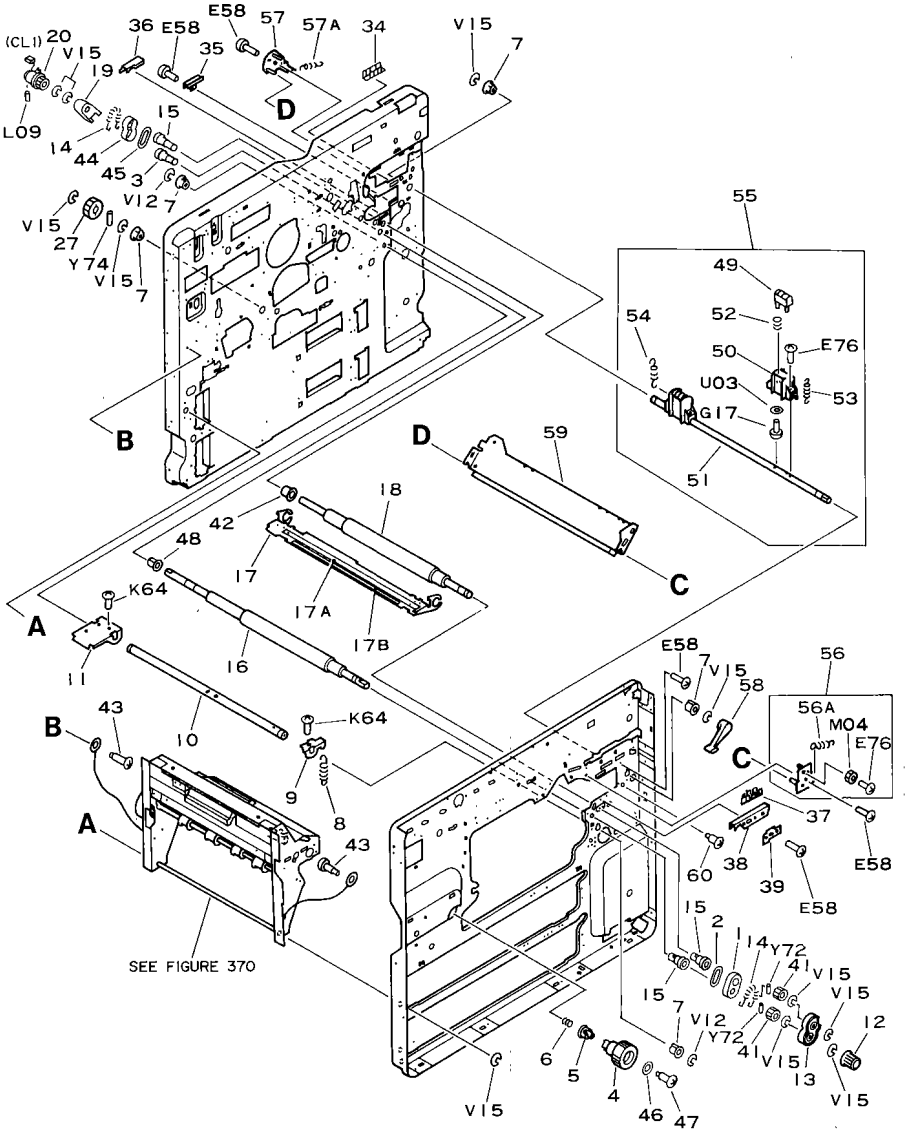

 COPYRIGHT © 1992 CANON INC. CANON NP-4835/4835S/4335/4835i REV.1 JAN. 1992 PRINTED IN JAPAN (IMPRIME AU JAPON)

FIGURE & KEY NO.	PART NUMBER	RANK	Q'TY	DESCRIPTION	SERIAL NUMBER/REMARKS
103A-	NPN		RF	INTERNAL COMPONENTS 2 ホンタイ ナイブ 2	NP-4835S/4335/4330
1	FA5-3213-000		1	CASE, OIL, FRONT オイル ケース (マエ)	
2	FA5-3215-000		1	PAD, OIL オイル パッド	
3	FS2-1015-000		1	BUSHING ブッシュ	
4	FA5-2975-000		1	KNOB, FIXING ROLLER テイチャク ノブ	
5	FA5-2976-000		1	KNOB, ONE-WAY ツマミ ギア	
6	FS3-2036-000		1	SPRING, COMPRESSION アッシュク バネ	
7	FS1-1202-000		5	BUSHING ブッシング	
8	FS3-2030-000		1	SPRING, TENSION ヒッパリ バネ	
9	FA5-2648-000		1	ARM バネ アーム	
10	FA5-2647-000		1	SHAFT アーム ジク	
11	FA5-2646-000		1	PLATE, ARM アーム	
12	FA5-3122-000		1	KNOB, REGISTRATION ROLLER ツマミ	
13	FA5-3121-000		1	PLATE, REGISTRATION ROLLER レンケツ バン	
14	FS3-2018-000		2	SPRING, TENSION ヒッパリ バネ	
15	FS2-1001-000		3	BUSHING ジク ウケ	
16	FA5-3120-000		1	ROLLER, REGISTRATION, LOWER シタ レジスト ローラ	
17	FF2-0207-000		1	PLATE, PAPER GUIDE, UPPER テンシャ ガイド (ウエ)	
17A	FA5-3145-000		1	SHEET, INSULATION ゼツエン シート	
*17B	FA5-3227-000		1	SHEET シート	* REPLACED BY FF2-0207-000
18	FA5-3119-000		1	ROLLER, REGISTRATION, UPPER ウエ レジスト ローラ	
19	FA5-3140-000		1	MOUNT, REGISTRATION ROLLER ヨコ レジスト ラック	
20	FH7-5252-000		1	ELECTROMAGNETIC CLUTCH デンジ クラッチ	
27	FS3-0074-000		1	GEAR, 25T 25T ギア	
34	FA5-3207-000		1	GUIDE, LEAL SLIDE 5 レール スライド ガイド 5	
35	FA5-3206-000		1	GUIDE, LEAL SLIDE 4 レール スライド ガイド 4	
36	FA5-3205-000		1	GUIDE, LEAL SLIDE 3 レール スライド ガイド 3	
37	FA5-3204-000		1	GUIDE, LEAL SLIDE 2 レール スライド ガイド 2	
38	FA5-3203-000		1	GUIDE, LEAL SLIDE 1 レール スライド ガイド 1	
39	FA9-1913-000		1	PLATE, STOPPER ゲンソウ レール ストッパ	
41	FS2-0448-000		2	GEAR, 32T 32T ギア	
42	FS2-1002-000		1	BUSHING ジク ウケ	
43	FS1-9170-000		2	SCREW, STEPPED ダンピス	
44	FA5-3214-000		1	CASE, OIL, REAR オイル ケース (ウシロ)	
45	FA5-3216-000		1	PAD, OIL オイル パッド	

COPYRIGHT © 1992 CANON INC.

FIGURE & KEY NO.	PART NUMBER	RANK	Q'TY	DESCRIPTION	SERIAL NUMBER/REMARKS
103A- 46	FA9-1986-000		1	WASHER ツマミ ワッシャ	
47	FS1-9102-000		1	SCREW, STEPPED, M3 ダンピス	
48	FS2-6022-000		1	BUSHING ブッシング	
49	FA6-1706-000		2	CAM カアツ カム	
50	FA6-1707-000		2	HOLDER, CAM カム ホルダー	
51	FA6-1708-000		1	SHAFT, CAM カアツ ジク	
52	FS3-2074-000		4	SPRING, COMPRESSION ゲンゾウ カアツ バネ	
53	FS3-2075-000		1	SPRING, TENSION ゲンゾウモドシバネ (マエ)	
54	FS3-2076-000		1	SPRING, TENSION ゲンゾウモドシバネ (ウシロ)	
55	FG2-0366-000		1	BLACK DEVELOPING CAM ASSEMBLY クロ ゲン カアツ ユニット	
56	FG9-2764-000		1	HOLDER, BLANK EXP. LAMP, FRONT ブランク マエ シバン	
56A	FS3-2073-000		1	SPRING, TENSION ヒッパリバネ	
57	FG9-2765-000		1	HOLDER, BLANK EXP. LAMP, REAR ブランク ウシロ シバン	
57A	FS3-2073-000		1	SPRING, TENSION ヒッパリバネ	
58	FA6-1694-000		1	LEVER カアツ レバー	
59	FH7-3196-000		1	LED ARRAY LED アレイ	
60	FS1-9255-000		1	STTEPED SCREW M4X26 ダンピス	

 COPYRIGHT © 1992 CANON INC.

CANON NP-4835/4835S/4335/4835I REV.1 JAN. 1992 PRINTED IN JAPAN (IMPRIME AU JAPON)

FIGURE 104 INTERNAL COMPONENTS 3
本体内部 3

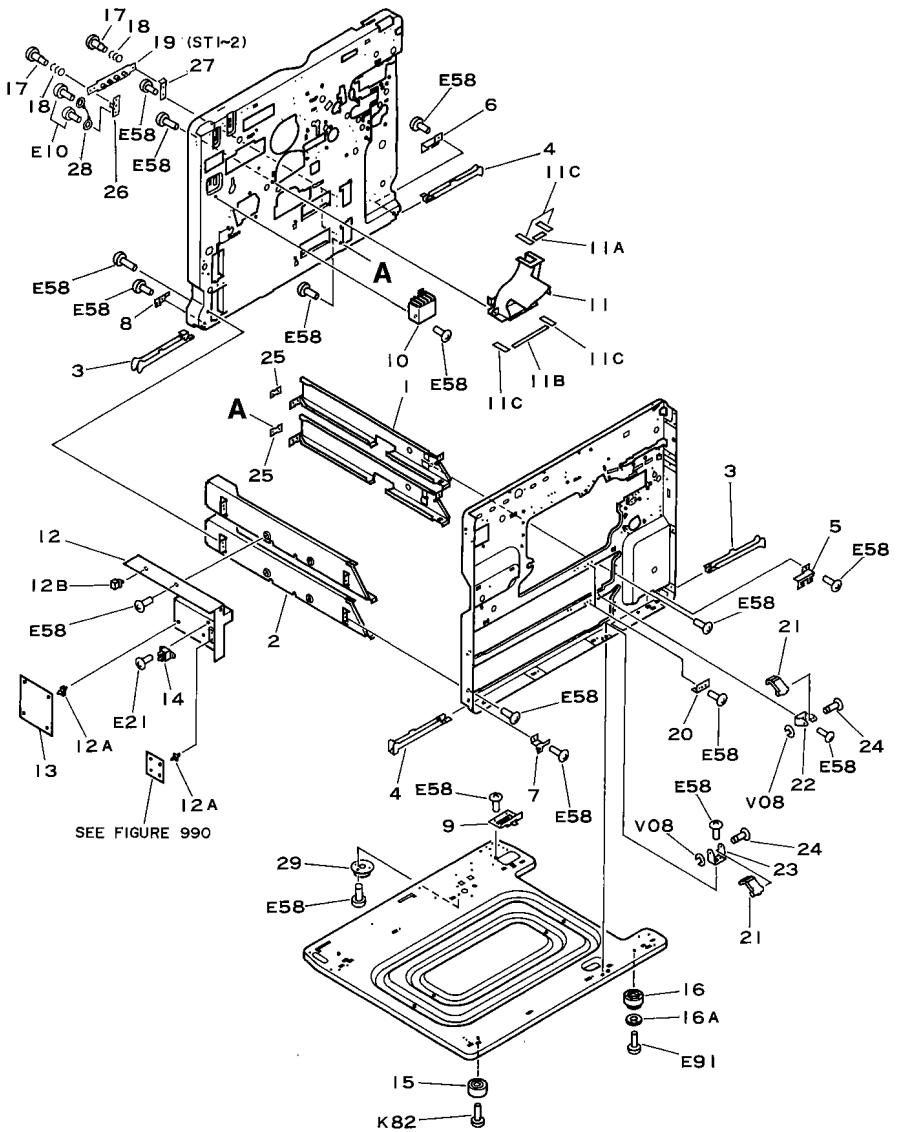

 COPYRIGHT © 1992 CANON INC. CANON NP-4835/4835S/4335/4835i REV.0 SEPT 1988 PRINTED IN JAPAN (IMPRIME AU JAPON)

FIGURE & KEY NO.	PART NUMBER	RANK	Q'TY	DESCRIPTION	SERIAL NUMBER/REMARKS
104 -	NPN		RF	INTERNAL COMPONENTS 3 ホンタイ ナイブ 3	
1	FA5-3179-020		2	GUIDE, CASSETTE, RIGHT カセット ステイ (ミギ)	
2	FA5-3180-020		2	GUIDE, CASSETTE, LEFT カセット ステイ (ヒダリ)	
3	FA5-3148-020		2	HANDLE A トッテ A	
4	FA5-3149-020		2	HANDLE B トッテ B	
5	FA5-3150-020		1	PLATE, STOPPER, HANDLE A トッテ オサエ A	
6	FA5-3151-020		1	PLATE, STOPPER, HANDLE B トッテ オサエ B	
7	FA5-3152-000		1	PLATE, STOPPER, HANDLE C トッテ オサエ C	
8	FA5-3153-000		1	PLATE, STOPPER, HANDLE D トッテ オサエ D	
9	FA5-3161-000		1	PLATE, BLANKING, PAPER DECK ペーパ デッキ メカクシ バン	
10	FA5-3262-000		1	COVER, CONNECTOR コネクタ カバー	
11	FF2-0213-000		1	DUCT, AIR レンケツ ダクト	
11A	FA5-3135-000		1	SEAL 1 シール 1	
11B	FA5-3136-000		1	SEAL 2 シール 2	
11C	FA5-3137-000		4	SEAL 3 シール 3	
12	FF9-1010-000		1	MUNTING PLATE, AVR AVR キダイ	
12A	VT2-0001-004		8	SUPPORT, PCB ロッキング サポート	
12B	WT2-0078-000		4	CLIP CABLE コード オサエ	
13	FH3-7101-000		1	LAMP REGULATOR PCB ASSEMBLY ランプ レギュレータ	100/115V
	FH3-7102-000		1	LAMP REGULATOR PCB ASSEMBLY ランプ レギュレータ	220/240V
14	WB4-0032-000		1	SSR, SF16DAZ-H1-5 SSR	
15	FA3-1589-000		2	FOOT, RUBBER ジュシ アシ	
16	FF9-0983-000		2	FOOT, RUBBER ゴム アシ	
16A	FA9-1790-000		2	RABBER ラバー	
17	FS2-9002-000		4	SCREW, STEPPED, M4 ダンピス	
18	FS3-2044-000		4	SPRING, COMMPRESION アツシュク バネ	
19	FH7-6113-000		2	PUSH SWITCH ASSEMBLY カセット サイズ ケンチ スイッチ	
20	FA5-3184-000		2	PLATE, CASSETTE POSITIONING カセット イチ ギメ バン	
21	FA5-3181-000		2	ARM, GUIDE RELEASE ガイド カイジョ アーム	
22	FA5-3182-000		1	MOUNT, ARM, UPPER アーム ダイ (ウエ)	
23	FA5-3183-000		1	MOUNT, ARM, LOWER アーム ダイ (シタ)	
24	FA3-8719-000		2	ROD サイド キセイ ジク	
25	FA5-3190-000		2	SPACER スペーサ	
26	FA9-1978-000		2	MOUNT, PAPER SIZE SENSING, 2 サイズ ケンチ キダイ (2)	
27	FA9-1979-000		2	MOUNT, PAPER SIZE SENSING, 1 サイズ ケンチ キダイ (1)	

COPYRIGHT © 1992 CANON INC.

FIGURE & KEY NO.	PART NUMBER	RANK	Q'TY	DESCRIPTION	SERIAL NUMBER/REMARKS
104 – 28	FF9–1091–020		2	WIRE, GROUNDING アース コード	
29	FA5–3236–000		1	GUIDE, PIN ピン ガイド	

 COPYRIGHT © 1992 CANON INC. CANON NP-4835/4835S/4335/4835i REV.1 JAN. 1992 PRINTED IN JAPAN (IMPRIME AU JAPON)

FIGURE 105 MACHINE REAR PLATE
後側板

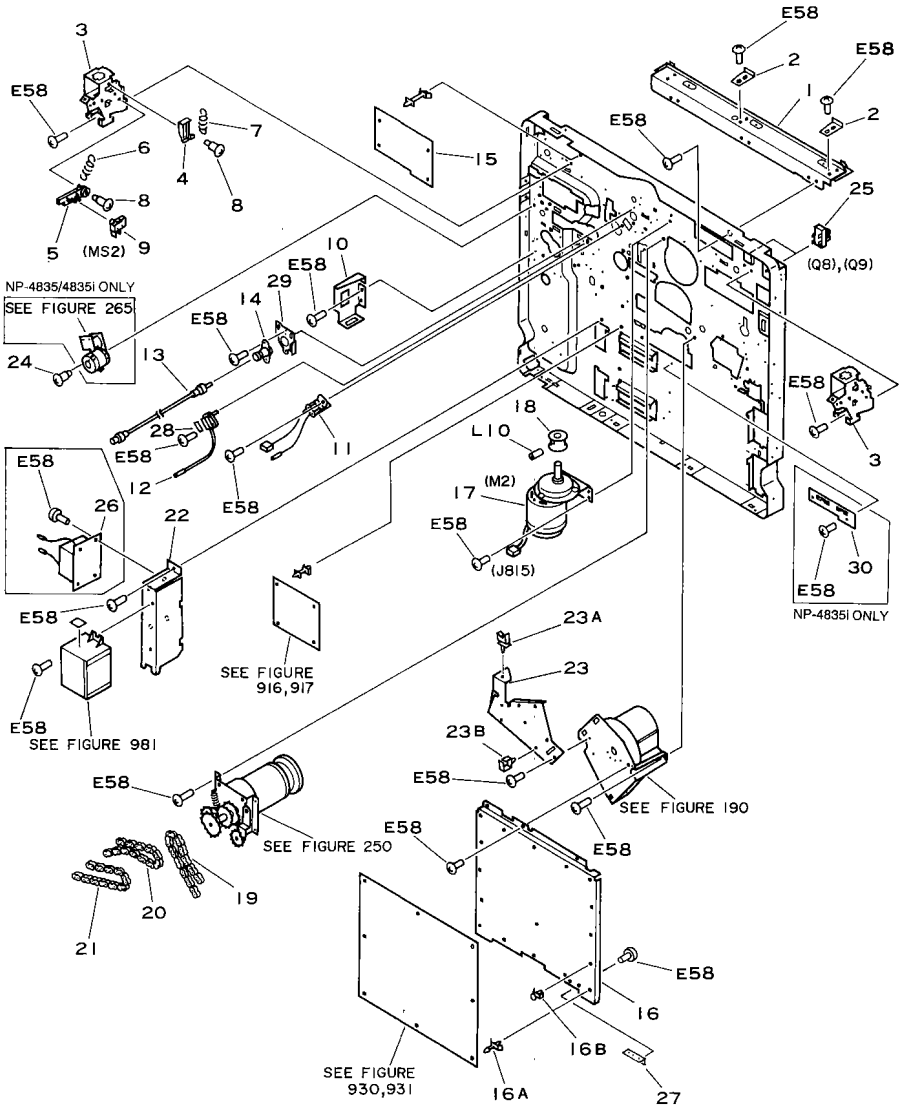

 COPYRIGHT © 1992 CANON INC. CANON NP-4835/4835S/4335/4835i REV.2 JAN. 1992 PRINTED IN JAPAN (IMPRIME AU JAPON)

FIGURE & KEY NO.	PART NUMBER	RANK	QTY	DESCRIPTION	SERIAL NUMBER/REMARKS
105 –	NPN		RF	MACHINE REAR PLATE ウシロ ソクバン	
1	FA5-3108-020		1	CROSSMEMBER, UPPER, REAR ガラス オサエ (ウシロ)	
2	FA5-3187-020		2	PLATE, GLASS POSITONING, REAR ウシロ ガラス ドメ	
3	FA5-3109-020		2	MOUNT, DF DF ダイ	
4	FA3-9108-030		1	PLATE, SENSOR アツバン ケンチ バン	
5	FA3-9109-000		1	MOUNT, MICROSWITCH ホルダ	
6	FS1-2709-000		1	SPRING, TENSION ヒツバリバネ	
7	FS2-2351-000		1	SPRING, TENTION ヒツバリバネ	
8	FS1-9004-000		3	SCREW, STEPPED, M4 ダンビス	
9	WC4-0138-000		1	MICROSWITCH マイクロ スイッチ	
10	FA5-3162-000		1	MOUNT ADC マウント	
11	FH2-9052-000		1	CABLE UNIT, HV, PRIMARY/GRID コウアツ コネクタ	
12	FH2-9053-000		1	CABLE UNIT, HV, PRE-TRANSFER コウアツ コネクタ	
13	FH2-5564-000		1	CABLE, OPTICAL FIBER ヒカリ ファイバ	NP-4835/4835I ONLY
14	FG1-8085-040	N	1	BD UNIT BD ユニット	NP-4835/4835I ONLY
15	FH6-3109-020		1	MOTOR CONTROLLER PCB ASSEMBLY モータ コントローラ	
16	FF9-1007-000		1	PLATE, PCB MOUNTING DC コントローラ PCB キダイ	
16A	VT2-0001-003		8	SUPPORT, PCB ロツキング サポート	
16B	VT2-0002-003		8	SPACER, SUPPORT サポート スペーサ	
17	FH7-1578-000		1	MOTOR, DC20V モータ	
18	FA5-3113-000		1	PULLEY プーリ	
19	XF1-1107-001		1	CHAIN, ROLLER ローラ チエーン	
20	XF1-1108-401		1	CHAIN, ROLLER ローラ チエーン	
21	XF9-0243-000		1	CHAIN, ROLLER ローラ チエーン	
22	FA5-3159-000		1	MOUNT, HVT HVT トリツケ バン	
23	FF9-1090-020		1	BRIGE UNIT ブリッジ ユニット	
23A	WT2-0262-000		3	CLIP CABLE ロツキング ワイヤ サドル	
23B	WT2-0238-000		4	CLIP CABLE ロツキング ワイヤ サドル	
24	FS1-9004-000		2	SCREW, STEPPED, M4 ダンビス	
25	FH7-7062-000		2	PHOTO, INTERRUPTER フオト インタラプタ	
26	FH3-0517-000		1	TRANSFORMER, POWER, 100V デンゲン トランス	NP-4835 ONLY
	FH3-0518-000		1	TRANSFORMER, POWER, 115V デンゲン トランス	NP-4835 ONLY
	FH3-0519-000		1	TRANSFORMER, POWER, 220V デンゲン トランス	NP-4835 ONLY
	FH3-0520-000		1	TRANSFORMER, POWER, 240V デンゲン トランス	NP-4835 ONLY
27	FA5-3224-000		1	PLATE プレート	

COPYRIGHT © 1992 CANON INC.

FIGURE & KEY NO.	PART NUMBER	RANK	Q'TY	DESCRIPTION	SERIAL NUMBER/REMARKS
105 – 28	FS3–8377–000		1	LABEL, "WARNING, HIGH VOLTAGE" コウアツ チュウイ ラベル	
29	FA5–3241–000		1	MOUNT, BD UNIT BD ユニット トリツケ イタ	
30	FA5–3024–000		1	PLATE MOUNTING シタハンソウ コテイバン	NP–4835I ONLY

 COPYRIGHT © 1992 CANON INC. CANON NP-4835/4835S/4335/4835I REV.2 JAN. 1992 PRINTED IN JAPAN (IMPRIME AU JAPON)

FIGURE 110 POWER CORD TERMINAL ASS'Y (100V)
電源コード台部 (100V)

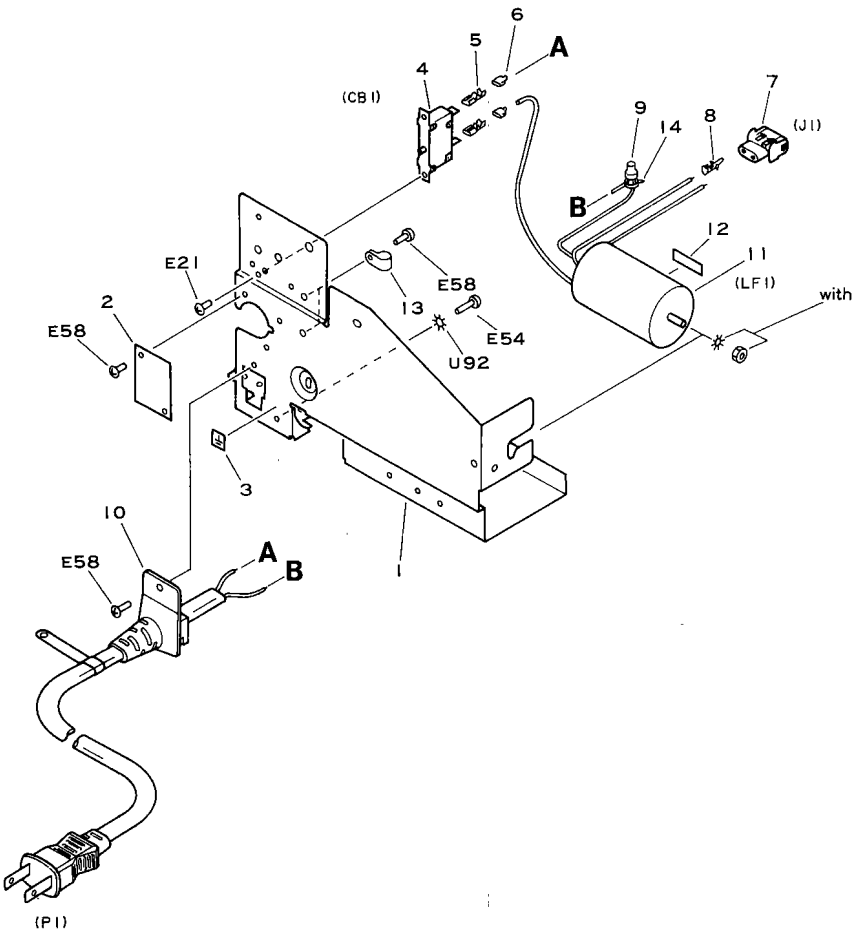

 COPYRIGHT © 1992 CANON INC. CANON NP-4835/4835S/4335/4835i REV.1 JUNE 1989 PRINTED IN JAPAN (IMPRIME AU JAPON)

FIGURE & KEY NO.	PART NUMBER	RANK	Q'TY	DESCRIPTION	SERIAL NUMBER/REMARKS
110 -	NPN		RF	POWER CORD TERMINAL ASS'Y デンゲン コード ダイブ	100V
1	FA5-2999-000		1	MOUNT, CORD コード ダイ	
2	FA5-3196-000		1	PLATE メカクシ バン	
3	FA2-5438-000		1	LABEL, GROUNDING アース メイハン	
4	WD3-0104-000		1	CIRCUIT BREAKER, 125VAC 15A サーキット ブレーカ	
5	WT1-0143-000		2	SOCKET, FASTON 205, 14-18AWG ファストン	
6	WT1-0171-000		2	SLEEVE, FASTON 205 ファストン スリーブ	
7	WS4-0060-000		1	CONNECTOR, 2P, FEMALE コネクタ (メス)	
8	WS4-0073-000		2	SOCKET, CONTACT, 14-20AWG ソケット コンタクト	
9	X62-9153-000		1	SPLICE, CLOSED END ヘイタン タンシ	
10	FH9-0349-000		1	CORD, POWER, 125V 15A デンゲン コード	
11	FH7-9217-000		1	FILTER, NOISE ノイズ フィルタ	
12	FA9-0029-000		1	LABEL シュウハスウ ラベル	
13	X62-6809-000		2	CLAMP, CABLE, 3N ソクセン オサエ	
14	WT2-0030-000		1	TIE, CABLE ソクセン バンド	

COPYRIGHT © 1992 CANON INC.

FIGURE 111 POWER CORD TERMINAL ASS'Y (115V)
電源コード台部 (115V)

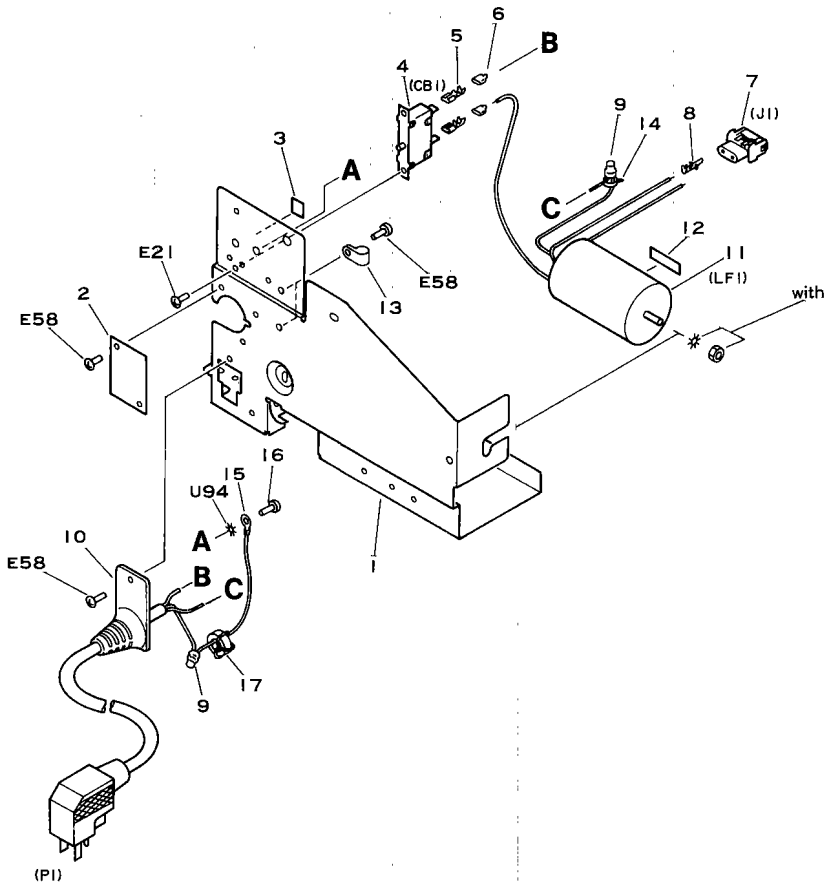

 COPYRIGHT © 1992 CANON INC. CANON NP-4835/4835S/4335/4835i REV.0 SEPT 1988 PRINTED IN JAPAN (IMPRIME AU JAPON)

FIGURE & KEY NO.	PART NUMBER	RANK	QTY	DESCRIPTION	SERIAL NUMBER/REMARKS
111 –	NPN		RF	POWER CORD TERMINAL ASSEMBLY デンゲン コード ダイブ	115V
1	FA5–2999–000		1	MOUNT, CORD コード ダイ	
2	FA5–3196–000		1	PLATE メカクシ バン	
3	FA2–5438–000		1	LABEL, GROUNDING アース メイバン	
4	WD3–0104–000		1	CIRCUIT BREAKER, 125VAC 15A サーキット ブレーカ	
5	WT1–0143–000		2	SOCKET, FASTON 205, 14–18AWG ファストン	
6	WT1–0171–000		2	SLEEVE, FASTON 205 ファストン スリーブ	
7	WS4–0060–000		1	CONNECTOR, 2P, FEMALE コネクタ (メス)	
8	WS4–0073–000		2	SOCKET, CONTACT, 14–20AWG ソケット コンタクト	
9	X62–9153–000		2	SPLICE, CLOSED END ヘイタン タンシ	
10	FH2–5088–000		1	CORD, POWER, 300V 18A デンゲン コード	
11	FH7–9217–000		1	FILTER, NOISE ノイズ フイルタ	
12	FA9–0023–000		1	LABEL シュウハスウ ラベル	
13	X62–6809–000		2	CLAMP, CABLE, 3N ソクセン オサエ	
14	WT2–0030–000		1	TIE, CABLE ソクセン バンド	
15	X66–6670–000		1	TERMINAL, RING, 6.4MM マルガタ タンシ	
16	XB1–2600–609		1	SCREW, MACH., TRUSS HEAD, M6X6 バインド ネジ	
17	WE8–0019–000		1	INDUCTOR, SNG 19A–080 インダクタ	

COPYRIGHT © 1992 CANON INC.

FIGURE 112 POWER CORD TERMINAL ASS'Y (220/240V)
電源コード台部 (220/240V)

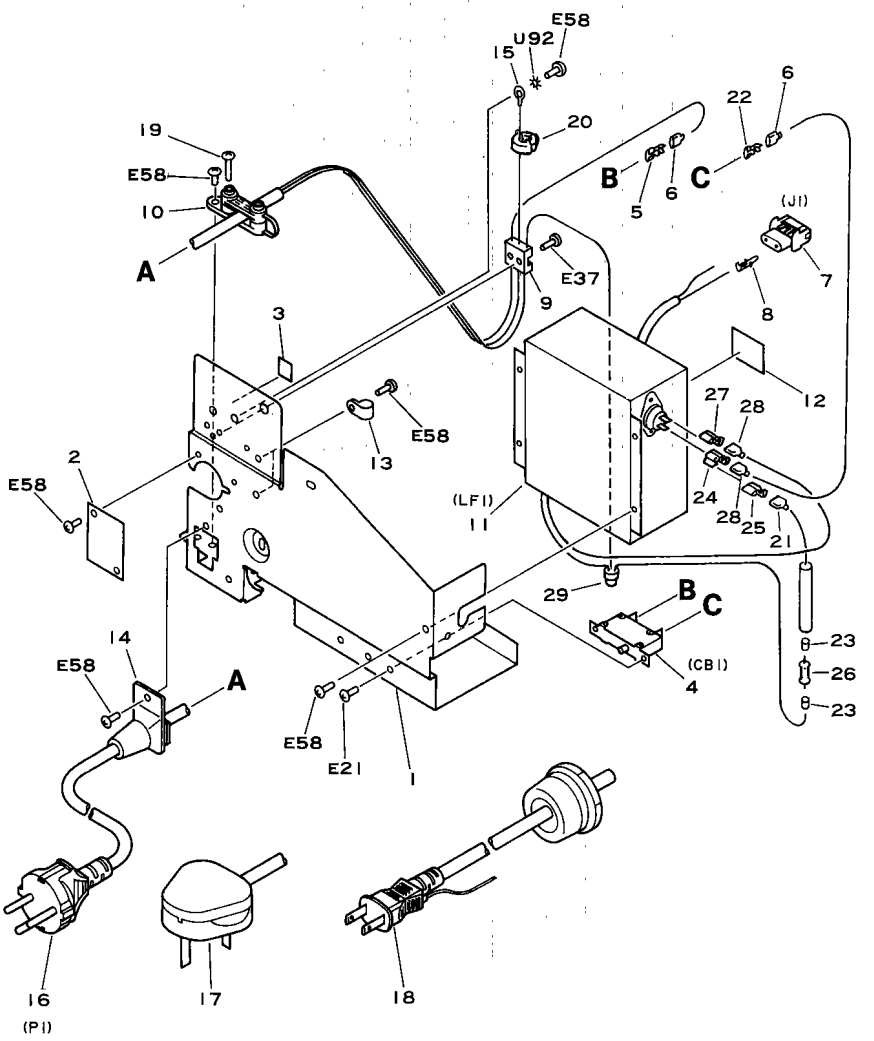

 COPYRIGHT © 1992 CANON INC. CANON NP-4835/4835S/4335/4835I REV.0 SEPT 1988 PRINTED IN JAPAN (IMPRIME AU JAPON)

FIGURE & KEY NO.	PART NUMBER	RANK	QTY	DESCRIPTION	SERIAL NUMBER/REMARKS
112 –	NPN		RF	POWER CORD TERMINAL ASSEMBLY デンゲンコード ダイブ	220/240V
1	FA5-2999-000		1	MOUNT, CORD コード ダイ	
2	FA5-3196-000		1	PLATE メカクシ バン	
3	FA2-5438-000		1	LABEL, GROUNDING アース メイバン	
4	WD3-0125-000		1	CIRCUIT, BREAKER サーキット ブレーカ	
5	WT1-0015-000		1	SOCKET, FASTON 187, 16-20AWG ファストン	
6	WT1-0435-000		2	SLEEVE ワンタッチ スリーブ	
7	WS4-0060-000		1	CONNECTOR, 2P, FEMALE コネクタ (メス)	
8	WS4-0073-000		2	SOCKET, CONTACT, 14-20AWG ソケット コンタクト	
9	WT1-0159-000		1	BLOCK, TERMINAL, 3P タンシ ダイ	
10	FH2-5043-000		1	CRIP, CORD コード クリップ	
11	FH7-9207-000		1	FILTER, NOISE ノイズ フイルタ	
12	FA9-0026-000		1	LABEL シュウハスウ ラベル	220V
	FA9-0027-000		1	LABEL シュウハスウ ラベル	240V
13	X62-6809-000		2	CLAMP, CABLE, 3N ソクセン オサエ	
14	WT2-0178-000		1	BUSHING ブッシング	
15	WT1-0239-000		1	TERMINAL, RING マルガタ タンシ	
16	WT3-9041-000		1	CORD, POWER, 250V 10A デンゲンコード	220V
17	WT3-9048-030		1	CORD, POWER, 250V 10A デンゲンコード	240V
18	WT3-9034-000		1	CORD, POWER, 250V 10A デンゲンコード	240V CA
19	XB1-2402-309		2	SCREW, MACH., TRUSS HEAD, M4X23 バインド ネジ	
20	WE8-0019-000		1	INDUCTOR, SNG 19A-080 インダクタ	
21	X62-9642-000		1	SLEEVE, FASTON 250 ファストン スリーブ	
22	WT1-0147-000		1	SOCKET, FASTON 187, 16-20AWG ファストン	
23	WT1-0305-000		2	SPLICE, BUTT ツギアワセ タンシ	
24	WT1-0146-000		1	SOCKET, FASTON 14-18AWG ファストン	
25	X62-5311-000		1	SOCKET, FASTON 250, 18-22AWG ファストン	
26	VR2-8035-393		1	RESISTOR, 39KOHM, 3W テイコウ	
27	X62-5334-000		1	SOCKET, FASTON 250, 14-18AWG ファストン	
28	WT1-0023-000		2	SLEEVE, FASTON 250 ファストン スリーブ	
29	X62-9153-000		1	SPLICE, CLOSED END ヘイタン タンシ	

COPYRIGHT © 1992 CANON INC.

FIGURE 120 WASTE TONER SENSOR ASSEMBLY
廃トナー検知部

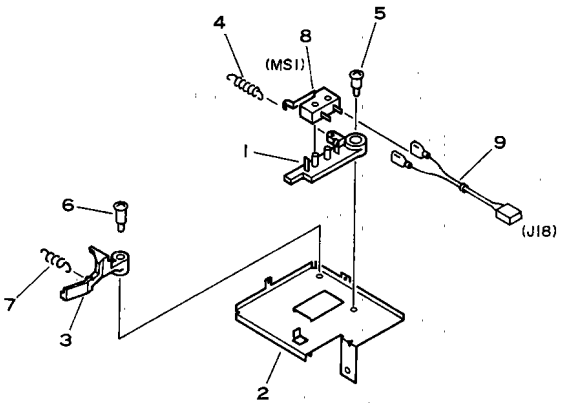

FIGURE & KEY NO.	PART NUMBER	RANK	Q'TY	DESCRIPTION	SERIAL NUMBER/REMARKS
120 –	FG1–8042–000	N	1	WASTE TONER SENSOR ASSEMBLY ハイ トナー ケンチ ブ	
1	FA3–9109–000		1	MOUNT, MICROSWITCH ホルダ	
2	FA5–2556–000		1	PLATE, SENSOR プ レート	
3	FA5–2557–000		1	LEVER レバ ー	
4	FS1–2951–000		1	SPRING, TENSION ヒッパ リ バ ネ	
5	FS1–9004–000		1	SCREW, STEPPED, M4 ダ ンピ ス	
6	FS1–9051–000		1	SCREW, STEPPED, M3 ダ ンピ ス	
7	FS3–2022–000		1	SPRING, TENSION ヒッパ リ バ ネ	
8	WC4–0138–000		1	MICROSWITCH マイクロ スイッチ	
9	FF9–0977–000		1	CABLE ソクセン	

 COPYRIGHT © 1992 CANON INC. CANON NP-4835/4835S/4335/4835i REV.0 SEPT 1988 PRINTED IN JAPAN (IMPRIME AU JAPON)

FIGURE 130 CONTROL PANEL ASSEMBLY
操作部

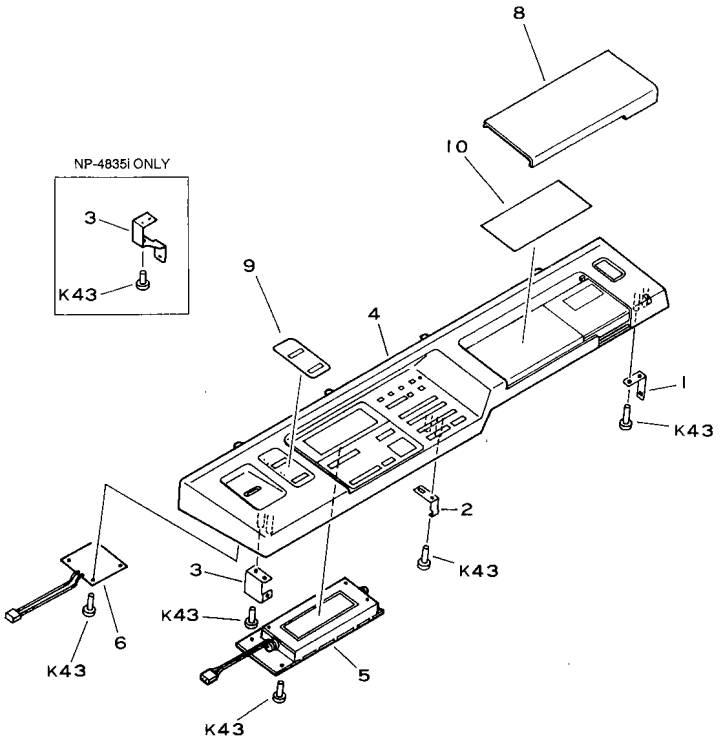

NOTE : This assembly doesn't include the parts shown in key No.1, 2and3.

注：このユニットはKeyNo.1～3のパーツは含みません。

 COPYRIGHT © 1992 CANON INC. CANON NP-4835/4835S/4335/4835i REV.2 JAN. 1992 PRINTED IN JAPAN (IMPRIME AU JAPON)

FIGURE & KEY NO.	PART NUMBER	RANK	QTY	DESCRIPTION	SERIAL NUMBER/REMARKS
130 –	FG1–8118–000		1	CONTROL PANEL ASSEMBLY ソウサブ	100V A NP–4835 JAPANESE
	FG1–8119–000		1	CONTROL PANEL ASSEMBLY ソウサブ	115V C NP–4835 ENGLISH
	FG1–8120–000		1	CONTROL PANEL ASSEMBLY ソウサブ	240V F NP–4835 ENGLISH
	FG1–8121–000		1	CONTROL PANEL ASSEMBLY ソウサブ	220V G NP–4835 FRENCH
	FG1–8122–000		1	CONTROL PANEL ASSEMBLY ソウサブ	220V H,K NP–4835 GERMAN
	FG1–8854–000		1	CONTROL PANEL ASSEMBLY ソウサブ	220V D NP–4835 ENGLISH
	FG2–0342–000		1	CONTROL PANEL ASSEMBLY ソウサ ブ	100V A NP–4335/4330 JAPANESE
	FG2–0343–000		1	CONTROL PANEL ASSEMBLY ソウサ ブ	115V C NP–4835S ENGLISH
	FG2–0344–000		1	CONTROL PANEL ASSEMBLY ソウサ ブ	220V D, CUK NP–4835S ENGLISH
	FG2–0345–000		1	CONTROL PANEL ASSEMBLY ソウサ ブ	240V E, F NP–4335 ENGLISH
	FG2–0346–000		1	CONTROL PANEL ASSEMBLY ソウサ ブ	220V G NP–4335 FRENCH
	FG2–0347–000		1	CONTROL PANEL ASSEMBLY ソウサ ブ	220V H, K NP–4335 GERMAN
	FG2–1075–000		1	CONTROL PANEL ASSEMBLY ソウサ ブ	100V A NP–4835I JAPANESE
	FG2–1076–000		1	CONTROL PANEL ASSEMBLY ソウサ ブ	115V C NP–4835I ENGLISH
	FG2–1077–000		1	CONTROL PANEL ASSEMBLY ソウサ ブ	240V E, F NP–4835I ENGLISH
	FG2–1078–000		1	CONTROL PANEL ASSEMBLY ソウサ ブ	220V G NP–4835I FRENCH
	FG2–1079–000		1	CONTROL PANEL ASSEMBLY ソウサ ブ	220V H, K NP–4835I GERMAN
	FG2–1080–000		1	CONTROL PANEL ASSEMBLY ソウサ ブ	220V D, NP–4835I ENGLISH
1	FA5–3154–000		1	HOOK, CONTROL PANEL ソウサブ フック	SEE NOTE
2	FA5–3155–000		1	HOOK, CONTROL PANEL ソウサブ フック	SEE NOTE
3	FA5–3156–000		1	HOOK, CONTROL PANEL ソウサブ フック	NP–4835/4835S/4335/ 4330 SEE NOTE
	FA5–3286–000		1	HOOK, CONTROL PANEL ソウサブ フック	NP–4835I SEE NOTE
4	FH6–0204–000		1	KEYBOARD キーボード キバン	100V A NP–4835 JAPANESE
	FH6–0205–000		1	KEYBOARD キーボード キバン	115V C NP–4835 ENGLISH
	FH6–0206–000		1	KEYBOARD キーボード キバン	240V E,F NP–4835 ENGLISH
	FH6–0207–000		1	KEYBOARD キーボード キバン	220V G NP–4835 FRENCH
	FH6–0208–000		1	KEYBOARD キーボード キバン	220V H,K NP–4835 GERMAN
	FH6–0250–000		1	KEYBOARD キーボード キバン	220V D NP–4835 ENGLISH
	FH6–0303–000		1	KEYBOARD キーボード キバン	100V A NP–4335/4330 JAPANESE
	FH6–0304–000		1	KEYBOARD キーボード キバン	115V C NP–4835S ENGLISH
	FH6–0305–000		1	KEYBOARD キーボード キバン	220V D, CUK NP–4835S ENGLISH
	FH6–0306–000		1	KEYBOARD キーボード キバン	240V E, F NP–4335 ENGLISH
	FH6–0307–000		1	KEYBOARD キーボード キバン	220V G NP–4335 FRENCH
	FH6–0308–000		1	KEYBOARD キーボード キバン	220V H, K NP–4335 GERMAN
	FH6–0315–000		1	KEYBOARD キーボード キバン	100V A NP–4835I JAPANESE

COPYRIGHT © 1992 CANON INC.

FIGURE & KEY NO.	PART NUMBER	RANK	QTY	DESCRIPTION	SERIAL NUMBER/REMARKS
130 — 4	FH6-0316-000		1	KEYBOARD キーボード キバン	115V C NP-4835I ENGLISH
	FH6-0317-000		1	KEYBOARD キーボード キバン	240V E, F NP-4835I ENGLISH
	FH6-0318-000		1	KEYBOARD キーボード キバン	220V G NP-4835I FRENCH
	FH6-0319-000		1	KEYBOARD キーボード キバン	220V H, K NP-4835I GERMAN
	FH6-0320-000		1	KEYBOARD キーボード キバン	220V D, NP-4835I ENGLISH
5	FH6-3123-000		1	LIQUID CRYSTAL DISPLAY PANEL エキショウ ソウサ ブ	NP-4835/4835S/4335/4330
	FH6-3157-000		1	LIQUID CRYSTAL DISPLAY PANEL エキショウ ソウサ ブ	NP-4835I
6	FH3-2222-000		1	POWER SUPPLY PCB ASSEMBLY デンゲン キバン	
8	FA9-2280-000		1	COVER, CLEAR カバー (トウメイ)	
	FA9-2281-000		1	COVER, OPAQUE カバー (フトウメイ)	
9	FH9-0275-000		1	LABEL, APC	NP-4835/4335/4835S ENG
	FH9-0278-000		1	LABEL, APC	P-4835/4335 FRE, GER, AMS
	FH9-0323-000		1	LABEL, APC	NP-4835I ENG
	FH9-0325-000		1	LABEL, APC	NP-4835I FRE, GER, AMS
	FH9-0380-000		1	LABEL, APC	NP-4835/4835I JAP
	FH9-0382-000		1	LABEL, APC	NP-4335/4330 JAP
10	FH9-0274-000		1	LABEL, FUNCTION	NP-4835 ENG
	FH9-0277-000		1	LABEL, FUNCTION	NP-4835 FRE
	FH9-0280-000		1	LABEL, FUNCTION	NP-4835 GER, AMS
	FH9-0281-000		1	LABEL, FUNCTION	NP-4835S/4335 ENG
	FH9-0282-000		1	LABEL, FUNCTION	NP-4335 FRN
	FH9-0283-000		1	LABEL, FUNCTION	NP-4335 GER/AMS
	FH9-0322-000		1	LABEL, FUNCTION	NP-4835I ENG
	FH9-0324-000		1	LABEL, FUNCTION	NP-4835I FRENCH
	FH9-0326-000		1	LABEL, FUNCTION	NP-4835I GER, AMS
	FH9-0379-000		1	LABEL, FUNCTION	NP-4835 JAP
	FH9-0381-000		1	LABEL, FUNCTION	NP-4335I JAP
	FH9-0383-000		1	LABEL, FUNCTION	NP-4335/4330 JAP

 COPYRIGHT © 1992 CANON INC. CANON NP-4835/4835S/4335/4835I REV.0 JAN. 1992 PRINTED IN JAPAN (IMPRIME AU JAPON)

FIGURE 160 COPYBOARD COVER ASSEMBLY
原稿台カバー部

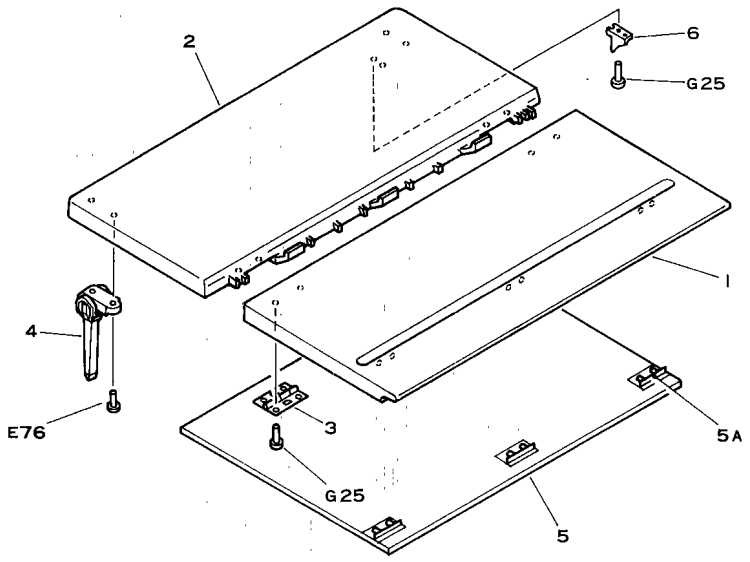

NOTE : This assembly doesn't include the part shown in KeyNo.6.

注：このユニットはKeyNo.6のパーツは含みません。

FIGURE & KEY NO.	PART NUMBER	RANK	Q'TY	DESCRIPTION	SERIAL NUMBER/REMARKS
160 –	FG1–7384–000		1	COPYBOARD COVER ASSEMBLY ゲ ンコウ ダ イ カバ ー ブ	
1	FA5–2154–000		1	COVER, COPYBOARD, FRONT ゲ ンコウ オサエ イタ (マエ)	
2	FA5–2155–000		1	COVER, COPYBOARD, REAR ゲ ンコウ オサエ イタ (ウシロ)	
3	FA5–1185–000		2	PLATE, HINGE ヒンジ バ ン	
4	FA4–9907–020		2	HINGE, COPYBOARD COVER ヒンジ	
5	FF1–5924–000		1	CUSHION ASS'Y, COPYBOARD COVER アツチヤク シート ユニツト	
5A	FA3–9055–000		3	PLATE, CUSHION MOUNTING シート トリツケ イタ	
6	FA5–3197–000		1	LEVER, SENSOR ケンチ レバ ー	SEE NOTE

COPYRIGHT © 1992 CANON INC.

FIGURE 180 COUNTER UNIT
カウンタユニット

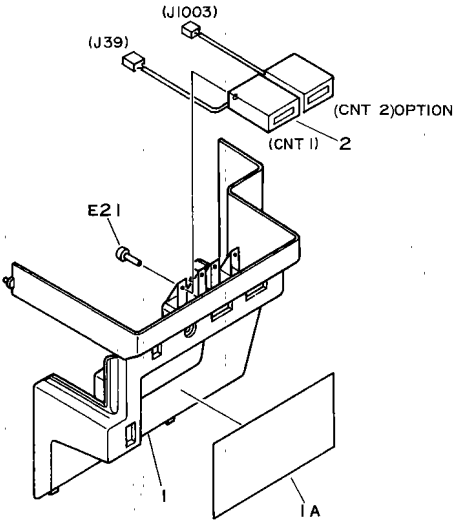

FIGURE & KEY NO.	PART NUMBER	RANK	QTY	DESCRIPTION	SERIAL NUMBER/REMARKS
180 –	NPN		RF	COUNTER UNIT カウンタ ユニット	
1	FA5–3003–000		1	COVER, DOOR SWITCH ドア スイッチ カバー	NP–4835S/4335/4330
	FF2–0193–020		1	COVER, DOOR SWITCH ドア スイッチ カバー	NP–4835/4835I
1A	FS4–8857–000		1	LABEL, INSTRUSTION チュウケイ ラベル	NP–4835S/4335/4330
	FS4–8857–020		1	LABEL, INSTRUSTION チュウイ ラベル	NP–4835/4835I
2	FF9–1039–000		1	COUNTER カウンタ	

 COPYRIGHT © 1992 CANON INC. CANON NP-4835/4835S/4335/4835I REV.2 JAN. 1992 PRINTED IN JAPAN (IMPRIME AU JAPON)

FIGURE 190 FEEDER FAN ASSEMBLY
搬送ファン部

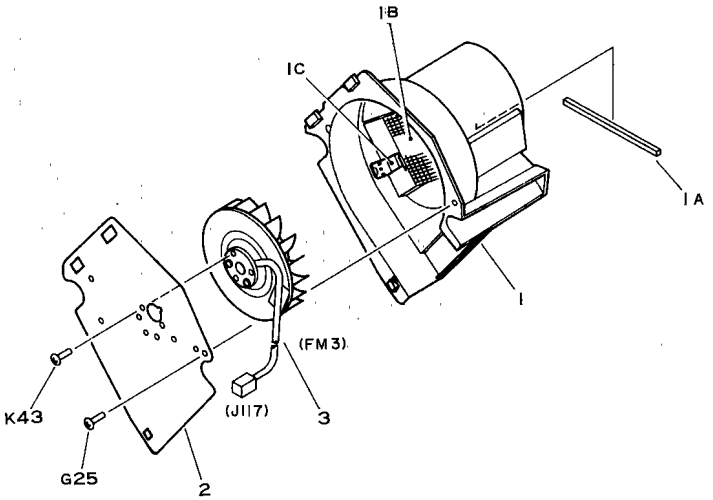

FIGURE & KEY NO.	PART NUMBER	RANK	QTY	DESCRIPTION	SERIAL NUMBER/REMARKS
190 –	NPN		RF	FEEDER FAN ASSEMBLY ハンソウ ファン ブ	
1	FF2–0109–000		1	DUCT, FAN ファン ダクト	
1A	FA5–2627–000		1	SEAL, DUCT ダクト シール	
1B	FA5–2629–000		1	FILTER, OZONE オゾン フイルタ	
1C	FA5–2630–000		2	PLATE, FILTER STOPPER フイルタ オサエ	
2	FA5–2628–000		1	PLATE, FAN COVER ファン カバー	
3	FH7–1586–000		1	FAN, DC24V ファン	

COPYRIGHT © 1992 CANON INC.

FIGURE 191 EXHAUST FAN ASSEMBLY
排熱ファン部

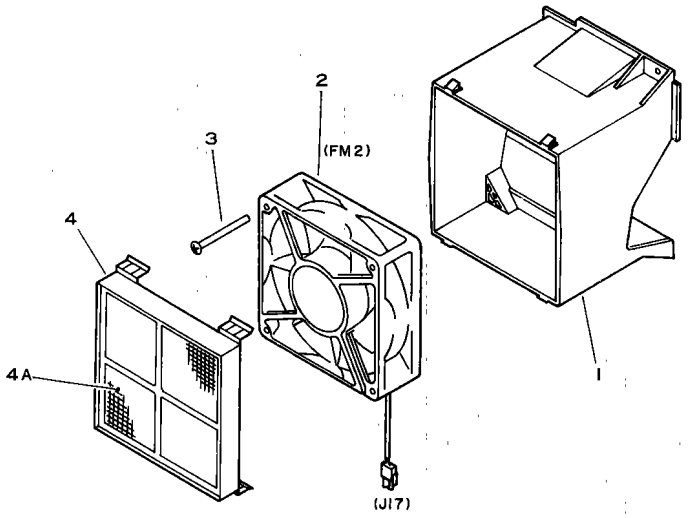

FIGURE & KEY NO.	PART NUMBER	RANK	QTY	DESCRIPTION	SERIAL NUMBER/REMARKS
191 –	NPN		RF	EXHAUST FAN ASSEMBLY ハイネツ ファン ブ	
1	FA5–3000–000		1	DUCT ダクト	
2	FH7–1606–000		1	FAN, DC24V ファン モータ	
3	XA9–0189–000		2	SCREW, M4X50 ネジ	
4	FF9–1002–000		1	CASE, FILTER フイルタ ケース	
4A	FA5–3004–000		1	FILTER, OZONE オゾン フイルタ	

 COPYRIGHT © 1992 CANON INC. CANON NP-4835/4835S/4335/4835i REV.0 SEPT 1988 PRINTED IN JAPAN (IMPRIME AU JAPON)

FIGURE 192 COOLING FAN ASSEMBLY
冷却ファン部

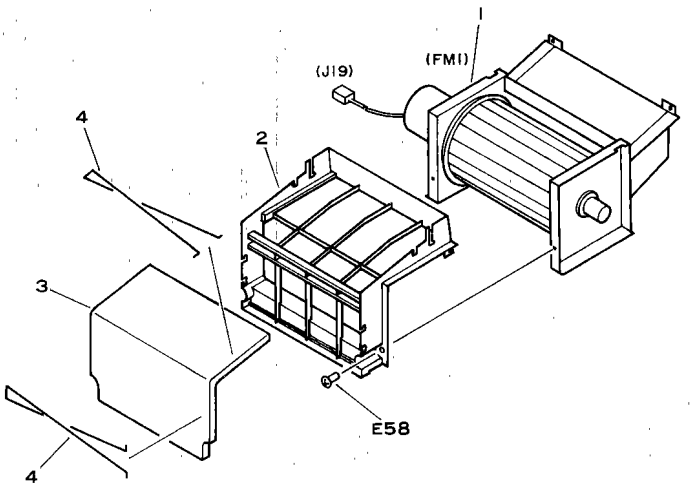

FIGURE & KEY NO.	PART NUMBER	RANK	QTY	DESCRIPTION	SERIAL NUMBER/REMARKS
192 –	NPN		RF	COOLING FAN ASSEMBLY レイ キャウ ファン ユニット	
1	FH7–1645–000		1	FAN, DC24V ファン モータ	
2	FA5–3009–020		1	DUCT, COOLING FAN レイ キャウ ファン ダ クト	
3	FA5–3010–000		1	FILTER フイルタ	
4	FA5–3011–000		2	HOLDER, FILTER フイルタ ドメ	

COPYRIGHT © 1992 CANON INC.

FIGURE 210 LENS MOUNT ASSEMBLY (NP-4835/4835i) (½)
レンズ台ユニット (NP-4835/4835i) (½)

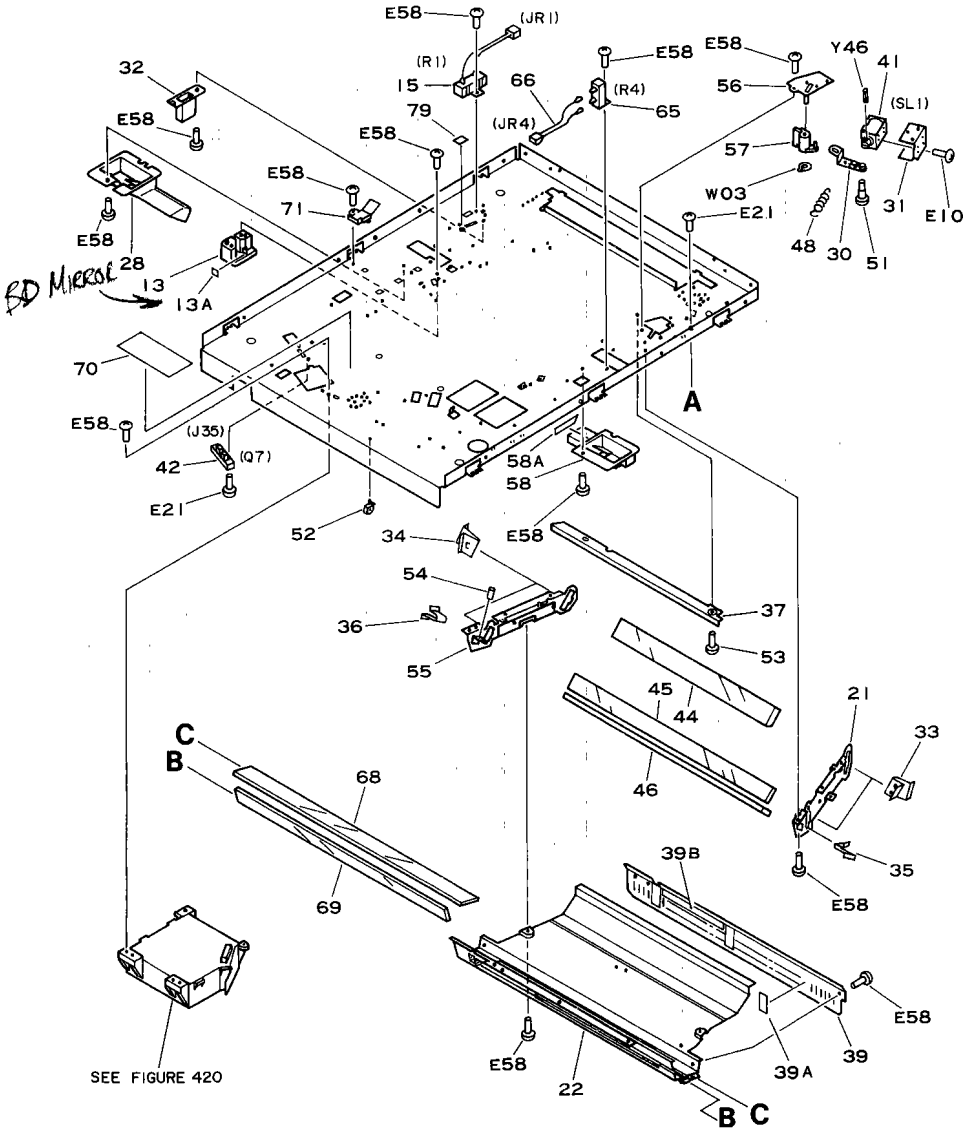

 COPYRIGHT © 1992 CANON INC. CANON NP-4835/4835S/4335/4835i REV.2 JAN. 1992 PRINTED IN JAPAN (IMPRIME AU JAPON)

FIGURE 210 LENSMOUNT ASSEMBLY (NP-4835/4835i) (2/2)
レンズ台ユニット (NP-4835/4835i) (2/2)

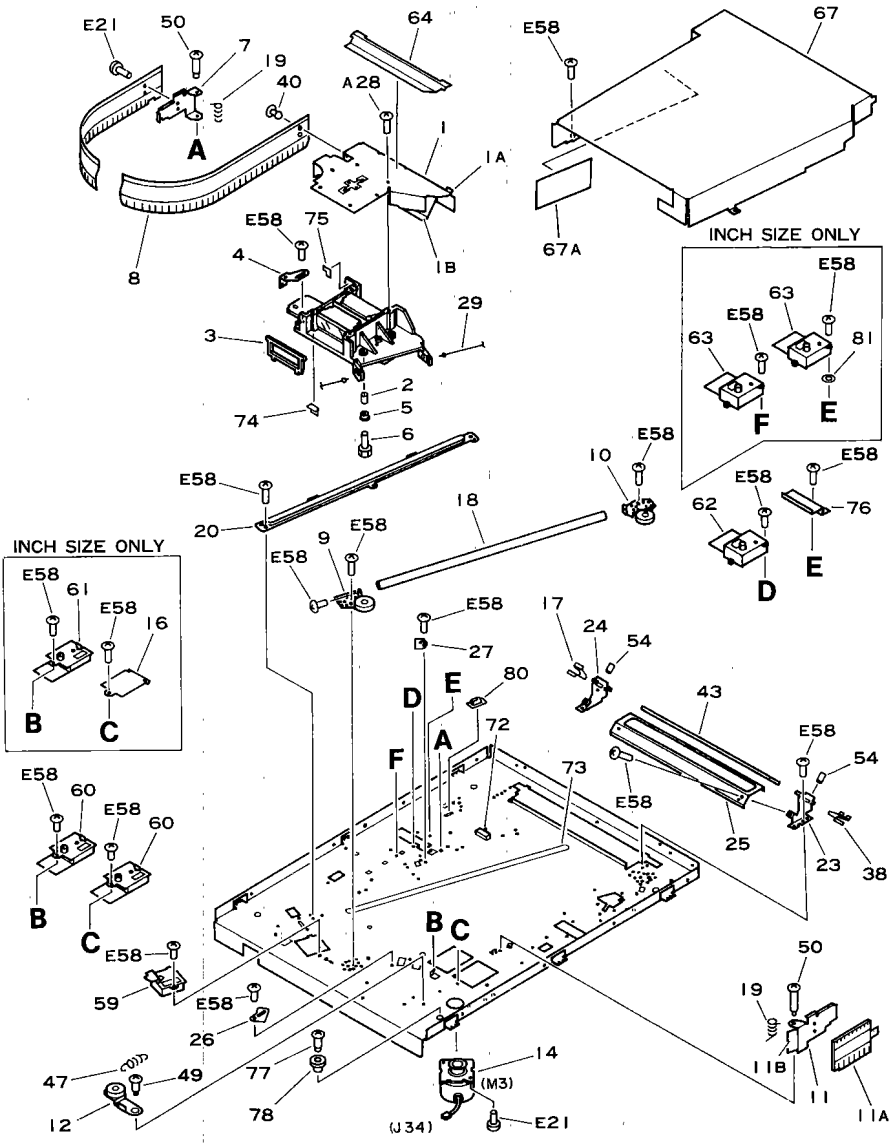

FIGURE & KEY NO.	PART NUMBER	RANK	QTY	DESCRIPTION	SERIAL NUMBER/REMARKS
210 –	NPN		RF	LENS MOUNT ASSEMBLY レンズ ダイ ユニット	NP-4835/4835I
1	FF2-0073-000		1	PLATE, LIGHT-BLOCKING コウリョウ ホセイバン	
1A	FA5-3220-000		1	SHEET, 2 シート (2)	
1B	FA5-3222-000		1	SHEET, 4 シート (4)	
2	FA3-8421-000		2	SPACER スペーサ	
3	FA5-0510-000		2	RETAINER, LENS レンズ オサエ	
4	FA5-2418-000		1	PLATE, SENSOR センサ バン	
5	FA5-0520-000		2	COLLOR カラー	
6	FA5-0998-000		2	SCREW, M6.4X14.4 カラー トメ ビス	
7	FA5-2424-000		1	PLATE, BLANKING シャコウ バン	
8	FA5-2438-000		1	SLIT スリット	
9	FF1-5927-040		1	PULLEY/MOUNT, ROD, LEFT プーリ/ジク ササエ (ヒダリ)	
10	FF2-0077-000		1	MOUNT, PULLEY, 2 プーリ ダイ (2)	
11	FF2-0078-000		1	PLATE, LIGHT-BLOCKING シャコウ バン	
11A	FA5-2439-000		1	SLIT スリット	
11B	FA5-3230-000		1	SHEET シート	
12	FF2-0079-000		1	MOUNT, PULLEY, 1 プーリ ダイ (1)	
13	FF2-0081-000		1	BLOCK ヘンコウ ブロック	
13A	FA9-1966-000		1	SHEET シート	
14	FF9-0975-000		1	STEPPING MOTOR UNIT ステッピング モータ ユニット	
15	FF9-0998-000		1	RESISTOR HEATER UNIT テイコウ ヒータ ユニット	100V A
16	FA3-8465-000		1	PLATE, BLANKING メカクシ バン	115V C
17	FA5-1644-000		1	SPRING LEAF 2/3, FRONT イタ バネ	
18	FA5-2423-000	N	1	ROD, GUIDE レンズ ジク	
19	FA9-2089-000		2	SPRING, TORSION ネジリバネ	
20	FA5-2426-000		1	GUIDE, CAM カム ミゾ バン	
21	FA5-2427-000		1	MOUNT, LOWER MIRROR, FRONT シタ ミラーダイ (マエ)	
22	FA5-2429-000		1	COVER, DUST PROOFING ボウジン カバー	
23	FA5-2430-000		1	MOUNT, MIRROR 4, FRONT ダイ 4 ミラーダイ (マエ)	
24	FA5-2431-000		1	MOUNT, MIRROR 4, REAR ダイ 4 ミラーダイ (ウシロ)	
25	FA5-2432-000		1	PLATE, SLIT スリット バン	
26	FA5-2433-000		1	FLAG フラッグ	
27	FA5-2435-000		1	PLATE, SHIELD シールド バン	
28	FA5-2441-000		1	DUCT, REAR ダクト (ウシロ)	
29	FA5-2442-000		1	WIRE ワイヤ	

 COPYRIGHT © 1992 CANON INC.

FIGURE & KEY NO.	PART NUMBER	RANK	QTY	DESCRIPTION	SERIAL NUMBER/REMARKS
210 - 30	FA5-2445-000		1	LEVER, SHUTTER シャッタ レバー	
31	FA5-2453-000		1	MOUNT, SOLENOID ソレノイド ダイ	
32	FA5-2454-000		1	STOPPER ストッパ	
33	FA5-2461-000		2	SPRING, LEAF シタ ミラーバネ (マエ)	
34	FA5-2462-000		2	SPRING, LEAF シタ ミラーバネ (ウシロ)	
35	FA5-2463-000		1	SPRING, LEAF オリマゲ バネ (マエ)	
36	FA5-2464-000		1	SPRING, LEAF オリマゲ バネ (ウシロ)	
37	FA5-2465-000		1	PLATE, LIGHT-BLOCKING シャコウ バン	
38	FA5-2466-000		1	SPRING, LEAF ダイ 4 ミラーバネ	
39	FF2-0187-050		1	SHUTTER シャッタ	
39A	FA5-3231-000		3	SHEET, INSULATION ゼツエン シート	
39B	FS4-8859-020		1	LABEL, INSTRUCTION チュウイ ラベル	
40	FA9-1699-000		2	CLIP クリップ	
41	FH7-5180-000		1	SOLENOID, DC24V ソレノイド	
42	FH7-7080-000		1	PHOTO-INTERRUPTER UNIT フォトインタラプタ ユニット	
43	FN1-4219-000		1	MIRROR, 4 ダイ 4 ミラー	
44	FN1-4220-000		1	MIRROR, 5 ダイ 5 ミラー	
45	FN1-4221-000		1	MIRROR, 6 ダイ 6 ミラー	
46	FN1-4224-000		1	MIRROR, LASER レーザ ミラー	
47	FA9-1980-000		1	SPRING, TENSION ヒッパリバネ	
48	FS1-2082-000		1	SPRING, TENSION バネ	
49	FS1-9002-000		1	SCREW, STEPPED, M4 ダンビス	
50	FS1-9007-000		2	SCREW, STEPPED, M4 ダンビス	
51	FS1-9051-000		1	SCREW, STEPPED, M3 ダンビス	
52	WT2-0435-000		2	CLAMP, CABLE ソクセン バンド	
53	XA9-0379-000		2	SCREW, M4X3 ビス	
54	X31-6240-880		4	SET SCREW, M4X8 トメネジ	
55	FF2-0172-000		1	MOUNT, LOWER MIRROR, REAR シタ ミラーダイ (ウシロ)	
56	FF2-0080-000		1	MOUNT, SHUTTER シャッタ ダイ	
57	FA5-2436-000		1	SHUTTER シャッタ	
58	FF9-1099-000		1	DUCT, FRONT ダクト (マエ)	
58A	FA9-2045-000		1	SEAL シール	
59	FG1-8099-000		1	AE SENSOR ASSEMBLY AE センサ ブ	SEE FIGURE 970
60	FG1-8100-040		2	DOCUMENT DETECTION UNIT 1 ゲンコウ サイズ ケンチ 1	NP-4835 A/B SIZE SEE FIGURE 972
	FG2-0364-020		2	DOCUMENT DETECTION UNIT 1 ゲンコウ サイズ ケンチ 1	NP-4835I A/B SIZE SEE FIGURE 972A

COPYRIGHT © 1992 CANON INC.

FIGURE & KEY NO.	PART NUMBER	RANK	Q'TY	DESCRIPTION	SERIAL NUMBER/REMARKS
210 – 61	FG1–8100–040		1	DOCUMENT DETECTION UNIT 1 ゲ ンコウ サイズ ケンチ 1	NP–4835 INCH SIZE SEE FIGURE 972
	FG2–0364–020		1	DOCUMENT DETECTION UNIT 1 ゲ ンコウ サイズ ケンチ 1	NP–4835I INCH SIZE SEE FIGURE 972A
62	FG1–8101–030		1	DOCUMENT DETECTION UNIT 2 ゲ ンコウ サイズ ケンチ 2	NP–4835 A/B SIZE SEE FIGURE 973
	FG2–0365–020		1	DOCUMENT DETECTION UNIT 2 ゲ ンコウ サイズ ケンチ 2	NP–4835I A/B SIZE SEE FIGURE 973A
63	FG1–8101–030		2	DOCUMENT DETECTION UNIT 2 ゲ ンコウ サイズ ケンチ 2	NP–4835 INCH SIZE SEE FIGURE 973
	FG2–0365–020		2	DOCUMENT DETECTION UNIT 2 ゲ ンコウ サイズ ケンチ 2	NP–4835I INCH SIZE SEE FIGURE 973A
64	FA5–3228–000		1	SHEET レンズ シート	
65	VR5–7790–152		1	RESISTOR, 1.5KOHM, 10W テイコウ	100V A
66	FF9–1058–000		1	CABLE ソクセン	100V A
67	FF9–1082–000		1	COVER, LENS レンズ フード	
67A	FA9–1968–000		1	SHEET シート	
68	FN1–4222–000		1	GLASS, DUST–PROOF 1 ボ ウジ ン ガ ラス 1	
69	FN1–4223–020		1	GLASS, DUST–PROOF 2 ボ ウジ ン ガ ラス 2	
70	FS4–8850–000		1	LABEL レーザ チュウイ ラベ ル	115/220/240V C,D,E,F,G,H,K
71	FA9–1971–000		1	CLAMP, CORD コード オサエ	
72	FA5–3223–000		1	SEAL, LIGHT BLOCKING シャコウ ザ イ	
73	FA5–2444–000		1	SHEET シート	
74	FA5–3221–000		1	SHEET, 3 シート (3)	
75	FA5–3219–000		1	SHEET, 1 シート (1)	
76	FA5–3211–000		1	PLATE, OIL STOP オイル ストッパ ー	100/220/240V A,D,E,F,H,K
77	FS1–9168–000		1	SCREW, STEPPED, M4 ダ ンピ ス	
78	FS2–6016–000		1	ROLLER, WIRE ワイヤ コロ	
79	FA9–1967–000		1	SHEET シート	
80	FA9–2087–000		1	OIL CAP オイル キャップ	
81	FA9–2581–000		1	WASHER ワッシャ	INCH SIZE ONLY

 COPYRIGHT © 1992 CANON INC.

FIGURE 210A LENS MOUNT ASSEMBLY (NP-4835S/4335) (1/2)
レンズ台ユニット (NP-4335/4330) (1/2)

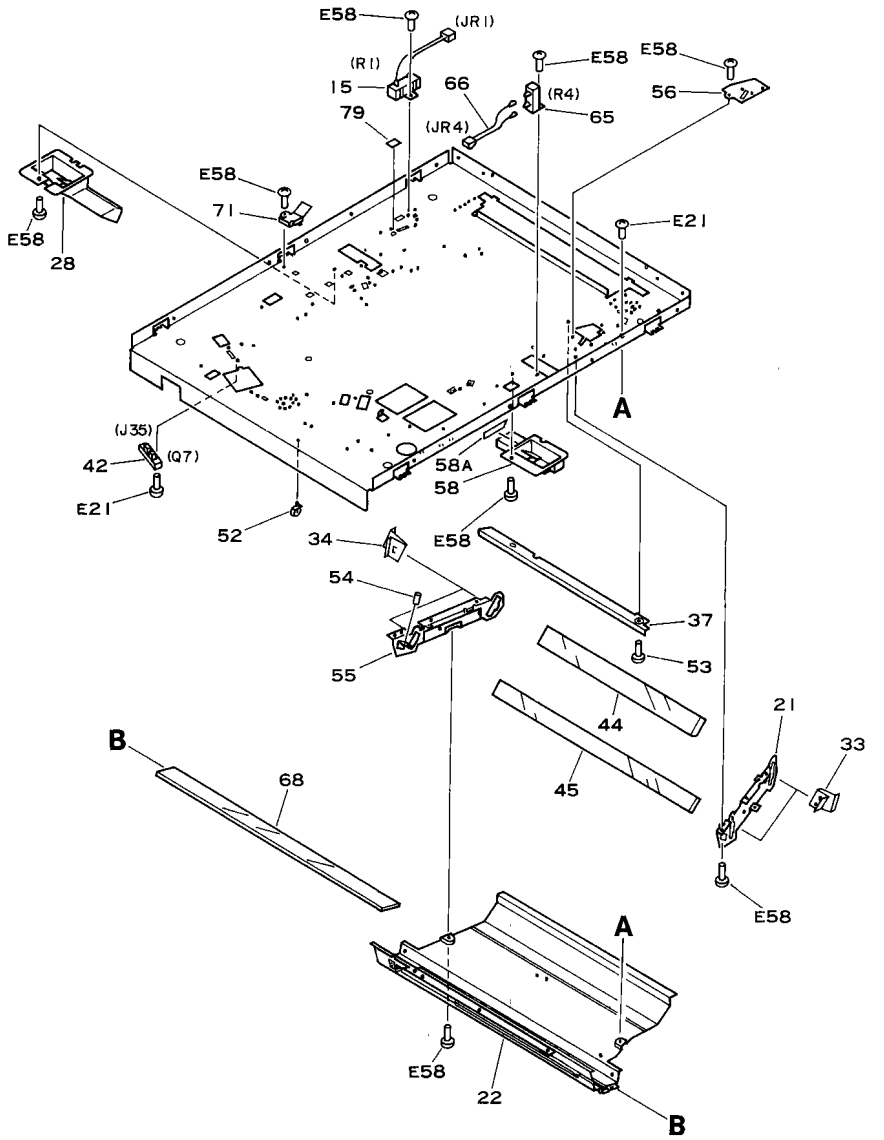

COPYRIGHT © 1992 CANON INC.
CANON NP-4835/4835S/4335/4835i REV.1 JAN. 1992 PRINTED IN JAPAN (IMPRIME AU JAPON)

FIGURE 210A LENS MOUNT ASSEMBLY (NP-4835S/4335) (2/2)
レンズ台ユニット (NP-4335/4330) (2/2)

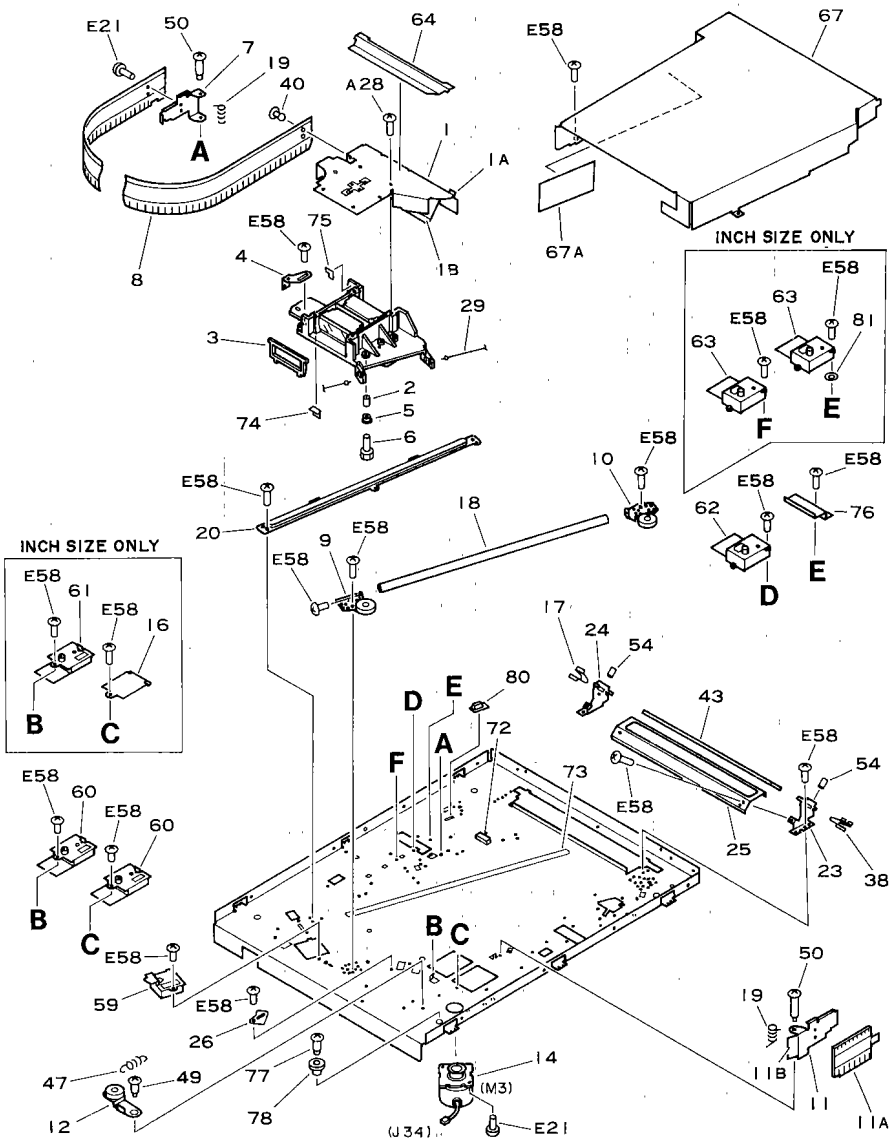

COPYRIGHT © 1992 CANON INC.

FIGURE & KEY NO.	PART NUMBER	RANK	Q'TY	DESCRIPTION	SERIAL NUMBER/REMARKS
210A–	NPN		RF	LENS MOUNT ASSEMBLY レンズ ダイ ユニット	NP–4835S/4335/4330
1	FF2–0073–000		1	PLATE, LIGHT–BLOCKING コウリョウ ホセイバン	
1A	FA5–3220–000		1	SHEET, 2 シート (2)	
1B	FA5–3222–000		1	SHEET, 4 シート (4)	
2	FA3–8421–000		2	SPACER スペーサ	
3	FA5–0510–000		2	RETAINER, LENS レンズ オサエ	
4	FA5–2418–000		1	PLATE, SENSOR センサ バン	
5	FA5–0520–000		2	COLLOR カラー	
6	FA5–0998–000		2	SCREW, M6.4X14.4 カラー トメ ビス	
7	FA5–2424–000		1	PLATE, BLANKING シャコウ バン	
8	FA5–2438–000		1	SLIT スリット	
9	FF1–5927–040		1	PULLEY/MOUNT, ROD, LEFT プーリ/ジク ササエ (ヒダリ)	
10	FF2–0077–000		1	MOUNT, PULLEY, 2 プーリ ダイ (2)	
11	FF2–0078–000		1	PLATE, LIGHT–BLOCKING シャコウ バン	
11A	FA5–2439–000		1	SLIT スリット	
11B	FA5–3230–000		1	SHEET シート	
12	FF2–0079–000		1	MOUNT, PULLEY, 1 プーリ ダイ (1)	
14	FF9–0975–000		1	STEPPING MOTOR UNIT ステッピング モータ ユニット	
15	FF9–0998–000		1	RESISTOR HEATER UNIT テイコウ ヒータ ユニット	100V A
16	FA3–8465–000		1	PLATE, BLANKING メカクシ バン	115V C
17	FA5–1644–000		1	SPRING LEAF 2/3, FRONT イタ バネ	
18	FA5–2423–000	N	1	ROD, GUIDE レンズ ジク	
19	FA9–2089–000		1	SPRING, TORSION ネジリ バネ	
20	FA5–2426–000		1	GUIDE, CAM カム ミゾ バン	
21	FA5–2427–000		1	MOUNT, LOWER MIRROR, FRONT シタ ミラーダイ (マエ)	
22	FF2–0219–000		1	COVER, DUST PROOFING ボウジン カバー	
23	FA5–2430–000		1	MOUNT, MIRROR 4, FRONT ダイ 4 ミラーダイ (マエ)	
24	FA5–2431–000		1	MOUNT, MIRROR 4, REAR ダイ 4 ミラーダイ (ウシロ)	
25	FA5–2432–000		1	PLATE, SLIT スリット バン	
26	FA5–2433–000		1	FLAG フラッグ	
28	FA5–2441–000		1	DUCT, REAR ダクト (ウシロ)	
29	FA5–2442–000		1	WIRE ※ ワイヤ	
33	FA5–2461–000		2	SPRING, LEAF シタ ミラーバネ (マエ)	
34	FA5–2462–000		2	SPRING, LEAF シタ ミラーバネ (ウシロ)	
37	FA5–2465–000		1	PLATE, LIGHT–BLOCKING シャコウ バン	

COPYRIGHT © 1992 CANON INC.
CANON NP-4835/4835S/4335/4835i REV.1 JAN. 1992 PRINTED IN JAPAN (IMPRIME AU JAPON)

FIGURE & KEY NO.	PART NUMBER	RANK	Q'TY	DESCRIPTION	SERIAL NUMBER/REMARKS
210A- 38	FA5-2466-000		1	SPRING, LEAF ダイ 4 ミラーバネ	
40	FA9-1699-000		2	CLIP クリップ	
42	FH7-7080-000		1	PHOTO-INTERRUPTER UNIT フオトインタラプタ ユニット	
43	FN1-4219-000		1	MIRROR, 4 ダイ 4 ミラー	
44	FN1-4220-000		1	MIRROR, 5 ダイ 5 ミラー	
45	FN1-4221-000		1	MIRROR, 6 ダイ 6 ミラー	
47	FA9-1980-000		1	SPRING, TENSION ヒッパリバネ	
49	FS1-9002-000		1	SCREW, STEPPED, M4 ダンピス	
50	FS1-9007-000		2	SCREW, STEPPED, M4 ダンピス	
52	WT2-0435-000		2	CLAMP, CABLE ソクセン バンド	
53	XA9-0379-000		2	SCREW, M4X3 ビス	
54	X31-6240-880		4	SET SCREW, M4X8 トメネジ	
55	FF2-0172-000		1	MOUNT, LOWER MIRROR, REAR シタ ミラーダイ (ウシロ)	
56	FA5-2437-000		1	PLATE, SHUTTER シヤツタ バン	
58	FF9-1099-000		1	DUCT, FRONT ダクト (マエ)	
58A	FA9-2045-000		1	SEAL シール	
59	FG1-8099-000		1	AE SENSOR ASSEMBLY AE センサ ブ	SEE FIGURE 970
60	FG2-0364-020		2	DOCUMENT DETECTION UNIT 1 ゲンコウ サイズ ケンチ 1	A/B SIZE SEE FIGUER 972A
61	FG2-0364-020		1	DOCUMENT DETECTION UNIT 1 ゲンコウ サイズ ケンチ 1	INCH SIZE SEE FIGURE 972A
62	FG2-0365-020		1	DOCUMENT DETECTION UNIT 2 ゲンコウ サイズ ケンチ 2	A/B SIZE SEE FIGURE 973A
63	FG2-0365-020		2	DOCUMENT DETECTION UNIT 2 ゲンコウ サイズ ケンチ 2	INCH SIZE SEE FIGURE 973A
64	FA5-3228-000		1	SHEET レンズ シート	
65	VR5-7790-152		1	RESISTOR, 1.5KOHM, 10W テイコウ	100V A
66	FF9-1058-000		1	CABLE ソクセン	100V A
67	FF9-1082-000		1	COVER, LENS レンズ フード	
67A	FA9-1968-000		1	SHEET シート	
68	FN1-4222-000		1	GLASS, DUST-PROOF 1 ボウジンガラス 1	
71	FA9-1971-000		1	CLAMP, CORD コード オサエ	
72	FA5-3223-000		1	SEAL, LIGHT BLOCKING シヤコウ ザイ	
73	FA5-2444-000		1	SHEET シート	
74	FA5-3221-000		1	SHEET, 3 シート (3)	
75	FA5-3219-000		1	SHEET, 1 シート (1)	
76	FA5-3211-000		1	PLATE, OIL STOP オイル ストツパー	100/220/240V A,D,E,F,G,H,K
77	FS1-9168-000		1	SCREW, STEPPED, M4 ダンピス	
78	FS2-6016-000		1	ROLLER, WIRE ワイヤ コロ	

COPYRIGHT © 1992 CANON INC.

FIGURE & KEY NO.	PART NUMBER	RANK	Q'TY	DESCRIPTION	SERIAL NUMBER/REMARKS
210A- 79	FA9-1967-000		1	SHEET シート	
80	FA9-2087-000		1	OIL CAP オイル キャップ	
81	FA9-2581-000		1	WASHER ワッシャ	INCH SIZE ONLY

COPYRIGHT © 1992 CANON INC.
CANON NP-4835/4835S/4335/4835i REV.1 JAN. 1992 PRINTED IN JAPAN (IMPRIME AU JAPON)

FIGURE 250 MAIN MOTOR ASSEMBLY
メインモータ部

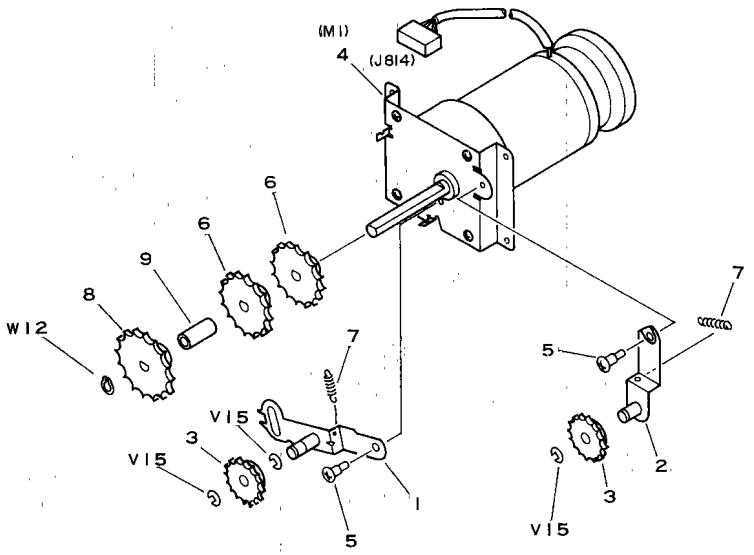

FIGURE & KEY NO.	PART NUMBER	RANK	QTY	DESCRIPTION	SERIAL NUMBER/REMARKS
250 –	FG1–8064–000	N	1	MAIN MOTOR ASSEMBLY メイン モータ ブ	
1	FF2–0179–000		1	ARM, TENSIONING テンショナ バ ン	
2	FF2–0144–000		1	ARM, TENSIONING テンショナ バ ン	
3	87–3050–000		2	SPROCKET, 16T 16T スプ ロケット	
4	FH7–1577–000		1	MOTOR, DC, 19V DC モータ	
5	FS1–9002–000		2	SCREW, STEPPED, M4 ダ ンビ ス	
6	FS2–0177–000		2	SPROCKET スプ ロケット	
7	FS2–2315–000		2	SPRING, TENSION ヒッパ リ バ ネ	
8	FS2–3011–000		1	SPROCKET, 33T 33T スプ ロケット	
9	XZ9–0297–000		1	SPACER スペ ーサ	

COPYRIGHT © 1992 CANON INC.

FIGURE 251 DRUM DRIVE ASSEMBLY
ドラム駆動部

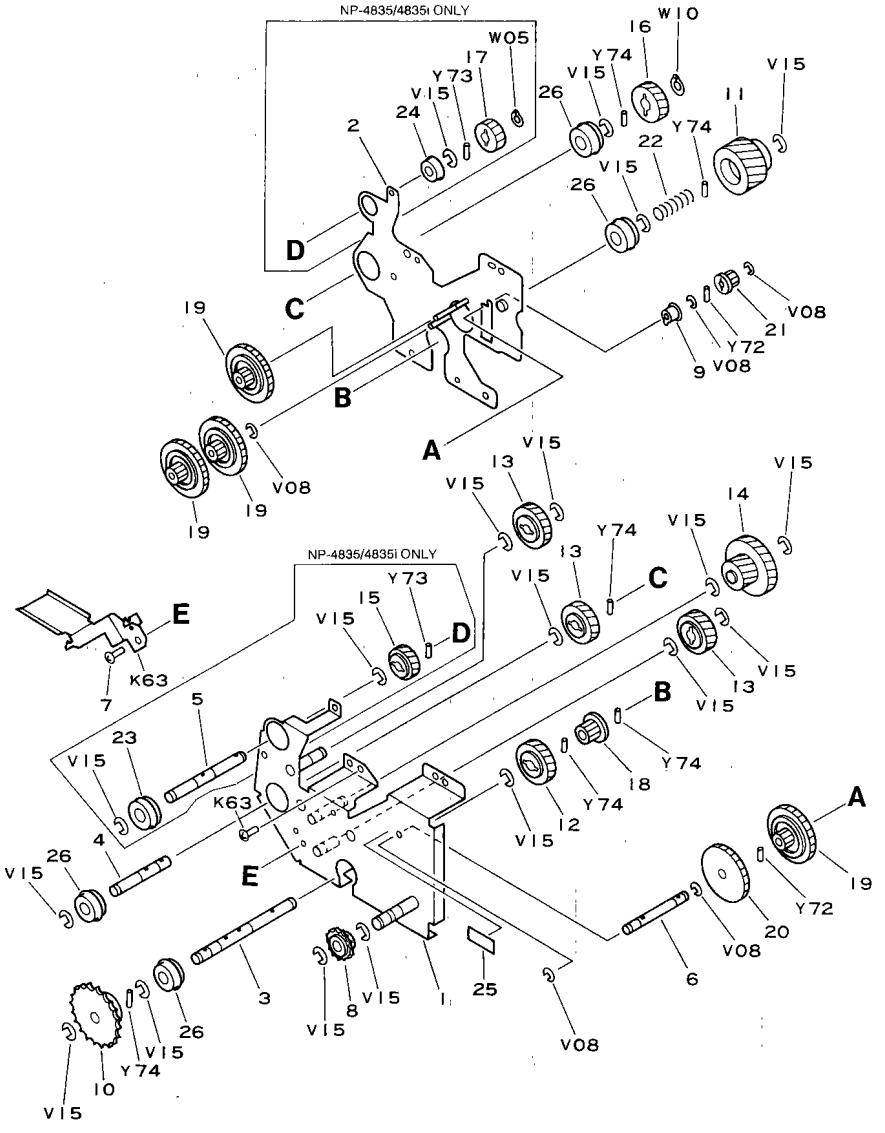

 COPYRIGHT © 1992 CANON INC. CANON NP-4835/4835S/4335/4835i REV.2 JAN. 1992 PRINTED IN JAPAN (IMPRIME AU JAPON)

FIGURE & KEY NO.	PART NUMBER	RANK	QTY	DESCRIPTION	SERIAL NUMBER/REMARKS
251 —	FG1-8061-000	N	1	DRUM DRIVE ASSEMBLY ドラム クドウ ブ	NP-4835/4835I
	FG2-0363-000	N	1	DRUM DRIVE ASSEMBLY ドラム クドウ ブ	NP-4835S/4335/4330
1	FF2-0139-000		1	MOUNT, GEAR, UPPER トリツケ ダイ (ウエ)	NP-4835/4835I
	FF2-0197-000		1	MOUNT, GEAR, UPPER トリツケ ダイ (ウエ)	NP-4835S/4335/4330
2	FF9-1040-000		1	MOUNT, GEAR, LOWER トリツケ ダイ (シタ)	
3	FA5-2778-000		1	SHAFT, POWER, INPUT ニユウリヨク ジク	
4	FA5-2779-000		1	SHAFT, DRIVE, B クドウジク (B)	
5	FA5-2780-000		1	SHAFT, DRIVE, N クドウジク (N)	NP-4835/4835I ONLY
6	FA5-2781-000		1	SHAFT, RESIPRO レシプロ ジク	
7	FA5-2786-000		1	HOOK, SPRING バネ カケ	
8	FS1-0545-000		1	SPROCKET, 16T 16T スプ ロケツト	
9	FS1-1376-000		1	BUSHING ジ クウケ	
10	FS2-3005-000		1	SPROCKET, 22T 22T スプ ロケツト	
11	FS3-0022-000		1	GEAR, 50T 50T ギア	
12	FS3-0062-000		1	GEAR, 49T 49T ギア	
13	FS3-0063-000		3	GEAR, 47T 47T ギア	
14	FS3-0064-000		1	GEAR, 34/68T 34/68T ギア	
15	FS3-0065-000		1	GEAR, 37T 37T ギア	NP-4835/4835I ONLY
16	FS3-0066-000		1	GEAR, 22T 22T ギア	
17	FS3-0067-000		1	GEAR, 18T 18T ギア	NP-4835/4835I ONLY
18	FS3-0068-000		1	GEAR, 24T 24T ギア	
19	FS3-0069-000		4	GEAR, 24/86T 24/86T ギア	
20	FS3-0070-000		1	GEAR, 86T 86T ギア	
21	FS3-0071-000		1	GEAR, 20T 20T ギア	
22	FS3-2024-000		1	SPRING, COMPRESSION アツシユク バネ	
23	XG9-0013-000		1	BEARING, BALL ボール ベアリング	NP-4835/4835I ONLY
24	XG9-0094-000		1	BEARING, BALL ボール ベアリング	NP-4835/4835I ONLY
25	FS3-8377-000		1	LABEL, "WARNING, HIGH VOLTAGE" コウアツ チユウイ ラベル	
26	XG9-0013-000		4	BEARING, BALL ボール ベアリング	

COPYRIGHT © 1992 CANON INC.

FIGURE 260 PAPER FEED DRIVE ASSEMBLY (NP-4835/4835i)
給紙駆動部 (NP-4835/4835i)

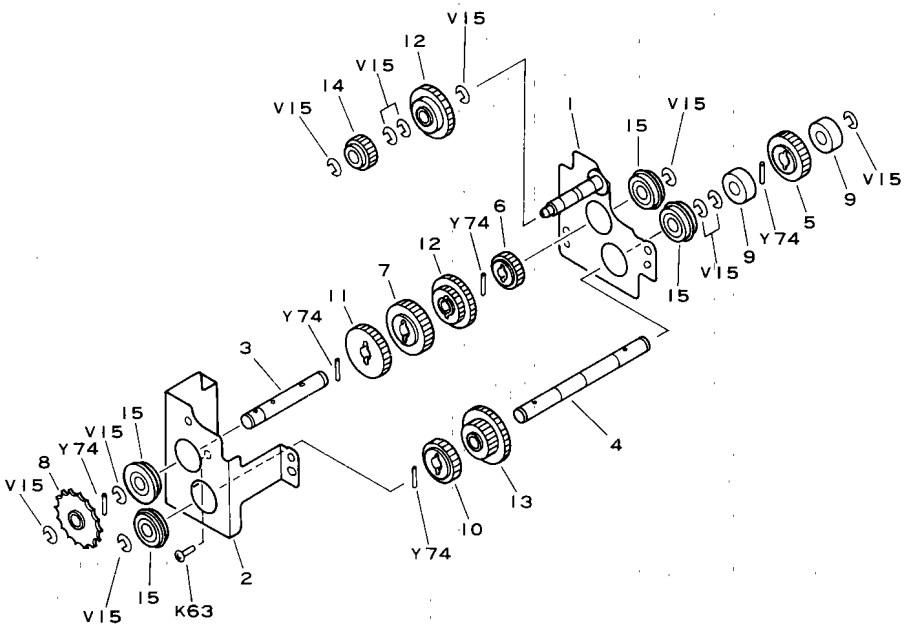

 COPYRIGHT © 1992 CANON INC. CANON NP-4835/4835S/4335/4835I REV.2 JAN. 1992 PRINTED IN JAPAN (IMPRIME AU JAPON)

FIGURE & KEY NO.	PART NUMBER	RANK	Q'TY	DESCRIPTION	SERIAL NUMBER/REMARKS
260 –	FG1–8062–040	N	1	PAPER FEED DRIVE ASSEMBLY キュウシ クドウ ブ	NP–4835/4835I
1	FF2–0142–000		1	MOUNT, SHAFT LOWER キュウシ クドウ バン (シタ)	
2	FA5–2790–000		1	MOUNT, SHAFT, UPPER キュウシ クドウ バン (ウエ)	
3	FA5–2791–020		1	SHAFT, POWER INPUT ニュウリョク ジク	
4	FA5–2792–020		1	SHAFT, POWER OUTPUT シュツリョク ジク	
5	FS2–0441–000		1	GEAR, 28T 28T ギア	
6	FS2–0445–000		1	GEAR, 19T 19T ギア	
7	FS3–0108–000		1	GEAR, 32T 32T ギア	
8	FS2–3012–000		1	SPROCKET, 24T 24T スプロケット	
9	FS2–6005–000		2	ROLLER コロ	
10	FS3–0026–000		1	GEAR, 24T 24T ギア	
11	FS3–0039–000		1	GEAR, 30T 30T ギア	
12	FS3–0072–000		2	GEAR, 19/31T 19/31T ギア	
13	FS3–0073–000		1	GEAR, 22/35T 22/35T ギア	
14	FS3–0102–000		1	GEAR, 18T 18T ギア	
15	XG9–0201–000		4	BEARING, BALL ボール ベアリング	

COPYRIGHT © 1992 CANON INC.

FIGURE 260A PAPER FEED DRIVE ASSEMBLY (NP-4835S/4335)
給紙駆動部 (NP-4335/4330)

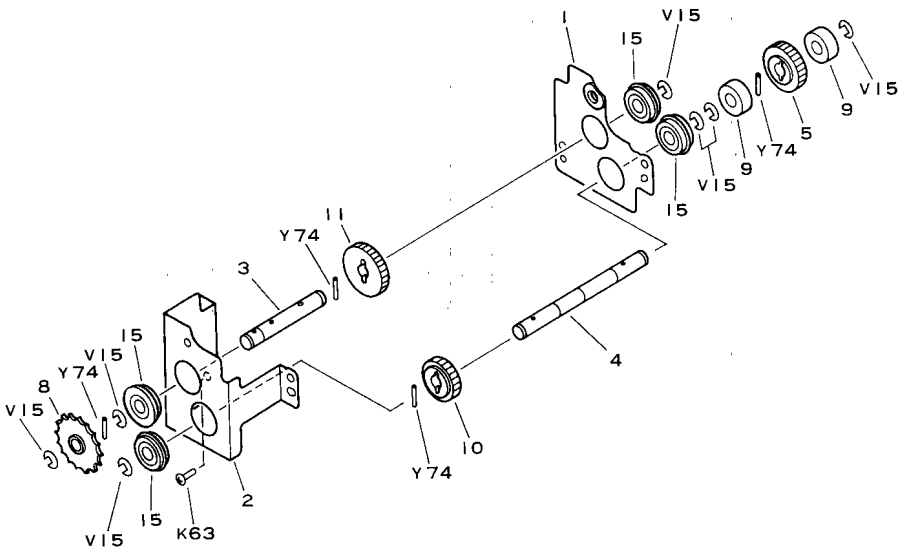

COPYRIGHT © 1992 CANON INC.
CANON NP-4835/4835S/4335/4835i REV.1 JAN. 1992 PRINTED IN JAPAN (IMPRIME AU JAPON)

FIGURE & KEY NO.	PART NUMBER	RANK	Q'TY	DESCRIPTION	SERIAL NUMBER/REMARKS
260A-	FG2-0362-020	N	1	PAPER FEED DRIVE ASSEMBLY キュウシ クド ウ ブ	NP-4835S/4335/4330
1	FA5-2789-000		1	MOUNT, SHAFT LOWER キュウシ クド ウ バ ン (シタ)	
2	FA5-2790-000		1	MOUNT, SHAFT, UPPER キュウシ クド ウ バ ン (ウエ)	
3	FA5-2791-020		1	SHAFT, POWER INPUT ニュウリョク ジ ク	
4	FA5-2792-020		1	SHAFT, POWER OUTPUT シュツリョク ジ ク	
5	FS2-0441-000		1	GEAR, 28T 28T ギ ア	
8	FS2-3012-000		1	SPROCKET, 24T 24T スプ ロケット	
9	FS2-6005-000		2	ROLLER コロ	
10	FS3-0026-000		1	GEAR, 24T 24T ギ ア	
11	FS3-0039-000		1	GEAR, 30T 30T ギ ア	
15	XG9-0201-000		4	BEARING, BALL ボ ー ル ベ アリング	

COPYRIGHT © 1992 CANON INC.

FIGURE 262 LOWER FEEDER DRIVE ASSEMBLY
下搬送駆動部

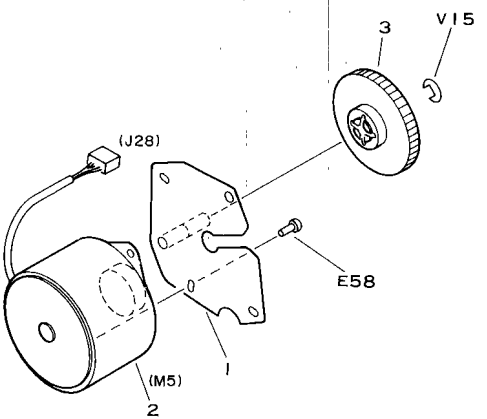

FIGURE & KEY NO.	PART NUMBER	RANK	Q'TY	DESCRIPTION	SERIAL NUMBER/REMARKS
262 –	NPN		RF	LOWER FEEDER DRIVE ASSEMBLY シタ ハンソウ クドウ ブ	
1	FF2-0111-020		1	MOUNT, MOTOR モータ ジジ バン	
2	FH7-1582-000		1	MOTOR, DC24V ステッピング モータ	
3	FS2-0578-000		1	GEAR, 49T 49T ギア	

 COPYRIGHT © 1992 CANON INC. CANON NP-4835/4835S/4335/4835I REV.1 JAN. 1992 PRINTED IN JAPAN (IMPRIME AU JAPON)

FIGURE 263 REGISTRATION DRIVE ASSEMBLY
レジスト駆動部

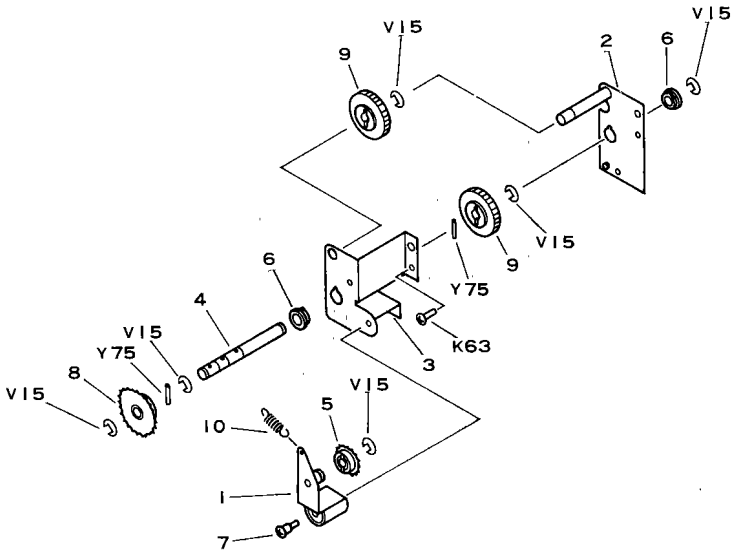

FIGURE & KEY NO.	PART NUMBER	RANK	QTY	DESCRIPTION	SERIAL NUMBER/REMARKS
263 –	FG1–8067–000	N	1	REGISTRATION DRIVE ASSEMBLY レジストクドウブ	
1	FF2–0140–000		1	ARM テンションバン	
2	FF2–0158–000		1	PLATE, SPINDLE, LOWER レジストクドウバン（シタ）	
3	FA5–2937–000		1	MOUNT, GEAR, UPPER レジストクドウバン（ウエ）	
4	FA5–2938–000		1	SHAFT, INPUT ニュウリョクジク	
5	FS1–0545–000		1	SPROCKET, 16T 16T スプロケット	
6	FS1–1449–000		2	BUSHING ブッシング	
7	FS1–9002–000		1	SCREW, STEPPED, M4 ダンピス	
8	FS2–3012–000		1	SPROCKET, 24T 24T スプロケット	
9	FS3–0098–000		2	GEAR, 35T 35T ギア	
10	FS3–2046–000		1	SPRING, TENSION ヒッパリバネ	

COPYRIGHT © 1992 CANON INC.

FIGURE 264 CROSS-WAY REGIST. DRIVE ASS'Y
横レジスト駆動部

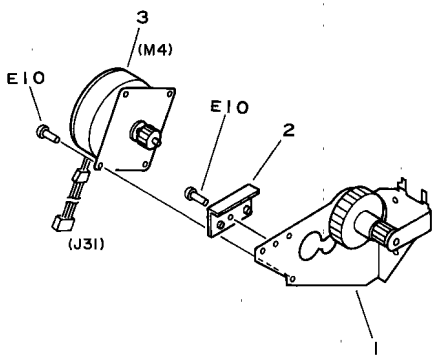

FIGURE & KEY NO.	PART NUMBER	RANK	QTY	DESCRIPTION	SERIAL NUMBER/REMARKS
264 -	NPN		RF	CROSS-WAY REGIST. DRIVE ASS'Y ヨコ レジ スト クド ウ ブ	
1	FF2-0114-000		1	MOUNT, MOTOR モータ シダ イ	
2	FA5-3087-000		1	PLATE シコウド ウ バ ン	
3	FH7-1580-030		1	MOTOR, DC24V ステッピ ングモータ	

 COPYRIGHT © 1992 CANON INC. CANON NP-4835/4835S/4335/4835I REV.1 JUNE 1989 PRINTED IN JAPAN (IMPRIME AU JAPON)

FIGURE 265 DEV. UNIT RELEASE CLUTCH ASS'Y (NP-4835/4835i ONLY)
現像加圧クラッチ部 (NP-4835/4835iのみ)

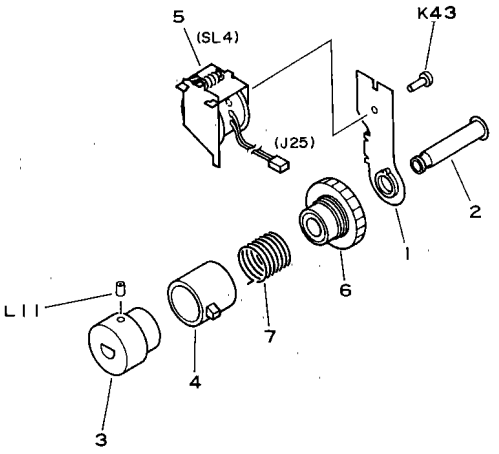

FIGURE & KEY NO.	PART NUMBER	RANK	QTY	DESCRIPTION	SERIAL NUMBER/REMARKS
265 -	FG1-8060-000		1	DEV. UNIT RELEASE CLUTCH ASS'Y ゲンゾウカアツクラッチブ	NP-4835/4835I ONLY
1	FF2-0136-000		1	MOUNT, CLUTCH クラッチトリツケバン	
2	FA5-2770-000		1	SLEEVE, CLUTCH クラッチツツ	
3	FA5-2771-000		1	DRUM, CLUTCH クラッチドラム	
4	FA5-2772-000		1	RING, CONTROL セイギョカン	
5	FH7-5079-000		1	SOLENOID, DC24V DCソレノイド	
6	FS3-0061-000		1	GEAR, 32T 32Tギア	
7	FS3-2023-000		1	SPRING, TENSION クラッチバネ	

COPYRIGHT © 1992 CANON INC.

FIGURE 280 FIXING UNIT DRIVE ASSEMBLY
定着駆動部

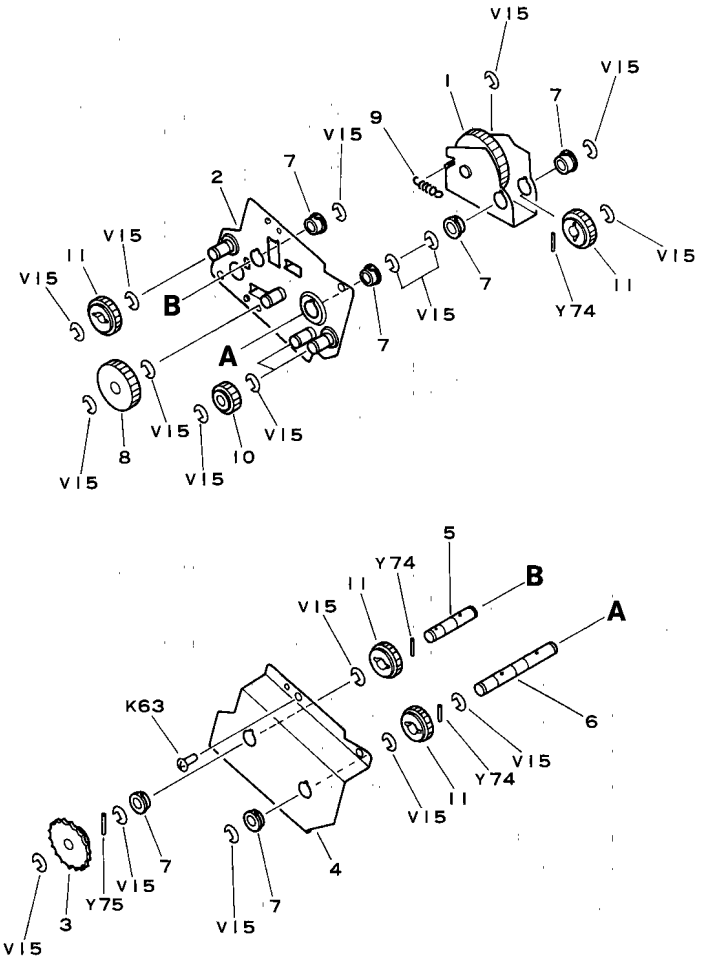

 COPYRIGHT © 1992 CANON INC.

CANON NP-4835/4835S/4335/4835i REV.2 JAN. 1992 PRINTED IN JAPAN (IMPRIME AU JAPON)

FIGURE & KEY NO.	PART NUMBER	RANK	QTY	DESCRIPTION	SERIAL NUMBER/REMARKS
280 –	FG1–8063–000	N	1	FIXING UNIT DRIVE ASSEMBLY テイチャク クドウ ブ	
1	FF2–0134–000		1	ARM, FIXING ASS'Y DRIVE テイチャク クドウ ヨウドウ バン	
2	FF2–0154–030		1	PLATE, LOWER テイチャク クドウ バン (シタ)	
3	87–3050–000		1	SPROCKET, 16T 16T スプ ロケット	
4	FA5–2992–000		1	PLATE, UPPER テイチャク クドウ バン (ウエ)	
5	FA5–2995–000		1	SHAFT, POWER INPUT ニュウリョク ジク	
6	FA5–2996–000		1	SHAFT, POWER OUTPUT シュツリョク ジク	
7	FS1–1202–000		6	BUSHING ブッシング	
8	FS3–0108–000		1	GEAR, 32T 32T ギア	
9	FS2–2330–000		1	SPRING, TENSION ヒッパリ バネ	
10	FS3–0054–000		2	GEAR, 18T 18T ギア	
11	FS3–0074–000		4	GEAR, 25T 25T ギア	

COPYRIGHT © 1992 CANON INC.

FIGURE 281 CLEANING BELT DRIVE ASSEMBLY
ウェブ駆動部

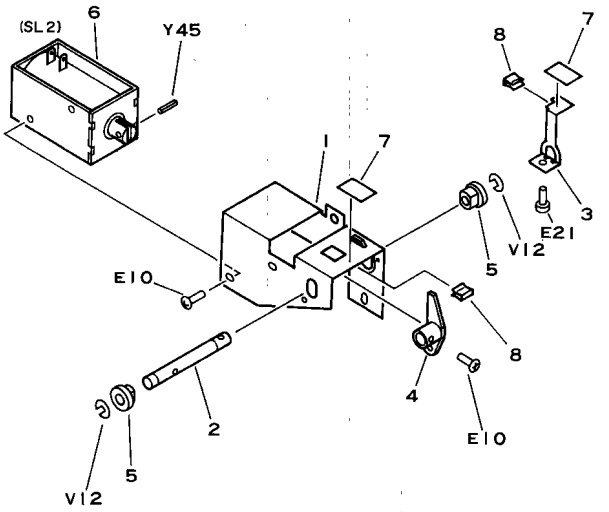

FIGURE & KEY NO.	PART NUMBER	RANK	Q'TY	DESCRIPTION	SERIAL NUMBER/REMARKS
281 –	NPN		RF	CLEANING BELT DRIVE ASSEMBLY ウエブ クドウブ	
1	FA3–8914–000		1	MOUNT, SOLENOID ソレノイド シバン	
2	FA5–2997–000		1	SHAFT ジク	
3	FA5–2998–000		1	ARM アーム	
4	FA3–8917–000		1	ARM 2 アーム 2	
5	FS1–1205–000		2	BUSHING ブッシング	
6	FH7–5030–000		1	SOLENOID, DC24V ソレノイド	
7	FA5–3019–000		2	PAD パッド	
8	FA5–3020–000		2	SPRING, LEAF イタバネ	

 COPYRIGHT © 1992 CANON INC. CANON NP-4835/4835S/4335/4835I REV.0 SEPT 1988 PRINTED IN JAPAN (IMPRIME AU JAPON)

FIGURE 300 CASSETTE
カセット

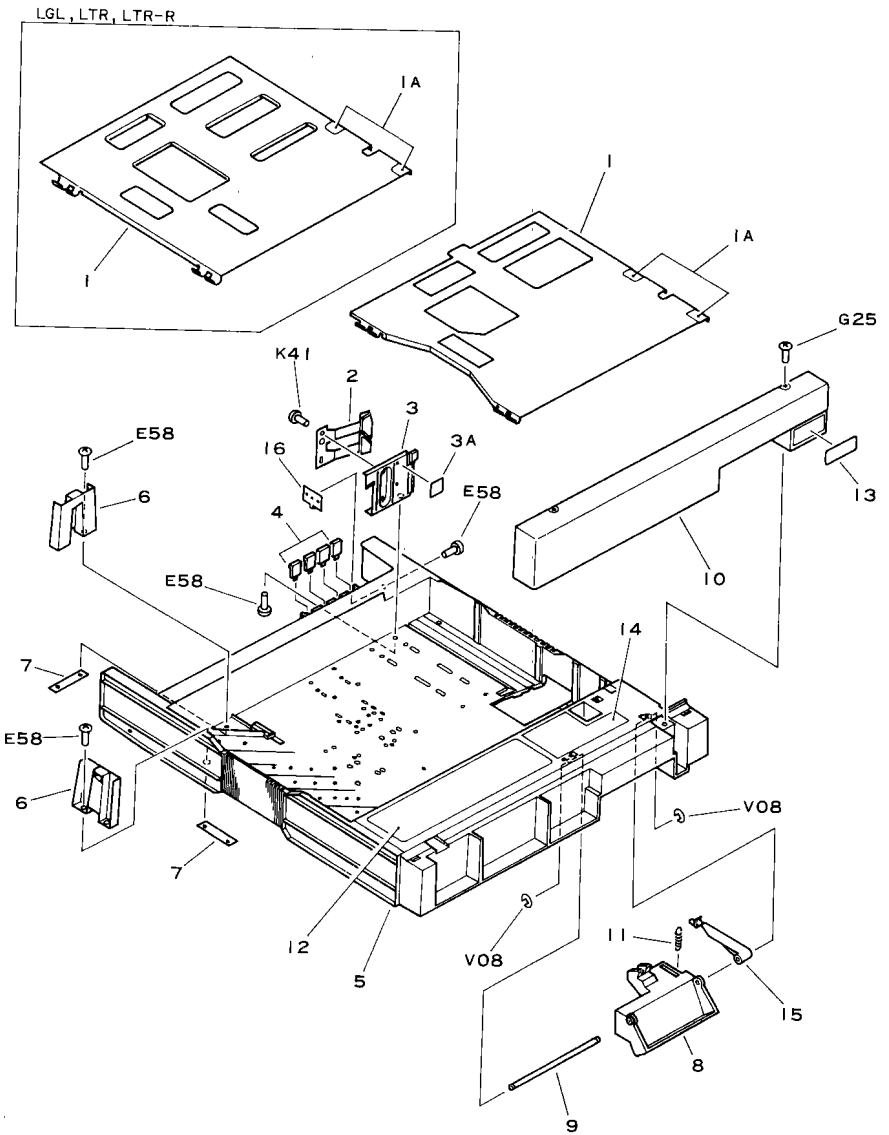

 COPYRIGHT © 1992 CANON INC. CANON NP-4835/4835S/4335/4835i REV.1 JAN. 1992 PRINTED IN JAPAN (IMPRIME AU JAPON)

FIGURE & KEY NO.	PART NUMBER	RANK	Q'TY	DESCRIPTION	SERIAL NUMBER/REMARKS
300 –	NPN		RF	CASSETTE カセット	
1	FF2–0147–020		1	PLATE, PAPER LIFTING ナカイタ	A3,A4,A4–R,B4, B5,B5–R
	FF2–0148–020		1	PLATE, PAPER LIFTING ナカイタ	LGL,LTR,LTR–R
1A	FA3–8777–000		2	STRIP, FRICTION ブ ンリ シート	
2	FF2–0149–020		1	GUIDE, SIDE サイド ガ イド	
3	FF2–0166–050		1	PLATE, SIDE GUIDE SUPPORT サイド ガ イド シバ ン	
3A	FS4–8059–000		1	LABEL セキサイ ゲ ンド ラベ ル	
4	FA5–2231–030		4	BLOCK, SIZE サイズ ケンチ コマ	
5	FA5–3308–060	N	1	BODY, CASSETTE カセット オケ	
6	FA5–3311–030		2	PLATE, SIZE, SIDE サイド キセイ バ ン	
7	FA5–3312–000		2	PLATE, NUT イタ ナット	
8	FA5–3313–000		1	LATCH, HANDLE トッテ	
9	FA5–3314–000		1	ROD, LATCH HANDLE トッテ ジ ク	
10	FA5–3321–000		1	COVER, CASSETTE カセット カバ ー	
11	FS3–2051–000		1	SPRING, TENSION バ ネ	
12	FS4–8041–000		1	LABEL ラベ ル	
13	FS4–8079–000		1	LABEL, SIZE サイズ ラベ ル	A3,A4,A4–R,B4, B5–R,B5
	FS4–8080–000		1	LABEL, SIZE サイズ ラベ ル	LGL,LTR,LTR–R
14	FS4–8058–000		1	LABEL ヨウシ オキユウ チユウイ ラベ ル	
15	FA5–3324–030		1	LEVER, PAPER CONTACT サイド オサエ	
16	FA5–3325–000		2	PLATE, STOP ストッパ プ レート	
	FY1–0657–000		2	PLATE, STOP ストッパ プ レート	

COPYRIGHT © 1992 CANON INC.

FIGURE 320 PAPER PICK-UP ASSEMBLY 1 (MANUAL FEED, PAPER-PASS GUIDE)

給紙部 1 (手差し, タテパス部)

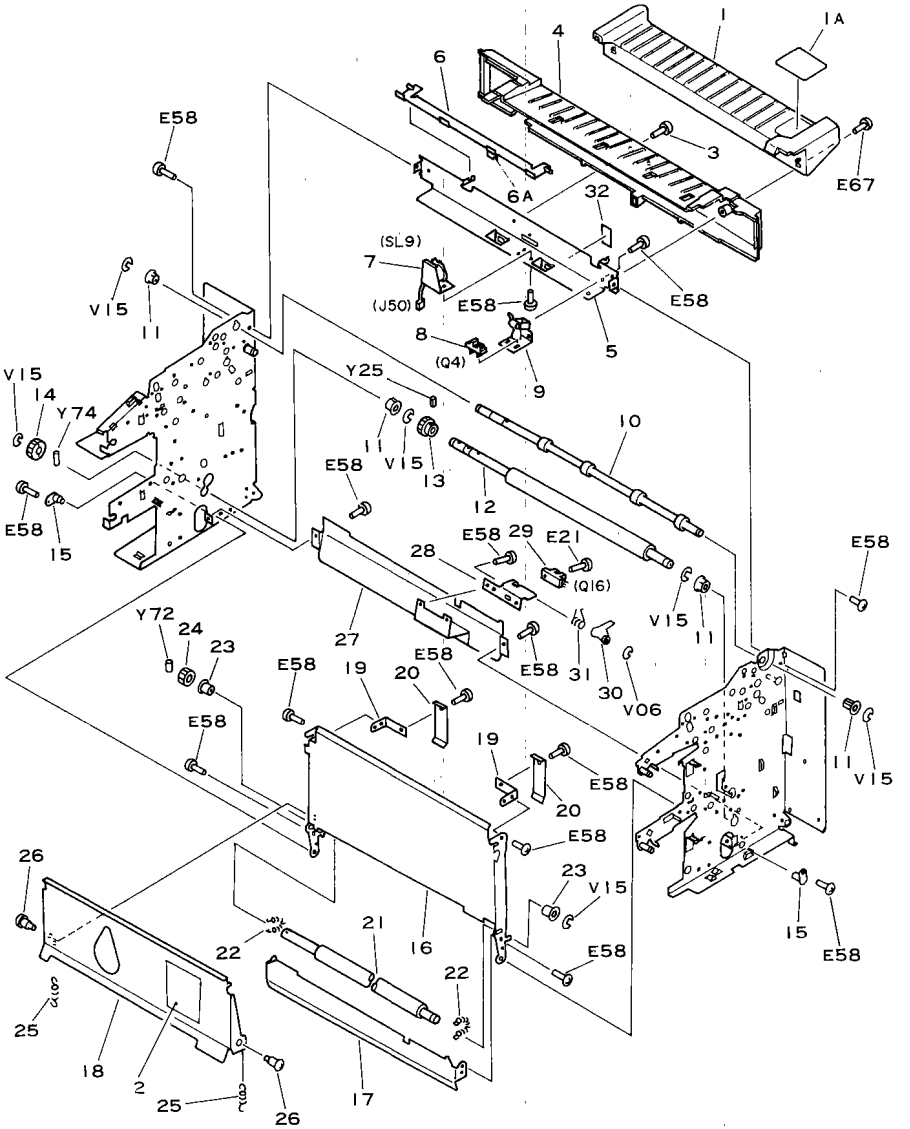

NOTE1 : This assembly comes with all the parts shown in Figures 320 through 324.

NOTE2 : This assembly doesn't include the parts shown in Key No.1 and 1A.

注1:このユニットはFigure 320−324 の全てのパーツで構成されています。

注2:このユニットはKeyNo.1, 1Aのパーツは含みません。

 COPYRIGHT © 1992 CANON INC. CANON NP-4835/4835S/4335/4835I REV.2 JAN. 1992 PRINTED IN JAPAN (IMPRIME AU JAPON)

FIGURE & KEY NO.	PART NUMBER	RANK	QTY	DESCRIPTION	SERIAL NUMBER/REMARKS
320 –	FG1–8065–400		1	PAPER PICK–UP ASSEMBLY キコウシ ブ	SEE NOTE1
1	FF9–1073–000		1	TRAY, MANUALFEED テザ シ トレイ	SEE NOTE2
1A	FS4–8109–000		1	LABEL テザ シ マーク ラベ ル	SEE NOTE2
2	FS4–8055–000		1	LABEL ラベ ル	
3	XA9–0041–000		1	SCREW, INSUL, TRUSS HEAD, M4X8 ボ リ ビ ス	
4	FA5–2896–020		1	GUIDE, MANUAL FEED テザ シ ガ イド	
5	FA5–2823–030		1	CROSSMEMBER テザ シ ステー	
6	FF9–1092–000		1	SHUTTER, MANUAL FEED テザ シ シャッタ	
6A	FA5–2931–000		2	PAD パ ッド	
7	FH7–5155–000		1	SOLENOID, DC24V ソレノイド	
8	FH7–7155–000		1	PHOTO–INTERRUPTER フォトインタラプ タ	
9	FF2–0214–000		1	MOUNT, PHOTO–INTERRUPTER テザ シ センサ ダ イ	
10	FA5–2892–020		1	ROLLER, MANUAL FEED, LOWER テザ シ ローラ (シタ)	
11	FS1–1462–000		4	BUSHING ブ ッシング	
12	FA5–3407–020		1	REGISTRATION ROLLER 3 ダ イ 3 レジ クド ウ ローラ	
13	FS3–0077–000		1	GEAR, 24T 24T ギ ア	
14	FS1–0422–000		1	GEAR, 20T 20T ギ ア	
15	FA5–2839–000		2	PLATE, PIN フロート ピ ン	
16	FA5–3401–000		1	PLATE, GUIDE タテ パ ス ガ イド	
17	FA5–3402–000		1	PLATE, GUIDE, II タテ パ ス ガ イド II	
18	FA5–3403–000		1	GUIDE カイヘイ ガ イド	
19	FA5–3404–000		2	SPORT イタ バ ネ シダ イ	
20	FA5–3405–020		2	SPRING, LEAF カアツ イタ バ ネ	
21	FA5–3406–000		1	ROLLER, SHAFT ジ ユウド ウ ローラ	
22	FS1–2511–000		2	SPRING, TENSION ヒッパ リ バ ネ	
23	FS1–1465–000		2	BUSHING ブ ッシング	
24	FS3–0076–000		1	GEAR, 16T 16T ギ ア	
25	FS3–2031–000		2	SPRING, TENSION ヒッパ リ バ ネ	
26	FS1–9076–000		2	SCREW, STEPPED, M4 ダ ンピ ス	
27	FA5–3408–000		1	REGISTRATION GUIDE 3, FRONT ダ イ 3 レジ マエ ガ イド	
28	FF2–0430–000		1	PLATE, PAPER SENSING レジ スト センサ バ ン	
29	FH7–7081–000		1	PHOTO–INTERRUPTER UNIT フォトインタラプ タ ユニット	
30	FA4–0472–000		1	ARM, PAPER SENSING ケンチ アーム	
31	FA4–0473–000		1	SPRING, TORSION ネジ リ バ ネ	
32	FA9–2047–000		1	RUBBER, FOAM フオーム ラバ ー	

COPYRIGHT © 1992 CANON INC.

FIGURE 321 PAPER PICK-UP ASSEMBLY 2 (DOOR, MIDDLE/LOWER GUIDE)
給紙部 2 (ドア, 中, 下ガイド)

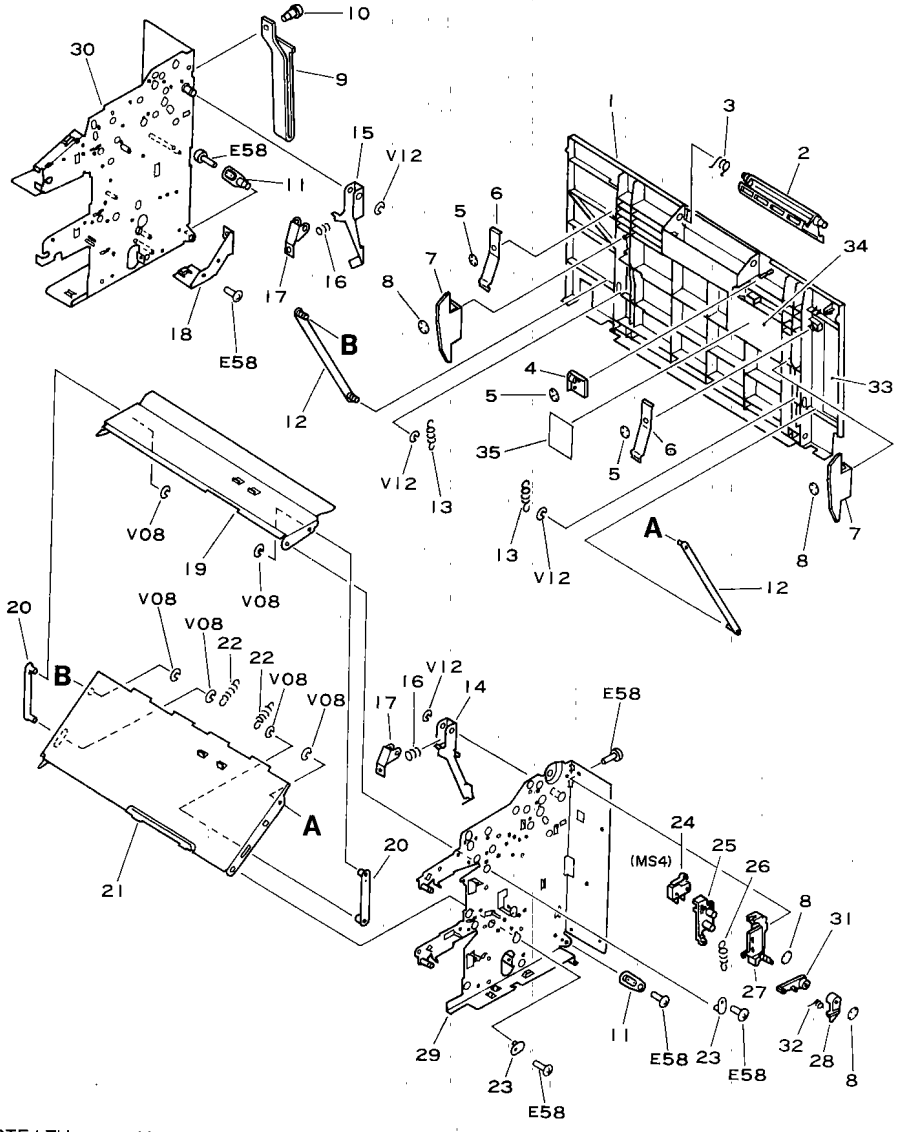

NOTE : This assembly comes with all the parts shown in Figures 320 through 324.

注：このユニットはFigure 320−324 の全てのパーツで構成されている。

 COPYRIGHT © 1992 CANON INC. CANON NP-4835/4835S/4335/4835I REV.1 JAN. 1992 PRINTED IN JAPAN (IMPRIME AU JAPON)

FIGURE & KEY NO.	PART NUMBER	RANK	Q'TY	DESCRIPTION	SERIAL NUMBER/REMARKS
321 –	FG1–8065–400		1	PAPER PICK–UP ASSEMBLY キユウシ ブ	SEE NOTE
1	FA5–2885–030		1	DOOR, RIGHT LOWER ドア (ミギ シタ)	
2	FA5–2886–020		1	CATCH トツテ	
3	FA5–2888–020		1	SPRING, TORSION ネジ リ バ ネ	
4	FA5–2887–000		1	HOLDER, CATCH トツテ ホルダ ー	
5	XA9–0135–000		4	RING, SE SE リング	
6	FA5–2889–000		2	SPRING, LEAF イタ バ ネ	
7	FA5–3409–000		2	GUIDE カアツ リブ	
8	XD9–0037–000		7	RING, SE SE リング	
9	FA9–2484–000		1	STOP, RIGHT LOWER DOOR ミギ シタ ドア トメ	NEW
	FG9–2891–000			STOP, RIGHT LOWER DOOR ミギ シタ ドア トメ	OLD
10	FS1–9076–000		1	SCREW, STEPPED, M4 ダ ンピ ス	
11	FF2–0093–000		2	PLATE, HINGE ヒンジ バ ン	
12	FF2–0086–000		2	LINK, LOWER GUIDE シタ ガ イド リンク	
13	FS3–2015–000		2	SPRING, TENSION ヒッパ リ バ ネ	
14	FA5–2882–000		1	REGISTRATION LEVER 2, FRONT ダ イ2 レジ カアツバ ン (マエ)	
15	FA5–2883–000		1	REGISTRATION LEVER 2, REAR ダ イ2 レジ カアツバ ン (ウシロ)	
16	FS3–2009–000		2	SPRING, COMPRESSION アツシユク バ ネ	
17	FA5–2884–000		2	ARM, LIFTING カアツ アーム	
18	FA5–2925–000		1	COVER クド ウ アナ フタ	
19	FA5–2833–000		1	GUIDE, MIDDLE ガ イド (ナカ)	
20	FF2–0085–000		2	LINK, MIDDLE GUIDE ナカ ガ イド リンク	
21	FA5–2834–000		1	GUIDE, LOWER ガ イド (シタ)	
22	FS3–2014–000		2	SPRING, TENSION ヒッパ リ バ ネ	
23	FA4–1149–000		2	PLATE, PIN ゼ ツエン ピ ン	
24	WC4–0138–000		1	MICROSWITCH マイクロ スイツチ	
25	FA5–2900–000		1	MOUNT, MICROSWITCH スイツチ スライダ	
26	FA9–2120–000		1	SPRING, TENSION ヒッパ リ バ ネ	
27	FA5–2899–020		1	GUIDE タカサ チヨウセイ コマ	
28	FA5–2901–000		1	ARM, PAWL セイギ ヨ アーム	
29	FF2–0082–050		1	SIDE PLATE, FRONT キユウシ マエ ソクバ ン	
30	FF2–0083–030		1	SIDE PLATE, REAR キユウシ ウシロ ソクバ ン	
31	FA5–2934–000		1	ARM II アーム (II)	
32	FA5–2935–000		1	SPRING, TORSION ネジ リ バ ネ	
33	FS4–8056–020		1	LABEL ラベ ル	

COPYRIGHT © 1992 CANON INC.

FIGURE & KEY NO.	PART NUMBER	RANK	Q'TY	DESCRIPTION	SERIAL NUMBER/REMARKS
321 – 34	FS4–8057–000		1	LABEL ラベル	
35	FS4–8048–000		1	LABEL ラベル	CD UNIT CHANGER ONLY マルチカラーユニット ノミ

 COPYRIGHT © 1992 CANON INC. CANON NP-4835/4835S/4335/4835I REV.1 JAN. 1992 PRINTED IN JAPAN (IMPRIME AU JAPON)

FIGURE 322 PAPER PICK-UP ASSEMBLY 3 (REGISTRATION ROLLER 1,2)

給紙部3（第1，第2レジストローラ）

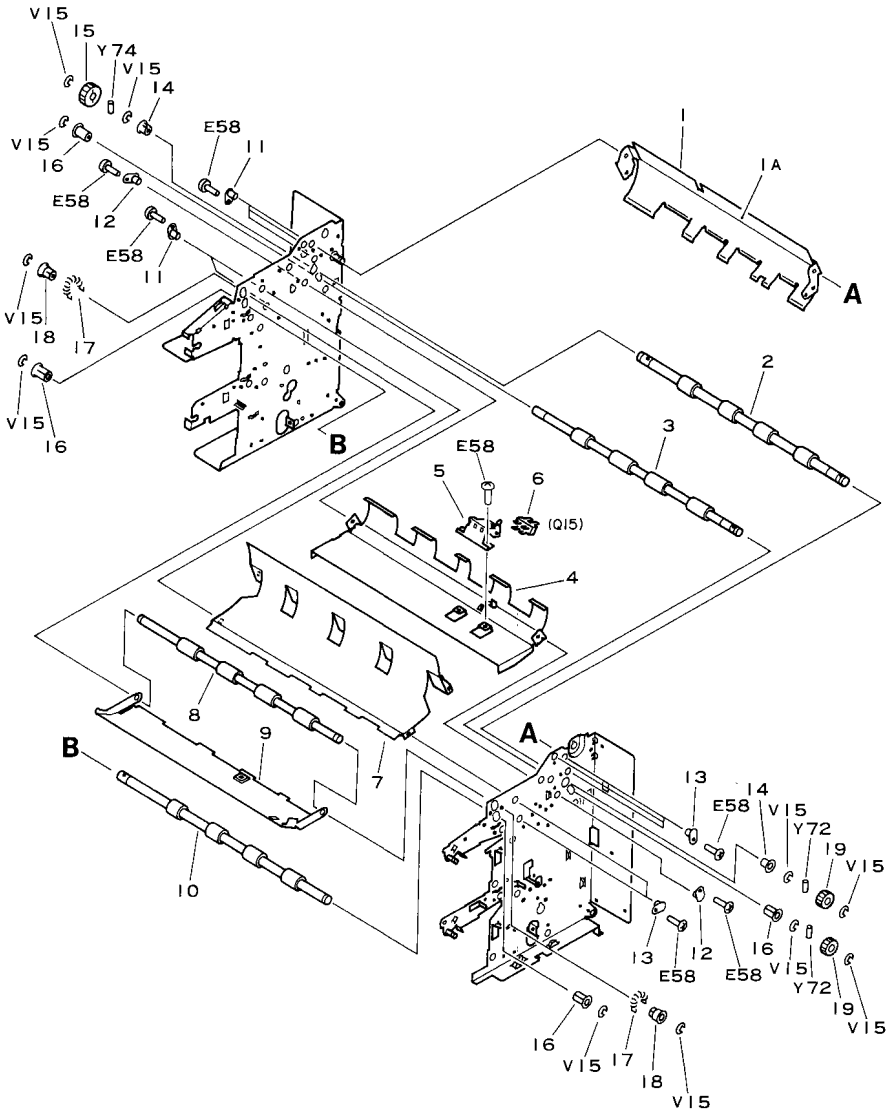

NOTE : This assembly comes with all the parts shown in Figures 320 through 324.

注：このユニットは Figure 320−324 の全てのパーツで構成されている。

 COPYRIGHT © 1992 CANON INC. CANON NP-4835/4835S/4335/4835i REV.2 JAN. 1992 PRINTED IN JAPAN (IMPRIME AU JAPON)

FIGURE & KEY NO.	PART NUMBER	RANK	QTY	DESCRIPTION	SERIAL NUMBER/REMARKS
322 –	FG1–8065–400		1	PAPER PICK–UP ASSEMBLY キュウシ ブ	SEE NOTE
1	FF2–0167–020		1	GUIDE, PAPER, OUTER ソト ガイド	
1A	FA5–2926–000		1	SHEET シート	
2	FA5–2840–000		1	REGISTRATION ROLLER 2, UPPER ダイ 2 レジ スト ローラ (ウエ)	
3	FA5–2841–000		1	REGISTRATION ROLLER 2, LOWER ダイ 2 レジ スト ローラ (シタ)	
4	FA5–2832–020		1	GUIDE, UPPER ガイド (ウエ)	
5	FF2–0087–000		1	MOUNT, PHOTO–INTERRUPTER, II センサ ホルダ II	
6	FH7–7155–000		1	PHOTO–INTERRUPTER フオトインタラプ タ	
7	FA5–2827–020		1	PAPER GUIDE, U–SHAPED U ガイド	
8	FA5–2826–000		1	SHAFT, ROLLER, UPPER ローラ (ウエ)	
9	FA5–2824–020		1	PLATE, GUIDE, PAPER ペーパー ガイド	
10	FA5–2825–000		1	SHAFT, ROLLER, LOWER ローラ (シタ)	
11	FA3–9120–000		5	PIN GUIDE フロート ピン 1	
12	FA5–2839–000		2	PLATE, PIN フロート ピン	
13	FA4–1149–000		5	PLATE, PIN ゼ ツエン ピン	
14	FS1–1462–000		2	BUSHING ブ ツシング	
15	FS3–0026–000		1	GEAR, 24T 24T ギ ア	
16	FS2–1004–020		4	BUSHING ジ ク ウケ	
17	FS3–2063–000		2	SPRING, TENSION ヒツパ リ バ ネ	
18	FS2–1003–000		2	BUSHING ジ ク ウケ	
19	FS2–0448–000		2	GEAR, 32T 32T ギ ア	

COPYRIGHT © 1992 CANON INC.

FIGURE 323 PAPER PICK-UP ASSEMBLY 4 (PICK-UP/SEPARATION RELEASE) (1/3)

給紙部 4 (給紙・分離 解除) (1/3)

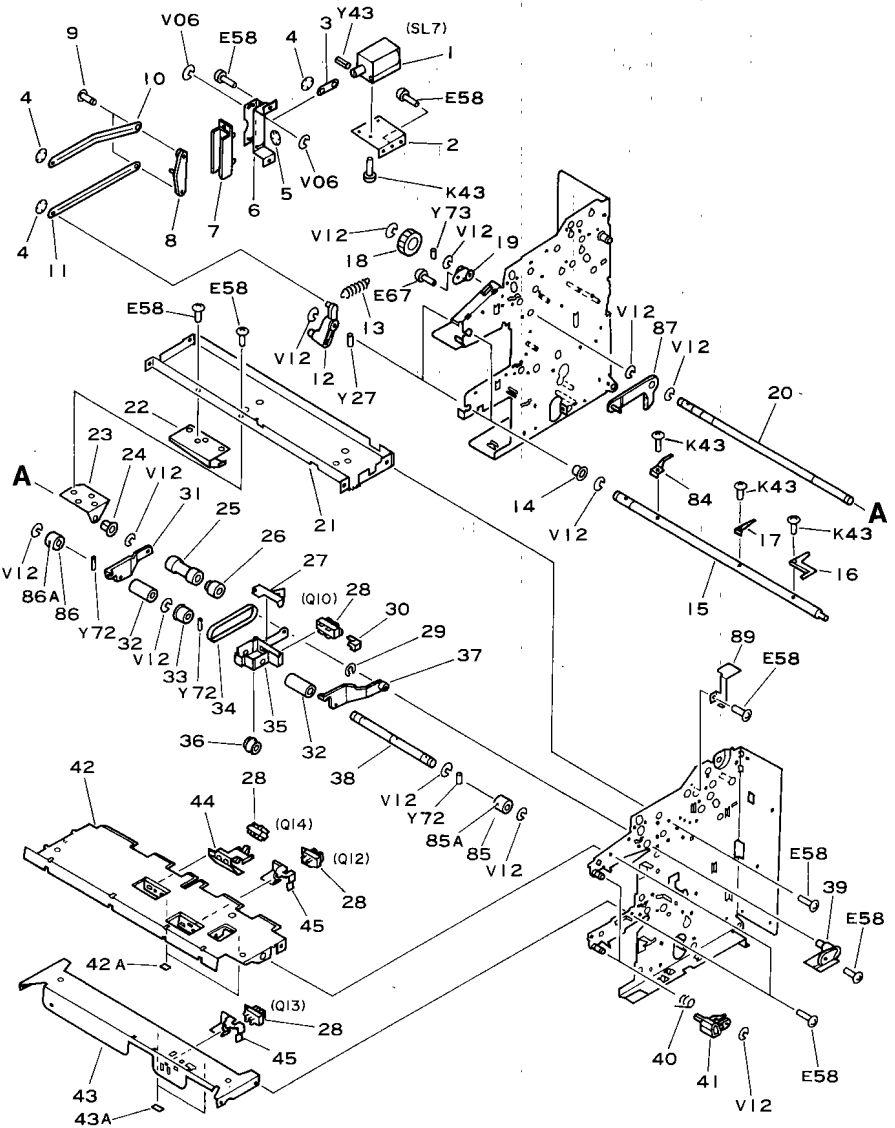

NOTE : This assembly comes with all the parts shown in Figures 320 through 324.

注： このユニットは Figure 320−324 の全てのパーツで構成されている。

 COPYRIGHT © 1992 CANON INC. CANON NP-4835/4835S/4335/4835i REV.2 JAN. 1992 PRINTED IN JAPAN (IMPRIME AU JAPON)

FIGURE 323 PAPER PICK-UP ASSEMBLY 4 (PICK-UP/SEPARATION RELEASE) (2/3)

給紙部 4（給紙・分離　解除）(2/3)

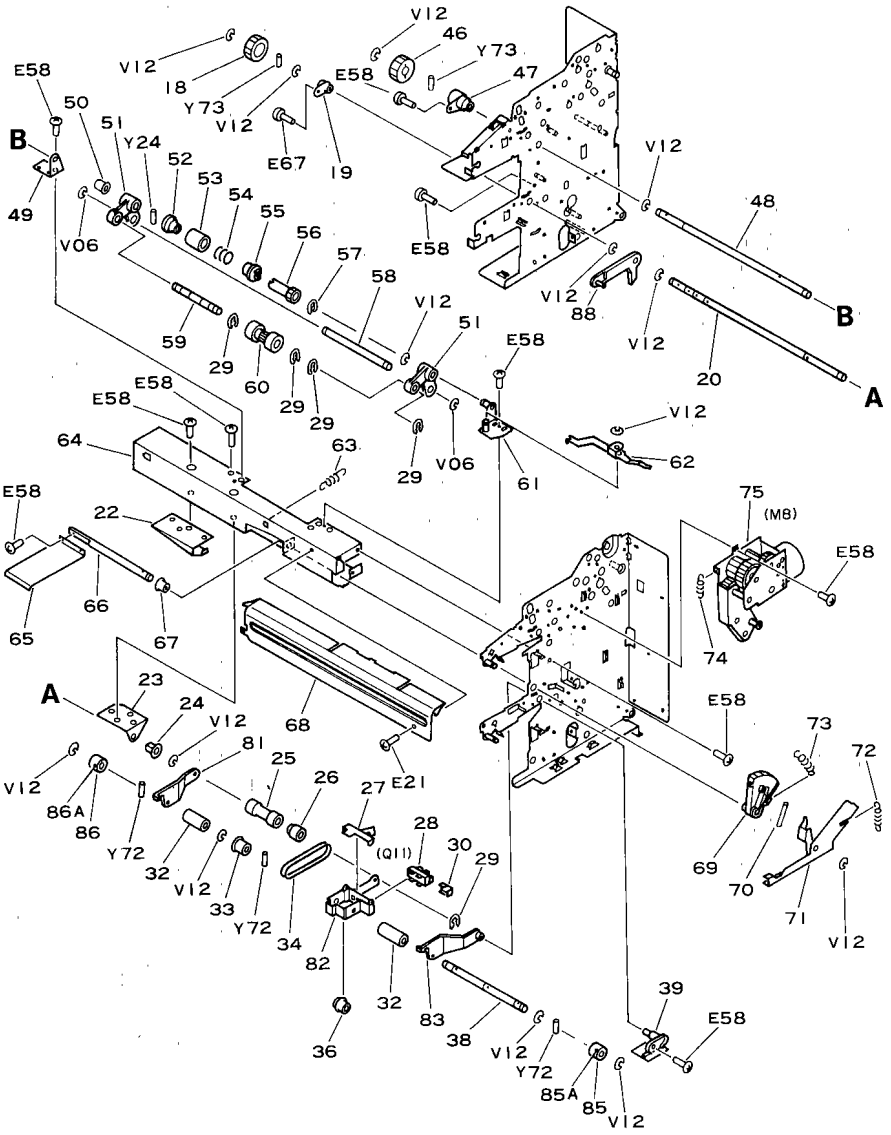

COPYRIGHT © 1992 CANON INC.

FIGURE 323 PAPER PICK-UP ASSEMBLY 4 (PICK-UP/SEPARATION RELEASE) (3/3)

給紙部 4（給紙・分離 解除）(3/3)

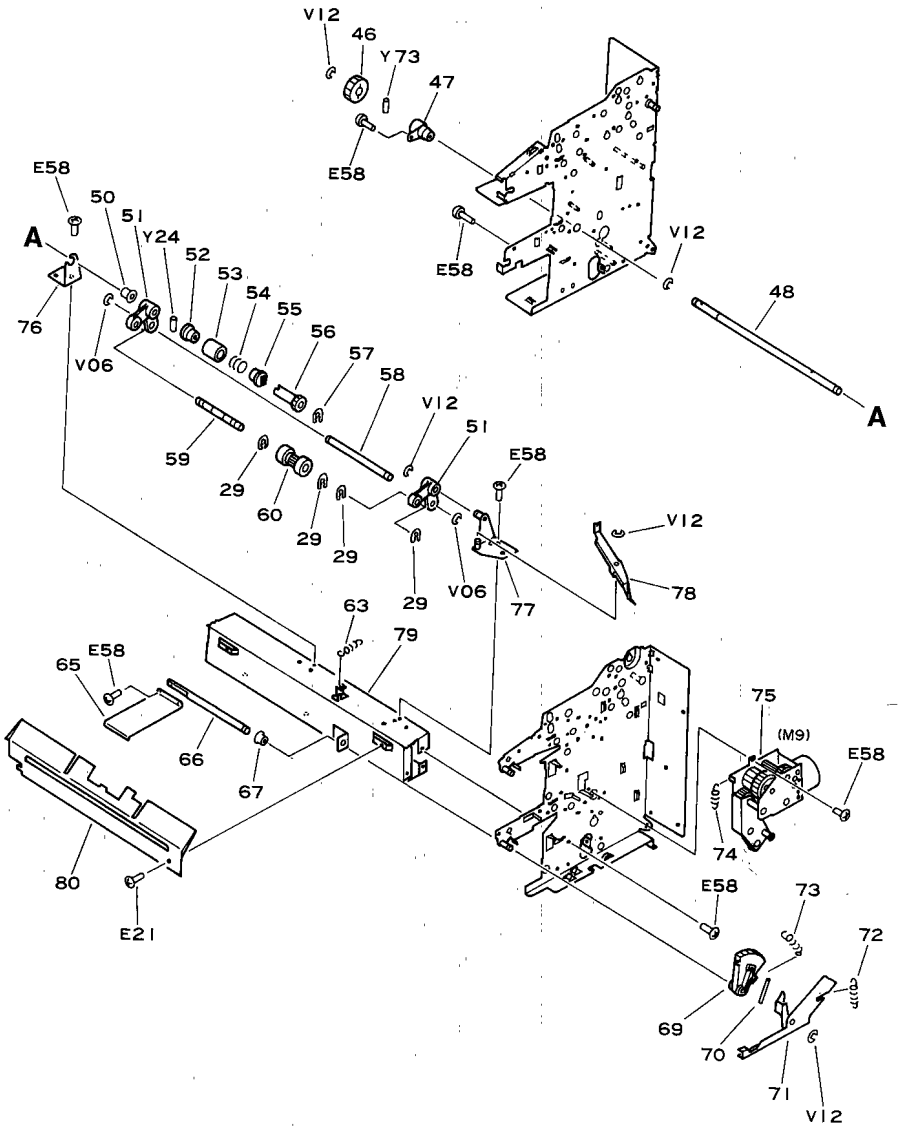

 COPYRIGHT © 1992 CANON INC.

CANON NP-4835/4835S/4335/4835I REV.0 SEPT 1988 PRINTED IN JAPAN (IMPRIME AU JAPON)

FIGURE & KEY NO.	PART NUMBER	RANK	QTY	DESCRIPTION	SERIAL NUMBER/REMARKS
323 –	FG1–8065–400		1	PAPER PICK–UP ASSEMBLY キユウシ ブ	SEE NOTE
1	FH7–5030–000		1	SOLENOID, DC24V ソレノイド	
2	FA5–2912–000		1	PLATE, SELECT センタク キバ ン	
3	FA5–2916–000		1	ARM, LINK ソレノイド リンク	
4	XD9–0037–000		3	RING, SE SE リング	
5	XA9–0135–000		2	RING, SE SE リング	
6	FA5–2913–000		1	GUIDE, SLIDE スライド ガ イド	
7	FA5–2914–000		1	SLIDER スライダ	
8	FA5–2915–000		1	ARM, LINK センター リンク	
9	FA5–2919–000		2	SHAFT センタク リスク ジ ク	
10	FA5–2917–000		1	ARM, LINK, UPPER ウエ リンク	
11	FA5–2918–000		1	ARM, LINK, LOWER シタ リンク	
12	FA5–2873–000		2	ARM,REL., PICK–UP ROLLER, REAR キユウシ ローラ カイジ ヨ アーム (ウシロ)	
13	FS3–2011–000		2	SPRING, TENSION ヒツパ リ パ ネ	
14	FS1–1206–000		2	BUSHING ブ ツシング	
15	FA5–2871–000		2	SHAFT, RELEASE, PICK–UP ROLLER キユウシ ローラ カイジ ヨ ジ ク	
16	FA5–2874–000		2	PLATE,REL.,PICK–UP ROL., FRONT キユウシ ローラ カイジ ヨ バ ン (マエ)	
17	FA5–2875–000		2	PLATE,REL., PICK–UP ROL., REAR キユウシ ローラ カイジ ヨ バ ン (ウシロ)	
18	FS3–0029–000		2	GEAR, 27T 27T ギ ア	
19	FS2–1006–000		2	BUSHING ジ ク ウケ	
20	FA5–2848–000		2	SHAFT, FEED ROLLER ハンソウ ローラ ジ ク	
21	FA5–2818–020		1	BASE, CASSETTE HOLDER, UPPER ステー (ウエ)	
22	FA5–2844–000		2	GUIDE PLATE, REAR ガ イド (オク)	
23	FA5–2847–000		2	PLATE, FEED ROLLER ハンソウ ローラ ジ ク シバ ン	
24	FS2–1005–000		2	BUSHING ジ ク ウケ	
25	FA5–2933–000		2	ROLLER, FEEDER ハンソウ ローラ	
26	FS2–3003–000		2	PULLEY, ONE WAY ワンウエイ ブ ーリ	
27	FA5–2853–000		2	ARM, PAPER SENSING カミ ケンチ アーム	
28	FH7–7155–000		5	PHOTO–INTERRUPTER フオトインタラプ タ	
29	FA3–8727–000		10	RETAINING RING トメ ワ	
30	FA5–2921–020		2	GUIDE コネクタ ガ イド	
31	FA5–2851–000		1	ARM,PICK–UP ROLLER, UPPER REAR キユウシ ローラ アーム (ウエ ウシロ)	
32	FS2–6001–000		4	SPACER, WEIGHT ウエイト カラー	
33	FS2–3004–000		2	PULLEY, PICK–UP ROLLER キユウシ ブ ーリ	
34	XF9–0094–000		2	BELT ベ ルト	

COPYRIGHT © 1992 CANON INC.

FIGURE & KEY NO.	PART NUMBER	RANK	QTY	DESCRIPTION	SERIAL NUMBER/REMARKS
323 – 35	FA5–2852–000		1	GUIDE, PAPER SENSING, UPPER カミ ケンチ ガイド (ウエ)	
36	FS2–6003–000		2	ROLLER ケンチ コロ	
37	FA5–2850–000		1	ARM, PICK–UP ROLLER, UPPER FRONT キュウシ ローラ アーム (ウエ マエ)	
38	FA5–2849–000		2	SHAFT, PICK–UP ROLLER キュウシ ローラ ジク	
39	FA5–2922–000		2	SHAFT, A A ジク	
40	FA5–2876–000		2	SPRING, TORSION ネジリ バネ	
41	FA5–2872–000		2	ARM, REL., PICK–UP ROLLER, FRONT キュウシ ローラ カイジョ アーム (マエ)	
42	FF9–1094–060		1	CROSSMEMBER, GUIDE ガイド ステー	
42A	FA5–2931–000		2	PAD パッド	
43	FF9–1093–050		1	PLATE, SENSOR MOUNTING, LOWER センサ キダイ (シタ)	
43A	FA5–2931–000		2	PAD パッド	
44	FF2–0084–000		1	MOUNT, PHOTO–INTERRUPTER センサ ホルダ	
45	FA5–2856–020		2	GUIDE, SENSOR センサ ガイド	
46	FS3–0101–000		2	GEAR, 26T 26T ギア	
47	FS2–1007–000		2	BUSHING ジク ウケ	
48	FA5–2863–000		2	SHAFT 2, SEPARATION ROLLER ブンリ ローラ ジク 2	
49	FA5–2845–000		1	PLATE, SEP.ROLLER, REAR, UPPER ウエ ブンリ ジク シバン (ウシロ)	
50	FS1–1190–000		2	BUSHING ブッシング	
51	FA5–2868–000		4	ARM, SEPARATION ROLLER ブンリ ローラ アーム	
52	FA5–2865–000		2	DRUM, CLUTCH DRIVEN ニュウリョク ドラム	
53	FA3–8730–000		2	HOLDER, SPRING クラッチ ケース	
54	FS3–2008–000		2	SPRING, TORSION ネジリ バネ	
55	FA3–8729–000		2	DRUM, CLUTCH DRIVING クラッチ ドラム	
56	FS3–0023–000		2	GEAR, 27T 27T ギア	
57	FA5–2864–020		2	RING キンテイ	
58	FA5–2857–000		2	SHAFT ブンリ ローラ カウンタ ジク	
59	FA5–2866–000		2	SHAFT 1, SEPARATION ROLLER ブンリ ローラ ジク 1	
60	FA5–2867–000		2	ROLLER, SEPARATION ブンリ ローラ	
61	FF2–0088–000		1	PLATE, SEP.ROLLER, FRONT, UPPER ウエ ブンリ ジク シバン (マエ)	
62	FA5–2869–000		1	PLATE, RELEASE, SEP.ROLLER, UPPER ブンリ ローラ カイジョ バン (ウエ)	
63	FS3–2012–000		2	SPRING, TENSION ヒッパリ バネ	
64	FA5–2819–030		1	BASE, CASSETTE HOLDER, MIDDLE ステー (ナカ)	
65	FA5–2878–000		2	PLATE, LIFTING カアツ バン	
66	FA5–2877–000		2	SHAFT カアツ ジク	
67	FS2–1008–000		2	BUSHING ジク ウケ	

 COPYRIGHT © 1992 CANON INC. CANON NP-4835/4835S/4335/4835I REV.2 JAN. 1992 PRINTED IN JAPAN (IMPRIME AU JAPON)

FIGURE & KEY NO.	PART NUMBER	RANK	QTY	DESCRIPTION	SERIAL NUMBER/REMARKS
323 – 68	FA5–2837–000		1	GUIDE, ENTRY, UPPER ジョウニュウ ガイド (ウエ)	
69	FA5–2880–000		2	GEAR, SECTOR オウギ ガタ ギア	
70	FA5–2924–000		2	PIN DOWEL ヘイコウ ピン 4X42	
71	FA5–2879–000		2	PLATE, RELEASE, LIFTING カアツ カイジョ バン	
72	FA9–2610–000		2	SPRING, TENSION ヒッパリ バネ	
73	FS1–2707–000		2	SPRING, TENSION ヒッパリ バネ	
74	FA9–2609–000		2	SPRING, TENSION ヒッパリ バネ	
75	FH7–1584–000		2	MOTOR, GEARD, DC24V DC ギヤード モータ	
76	FA5–2858–000		1	PLATE, SEP.ROLLER, REAR, LOWER シタ プシリジク シバン (ウシロ)	
77	FF2–0089–000		1	PLATE, SEP.ROLLER, FRONT, LOWER シタ プシリジク シバン (マエ)	
78	FA5–2870–000		1	PLATE, RELEASE, SEP.ROLLER, LOWER プシリ ローラ カイジョ バン (シタ)	
79	FA5–2820–020		1	BASE, CASSETTE HOLDER, LOWER ステー (シタ)	
80	FA5–2838–020		1	GUIDE, ENTRY, LOWER ジョウニュウ ガイド (シタ)	
81	FA5–2862–000		1	ARM, PICK–UP ROLLER, LOWER REAR キュウシ ローラ アーム (シタ ウシロ)	
82	FA5–2860–000		1	GUIDE, PAPER SENSING, LOWER カミ ケンチ ガイド (シタ)	
83	FA5–2861–000		1	ARM, PICK–UP ROLLER, LOWER FRONT キュウシ ローラ アーム (シタ マエ)	
84	FA5–2930–000		2	ARM, RELEASE オク カイジョ アーム	
85	FF9–1003–000		2	ROLLER, PICK–UP, FRONT, GOLD キュウシ ローラ (マエ) (キン)	
85A	FA5–2854–020		1	ROLLER, PICK–UP, RUBBER キュウシ ローラ ゴム	
86	FF9–1113–000		2	ROLLER, PICK–UP, REAR, SILVER キュウシ ローラ (ウシロ) (ギン)	
86A	FA5–2854–020		1	ROLLER, PICK–UP, RUBBER キュウシ ローラ ゴム	
87	FA5–2927–000		1	ARM, RELEASE, UPPER, REAR オク カイジョ アーム (ウエ)	
88	FA5–2928–000		1	ARM, RELEASE, LOWER, REAR オク カイジョ アーム (シタ)	
89	FA5–3288–000		1	COVER, CORD コード カバー	

COPYRIGHT © 1992 CANON INC.

FIGURE 324 PAPER PICK-UP ASSEMBLY 5 (REAR PLATE)
給紙部 5 (後側板)

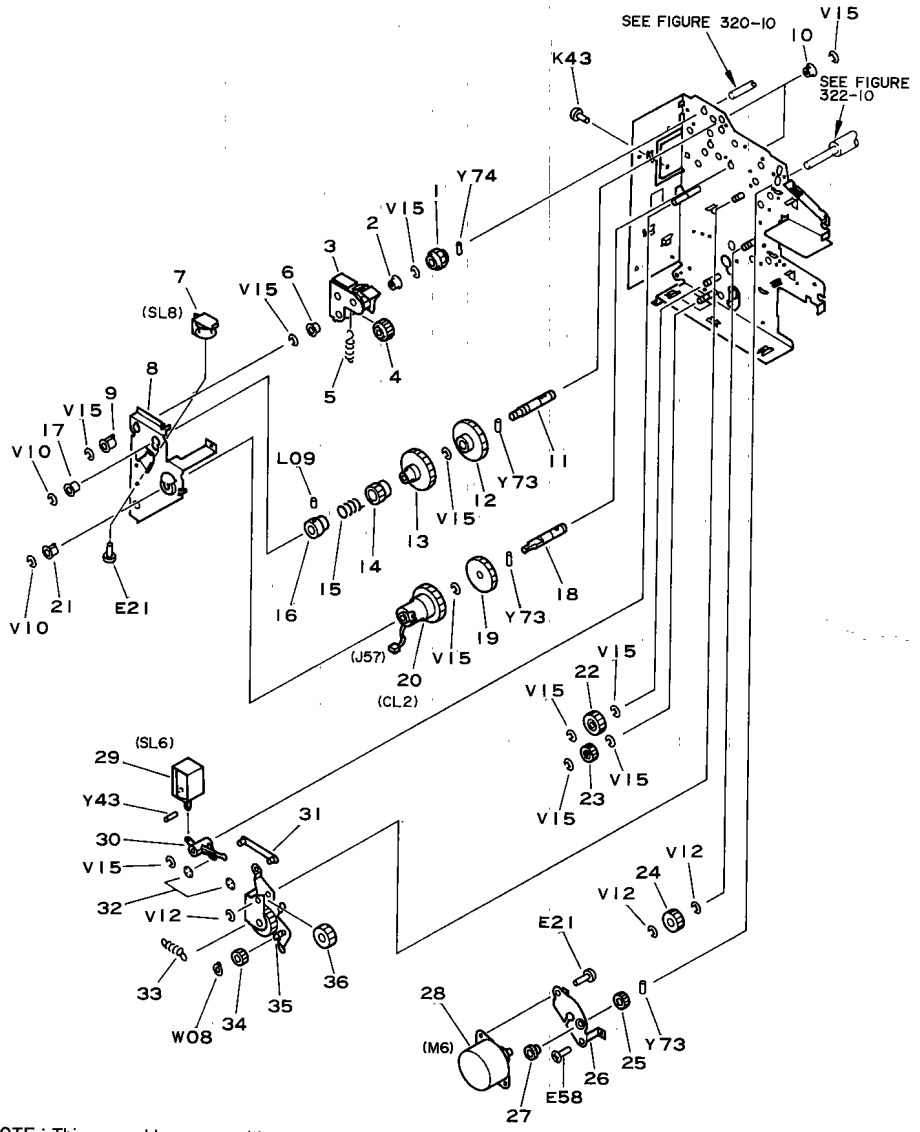

NOTE : This assembly comes with all the parts shown in Figures 320 through 324.

注：このユニットは Figure 320−324 の全てのパーツで構成されている。

 COPYRIGHT © 1992 CANON INC. CANON NP-4835/4835S/4335/4835i REV.0 SEPT 1988 PRINTED IN JAPAN (IMPRIME AU JAPON)

FIGURE & KEY NO.	PART NUMBER	RANK	QTY	DESCRIPTION	SERIAL NUMBER/REMARKS
324 —	FG1-8065-400		1	PAPER PICK-UP ASSEMBLY キユウシ ブ	SEE NOTE
1	FS3-0026-000		1	GEAR, 24T 24T ギア	
2	XG3-8012-355		1	BEARING, BALL ベアリング	
3	FF2-0090-000		1	GEAR UNIT, 25T/25T ニユウリヨク ヨウド ウ バン	
4	FS1-0679-000		1	GEAR, 24T 24T ギア	
5	FS1-2708-000		1	SPRING, TENSION ヒツパリバネ	
6	XG3-8016-505		1	BUSHING ジク ウケ	
7	FH7-5154-000		1	SOLENOID, DC24V ソレノイド	
8	FA5-2906-020		1	MOUNT, SHAFT, UPPER クド ウ ウワイタ	
9	FS1-1462-000		1	BUSHING ブ ツシング	
10	FS1-1449-000		2	BUSHING ブ ツシング	
11	FA5-2903-000		1	SHAFT, CRUTCH クラツチ ジク	
12	FS3-0025-000		1	GEAR, 49T 49T ギア	
13	FS3-0024-000		1	GEAR, 49T 49T ギア	
14	FA5-2905-000		1	RING, RATCHET セイギ ヨカン	
15	FS3-2010-000		1	SPRING, TORSION ネジリバネ	
16	FA5-2904-000		1	DRUM, CRUTCH クラツチ ドラム	
17	FS1-1257-000		1	BUSHING ブ ツシング	
18	FA5-2932-000		1	SHAFT, CLUTCH, II クラツチ ジク (II)	
19	FS3-0028-000		1	GEAR, 43T 43T ギア	
20	FH7-5156-000		1	ELECTROMAGNETIC CLUTCH, DC24V デンジ クラツチ	
21	FS1-1446-000		1	BUSHING ブ ツシング	
22	FS3-0039-000		1	GEAR, 30T 30T ギア	
23	FS1-0422-000		1	GEAR, 20T 20T ギア	
24	FS3-0101-000		1	GEAR, 26T 26T ギア	
25	FS3-0031-000		1	GEAR, 28T 28T ギア	
26	FA5-2881-000		1	MOUNT, MOTOR モータ シバン	
27	FS2-1009-000		1	BUSHING ジク ウケ	
28	FH7-1581-000		1	MOTOR, STEPPING, DC24V ステツピング モータ	
29	FH7-5030-000		1	SOLENOID, DC24V ソレノイド	
30	FA5-2911-000		1	ARM, SOLENOID キリカエ ソレノイド アーム	
31	FA5-2909-000		1	ARM キリカエ ヨウド ウ バン	
32	XD9-0037-000		2	RING, SE SE リング	
33	FS3-2013-000		1	SPRING, TENSION ヒツパリバネ	
34	FS3-0032-000		1	GEAR, 15T 15T ギア	

COPYRIGHT © 1992 CANON INC.

FIGURE & KEY NO.	PART NUMBER	RANK	Q'TY	DESCRIPTION	SERIAL NUMBER/REMARKS
324 – 35	FF2–0091–000		1	GEAR UNIT, 26T キリカエ ヨウド ウ バン	
36	FS3–0030–000		1	GEAR, 22T 22T ギア	

 COPYRIGHT © 1992 CANON INC. CANON NP-4835/4835S/4335/4835i REV.0 SEPT 1988 PRINTED IN JAPAN (IMPRIME AU JAPON)

FIGURE 325 MANUAL FEED GUIDE ASSEMBLY
手差しガイド部

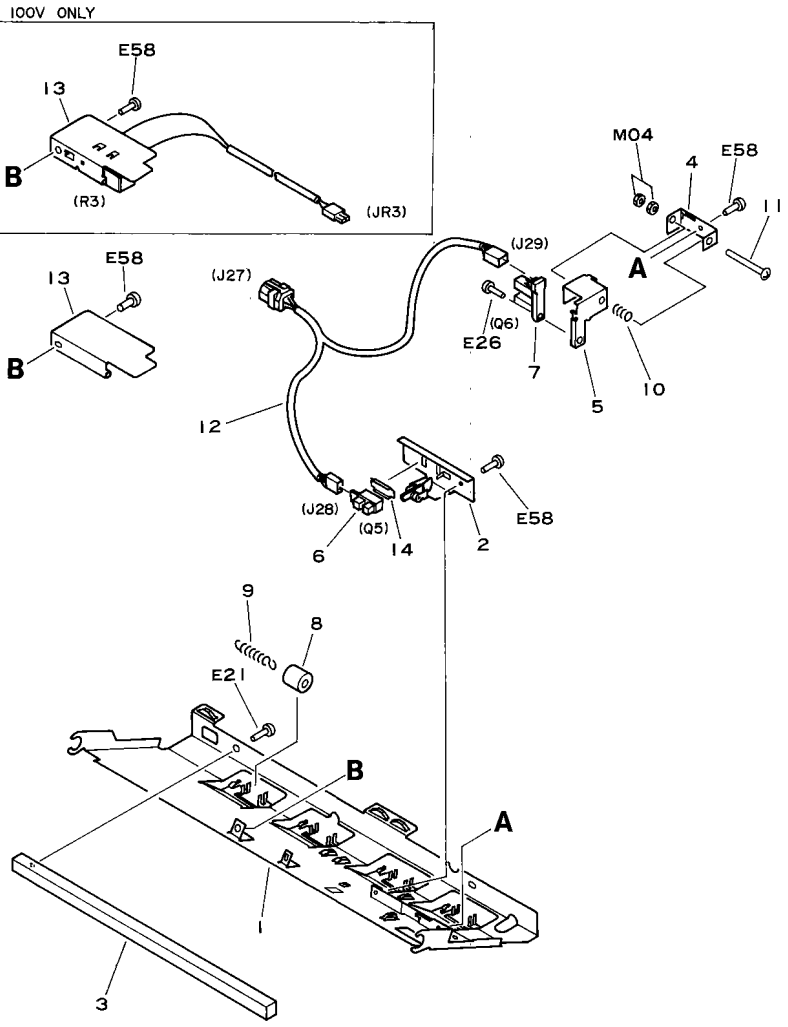

NOTE : This assembly doesn't include the cover (FA5-2950-000)

注) FA5-2950-000はこのユニットに含まれません。

 COPYRIGHT © 1992 CANON INC. CANON NP-4835/4835S/4335/4835i REV.1 JUNE 1989 PRINTED IN JAPAN (IMPRIME AU JAPON)

FIGURE & KEY NO.	PART NUMBER	RANK	QTY	DESCRIPTION	SERIAL NUMBER/REMARKS
325 -	FG1-8066-050		1	MANUAL FEED GUIDE ASSEMBLY テザ シ ガ イド ブ	100V
	FG1-8117-000		1	MANUAL FEED GUIDE ASSEMBLY テザ シ ガ イド ブ	115/220/240V
1	FF2-0094-030		1	GUIDE, PAPER, UPPER テザ シ ウエ ガ イド	
2	FF2-0095-040		1	MOUNT, SENSOR レジ スト マエ センサ シバ ン	
3	FA5-2946-000		1	SHAFT, WEIGHT ウエイト バ ー	
4	FA5-2947-000		1	MOUNT, SENSOR センサ キバ ン	
5	FA5-2948-000		1	HOLDER, SENSOR センサ ホルダ	
6	FH7-7155-000		1	PHOTO-INTERRUPTER フオトインタラプ タ	
7	FH7-7224-000		1	PHOTO-INTERRUPTER フオトインタラプ タ	
8	FS2-6002-000		4	ROLLER コロ	
9	FS3-2016-000		4	SPRING, TENSION ヒッパ リ バ ネ	
10	FS3-2017-000		1	SPRING, COMPRESSION アツシュク バ ネ	
11	XB1-2405-009		1	SCREW, MACH., TRUSS HEAD, M4X50 バ インド ネジ	
12	FF9-0981-000		1	CABLE, MANUAL FEED GUIDE ASS'Y テザ シ ガ イド ソクセン	J27,28,29
13	FA5-2950-000		1	COVER カバ ー	115/220/240V ONLY SEE NOTE
	FF9-0980-000		1	CABLE, DRUM HEATER UNIT ド ラム ヒータ ユニツト ソクセン	100V ONLY
14	FA5-2949-000		1	SHEET, INSULATION ゼ ツエン シート	

COPYRIGHT © 1992 CANON INC.

FIGURE 350 FEEDER ASSEMBLY
搬送部

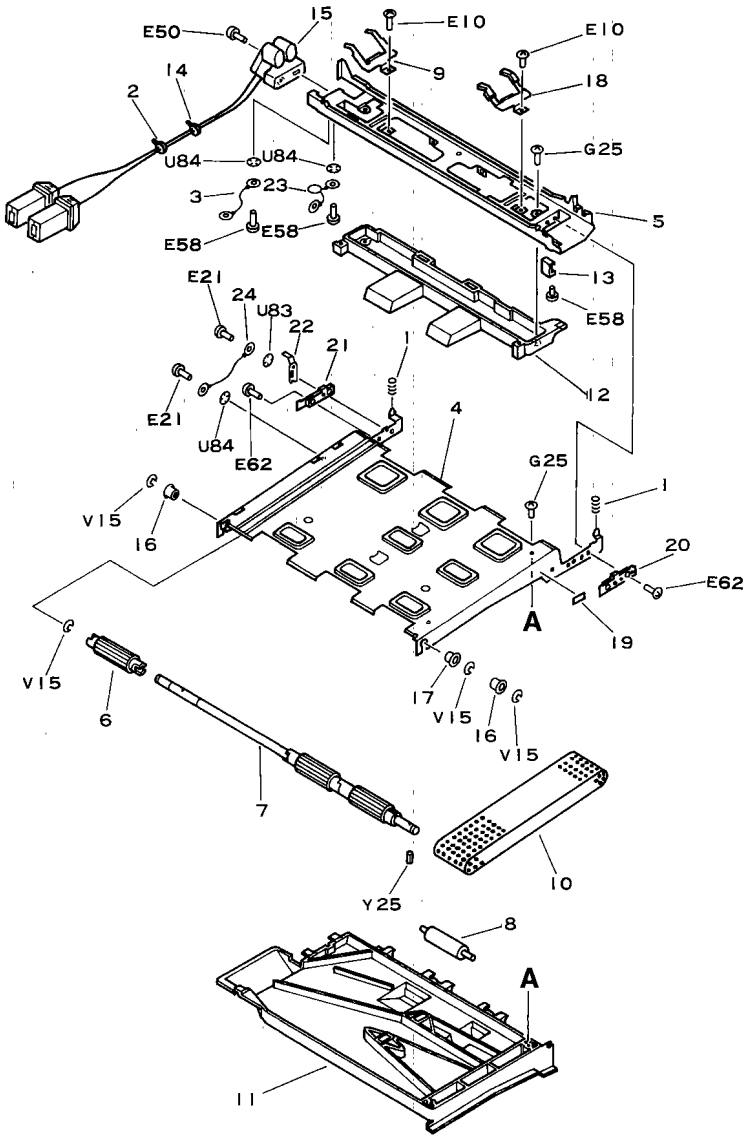

 COPYRIGHT © 1992 CANON INC. CANON NP-4835/4835S/4335/4835i REV.1 JUNE 1989 PRINTED IN JAPAN (IMPRIME AU JAPON)

FIGURE & KEY NO.	PART NUMBER	RANK	Q'TY	DESCRIPTION	SERIAL NUMBER/REMARKS
350 –	FG1–8049–000		1	FEEDER ASSEMBLY ハンソウ ブ	OLD
	FG1–8049–030		1	FEEDER ASSEMBLY ハンソウ ブ	NEW
1	FS3–2029–000		2	SPRING, COMPRESSION アッシュク バネ	
2	WT2–0030–000		1	TIE, CABLE ソクセン バンド	
3	FF2–3683–000		1	CORD, GROUNDING アース コード	
4	FA5–2616–000	N	1	PLATE, GUIDE ハンソウ ガイド	OLD
	FA6–2616–020	N	1	PLATE, GUIDE ハンソウ ガイド	NEW
5	FA5–2617–000	N	1	PLATE, FRAME ハンソウ ステー	OLD
	FF9–1111–000	N	1	PLATE, FRAME ハンソウ ステー	NEW
6	FA5–2618–000		3	ROLLER, DRIVE クドウ ローラ	
7	FA5–2619–000		1	SHAFT, DRIVE クドウ ジク	
8	FA5–2620–000		3	ROLLER, DRIVEN ジユウドウ コロ	
9	FA5–2621–030		1	SPRING, LEAF イタ バネ	
10	FA5–2622–000		3	BELT ハンソウ ベルト	
11	FA5–2623–000		1	DUCT, FEEDER ハンソウ ダクト	
12	FA5–2624–000		1	DUCT ダクト	OLD
	FA5–2624–020	N	1	DUCT ダクト	NEW
13	FA5–2625–020		1	BLOCK コマ	
14	WT2–0433–000		1	CLAMP, CABLE ソクセン バンド	
15	FH2–9054–000		1	CORD, HI–VOLTAGE コウアツ コード	
16	FS1–1202–000		2	BUSHING ブッシング	
17	FS1–1462–000		1	BUSHING ブッシング	
18	FF2–0186–030		1	SPRING, LEAF イタ バネ	
19	FS3–8377–000		1	LABEL, "WARNING, HIGH VOLTAGE" コウアツ チュウイ ラベル	
20	FA5–3271–000		1	PLATE, INSULATING, F, PL ゼツエン バン (マエ)	NEW
21	FA5–3272–000		1	PLATE, INSULATING, R, RL ゼツエン バン (ウシロ)	NEW
22	FA5–3274–000		1	SPRING, LEAF, SUS イタバネ	NEW
23	FF2–2469–000		1	VARISTOR, 1KV, Z10L102 バリスタ	NEW
24	FF2–3683–000		1	CORD, GROUNDING アース コード	NEW

COPYRIGHT © 1992 CANON INC.

FIGURE 351 LOWER FEEDER ASSEMBLY
下搬送部

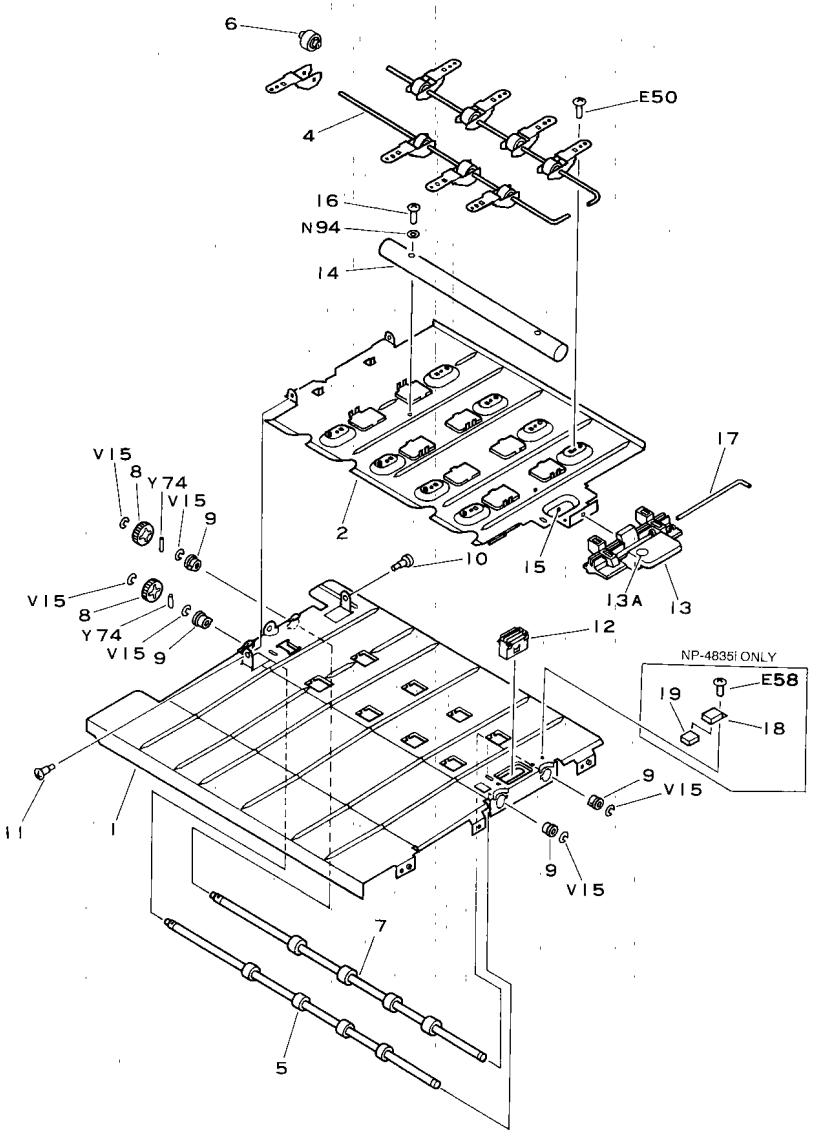

NOTE : This assembly doesn't include the parts shown in Key No. 13, 13A and 17.

注：このユニットはKey No. 13, 13A, 17のパーツは含みません。

 COPYRIGHT © 1992 CANON INC. CANON NP-4635/4635S/4335/4635i REV.2 JAN. 1992 PRINTED IN JAPAN (IMPRIME AU JAPON)

FIGURE & KEY NO.	PART NUMBER	RANK	QTY	DESCRIPTION	SERIAL NUMBER/REMARKS
351 –	FG1–8080–090	N	1	LOWER FEEDER ASSEMBLY シタ ハンソウ ブ	NP–4835/4835S/4335/4330
	FG9–2982–000	N	1	LOWER FEEDER ASSEMBLY シタ ハンソウ ブ	NP–4835I
1	FA5–3071–040	N	1	PAPER GUIDE, LOWER ハンソウ シタ ガイド	
2	FF9–1267–000	N	1	PAPER GUIDE, LOWER ハンソウ シタ ガイド	NP–4835I
4	FA5–3075–020		2	ROD ハンソウ コロ ジク	
5	FA5–3076–000		1	ROLLER, FEEDER, 1 ハンソウ ローラ	
6	FA5–3077–000		8	ROLLER ハンソウ コロ	
7	FA5–3078–000		1	ROLLER, FEEDER ハンソウ ローラ	
8	FS1–0542–000		2	GEAR, 22T 22T ギア	
9	FS1–1462–000		4	BUSHING ブ ッシング	
10	FS1–9004–000		1	SCREW, STEPPED, M4 ダンピス	
11	FS1–9076–000		1	SCREW, STEPPED, M4 ダンピス	
12	XZ9–0242–000		1	LATCH, MAGNET–ACTION (CATCH) マグ ネット キャッチ	NP–4835/4835S/4335/4330
13	FF9–1074–000		1	HANDLE トッテ	OLD
	FF9–1264–000		1	HANDLE トッテ	NEW
13A	FS4–8054–000		1	LABEL ラベル	
14	FA5–3079–030		1	WEIGHT ウエイト	
15	FA9–1982–000		1	SHEET, MYLAR マイラー シート	NP–4835/4835S/4335/4330
16	X07–4014–090		2	SCREW, M4X14 バインド ビス	
17	FA5–3022–000		1	ROD ロッド	
18	FA5–3023–000		2	HOLDER, MAGNET マグ ネット ホルダ	NP–4835I
19	FA5–3088–000		2	MAGNET マグ ネット	NP–4835I

COPYRIGHT © 1992 CANON INC.

FIGURE 352 LOWER FEEDER INLET ASSEMBLY
下搬送入口部

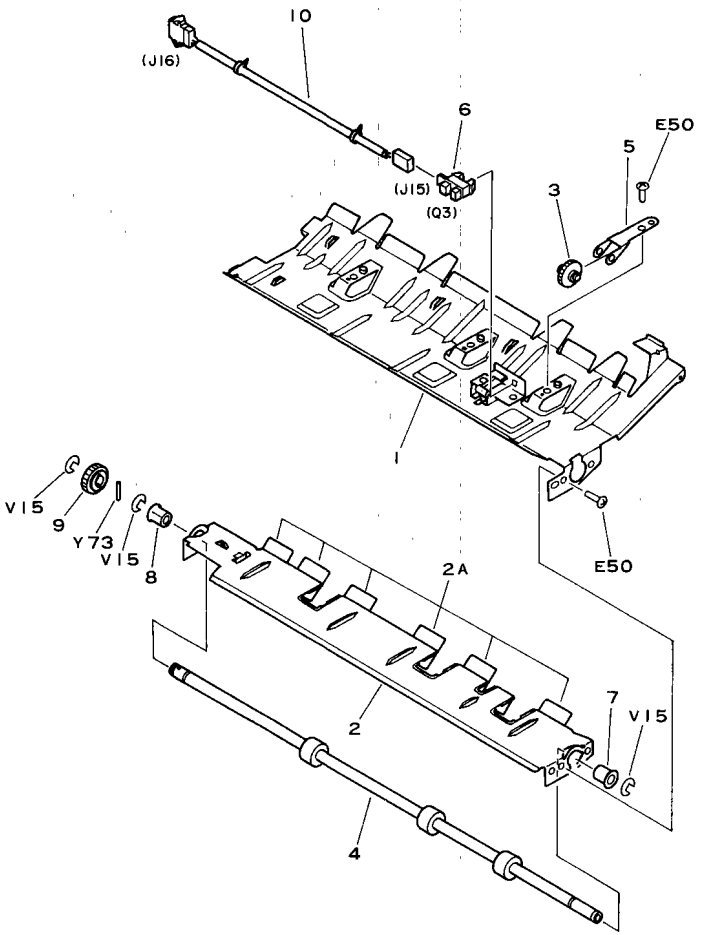

 COPYRIGHT © 1992 CANON INC. CANON NP-4835/4835S/4335/4835i REV.1 JAN. 1992 PRINTED IN JAPAN (IMPRIME AU JAPON)

FIGURE & KEY NO.	PART NUMBER	RANK	QTY	DESCRIPTION	SERIAL NUMBER/REMARKS
352 –	FG1–8079–070	N	1	LOWER FEEDER INLET ASSEMBLY シタ ハンソウ イリグチ ブ	
1	FF2–0112–030	N	1	PLATE, UPPER GUIDE イリグチ ウエ ガイド	
2	FF2–0113–000	N	1	PLATE, LOWER GUIDE イリグチ シタ ガイド	
2A	FA5–3062–000		6	MYLAR マイラー	
3	FA5–3049–000		3	ROLLER ハンソウ コロ	
4	FA5–3058–000		1	ROLLER SHAFT, FEEDER ハンソウ ローラ	
5	FA5–3059–000		3	HOLDER, ROLLER ハンソウ コロ ササエ イタ	
6	FH7–7155–000		1	PHOTO–INTERRUPTER フオトインタラプ タ	
7	FS1–1462–000		1	BUSHING ブ ッシング	
8	FS2–1010–000		1	BUSHING ブ ッシング	
9	FS3–0054–000		1	GEAR, 18T 18T ギ ア	
10	FF9–0974–000		1	CABLE ハンソウ ソクセン	J15,J16

COPYRIGHT © 1992 CANON INC.

FIGURE 353 FEEDER RELEASE HANDLE ASSEMBLY
搬送解除把手部

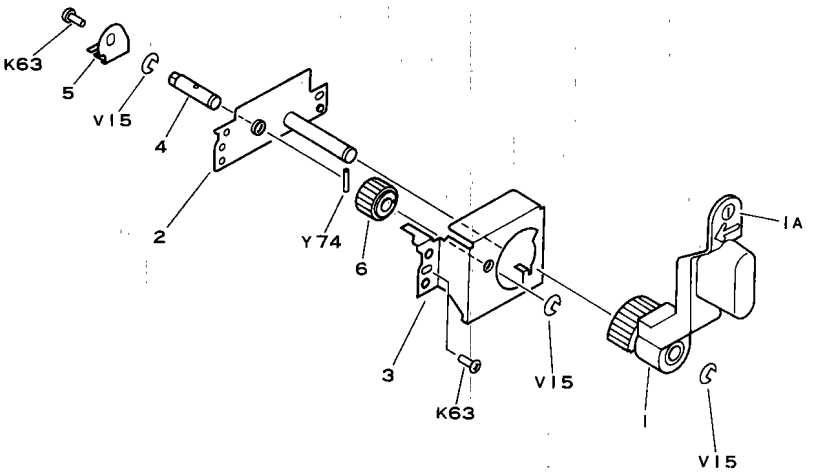

FIGURE & KEY NO.	PART NUMBER	RANK	QTY	DESCRIPTION	SERIAL NUMBER/REMARKS
353 –	FG1-8053-000	N	1	FEEDER RELEASE HANDLE ASSEMBLY ハンソウ カイジョ トッテ ブ	
1	FF9-1072-000		1	HANDLE トッテ	
1A	FS4-8052-000		1	LABEL 1 ラベル (1)	
2	FF2-0110-000	N	1	MOUNT, HANDLE, LOWER ハンソウカアツ トッテ ダイ (シタ)	
3	FA5-2651-000		1	MOUNT, UPPER ハンソウカアツ トッテ ダイ (ウエ)	
4	FA5-2652-000		1	SHAFT, GEAR ギア ジク	
5	FA5-2654-000		1	HOOK, SPRING バネ カケ	
6	FS3-0046-000		1	GEAR, 20T 20T ギア	

 COPYRIGHT © 1992 CANON INC.

CANON NP-4835/4835S/4335/4835i REV.0 SEPT 1988 PRINTED IN JAPAN (IMPRIME AU JAPON)

FIGURE 360 SEPARATION CLAW ASSEMBLY
分離爪ユニット

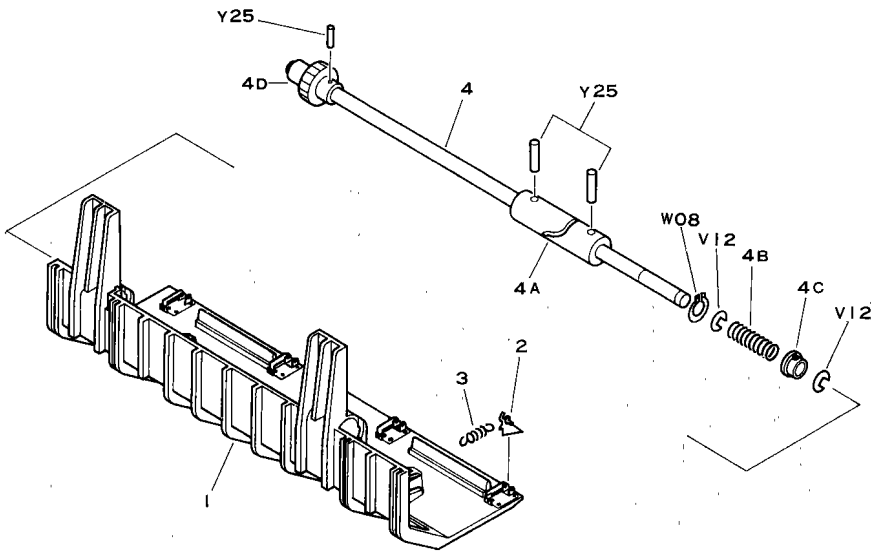

FIGURE & KEY NO.	PART NUMBER	RANK	QTY	DESCRIPTION	SERIAL NUMBER/REMARKS
360 –	NPN		RF	SEPARATION CLAW ASSEMBLY ブンリ ツメ ユニット	
1	FF2–0124–020		1	HOLDER, SEPARATION CLAW ブンリ ツメ ホルダー	
2	FA3–8577–030		4	CLAW, SEPARATION ブンリ ツメ	
3	FS2–2304–000		4	SPRING, TENSION ヒッパリバネ	
4	FF2–0133–030		1	SHAFT, SEPARATION CLAW ブンリ ツメ ジク	
4A	FA5–2542–000		1	CAM カム	
4B	FS3–2071–000		1	SPRING, COMPRESSION アッシュク バネ	
4C	FS1–1190–000		1	BUSHING ブッシング	
4D	FS3–0060–000		1	GEAR, 38T 38T ギア	

COPYRIGHT © 1992 CANON INC.

FIGURE 370 DELIVERY ASSEMBLY (1/2)
排紙部 (1/2)

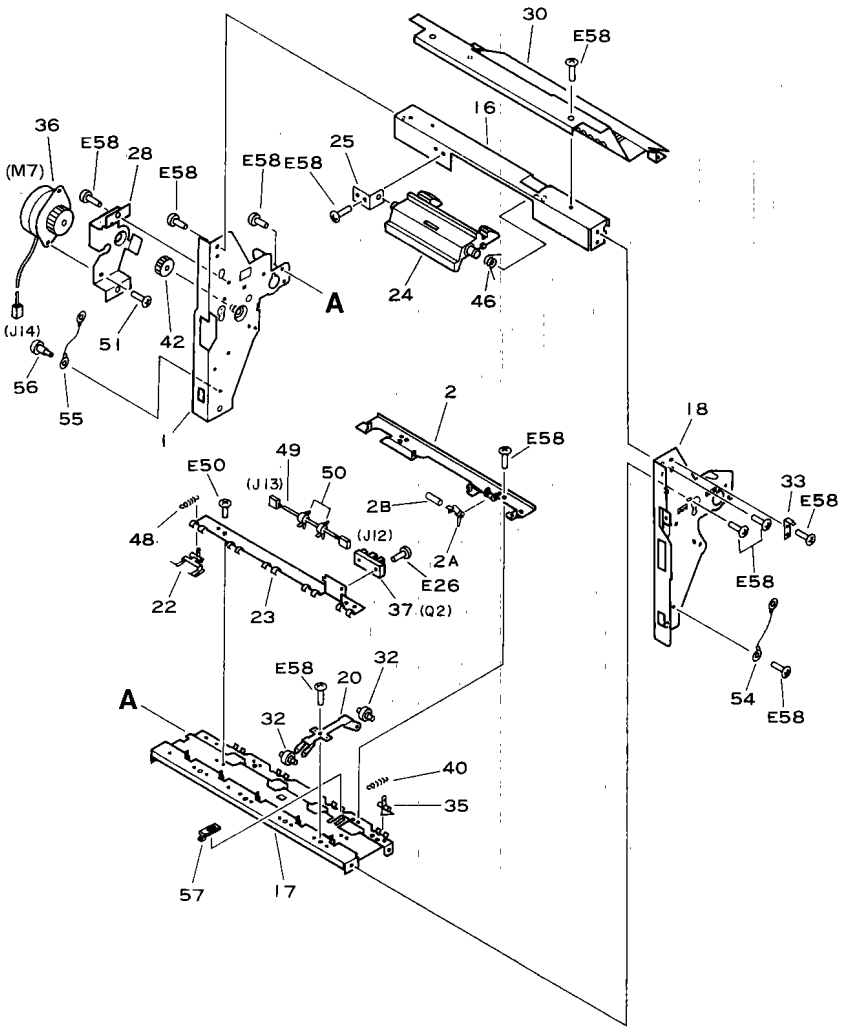

 COPYRIGHT © 1992 CANON INC. CANON NP-4835/4835S/4335/4835I REV.2 JAN. 1992 PRINTED IN JAPAN (IMPRIME AU JAPON)

FIGURE 370 DELIVERY ASSEMBLY (2/2)
排紙部 (2/2)

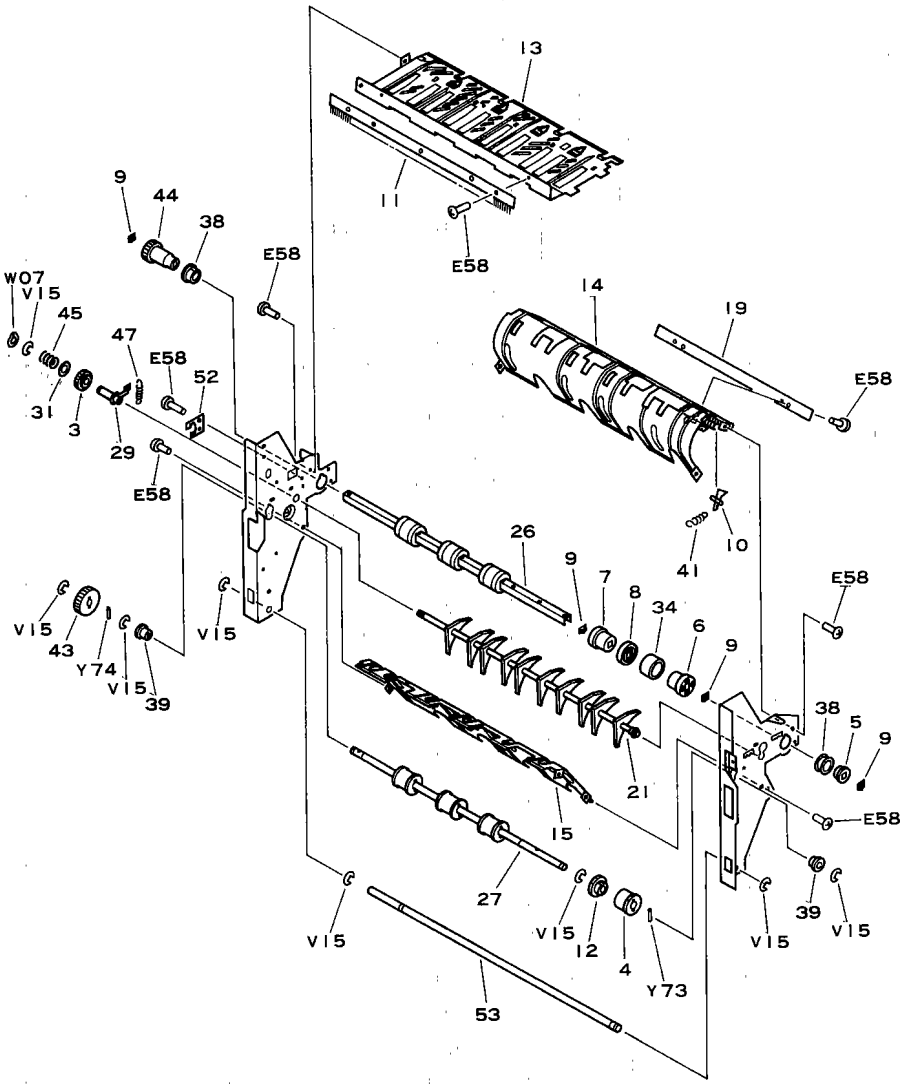

COPYRIGHT © 1992 CANON INC.

FIGURE & KEY NO.	PART NUMBER	RANK	QTY	DESCRIPTION	SERIAL NUMBER/REMARKS
370 –	FG1–8078–150		1	DELIVERY ASSEMBLY ハイシ ブ	100V
	FG1–8856–160		1	DELIVERY ASSEMBLY ハイシ ブ	115/220/240V
1	FF2–0106–000	N	1	SIDE PLATE, DELIVERY, REAR ハイシ ウシロ ソクバン	
2	FF2–0107–000		1	HOLDER, SEPARATION CLAW, UPPER ウエ ブンリ ツメ オサエ	
2A	FA5–3043–000		1	LEVER, DELIVERY SENSOR ケンチ レバー	
2B	FA2–8208–000		1	PIN ピン	
3	FF2–0108–000		1	GEAR, 22T 22T ギア	
4	FF9–0861–000		4	ROLLER, DELIVERY ハイシ ローラ	
5	FA2–8244–000		1	BUSHING ブ ッシング	
6	FA2–8290–030		4	ROLLER, DELIVERY ハイシ コロ	
7	FA2–8291–030		4	ROLLER, PAPER SENSING カミ ケンチ ローラ	
8	FA2–8319–020		4	ROLLER, DELIVERY, LOWER ハイシ ローラ (シタ)	
9	FA2–8361–000		10	RETAINER ワッシャ	
10	FA2–9037–000		4	CLAW, SEPARATION, LOWER ブンリ ツメ (シタ)	
11	FA3–3129–020		1	ELIMINATOR, STATIC CHARGE ジョデンキ	
12	FA3–9290–000		4	FLANGE, DELIVERY フランジ	
13	FA5–3026–020		1	GUIDE, UPPER ウエ ガイド	
14	FA5–3027–000		1	GUIDE, LOWER シタ ガイド	
15	FA5–3028–000		1	PAPER GUIDE, DELIVERY ハンテン ガイド	
16	FA5–3029–000		1	CROSSMEMBER, DELIVERY UPPER ハイシ ウエ ステー	
17	FA5–3030–040		1	CROSSMEMBER ハイシ ナカ ステー	
18	FA5–3031–020	N	1	SIDE PLATE, DELIVERY, FRONT ハイシ マエ ソクバン	
19	FA5–3034–000		1	HOLDER, SEPARATION CLAW, LOWER シタ ブンリ ツメ オサエ	
20	FA5–3035–000		4	HOLDER, ROLLER ハイシ コロ ササエ イタ	
21	FA5–3036–000		1	FLAPPER, 1 ダイ 1 フラッパ	
22	FA5–3037–000		5	FLAPPER, 2 ダイ 2 フラッパ	
23	FA5–3038–000		1	PLATE, FLAPPER HOLDER フラッパ オサエ	
24	FA5–3039–000		1	GRIP グリップ	
25	FA5–3040–000		1	PLATE カイテン イタ	
26	FA5–3041–000		1	CROSSMEMBER, GRIP トッテ カクジク	
27	FA5–3042–000		1	SHAFT, ROLLER ハイシ ローラ ジク	
28	FA5–3044–020		1	MOUNT, MOTOR モータ ダイ	
29	FA5–3045–000		1	HOLDER, FLAPPER フラッパ ホルダ	
30	FA5–3048–000		1	COVER, INSULATING ダンネツ カバー	100V
	FA5–3051–020		1	COVER, INSULATING ダンネツ カバー	115/220/240V

 COPYRIGHT © 1992 CANON INC. CANON NP-4835/4836S/4335/4835i REV.2 JAN. 1992 PRINTED IN JAPAN (IMPRIME AU JAPON)

FIGURE & KEY NO.	PART NUMBER	RANK	QTY	DESCRIPTION	SERIAL NUMBER/REMARKS
370 – 31	FA5–3046–000		1	STOPPER, THRUST スラスト オサエ	
32	FA5–3049–000		8	ROLLER ハンソウ コロ	
33	FA5–3050–000		1	PLATE マエ カバ – カイジ ヨ	
34	FA9–0240–000		4	RING, RUBBER ゴム リング	
35	FA9–0451–000		4	SEPARATION CLAW, UPPER ウエ ブンリ ツメ	
36	FH7–1583–000		1	MOTOR, DC24V ステッピ ング モータ	
37	FH7–7116–000		1	PHOTO–INTERRUPTER フオトインタラプ タ	
38	FS1–1237–000		2	BUSHING ブ ッシング	
39	FS1–1462–000		2	BUSHING ブ ッシング	
40	FS1–2833–000		4	SPRING, TENSION ヒッパ リ バ ネ	
41	FS1–2834–000		4	SPRING, TENSION ヒッパ リ バ ネ	
42	FS2–0392–000		1	GEAR, 20T 20T ギ ア	
43	FS3–0040–000		1	GEAR, 29T 29T ギ ア	
44	FS3–0048–000		1	GEAR, 23T 23T ギ ア	
45	FS3–2025–000		1	SPRING, COMPRESSION アッシュク バ ネ	
46	FS3–2026–000		1	SPRING, TORSION ネジ リ バ ネ	
47	FS3–2061–000		1	SPRING, TENSION ヒッパ リ バ ネ	
48	FS3–2062–000		5	SPRING, TENSION ヒッパ リ バ ネ	
49	FF9–0982–000		1	CABLE, DELIVERY ハイシ ソクセン	J12, J13
50	WT2–0433–000		2	CLAMP, CABLE ソクセン バ ンド	
51	XB1–2400–406		2	SCREW, MACH., TRUSS HEAD, M4X4 バ インド ネジ	
52	FA5–3052–000		1	FLAPPER, STOP フラッパ ストッパ	
53	FA5–3054–000		1	SHAFT ジ ク	
54	FF9–0674–000		1	WIRE, GROUNDING アース セン	
55	FA5–3209–000		1	WIRE ハイシ オサエ ワイヤ	
56	FS1–9102–000		1	SCREW, STEPPED, M3 ダ ンピ ス	
57	FA5–3287–000		1	GUIDE, SENSOR センサ ガ イド	

COPYRIGHT © 1992 CANON INC.

FIGURE 400 MIRROR ASSEMBLY 1
第1ミラー台部

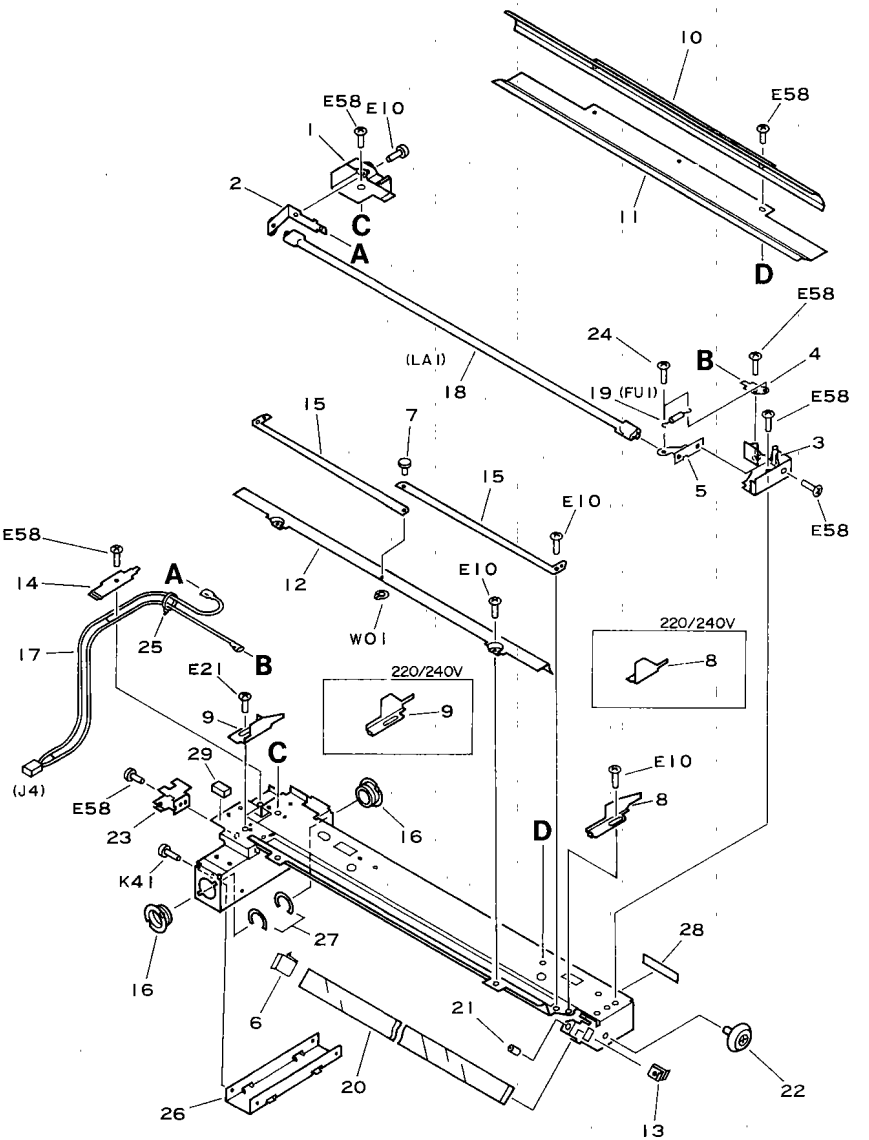

 COPYRIGHT © 1992 CANON INC. CANON NP-4835/4835S/4335/4835i REV.2 JAN. 1992 PRINTED IN JAPAN (IMPRIME AU JAPON)

FIGURE & KEY NO.	PART NUMBER	RANK	QTY	DESCRIPTION	SERIAL NUMBER/REMARKS
400 –	NPN		RF	MIRROR ASSEMBLY 1 ダイ 1 ミラー ダイ	
1	FA5–3229–000		1	MOUNT, TERMINAL, REAR デンキヨク ダイ (ウシロ)	
2	FF2–0607–000		1	TERMINAL, LAMP, REAR ランプ デンキヨク (ウシロ)	
3	FA5–3226–020		1	MOUNT, TERMIMAL, FRONT デンキヨク ダイ (マエ)	
4	FA3–8470–000		1	TERMINAL, FUSE ヒューズ デンキヨク	
5	FF2–0608–000		1	TERMINAL, LAMP, FRONT ランプ デンキヨク (マエ)	
6	FA3–8479–000		1	SPRING, LEAF ミラー オサエ バネ (ウシロ)	
7	FA3–8480–000		1	PIVOT, ADJUSTING PLATE スリット チヨウセイ バン ジジク	
8	FA3–8481–000		1	SIDE REFLECTOR, FRONT サイド ハンシャバン (マエ)	100/115V
	FA5–3238–000		1	SIDE REFLECTOR, FRONT サイド ハンシャバン (マエ)	220/240V
9	FA3–8482–030		1	SIDE REFLECTOR, REAR サイド ハンシャバン (ウシロ)	100/115V
	FA5–3239–000		1	SIDE REFLECTOR, REAR サイド ハンシャバン (ウシロ)	220/240V
10	FA5–0544–000		1	REFLECTOR, UPPER ウエ ハンシャバン	
11	FA5–0545–000		1	REFLECTOR, LOWER シタ ハンシャバン	
12	FA5–0546–000		1	REFLECTOR, AUXILIARY ホジョ ハンシャバン	
13	FA5–1644–000		1	SPRING LEAF 2/3, FRONT イタ バネ	
14	FA5–2447–000		1	CLAMP, CORD コード オサエ	
15	FA5–2448–000		2	SLIT スリット	
16	FA5–2449–000		2	BUSHING ブッシング	
17	FH2–5561–000		1	CORD コード	
18	FH7–3152–000		1	LAMP, 80V, 270W ハロゲン ランプ	100/115V
	FH7–3153–000		1	LAMP, 175V, 300W ハロゲン ランプ	220/240V
19	FH7–7161–000		1	FUSE, THERMAL, 117°C オンド ヒューズ	
20	FN1–4217–000		1	MIRROR, 1 ダイ 1 ミラー	
21	X31–6240–880		1	SET SCREW, M4X8 トメネジ	
22	XG9–0089–000		1	ROLLER, GUIDE ガイド ローラ	
23	FA5–3126–000		1	PLATE, HOME POSITION ホーム バン	
24	XB6–6300–509		2	SCREW, W/WASHER, M3X5 バネツキ ナベ ネジ	
25	WT2–0251–000		1	CLIP, CABLE ソクセン バンド	
26	FA9–1973–000		1	PLATE ホキヨウ バン	
27	FA5–3212–020		2	RING ヌケ ドメ	
28	FS4–8845–000		1	LABEL ラベル	
29	FA9–2099–000		1	BLOCK, BLIND メカクシ ブロック	

COPYRIGHT © 1992 CANON INC.

FIGURE 401 MIRROR ASSEMBLY 2
第2ミラー台部

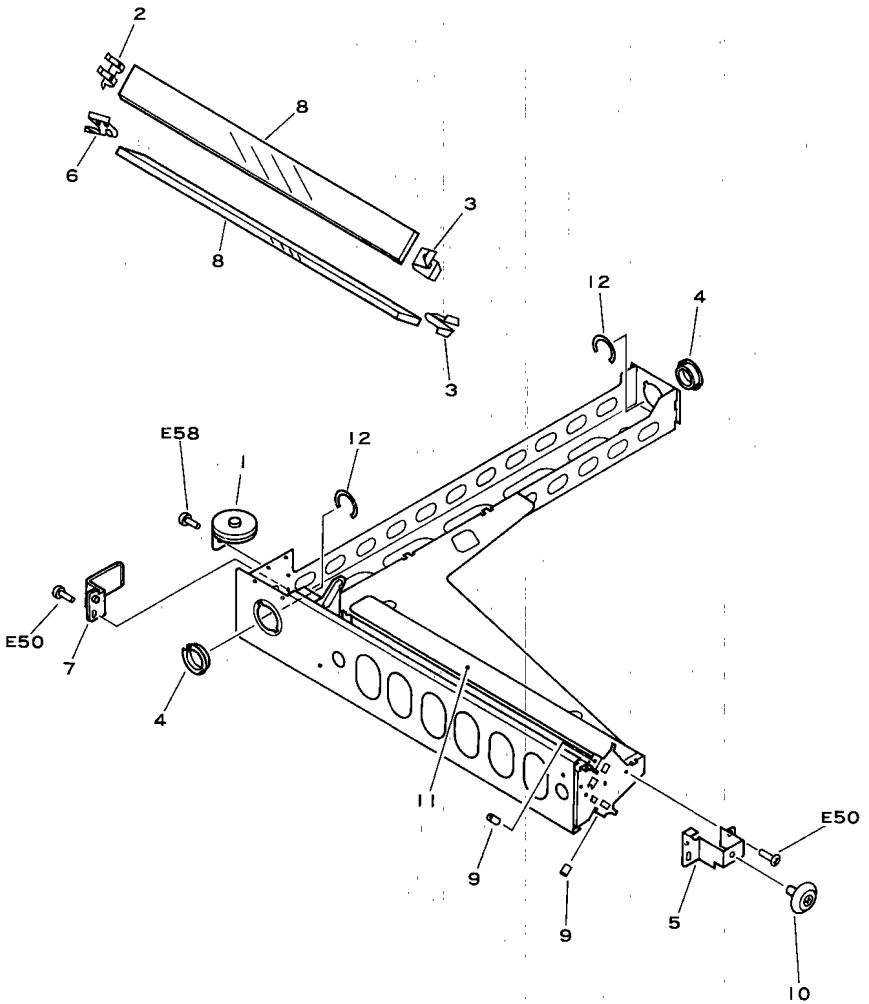

 COPYRIGHT © 1992 CANON INC. CANON NP-4835/4835S/4335/4835I REV.0 SEPT 1988 PRINTED IN JAPAN (IMPRIME AU JAPON)

FIGURE & KEY NO.	PART NUMBER	RANK	Q'TY	DESCRIPTION	SERIAL NUMBER/REMARKS
401 –	NPN		RF	MIRROR ASSEMBLY 2 ダイ 2 ミラー ダイ	
1	FF2-0135-000		1	MOUNT, PULLEY プーリ ダイ	
2	FA5-1643-000		1	SPRING LEAF 3, REAR イタ バネ	
3	FA5-1644-000		2	SPRING LEAF 2/3, FRONT イタ バネ	
4	FA5-2449-000		2	BUSHING ブッシング	
5	FA5-2457-000		1	PLATE, ADJUSTING チョウセイ バン	
6	FA5-2459-000		1	SPRING, LEAF ダイ 3 ミラー バネ (オク)	
7	FA5-2460-000		1	GUIDE, CORD コード ガイド	
8	FN1-4218-000		2	MIRROR, 2, 3 ダイ 2, 3 ミラー	
9	X31-6240-880		3	SET SCREW, M4X8 トメネジ	
10	XG9-0089-000		1	ROLLER, GUIDE ガイド ローラ	
11	FA5-2469-000		1	PLATE, CUT カット プレート	
12	FA5-3212-020		2	RING ヌケ ドメ	

COPYRIGHT © 1992 CANON INC.

FIGURE 420 LASER SCANNER ASSEMBLY (NP-4835/4835i ONLY)
レーザスキャナ部 (NP-4835/4835iのみ)

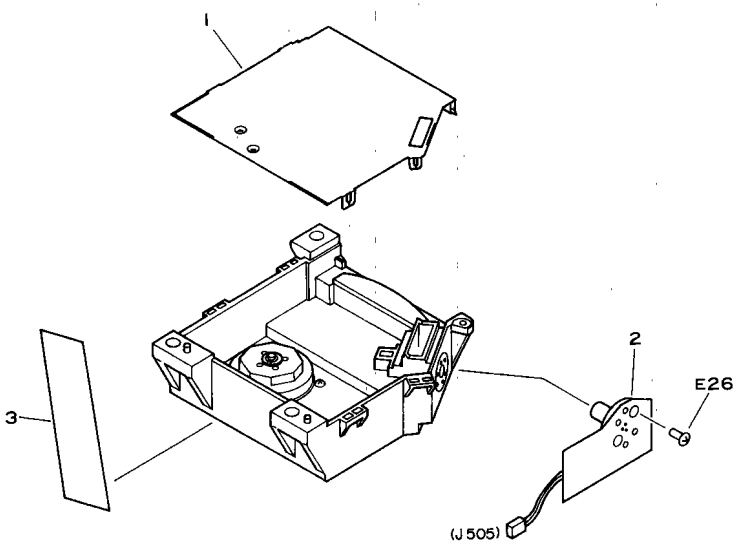

FIGURE & KEY NO.	PART NUMBER	RANK	Q'TY	DESCRIPTION	SERIAL NUMBER/REMARKS
420 –	FG1–8032–000	N	1	LASER SCANNER ASSEMBLY レーザ スキャナ ブ	NP–4835/4835i ONLY
1	FA5–2410–000		1	COVER フタ	
2	FG1–8084–000		1	LASER UNIT レーザ ユニット	
3	RS1–8109–000		1	LABEL カイフウ キンシ ラベル	

 COPYRIGHT © 1992 CANON INC. CANON NP-4835/4835S/4335/4835i REV.2 JAN. 1992 PRINTED IN JAPAN (IMPRIME AU JAPON)

FIGURE 500 DRUM UNIT
ドラムユニット

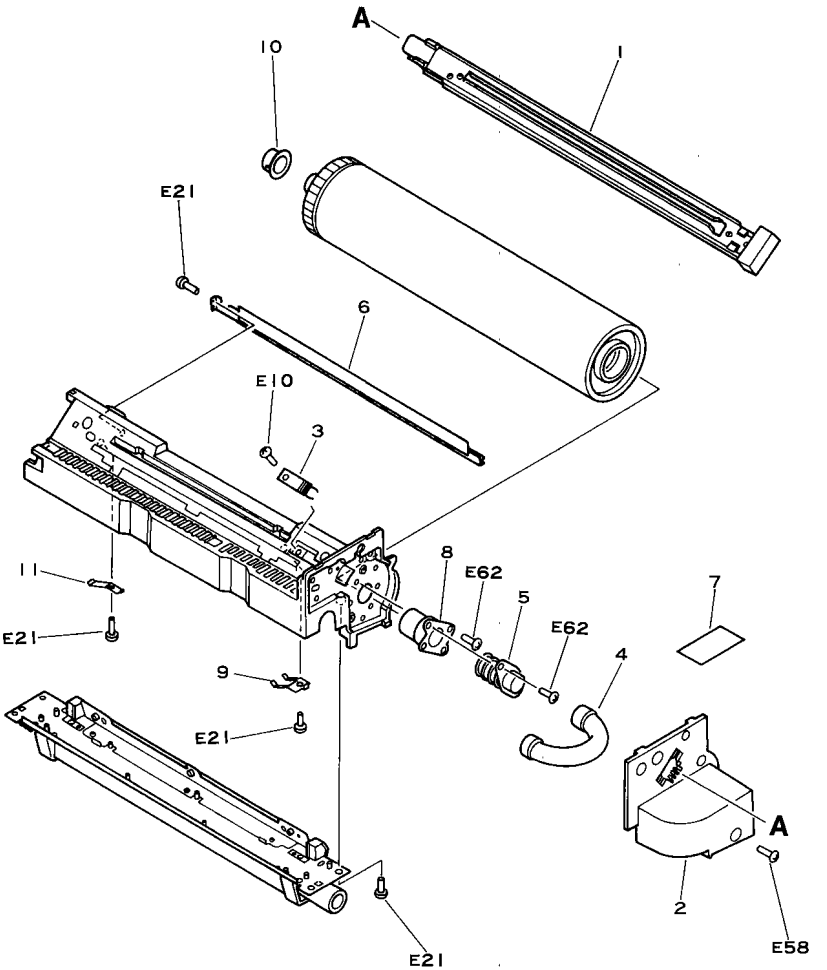

 COPYRIGHT © 1992 CANON INC. CANON NP-4835/4835S/4335/4835i REV.1 JUNE 1989 PRINTED IN JAPAN (IMPRIME AU JAPON)

FIGURE & KEY NO.	PART NUMBER	RANK	QTY	DESCRIPTION	SERIAL NUMBER/REMARKS
500 –	NPN		RF	DRUM UNIT ドラム ユニット	
1	FG1–8036–000		1	PRIMARY CORONA ASSEMBLY 1ジ タイデ ンキ	SEE FIGURE 550
2	FA5–2498–000		1	COVER マエ カバ ー	
3	FF1–5944–000		1	CLEANER, WIRE ワイヤ クリーナ	
4	FA5–2515–000		1	PIPE, FEEDSCREW スクリュウ パ イプ	
5	FA5–2495–000		1	SUPPORT, DRUM ドラム シジ ク	
6	FF2–0116–000		1	PLATE, TONER トナー ウケ	
7	FS2–8062–000		1	LABEL, DATE ヒヅ ケ ラベ ル	
8	FA5–2494–000		1	SUPPORT, DRUM ドラム ササエ	
9	FA5–2496–000		1	SPRING, LEAF, FRONT イタバ ネ (マエ)	
10	FS1–1447–000		1	BUSHING ジ ク ウケ	
11	FA3–8519–000		1	SPRING 1 タイデ ン オサエ バ ネ	

COPYRIGHT © 1992 CANON INC.

FIGURE 550 PRIMARY CORONA ASSEMBLY
1次帯電器

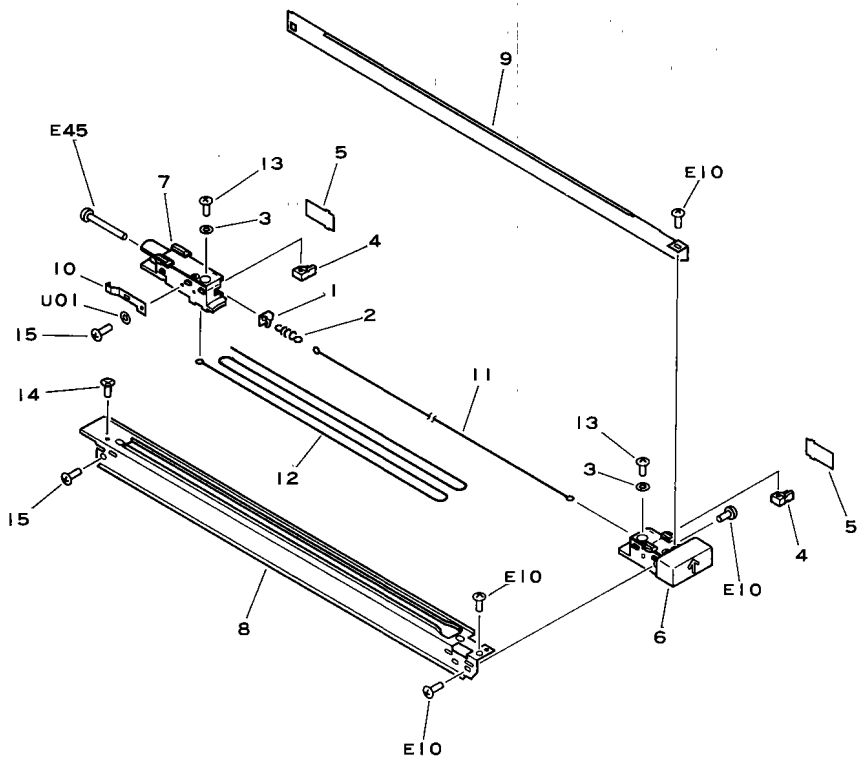

 COPYRIGHT © 1992 CANON INC. CANON NP-4835/4835S/4335/4835i REV.0 SEPT 1988 PRINTED IN JAPAN (IMPRIME AU JAPON)

FIGURE & KEY NO.	PART NUMBER	RANK	Q'TY	DESCRIPTION	SERIAL NUMBER/REMARKS
550 –	FG1–8036–000		1	PRIMARY CORONA ASSEMBLY 1ジ タイデ ンキ	NEXT FIGURE 500
1	87–2608–000		1	TERMINAL, CORONA WIRE タイデ ン デ ンキヨク	
2	97–5527–000		1	SPRING, TENSION, CORONA WIRE タイデ ンセン ヒッパ リ バ ネ	
3	FA2–1498–000		2	WASHER ワッシヤ	
4	FA2–8884–000		2	GUIDE, CORONA WIRE テヨウセイグ	
5	FA5–2533–000		2	COVER, WIRE TERMINATION フタ	
6	FA5–2526–000		1	HOUSING,WIRE TERMINATION,FRONT ブ ロック (マエ)	
7	FA5–2527–000		1	HOUSING, WIRE TERMINATION,REAR ブ ロック (ウシロ)	
8	FA5–2528–000		1	PLATE, SHIELD 1 シールド バ ン (1)	
9	FA5–2529–000		1	PLATE, SHIELD 2 シールド バ ン (2)	
10	FA5–2530–000		1	SPRING, LEAF イタ バ ネ	
11	FY3–0030–000		AR	WIRE, CORONA, 0.06MM (20M) タイデ ンキ ワイヤ	100V
	FY3–0040–000		AR	WIRE, CORONA, 0.06MM (20M) タイデ ンキ ワイヤ	115/220/240V
12	Y81–0162–000		AR	WIRE, CORONA, 0.1MM (100M) タイデ ンセン	
13	XA9–0014–000		2	SCREW, INSUL., C.S.HEAD, M4X12 ゼ ツエン ビ ス	
14	XB4–6260–409		1	SCREW,TAPPING,FLAT HEAD,M2.6X4 サラ タッピ ン ネジ	
15	XB4–7300–409		2	SCREW, TAPPING PAN HEAD, M3X4 ナベ タッピ ン ネジ	

COPYRIGHT © 1992 CANON INC.

FIGURE 570 PRE-TRANSFER CORONA ASSEMBLY
転写前帯電器

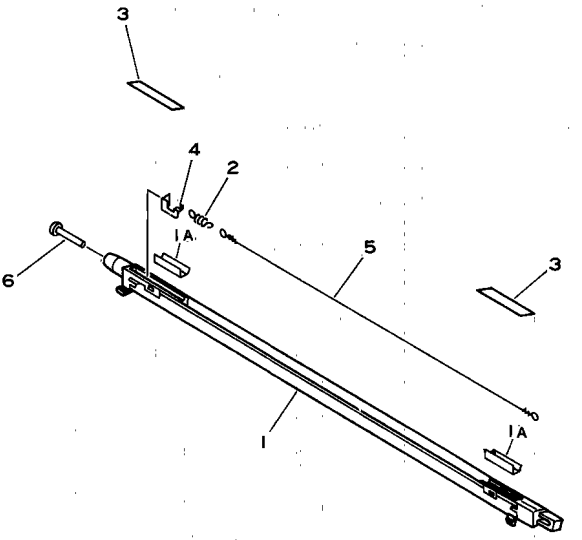

FIGURE & KEY NO.	PART NUMBER	RANK	Q'TY	DESCRIPTION	SERIAL NUMBER/REMARKS
570 –	FG1–8040–040		1	PRE–TRANSFER CORONA ASSEMBLY デンジヤ マエ タイデ ンキ	
1	FF2–0125–030		1	PLATE, FRAME シールド バ ン	
1A	FA5–2553–000		2	SEAL シール	
2	97–5527–000		1	SPRING, TENSION, CORONA WIRE タイデ ンセン ヒツパ リ バ ネ	
3	FA3–8698–000		2	COVER, WIRE TERMINATION フタ	
4	FA5–2550–000		1	TERMINAL, CORONA WIRE タイデ ン デ ンキヨク	
5	FY3–0030–000		AR	WIRE, CORONA, 0.06MM (20M) タイデ ンキ ワイヤ	
	FY3–0040–000		AR	WIRE, CORONA, 0.06MM (20M) タイデ ンキ ワイヤ	
6	XA9–0324–000		1	SCREW, M2X16 ネジ	

 COPYRIGHT © 1992 CANON INC. CANON NP-4835/4835S/4335/4835I REV.1 JAN. 1992 PRINTED IN JAPAN (IMPRIME AU JAPON)

FIGURE 580 TRANS./SEP. CORONA ASSEMBLY
転写/分離帯電器

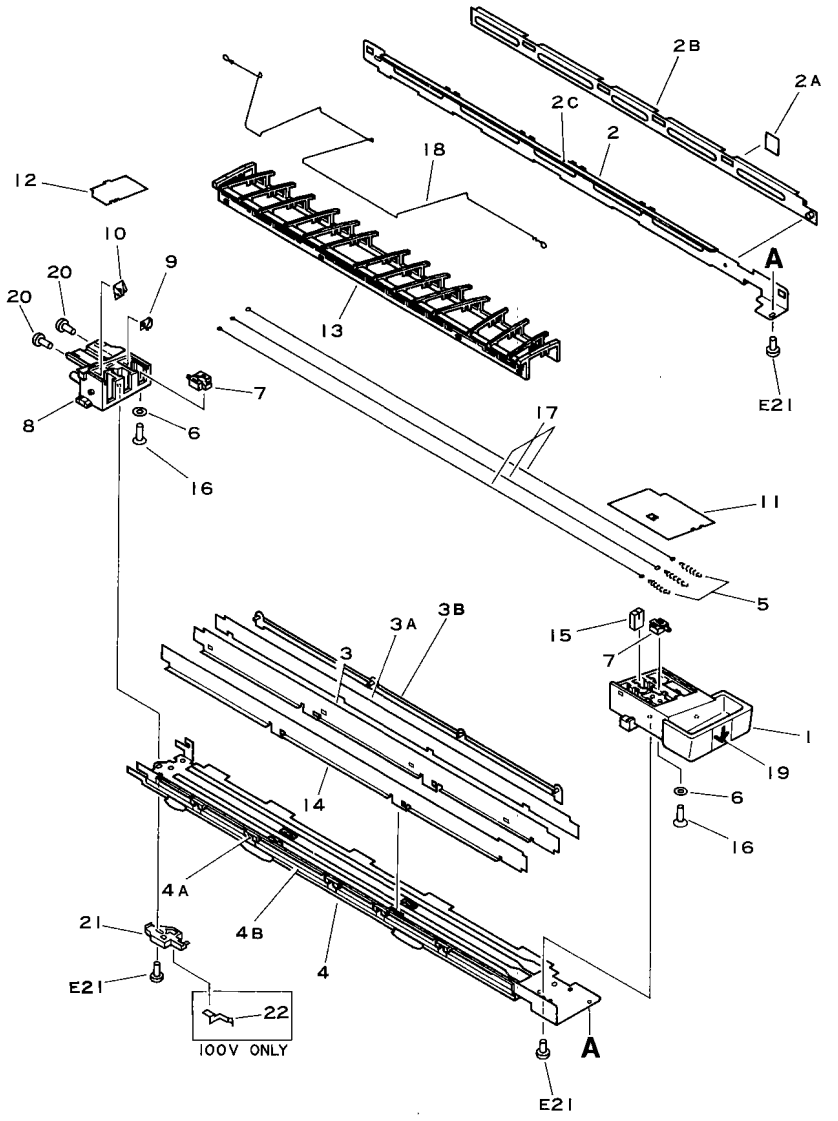

 COPYRIGHT © 1992 CANON INC. CANON NP-4835/4835S/4335/4835i REV.1 JUNE 1989 PRINTED IN JAPAN (IMPRIME AU JAPON)

FIGURE & KEY NO.	PART NUMBER	RANK	QTY	DESCRIPTION	SERIAL NUMBER/REMARKS
580 -	FG1-8051-110		1	TRANS./SEP. CORONA ASSEMBLY テンシャ/ブ ンリ タイデ ンキ	115/220/240V
	FG2-0184-000		1	TRANS./SEP. CORONA ASSEMBLY テンシャ/ブ ンリ タイデ ンキ	100V
1	FF2-0130-000		1	HOUSING,WIRE TERMINATION,FRONT ブ ロツク (マエ)	
2	FF2-0131-000	N	1	PLATE, FRAME, 3 シールド バ ン 3	
2A	FA5-2667-000		4	SEAL テグ ス ド メ	
2B	FA5-2668-000		1	PLATE, WIRE (T) ワイヤ ダ イ (T)	
2C	FA5-2635-000		1	SHEET, INSULATING ゼ ツエン シート	
3	FF2-0132-000	N	1	PLATE, FRAME, 2 シールド バ ン 2	NP-4835 100V OLD
	FF2-0132-080	N	1	PLATE, FRAME, 2 シールド バ ン 2	
3A	FA5-2636-000		1	SHEET, INSULATING ゼ ツエン シート	NP-4835 100V OLD
	FA5-2636-020		1	SHEET, INSULATING ゼ ツエン シート	
3B	FF9-1109-000		1	HOLDER デ ンキヨク ホルダ	
4	FF2-0170-000	N	1	PLATE, FRAME, 1 シールド バ ン 1	NP-4835 100V OLD
	FF2-0170-020	N	1	PLATE, FRAME, 1 シールド バ ン 1	
4A	FA5-2667-000		5	SEAL テグ ス ド メ	
4B	FA5-2669-000		1	PLATE, WIRE (S) ワイヤ ダ イ (S)	
5	97-5527-000		3	SPRING, TENSION, CORONA WIRE タイデ ンセン ヒツパ リ バ ネ	
6	FA2-1498-000		6	WASHER ワツシヤ	
7	FA3-8828-000		6	GUIDE, CORONA WIRE タイデ ンセン イチギ メ	
8	FA5-2632-000		1	HOUSING, WIRE TERMINATION,REAR ブ ロツク (ウシロ)	
9	FA5-2637-000		1	TERMINAL, CORONA WIRE タイデ ンセン デ ンキヨク	
10	FA5-2638-000		1	TERMINAL, CORONA WIRE タイデ ンセン デ ンキヨク	
11	FA5-2640-000		1	COVER, WIRE TERMINATION, FRONT ブ ロツク フタ (マエ)	
12	FA5-2641-000		1	COVER, WIRE TERMINATION, REAR ブ ロツク フタ (ウシロ)	
13	FA5-2643-000	N	1	GUIDE, PAPER ブ ンリ ガ イド	
14	FA5-2645-000		1	PLATE S ナカイタ	
15	FA5-2666-000		3	SPONGE ポ ウシン コマ	
16	XA9-0034-000		6	SCREW, INSUL., C.S.HEAD, M4X15 ゼ ツエン ビ ス	
17	FY3-0030-000		AR	WIRE, CORONA, 0.06MM (20M) タイデ ンキ ワイヤ	100V
	FY3-0040-000		AR	WIRE, CORONA, 0.06MM (20M) タイデ ンキ ワイヤ	115/220/240V
18	RY1-1502-000		AR	GUIDE, WIRE ガ イド セン	
19	FS4-8847-000		1	LABEL ラベ ル	
20	XB1-2301-602		2	SCREW, M3X16 ネジ	
21	FF2-0190-000		1	CONTACT ASSEMBLY セツテン ダ イ	
22	FA5-3282-000		1	CONTACT, SUS セツソ ク バ ネ	100V APJ00001-02065

COPYRIGHT © 1992 CANON INC.

FIGURE 581 UNDER TRANSFER GUIDE ASS'Y
転写下ガイド部

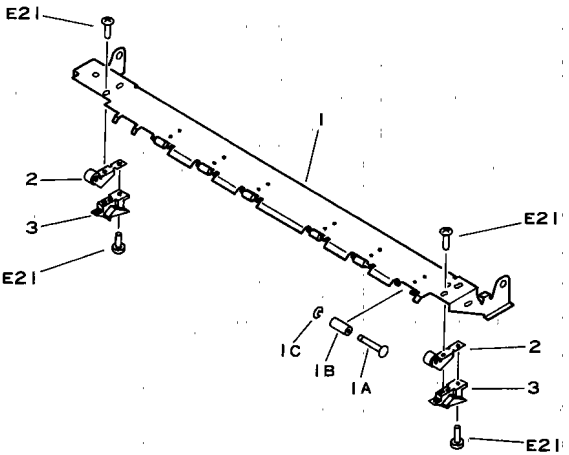

FIGURE & KEY NO.	PART NUMBER	RANK	QTY	DESCRIPTION	SERIAL NUMBER/REMARKS
581 –	NPN		RF	UNDER TRANSFER GUIDE ASSEMBLY テンシャ シタ ガイド ブ	
1	FF2-0169-020		1	GUIDE, TRANSFER, LOWER テンシャ シタ ガイド	
1A	FA3-8811-000		6	SHAFT, ROLLER コロ ジク	
1B	FS1-6183-020		6	ROLLER, GUIDE ガイド コロ	
1C	XD2-1100-132		6	RING, E E ガタ トメワ	
2	FF1-5876-000		2	MOUNT, ROLLER ツキアテ コロ シバン	
3	FA5-2657-000		2	CAM カム	

 COPYRIGHT © 1992 CANON INC.
CANON NP-4835/4835S/4335/4835I REV.1 JAN. 1992 PRINTED IN JAPAN (IMPRIME AU JAPON)

FIGURE 620 HOPPER ASSEMBLY
ホッパー部

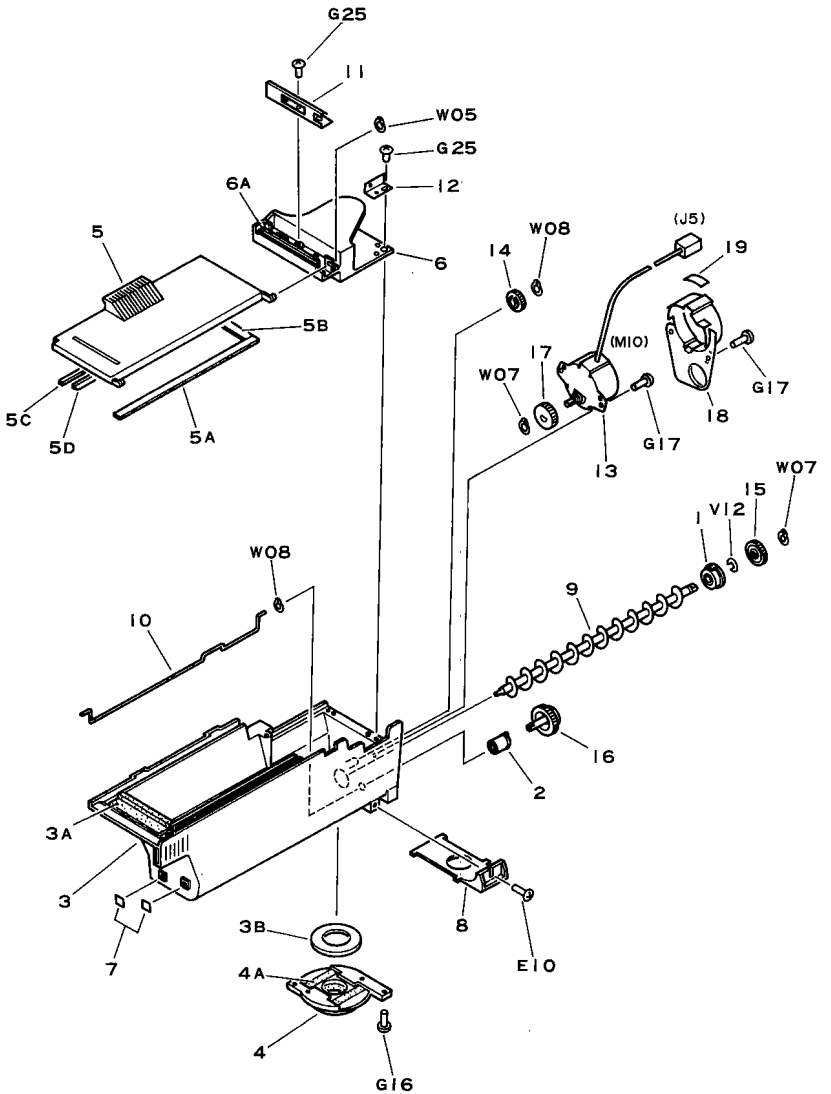

 COPYRIGHT © 1992 CANON INC. CANON NP-4835/4835S/4335/4835I REV.0 SEPT 1988 PRINTED IN JAPAN (IMPRIME AU JAPON)

FIGURE & KEY NO.	PART NUMBER	RANK	Q'TY	DESCRIPTION	SERIAL NUMBER/REMARKS
620 –	FG1–8043–090		1	HOPPER ASSEMBLY ホッパ – ブ	100V
	FG1–8044–090		1	HOPPER ASSEMBLY ホッパ – ブ	115V
	FG1–8045–090		1	HOPPER ASSEMBLY ホッパ – ブ	220V
	FG1–8046–090		1	HOPPER ASSEMBLY ホッパ – ブ	240V
1	FF1–5896–000		1	BUSHING ジ クウケ	
2	FF1–5897–000		1	BUSHING ジ クウケ	
3	FF2–0126–030		1	HOPPER ホッパ	
3A	FA5–2564–000		1	SEAL 1 シール (1)	
3B	FA5–2566–000		1	SEAL 2 シール (2)	
4	FF2–0127–000		1	COVER, HOPPER LOWER ホッパ – カイテン ブ	
4A	FA5–2567–000		2	SEAL シール	
5	FF2–0128–000		1	LID, HOPPER ASSEMBLY ホッパ フタ	
5A	FA5–2572–000		1	SEAL 1 シール (1)	
5B	FA5–2575–000		1	SEAL 2 シール (2)	
5C	FA5–2576–000		1	SEAL 3 シール (3)	
5D	FA5–2579–000		1	SEAL 4 シール (4)	
6	FF9–0999–000		1	BASE PLATE, HOPPER ホッパ – チユウシン ブ	
6A	FA5–2565–000		1	SEAL シール	
7	FA2–8106–000		2	PLATE ツキアテバ ン	
8	FA5–2568–000		1	PLATE, SLIDE スライド バン	
9	FA5–2569–000		1	FEEDSCREW, TONER ホッパ – スクリュ	
10	FA5–2570–000		1	ROD, STIRRING カクハン ボウ	
11	FA5–2574–000		1	PLATE, GUIDE カートリッジ ガイド	
12	FA5–2577–000		1	PLATE トメ イタ	
13	FH7–1573–020		1	MOTOR, AC100V モータ	100V
	FH7–1574–000		1	MOTOR, AC115V モータ	115V
	FH7–1575–000		1	MOTOR, AC220V モータ	220V
	FH7–1576–000		1	MOTOR, AC240V モータ	240V
14	FS1–0734–000		1	GEAR, 17T 17T ギア	
15	FS2–0465–000		1	GEAR, 22T 22T ギア	
16	FS2–0466–000		1	GEAR, 28T 28T ギア	
17	FS3–0055–000		1	GEAR, 22T 22T ギア	
18	FA5–2580–000		1	COVER, MOTOR モータ カバー	
19	FA9–0023–000		1	LABEL シコウハスウ ラベル	115V
	FA9–0026–000		1	LABEL シコウハスウ ラベル	220V

COPYRIGHT © 1992 CANON INC.

FIGURE & KEY NO.	PART NUMBER	RANK	Q'TY	DESCRIPTION	SERIAL NUMBER/REMARKS
620 – 19	FA9–0027–000		1	LABEL シュウハスウ ラベル	240V
	FA9–0029–000		1	LABEL シュウハスウ ラベル	100V

 COPYRIGHT © 1992 CANON INC. CANON NP-4835/4835S/4335/4835I REV.1 JUNE 1989 PRINTED IN JAPAN (IMPRIME AU JAPON)

FIGURE 640 BLACK DEVELOPING ASSEMBLY
黒現像器

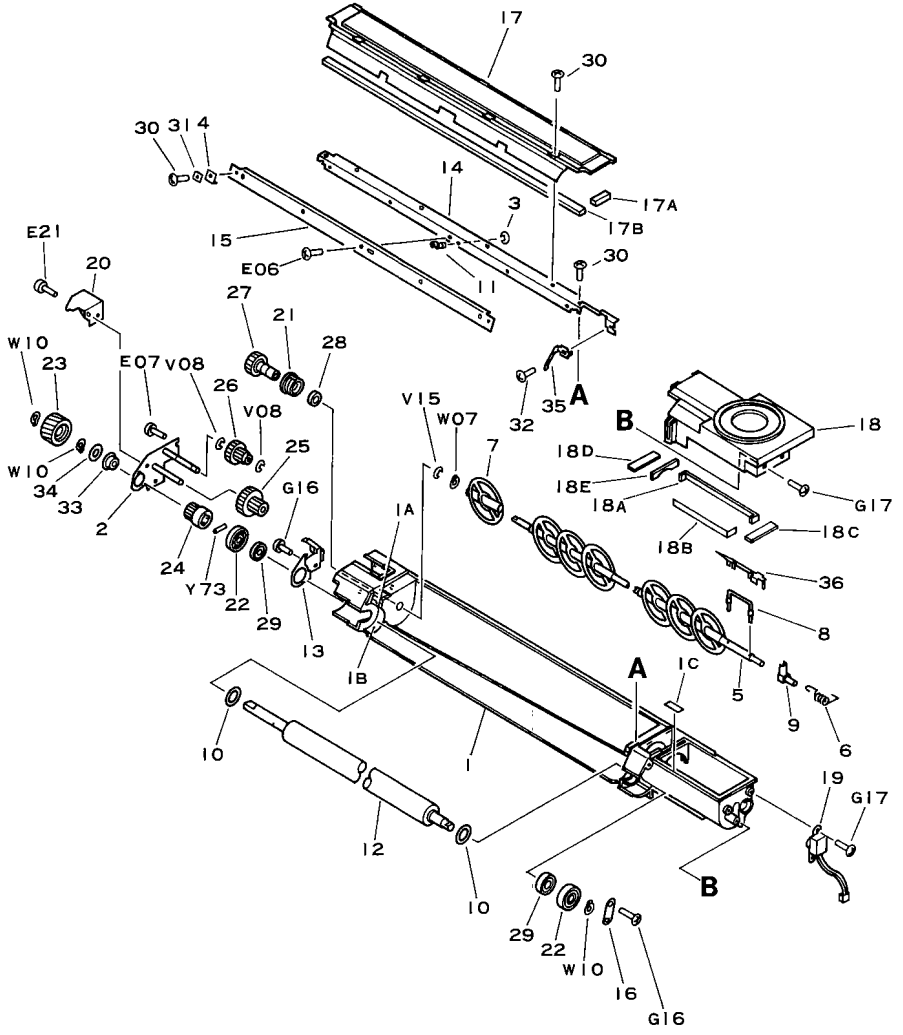

 COPYRIGHT © 1992 CANON INC. CANON NP-4835/4835S/4335/4835i REV.1 JUNE 1989 PRINTED IN JAPAN (IMPRIME AU JAPON)

FIGURE & KEY NO.	PART NUMBER	RANK	QTY	DESCRIPTION	SERIAL NUMBER/REMARKS
640 –	FG1-8047-120		1	BLACK DEVELOPING ASSEMBLY クロ ゲンゾウキ	
1	FF2-0096-040	N	1	HOUSING, DEVELOPING ASSEMBLY ゲンゾウ ヨウキ	
1A	FA5-2606-000		2	SEAL, 1 シール (1)	
1B	FA5-2607-000		2	SEAL, 2 シール (2)	
1C	FA5-2586-000		1	SEAL, 3 シール (3)	
2	FF2-0097-000		1	PLATE, SHAFT HOLDER ジク コテイ バン	
3	XD2-1200-242		1	E RING トメワ	
4	FA3-8586-000		2	SCRAPER サイド スペーサ	
5	FA3-8588-030		1	ROD, STIRRING カクハン ボウ	
6	FA3-8589-000		1	SPRING, TENSION ネジリ バネ	
7	FA5-2614-000		12	ROLLER, STIRRING カクハン バネ	
8	FA3-8601-030		1	ROD, STIR 1 レベラー	
9	FA3-8602-000		1	SPACER フロート スペーサ	
10	FA4-2766-000		2	RING, SEAL ポリエチレン リング	
11	FA5-1762-000		1	BOSS ボス	
12	FA5-2594-000		1	ROLLER マグネット ローラ	
13	FA5-2597-000		1	PLATE, TERMINAL デンキヨク バン	
14	FA5-2598-000		1	PLATE イタ ステー	
15	FA5-2599-000		1	BLADE イタ ブレード	
16	FA5-2602-000		1	PLATE, POSITIONING キヨクギ メ バン	
17	FF2-0185-000		1	LID, DEVELOPING ASSEMBLY ゲンゾウキ フタ	
17A	FA5-2613-000		1	SEAL シール	
17B	FA3-8594-000		1	SEAL 1, LID ゲンゾウキ フタ シール 1	
18	FF2-0188-020		1	GRIP テガケ	
18A	FA3-8598-000		1	SEAL 1, GRIP テガケ シール 1	
18B	FA5-2589-000		1	SEAL シール	
18C	FA5-2590-000		1	SEAL シール	
18D	FA5-2587-000		1	SEAL シール	
18E	FA5-2588-000		1	SEAL シール	
19	FH7-7201-000		1	SENSOR, TONER トナー センサ	
20	FA5-2609-000		1	PLATE モチ アゲ イタ	
21	FS2-1014-000		1	BUSHING ブッシング	
22	FS2-6019-000		2	ROLLER コロ	
23	FS3-0041-000		1	GEAR, 19T 19T ギア	
24	FS3-0042-000		1	GEAR, 21T 21T ギア	

COPYRIGHT © 1992 CANON INC.

FIGURE & KEY NO.	PART NUMBER	RANK	QTY	DESCRIPTION	SERIAL NUMBER/REMARKS
640 – 25	FS3–0043–000		1	GEAR, 43/21T 43/21T ギア	
26	FS3–0044–000		1	GEAR, 31/17T 31/17T ギア	
27	FS3–0045–000		1	GEAR, 30T 30T ギア	
28	X71–9310–000		1	SEAL, OIL オイル シール	
29	XG9–0205–000		2	BEARING, BALL ボール ベアリング	
30	XB1–2300–402		13	SCREW, M3X4 バインド ネジ	
31	FA5–2608–000		2	PLATE, SUPPORT ボウシン バン	
32	XB1–2300–309		1	SCREW, MACH., TRUSS HEAD, M3X3 バインド ネジ	
33	XG9–0211–000		1	BEARING ベアリング	
34	FS2–6018–000		1	WASHER ワッシャ	
35	FA5–2610–000		1	SPRING, LEAF イタ バネ	
36	FA5–3242–000		1	COVER, ROD, STIR 1 カクハン ボウ カバー	

 COPYRIGHT © 1992 CANON INC. CANON NP-4835/4835S/4335/4835I REV.1 JUNE 1989 PRINTED IN JAPAN (IMPRIME AU JAPON)

FIGURE 641 BLACK DEV. RAIL ASSEMBLY
黒現像器レール

NP-4835S/4335/4330 ONLY

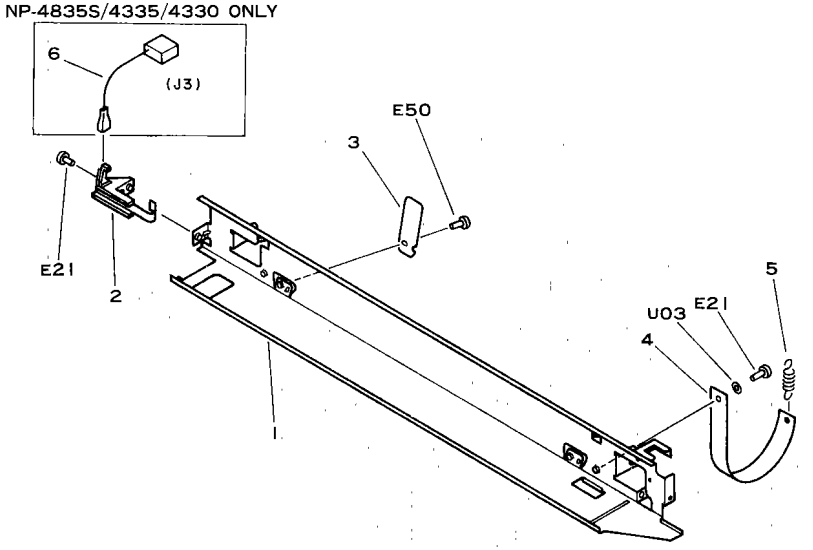

FIGURE & KEY NO.	PART NUMBER	RANK	QTY	DESCRIPTION	SERIAL NUMBER/REMARKS
641 —	NPN		RF	BLACK DEV. RAIL ASSEMBLY クロ ゲンゾ ウキ レール	
1	FA5-2611-000	N	1	PLATE, DEVELOPING RAIL (BLACK) クロ ゲンゾ ウキ レール	
2	FA5-2612-000		1	CONNECTOR, BIAS バ イアス コネクタ	
3	FA5-2815-000		4	SPRING, LEAF イタ バ ネ	NP-4835/4835I ONLY
4	FA5-3175-000		2	BELT, TENSION モド シ ベ ルト	NP-4835/4835I ONLY
5	FS3-2058-000		2	SPRING, TENSION ヒッパ リ バ ネ	NP-4835/4835I ONLY
6	FF2-3469-000		1	CABLE バ イアス ソクセン	NP-4835S/4335/4330 ONLY

COPYRIGHT © 1992 CANON INC.

FIGURE 650 DEVELOPING ASSEMBLY (COLOR) (NP-4835/4835i ONLY) (½)

現像器(カラー) (NP-4835/4835iのみ) (½)

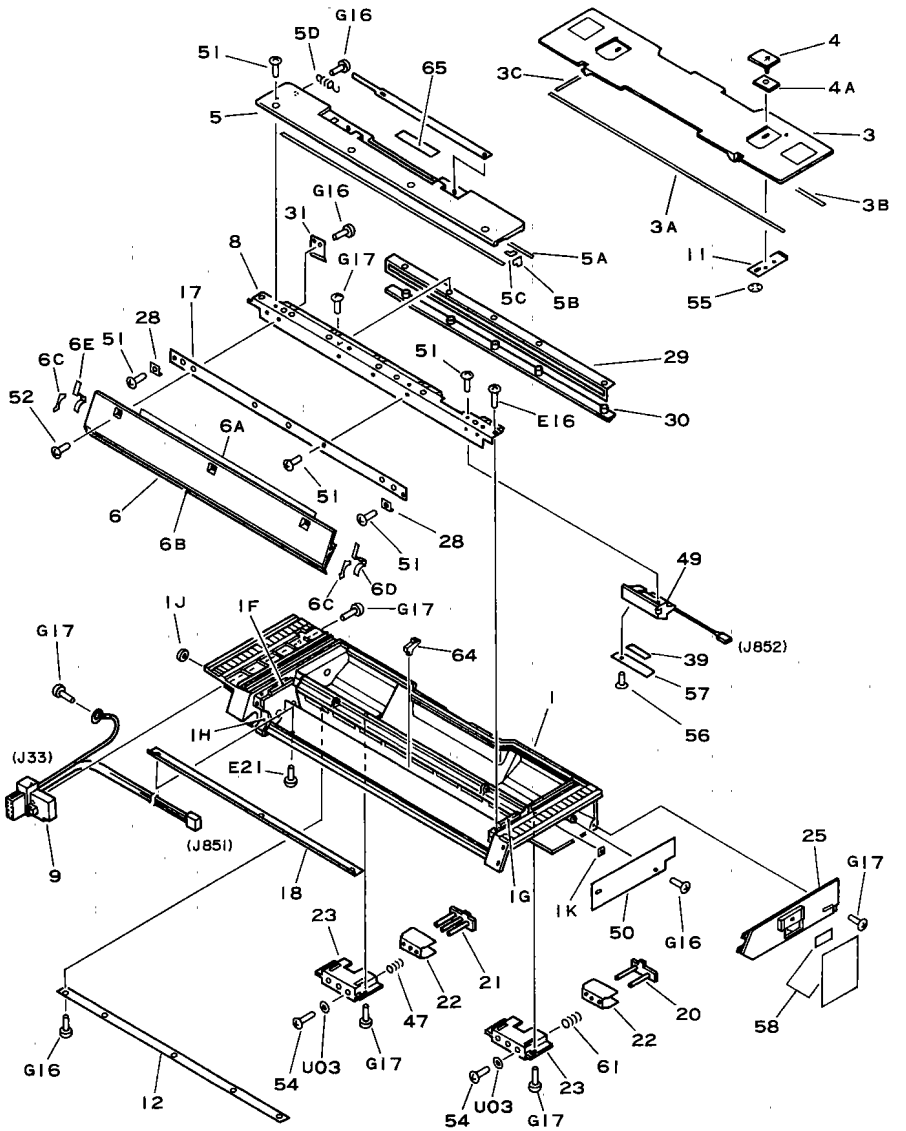

 COPYRIGHT © 1992 CANON INC.

CANON NP-4835/4835S/4335/4835i REV.2 JAN. 1992 PRINTED IN JAPAN (IMPRIME AU JAPON)

FIGURE 650 DEVELOPING ASSEMBLY (COLOR) (NP-4835/4835i ONLY) (2/2)

現像器(カラー) (NP-4835/4835iのみ) (2/2)

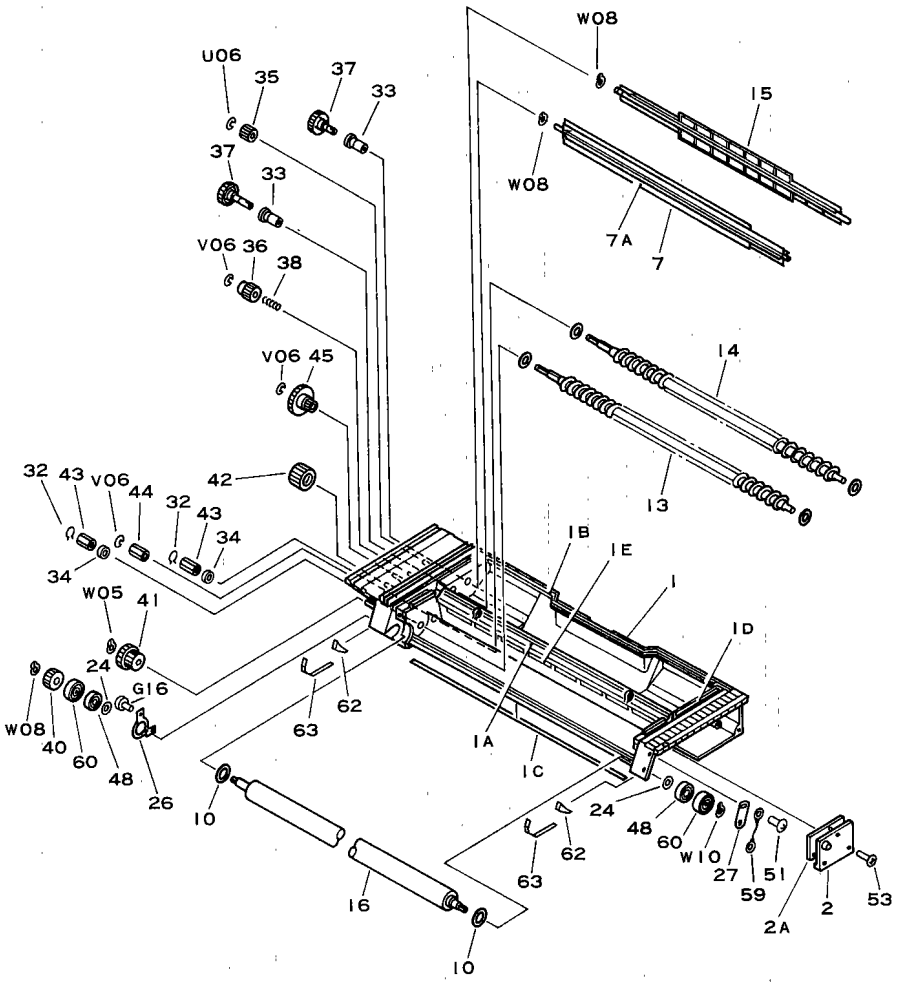

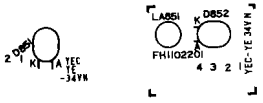

COPYRIGHT © 1992 CANON INC.

FIGURE & KEY NO.	PART NUMBER	RANK	QTY	DESCRIPTION	SERIAL NUMBER/REMARKS
650 —	NPN		RF	DEVELOPING ASSEMBLY (COLOR) ゲンゾウキ (カラー)	F61-3001 NP-4835/4835I ONLY
1	FF2-0098-040	N	1	BODY, CD UNIT ゲンゾウ ヨウキ (カラー)	
1A	FA5-2677-000		1	PLATE, SEPARATION シキリ バン	
1B	FA5-2679-000		1	PLATE, LOCKING, LIP ホッパー ロック ウケ バン	
1C	FA5-2698-000		1	SEAL, MAGNET ボシュウ マグ ネット	
1D	FA5-2705-000		1	SEAL ホッパ シール	
1E	FA5-2717-000		1	SEAL, POLYESTER, FILM ホッパー メッシュ	
1F	FA5-2718-000		1	SEAL, 3 シール 3	
1G	FA5-2719-000		1	SEAL ATR コード シール	
1H	FA5-2720-000		2	SEAL サイド シール	
1J	XG9-0111-000		1	SEAL, OIL オイル シール	
1K	FA2-8106-000		2	PLATE ツキアテバン	
2	FF2-0099-000		1	SUPPORT, SCREW SHAFT スクリュー ジクウケ バン	
2A	FA5-2711-000		1	SEAL シール	
3	FF2-0100-000		1	LID, HOPPER ホッパー フタ	
3A	FA5-2704-000		1	SEAL (C) シール C	
3B	FA5-2706-000		1	SEAL (A) シール A	
3C	FA5-2707-000		1	SEAL (B) シール B	
4	FF2-0101-000		2	PLATE, LOCKING, LIP ホッパー ロック ツマミ	
4A	FA5-2712-000		2	SEAL シール	
5	FG9-2818-000		1	COVER, STARTER スタート ザイ ホキュウ カバー	OLD
	FG9-2818-020		1	COVER, STARTER スタート ザイ ホキュウ カバー	NEW
5A	FA5-2708-000		2	SEAL 1 シール 1	
5B	FA5-2709-000		2	SEAL 2 シール 2	
5C	FA5-2718-000		1	SEAL, 3 シール 3	
5D	FS3-2019-000		1	SPRING, TENSION ヒッパリ バネ	
6	FF2-0103-000		1	COVER, CYLINDER スリーブ カバー	
6A	FA5-2714-000		1	SHEET, MYLAR マイラ シート	
6B	FA5-2715-000		1	SEAL, MYLAR マイラ シート	
6C	FA5-2731-000		2	SEAL シール	
6D	FA5-2732-000		1	SHEET, FRONT シート (マエ)	
6E	FA5-2733-000		1	SHEET, REAR シート (ウシロ)	
7	FF2-0104-020		1	STIRRER (FRONT) カクハン ボウ (マエ)	
7A	FA5-2716-000		2	SHEET シート	
8	FF2-0105-000		1	PLATE キャリア ガ エシ	

 COPYRIGHT © 1992 CANON INC.

CANON NP-4835/4835S/4335/4635I REV.2 JAN. 1992 PRINTED IN JAPAN (IMPRIME AU JAPON)

FIGURE & KEY NO.	PART NUMBER	RANK	Q'TY	DESCRIPTION	SERIAL NUMBER/REMARKS
650 - 9	FF9-0978-000		1	CABLE ケーブル	J33, J851
10	FA4-2766-000		2	RING, SEAL ポリエチレン リング	
11	FA5-2682-000		2	PLATE, HOPPER ホッパ ロック イタ	
12	FA5-2684-000		1	GUIDE, CABLE コード ガイド バン	
13	FA5-2686-000		1	FEEDSCREW, STIRRING ハンソウ スクリュー	
14	FA5-2687-000		1	FEEDSCREW, STIRRING カクハン スクリュー	
15	FA5-2689-000		1	STIRRER (REAR) カクハン ボウ (ウシロ)	
16	FA5-2690-000		1	CYLINDER, DEVELOPING ゲンゾウ シリンダ	
17	FA5-2691-000		1	BLADE ブレード	
18	FA5-2695-020		1	PLATE, SHIELD ジセイ シールバン	
20	FA5-2699-000		1	PLATE, PRESSURE 2 カアツ バン 2	
21	FA5-2700-000		1	PLATE, PRESSURE 3 カアツ バン 3	
22	FA5-2701-000		2	HOLDER, PRESSURE PLATE カアツ オシ バン	
23	FA5-2702-000		2	HOLDER, PRESSURE PLATE カアツ バン ホルダー	
24	FA9-1935-000		2	SPACER スペーサ	
25	FA5-2721-000		1	COVER, FRONT マエ カバー	
26	FA5-2722-000		1	HOLDER バイアス バン	
27	FA5-2723-000		1	HOLDER キメ イタ	
28	FA5-2724-000		2	SCRAPER サイド スペーサ	
29	FA5-2725-000		1	SCRAPER スクレーパ	
30	FA5-2726-000		1	HOLDER, SCRAPER スクレーパ オサエ	
31	FA5-2727-000		1	HOLDER スクレーパ バイアス バン	
32	FA5-2728-000		2	PIN, LOCKING スクリュー ギア ドメ	
33	FS1-1458-000		2	BUSHING ブッシング	
34	XG9-0212-000		2	BEARING, BALL ボール ベアリング	
35	FS2-0477-000		1	GEAR, 21T 21T ギア	
36	FS2-0478-000		1	GEAR, 20T 20T ギア	
37	FS2-0479-000		2	GEAR, 36T 36T ギア	
38	FA9-1970-000		1	SPRING, COMPRESSION アッシュク バネ	
39	FA5-2673-000		1	SEAL シール	
40	FS3-0033-000		1	GEAR, 36T 36T ギア	
41	FS3-0034-000		1	GEAR, 29T 29T ギア	
42	FS3-0035-000		1	GEAR, 41T 41T ギア	
43	FS3-0036-000		2	GEAR, 18T 18T ギア	
44	FS3-0037-000		1	GEAR, 17T 17T ギア	

COPYRIGHT © 1992 CANON INC.

FIGURE & KEY NO.	PART NUMBER	RANK	QTY	DESCRIPTION	SERIAL NUMBER/REMARKS
650 - 45	FS3-0038-000		1	GEAR, 19T 19T ギア	
47	FS3-2037-000		3	SPRING, COMPRESSION アッシュク バネ	
48	XG9-0205-000		2	BEARING, BALL ボール ベアリング	
49	FG9-2446-020		1	LAMP / PHOTODIODE PCB ASSEMBLY ランプ / フォト ダイオード キバン	
50	FG1-8103-020		1	CT DENSITY DETECTION PCB ASS'Y カラー トナー ノウド ケンチ カイロ キバン	SEE FIGURE 971
51	XB1-2300-402		17	SCREW, M3X4 バインド ネジ	
52	XB1-2300-602		3	SCREW, MACHINE M3X6 ビス	
53	XB4-7260-809		3	SCREW, S.TAP., PAN HEAD, M2.6X12 TP ネジ	
54	XB4-7261-209		5	SCREW, S.TAPPING, M2.6X12 TP ネジ	
55	XD2-2300-402		2	NUT, PUSH プッシュ ナット	
56	XA9-0444-000		2	SCREW, TAP., FLAT HEAD, M4 サラ タッピン ネジ	
57	FA5-2672-000		1	PLATE, WINDOW ATR マド	
58	FS4-8085-000		1	LABEL ケンチ シール	CD UNIT CHANGER ONLY マルチカラーユニット ノミ
59	FF2-1863-000		1	WIRE, GROUNDING アース セン	
60	FS2-6004-000		2	ROLLER, SPACE ツキ アテ コロ	
61	FS3-2069-000		2	SPRING, COMPRESSION アッシュク バネ	
62	FA5-2729-000		2	SEAL シール	
63	FA5-2730-000		2	SHEET シート	
64	FA9-2276-000		1	SPACER スペーサ	
65	FA9-2279-000		1	SEAL シール	

 COPYRIGHT © 1992 CANON INC. CANON NP-4835/4835S/4335/4835I REV.2 JAN. 1992 PRINTED IN JAPAN (IMPRIME AU JAPON)

FIGURE 651 CD UNIT CONNECTOR ASSEMBLY (NP-4835/4835i ONLY)
CDユニットコネクタ部 (NP-4835/4835iのみ)

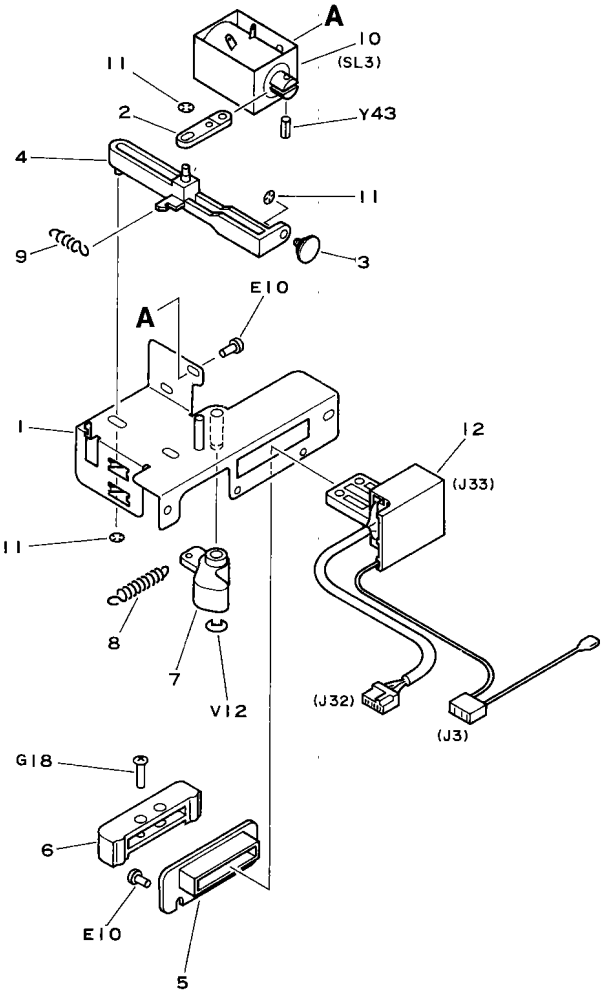

 COPYRIGHT © 1992 CANON INC. CANON NP-4835/4835S/4335/4835i REV.2 JAN. 1992 PRINTED IN JAPAN (IMPRIME AU JAPON)

FIGURE & KEY NO.	PART NUMBER	RANK	QTY	DESCRIPTION	SERIAL NUMBER/REMARKS
651 –	FG1–8056–050	N	1	CD UNIT CONNECTOR ASSEMBLY CD ユニット コネクタ ブ	NP–4835/4835I ONLY
1	FF2–0159–000	N	1	MOUNT, CONNECTOR コネクタ トリツケ バン	
2	FA3–9063–000		1	LEVER 1 ソレノイド レバー 1	
3	FA3–9065–000		1	PIN GEAR ギア カラー	
4	FA5–2739–000		1	LEVER, PLANGER プランジャー レバー	
5	FA5–2740–000		1	GUIDE, CONNECTOR コネクタ スライド	
6	FA5–2741–000		1	RETAINER, CONNECTOR コネクタ オサエ イタ	
7	FA5–2742–000		1	LEVER オサエ レバー	
8	FS3–2020–020		1	SPRING, TENSION ヒッパリバネ	
9	FS3–2049–000		1	SPRING, TENSION ヒッパリバネ	
10	FH7–5153–000		1	SOLENOID, DC24V ソレノイド	
11	XA9–0135–000		4	RING, SE SE リング	
12	FF9–0979–020		1	CABLE ソクセン	

COPYRIGHT © 1992 CANON INC.

FIGURE 652 CD UNIT COVER ASSEMBLY (NP-4835/4835i ONLY)
CDユニットカバー部 (NP-4835/4835iのみ)

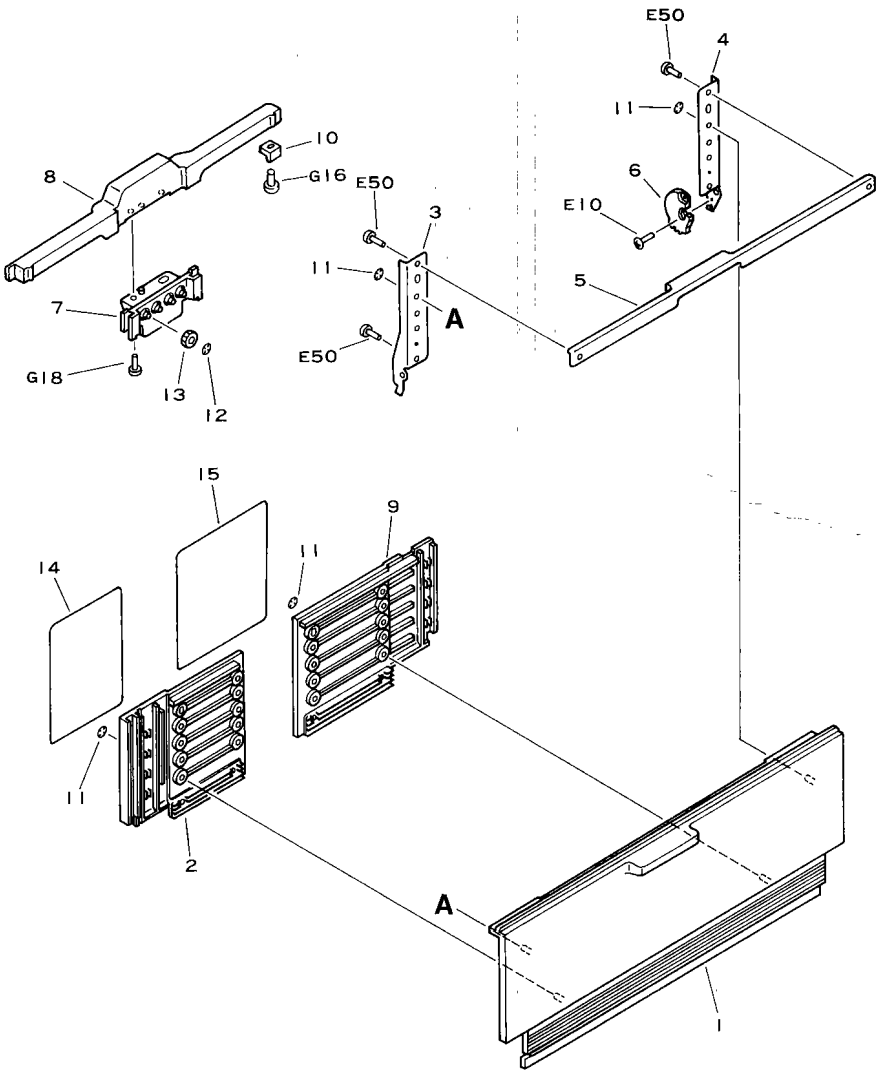

 COPYRIGHT © 1992 CANON INC.

CANON NP-4835/4835S/4335/4835i REV.2 JAN. 1992 PRINTED IN JAPAN (IMPRIME AU JAPON)

FIGURE & KEY NO.	PART NUMBER	RANK	Q'TY	DESCRIPTION	SERIAL NUMBER/REMARKS
652 –	FG1–8057–000	N	1	CD UNIT COVER ASSEMBLY CD ユニット カバー ブ	NP–4835/4835I ONLY
1	FF2–0115–000		1	COVER, CD UNIT CD ユニット カバー	
2	FA5–2747–000		1	COVER, INTERNAL, CD UNIT CD ユニット ウチ カバー	
3	FA5–2748–000		1	BRACKET, FRONT カバー ササエイタ (マエ)	
4	FA5–2749–000		1	BRACKET, REAR カバー ササエイタ (ウシロ)	
5	FA5–2750–000		1	SUPPORT ホキヨウ バン	
6	FA5–2751–000		1	GEAR, 6T ローデ イング セクタ ギア	
7	FA5–2752–030		1	BRACKET, CLOW スライド ツメ イタ	
8	FA5–2753–000		1	GRIP トツテ	
9	FA5–2755–000		1	COVER, INTERNAL, CD UNIT, REAR CD ユニット ウチ カバー (ウシロ)	
10	FA9–1981–000		2	BLOCK, SLIDING スライド シユー	
11	XA9–0105–000		22	RING, SE SE リング	
12	XA9–0135–000		4	RING, SE SE リング	
13	FS3–0050–000		4	GEAR, 20T 20T ギア	
14	FS4–8066–000		1	LABEL, A ラベル A	
15	FS4–8067–000		1	LABEL, B ラベル B	

COPYRIGHT © 1992 CANON INC.

FIGURE 653 CD UNIT REAR PLATE ASSEMBLY (NP-4835/4835i ONLY)
CD ユニット後支板部 (NP-4835/4835iのみ)

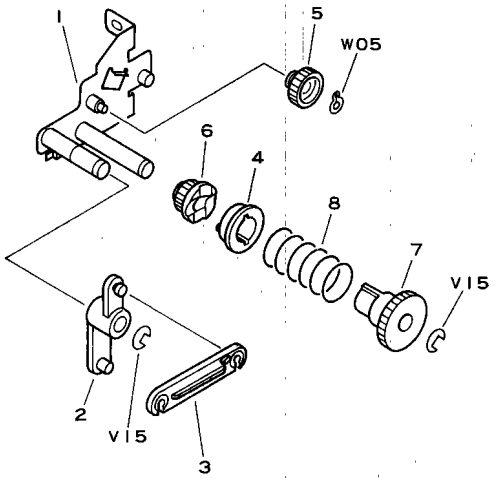

FIGURE & KEY NO.	PART NUMBER	RANK	QTY	DESCRIPTION	SERIAL NUMBER/REMARKS
653 –	FG1–8059–000	N	1	CD UNIT REAR PLATE ASSEMBLY CD ユニット ウシロ ササエ イタ ブ	NP–4835/4835I ONLY
1	FF2–0137–000	N	1	PLATE, REAR ウシロ ササエ イタ	
2	FA5–2764–000		1	ARM, RELEASE カイジョ アーム	
3	FA5–2765–000		1	LEVER, SHUTTER シャッタ レバー	
4	FA5–2766–000		1	COUPLING カップ リング	
5	FS3–0051–000		1	GEAR, 16T 16T ギア	
6	FS3–0052–000		1	GEAR, 13T 13T ギア	
7	FS3–0053–000		1	GEAR, 26T 26T ギア	
8	FS3–2050–030		1	SPRING, COMPRESSION アッシュク バネ	

 COPYRIGHT © 1992 CANON INC. CANON NP-4835/4835S/4335/4835i REV.2 JAN. 1992 PRINTED IN JAPAN (IMPRIME AU JAPON)

FIGURE 810 FIXING ASSEMBLY
定着器

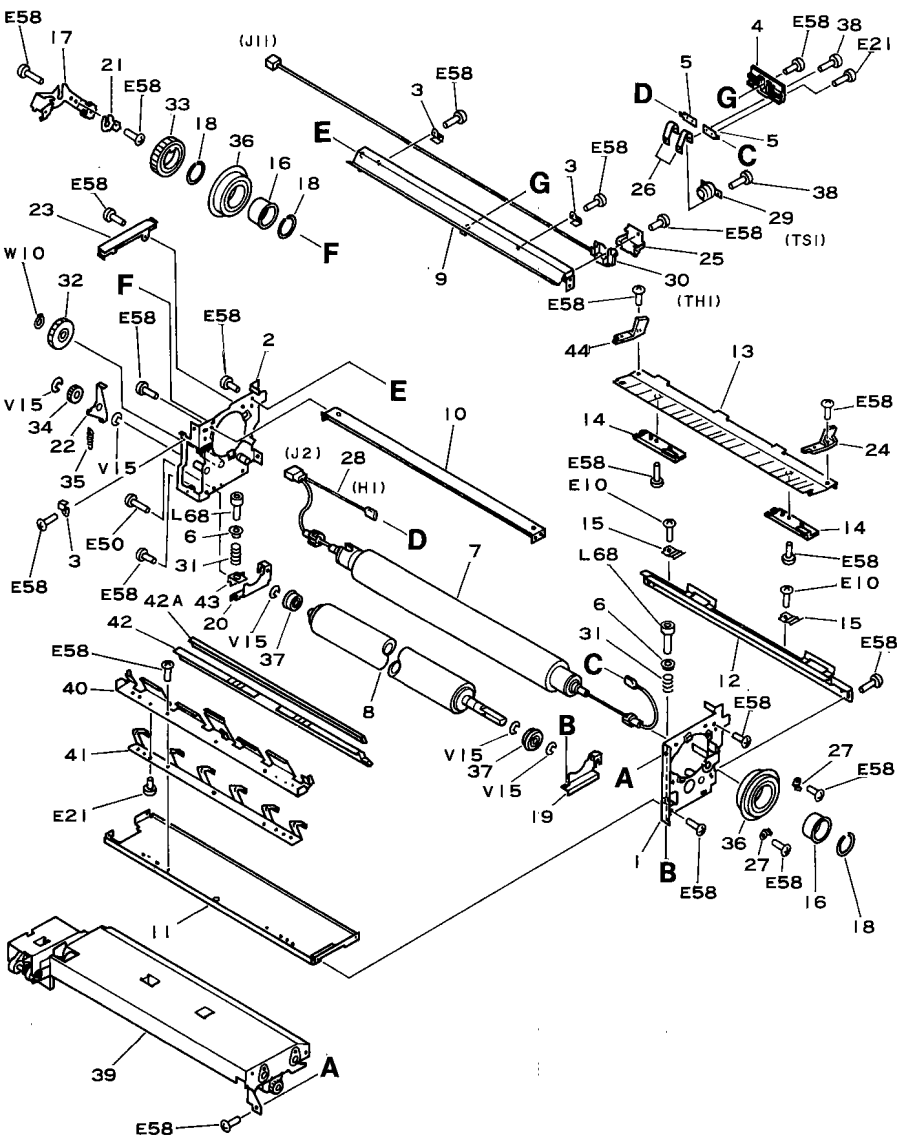

 COPYRIGHT © 1992 CANON INC. CANON NP-4835/4835S/4335/4835i REV.0 SEPT 1988 PRINTED IN JAPAN (IMPRIME AU JAPON)

FIGURE & KEY NO.	PART NUMBER	RANK	QTY	DESCRIPTION	SERIAL NUMBER/REMARKS
810 –	FG1–8068–200		1	FIXING ASSEMBLY テイチャクキ	100V
	FG1–8069–200		1	FIXING ASSEMBLY テイチャクキ	115V
	FG1–8070–210		1	FIXING ASSEMBLY テイチャクキ	220V
	FG1–8071–210		1	FIXING ASSEMBLY テイチャクキ	240V
1	FF2–0151–000	N	1	PLATE, FRONT マエ ソクバン	
2	FF2–0152–000	N	1	PLATE, REAR ウシロ ソクバン	
3	FA2–8341–000		3	CLAMP ソクセン オサエ	
4	FA2–8346–000		1	MOUNT, THERMOSWITCH サーモスイッチ ダイ	
5	FA2–8366–000		2	TERMINAL, THERMOSWITCH サーモスイッチ タンシ	
6	FA2–9078–000		2	SPRING バネ ザ	
7	FA5–2956–030		1	ROLLER, UPPER ウエ ローラ	
8	FA5–2957–000		1	ROLLER, LOWER シタ ローラ	
9	FA5–2960–020		1	PLATE, UPPER ウエ ステー	
10	FA5–2961–000		1	PLATE, LEFT ヒダリ ステー	
11	FA5–2962–000		1	PLATE, BASE ソコイタ	
12	FA5–2963–000		1	PLATE, RIGHT ミギ ステー	
13	FA5–2964–000		1	GUIDE イリグチ ガイド	
14	FA5–2965–000		2	SAPORT, GUIDE ガイド ホジョイタ	
15	FA5–2966–000		2	SPRING, LEAF イタ バネ	
16	FA5–2967–000		2	BUSHING ブッシング	
17	FA5–2968–000		1	HOLDER ホルダ	
18	FA5–2969–000		3	RING トメワ	
19	FA5–2970–000		1	ARM, ROLLER LIFTING, FRONT カアツ アーム (マエ)	
20	FA5–2971–000		1	ARM, ROLLER LIFTING, REAR カアツ アーム (ウシロ)	
21	FA5–2972–000		1	SPRING, LEAF イタ バネ	
22	FA5–2973–000		1	LEVER, RELESE, DRIVE クドウ カイジョ レバー	
23	FA5–2974–000		1	GUID コード ガイド	
24	FA5–2977–000		2	HANDLE, FRONT トッテ (マエ)	
25	FA5–2978–000		1	HOLDER, THERMISTOR サーミスタ ホルダ	
26	FA5–2979–000		2	SPRING, LEAF, THERMOSWITCH サーモスイッチ バネ	
27	FA5–3008–000		2	STOPPER ストッパ	
28	FH7–4255–000		1	HEATER,TUNG.–HALOGEN 100V 800W ハロゲン ヒータ	100V
	FH7–4256–000		1	HEATER,TUNG.–HALOGEN 115V 800W ハロゲン ヒータ	115V
	FH7–4257–000		1	HEATER,TUNG.–HALOGEN 220V 800W ハロゲン ヒータ	220V
	FH7–4258–000		1	HEATER,TUNG.–HALOGEN 240V 800W ハロゲン ヒータ	240V

COPYRIGHT © 1992 CANON INC.

FIGURE & KEY NO.	PART NUMBER	RANK	QTY	DESCRIPTION	SERIAL NUMBER/REMARKS
810 – 29	FH7–7154–000		1	THERMOSWITCH サーモスイッチ	
30	FH7–7156–000		1	THERMISTOR サーミスタ	
31	FS3–2068–000		2	SPRING, COMPRESSION アツシュク バネ	
32	FS1–0615–000		1	GEAR, 30T 30T ギア	
33	FS3–0075–000		1	GEAR, 44T 44T ギア	
34	FS1–0219–000		1	GEAR, 21T 21T ギア	
35	FS3–2035–000		1	SPRING, TENSION ヒッパリ バネ	
36	XG9–0181–000		2	BEARING, BALL ベアリング	
37	XG9–0182–000		2	BEARING, BALL ベアリング	
38	XA9–0215–000		4	SCREW, MACH , TRUSS HEAD, M3X5 バインド ネジ	
39	FG1–8072–050		1	FIXING ROLLER CLEANING ASS'Y テイチャク クリーナ ブ	SEE FIGURE 820
40	FA5–3016–000		1	PLATE, MOUNTING CLEANER クリーナ ステー	
41	FA5–3017–000		1	PLATE クリーナ カアツ バネ	
42	FF2–0175–020		1	CLEANER, FIXING ROLLER テイチャク クリーナ	
42A	FA5–3015–000		1	CLEANER, FELT テイチャク クリーナ	
43	FA5–3013–000		1	PLATE, ROLLER LIFTING カアツ シダ イ	
44	FA5–3014–000		1	HANDLE, REAR トツテ (ウシロ)	

 COPYRIGHT © 1992 CANON INC. CANON NP-4835/4835S/4335/4835I REV.1 JAN. 1992 PRINTED IN JAPAN (IMPRIME AU JAPON)

FIGURE 820 FIXING ROLLER CLEANING ASS'Y
定着クリーナ部

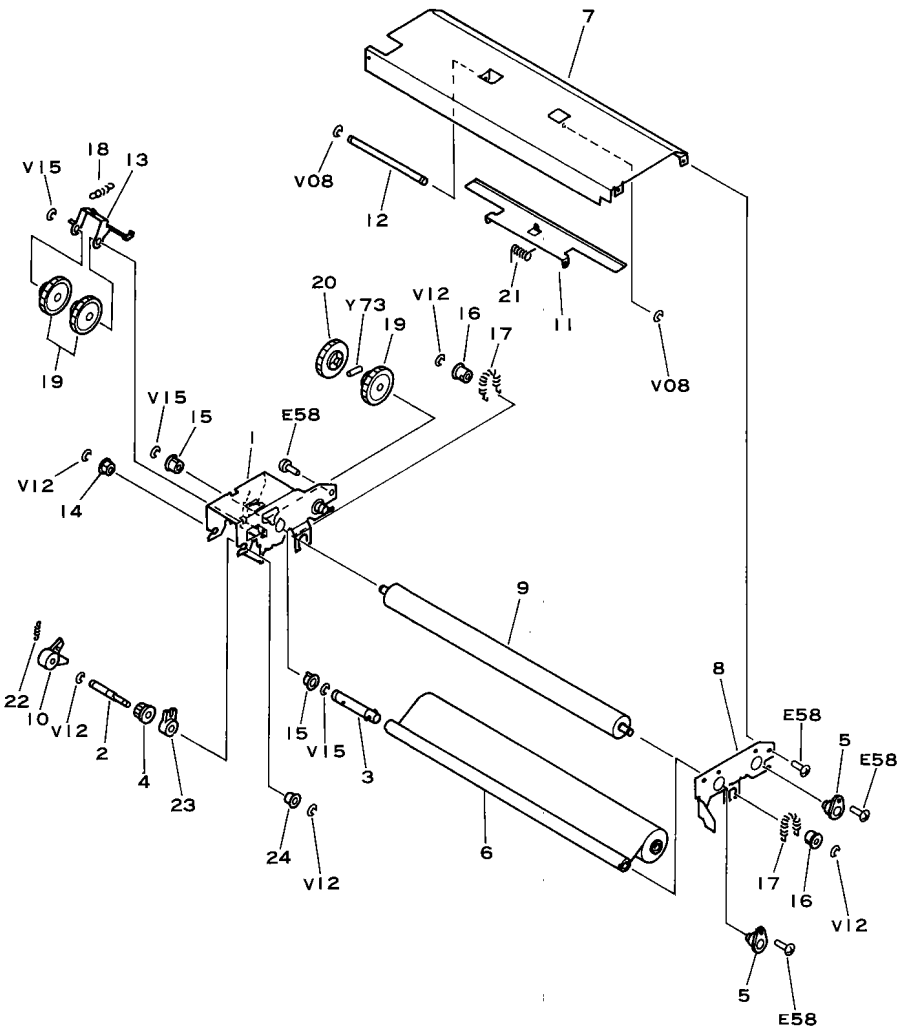

 COPYRIGHT © 1992 CANON INC. CANON NP-4835/4835S/4335/4835i REV.0 SEPT 1988 PRINTED IN JAPAN (IMPRIME AU JAPON)

FIGURE & KEY NO.	PART NUMBER	RANK	QTY	DESCRIPTION	SERIAL NUMBER/REMARKS
820 –	FG1–8072–050		1	FIXING ROLLER CLEANING ASS'Y テイチャク クリーナ ブ	NEXT FIGURE 810
1	FF2–0153–000	N	1	PLATE, REAR ウシロ ソクバ ン	
2	FA5–2986–000		1	SHAFT, INPUT ニユウリヨク ジ ク	
3	FF2–0163–000		1	SHAFT, OUTPUT シツリヨク ジ ク	
4	FS3–0083–000		1	GEAR, 12T 12T ギ ア	
5	FA3–8902–000		2	BUSHING ウエブ カイテン ジ ク (マエ)	
6	FA3–8908–000		1	CLEANING BELT, FIXING ROLLER ウエブ	
7	FA5–2980–020		1	COVER, CLEANING BELT ウエブ カバ ー	
8	FA5–2981–000	N	1	PLATE, FRONT マエ ソクバ ン	
9	FA5–2983–000		1	ROLLER, PRESSURE, CLEANING BELT ウエブ ローラ	
10	FA5–2984–000		1	ARM, ONE–WAY ワンウエイ アーム	
11	FA5–2987–000		1	PLATE, TENSION モドリ ボウシ バン	
12	FA5–2988–000		1	ROD, PLATE MOUNTING モドリ ボウシ ジク	
13	FA5–2989–000		1	ARM, LIMIT テイリヨウ オクリ アーム	
14	FS1–1401–000		1	BUSHING ブ ッシング	
15	FS1–1449–000		2	BUSHING ブ ッシング	
16	FS1–1457–000		2	BUSHING ジ クウケ	
17	FS2–2325–000		2	SPRING, TENSION ヒッパ リ バ ネ	
18	FS2–2345–000		1	SPRING, TENSION ヒッパ リ バ ネ	
19	FS3–0081–000		3	GEAR, 15/35T 15/35T ギ ア	
20	FS3–0082–000		1	GEAR, 35T 35T ギ ア	
21	FS3–2053–000		1	SPRING, TORSION ネジ リ バ ネ	
22	FS3–2054–000		1	SPRING, TORSION ネジ リ バ ネ	
23	FA5–3012–020		1	ARM, ONE–WAY, B ワン ウエイ アーム (B)	
24	FS5–1005–000		1	BUSHING ジ クウケ	

COPYRIGHT © 1992 CANON INC.

FIGURE 911 DC POWER SUPPLY PCB ASSEMBLY (1/5)
DC電源 (1/5)

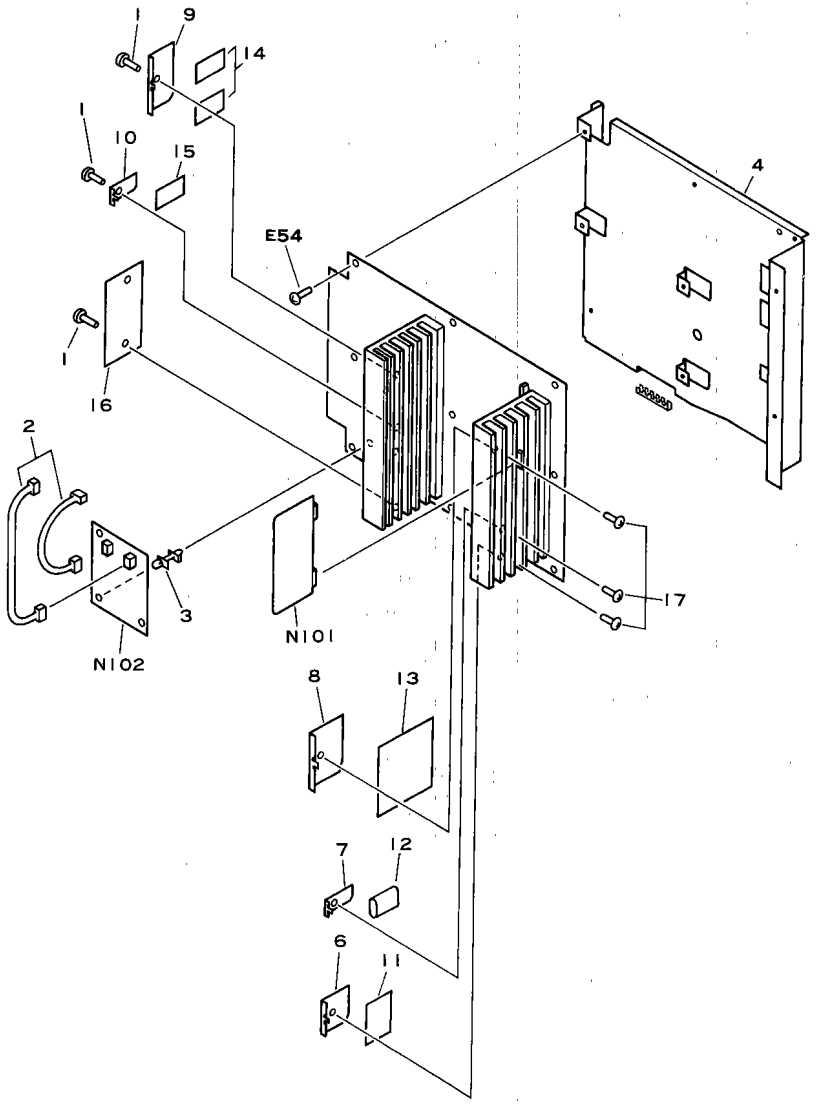

 COPYRIGHT © 1992 CANON INC. CANON NP-4835/4835S/4335/4835I REV.1 JUNE 1989 PRINTED IN JAPAN (IMPRIME AU JAPON)

FIGURE 911 DC POWER SUPPLY PCB ASSEMBLY (NP-4835/4835i) (2/5)

DC電源 (NP-4835/4835i) (2/5)

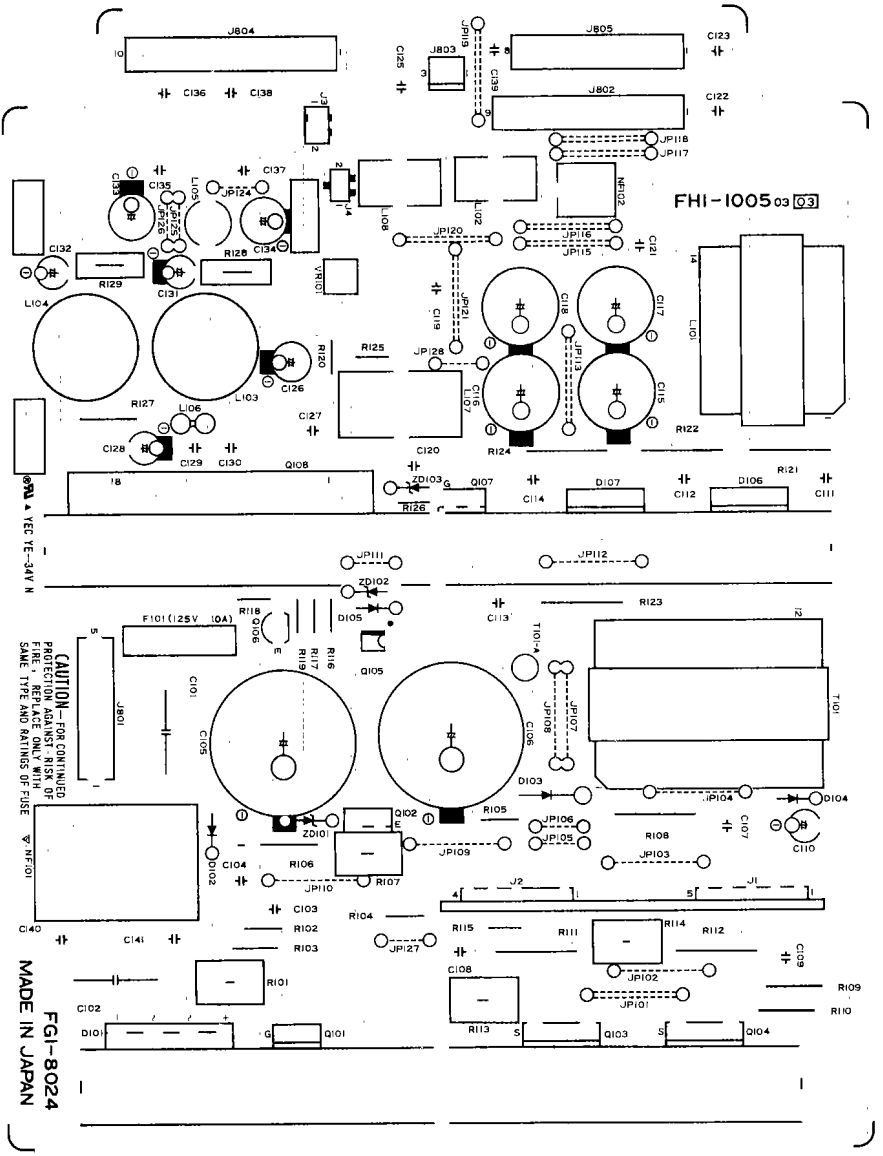

FIGURE 911 DC POWER SUPPLY PCB ASSEMBLY (NP-4835/4835i) (3/5)

DC電源 (NP-4835/4835i) (3/5)

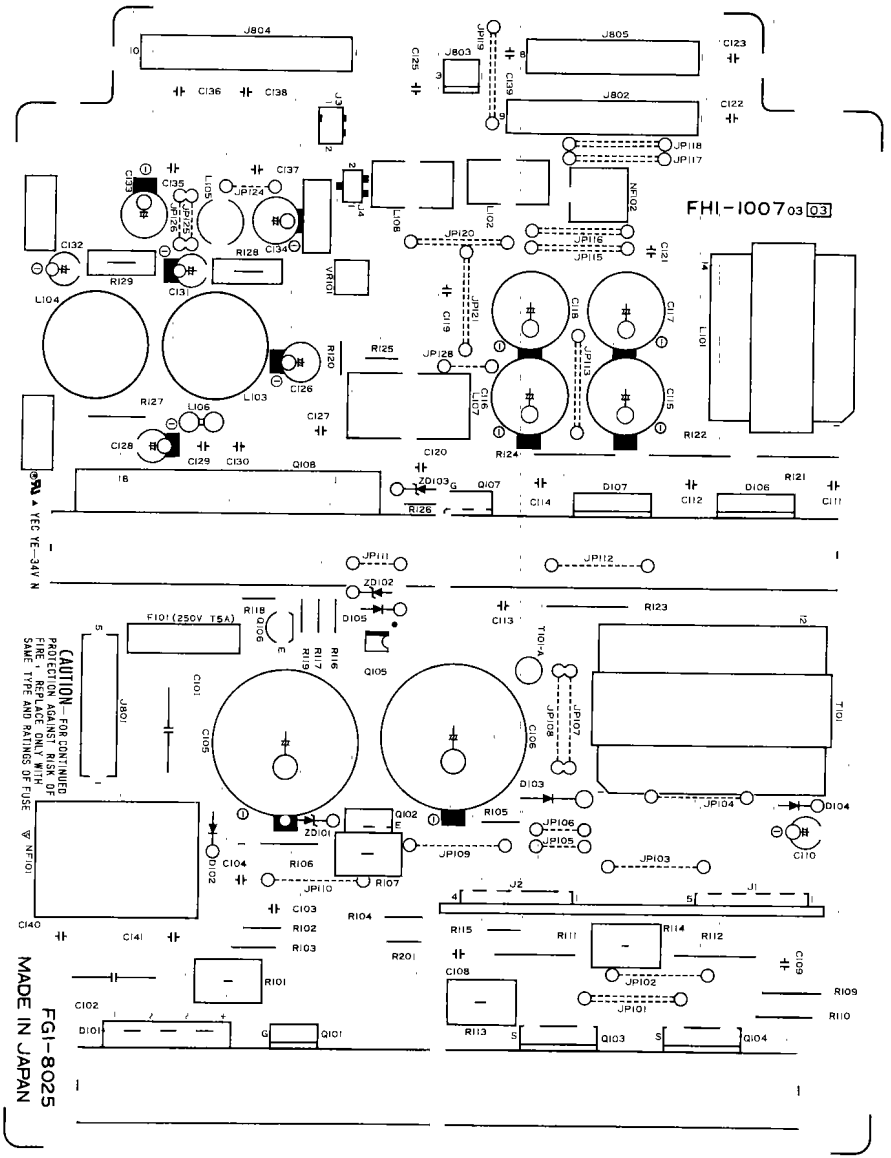

 COPYRIGHT © 1992 CANON INC. CANON NP-4835/4835S/4335/4835i REV.2 JAN. 1992 PRINTED IN JAPAN (IMPRIME AU JAPON)

FIGURE 911 DC POWER SUPPLY PCB ASSEMBLY (NP4835S/4335) (4/5)

DC電源 (NP-4335/4330) (4/5)

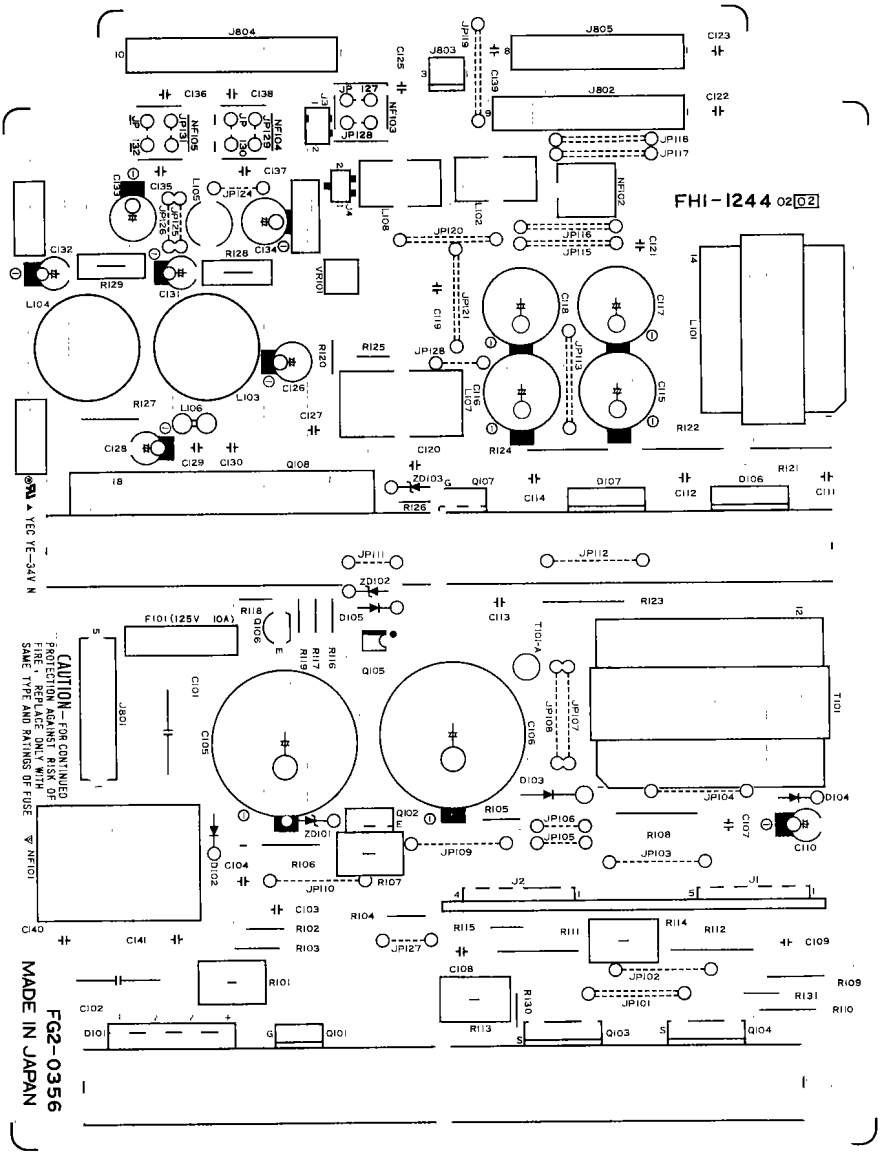

FIGURE 911 DC POWER SUPPLY PCB ASSEMBLY (NP-4835S/4335) (5/5)

DC電源 (NP-4335/4330) (5/5)

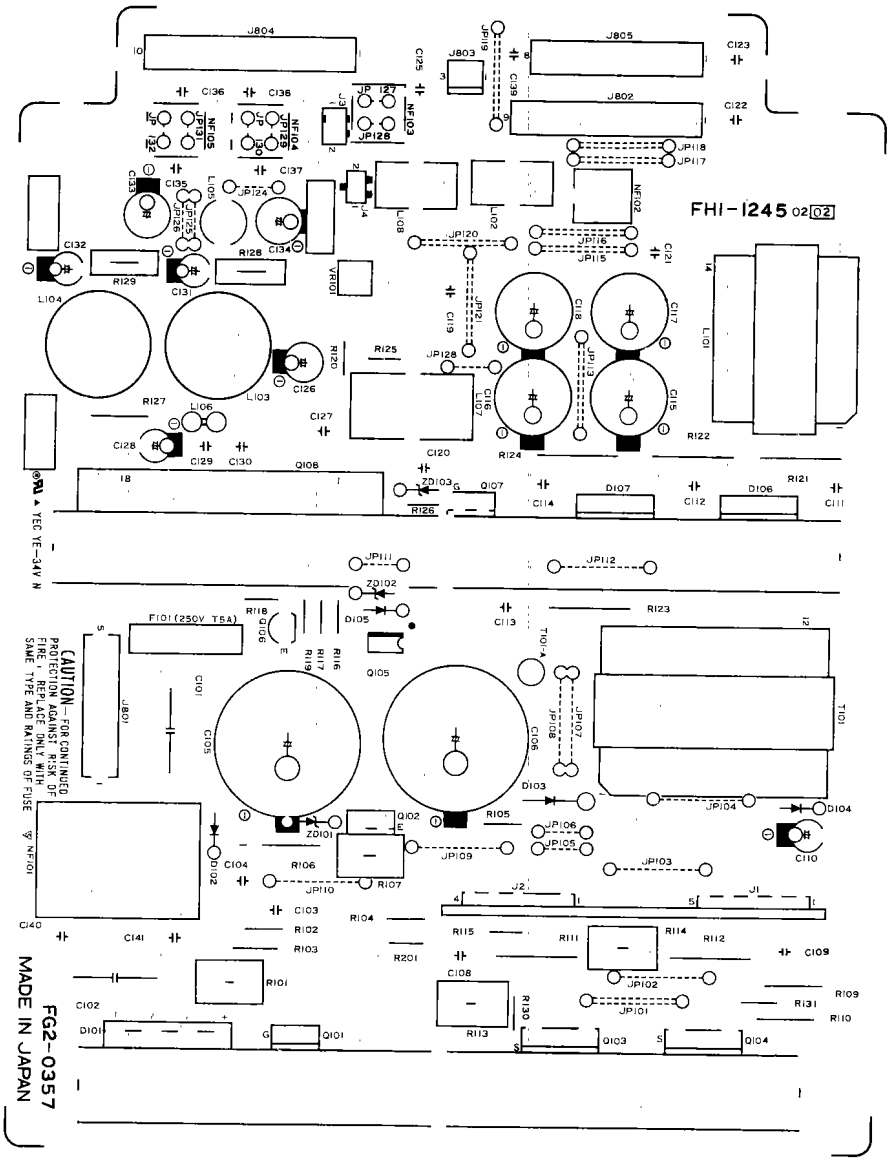

 COPYRIGHT © 1992 CANON INC. CANON NP-4835/4835S/4335/4835i REV.1 JAN. 1992 PRINTED IN JAPAN (IMPRIME AU JAPON)

FIGURE & KEY NO.	PART NUMBER	RANK	Q'TY	DESCRIPTION	SERIAL NUMBER/REMARKS
911 –	FG1-8024-100		1	DC POWER SUPPLY PCB ASSEMBLY DC デンゲン	100/115V NP-4835/4835I
	FG1-8025-070		1	DC POWER SUPPLY PCB ASSEMBLY DC デンゲン	220/240V NP-4835/4835I
	FG2-0356-110		1	DC POWER SUPPLY PCB ASSEMBLY DC デンゲン	100/115V NP-4835S/4335/4330
	FG2-0357-080		1	DC POWER SUPPLY PCB ASSEMBLY DC デンゲン	220/240V NP-4835S/4335/4330
1	XA9-0237-000		4	SCREW, M3X12 ネジ	
2	FF9-1062-000		2	CABLE ソクセン	J3
3	VT2-0001-022		3	SUPPORT, PCB ロッキング サポート	
4	FA5-2481-030		1	MOUNT, PCB PCB トリツケ バン	
6	FA5-3198-000		1	PLATE コテイ バン	
7	FA5-3199-000		1	PLATE コテイ バン	
8	FA5-3200-000		1	PLATE コテイ バン	
9	FA5-3201-000		1	PLATE コテイ バン	
10	FA5-3202-000		1	PLATE コテイ バン	
11	FH7-8136-000		1	SEAT A ホウネツ シート A	
12	FH9-0359-000		1	SEAT B ホウネツ シート B	
13	FH9-0360-000		1	SEAT C ホウネツ シート C	
14	FH7-8139-000		2	SEAT D ホウネツ シート D	
15	FH7-8140-000		1	SEAT E ホウネツ シート E	
16	FH7-8141-000		1	SEAT F ホウネツ シート F	NP-4835/4835I
	FH7-8250-000		1	SEAT F ホウネツ シート F	NP-4835S/4335/4330
17	XA9-0481-000		3	SCREW, PAN HERD,W/WASHER,M3X14 ザ ツキ ナベ コネジ	
C101	VC5-3230-104		1	CAPACITOR, LINE, 0.1UF, 250V コンデンサ	
C102	VC5-3230-104		1	CAPACITOR, LINE, 0.1UF, 250V コンデンサ	
C103	VC3-2501-103		1	CAPACITOR, FILM, 0.01UF, 50V コンデンサ	
C104	VC3-2501-104		1	CAPACITOR, 0.1UF, 50V コンデンサ	
C105	VC9-1533-000		1	CAPACITOR, 820UF, 250V コンデンサ	100/115V
	VC9-9053-000		1	CAPACITOR, 270UF, 450V コンデンサ	220/240V
C106	VC9-1533-000		1	CAPACITOR, 820UF, 250V コンデンサ	100/115V
	VC9-9053-000		1	CAPACITOR, 270UF, 450V コンデンサ	220/240V
C107	VC6-0150-101		1	CAPACITOR, 100PF, 1KV コンデンサ	100/115V
C108	VC6-0150-221		1	CAPACITOR, 220PF, 1KV コンデンサ	100/115V
	VC6-0150-270		1	CAPACITOR, 27PF, 1KV コンデンサ	220/240V 220/240V
C109	VC6-0150-221		1	CAPACITOR, 220PF, 1KV コンデンサ	100/115V
	VC6-0150-270		1	CAPACITOR, 27PF, 1KV コンデンサ	220/240V 220/240V
C110	VC5-7270-566		1	CAPACITOR, 56UF, 35V コンデンサ	

COPYRIGHT © 1992 CANON INC.

FIGURE & KEY NO.	PART NUMBER	RANK	QTY	DESCRIPTION	SERIAL NUMBER/REMARKS
911 -C111	VC6-0140-471		1	CAPACITOR, 470PF, 1KV コンデンサ	
C112	VC6-0140-471		1	CAPACITOR, 470PF, 1KV コンデンサ	
C113	VC6-0140-471		1	CAPACITOR, 470PF, 1KV コンデンサ	
C114	VC6-0140-471		1	CAPACITOR, 470PF, 1KV コンデンサ	
C115	VC5-7290-228		1	CAPACITOR, 2200UF, 35V コンデンサ	
C116	VC5-7290-228		1	CAPACITOR, 2200UF, 35V コンデンサ	
C117	VC5-7290-228		1	CAPACITOR, 2200UF, 35V コンデンサ	
C118	VC5-7290-228		1	CAPACITOR, 2200UF, 35V コンデンサ	
C119	VC9-1513-000		1	CAPACITOR, 0.1UF, 50V コンデンサ	
C120	VC9-1513-000		1	CAPACITOR, 0.1UF, 50V コンデンサ	
C121	VC9-1513-000		1	CAPACITOR, 0.1UF, 50V コンデンサ	
C122	VC9-1513-000		1	CAPACITOR, 0.1UF, 50V コンデンサ	
C123	VC9-1513-000		1	CAPACITOR, 0.1UF, 50V コンデンサ	
C125	VC9-1513-000		1	CAPACITOR, 0.1UF, 50V コンデンサ	
C126	VC5-7270-227		1	CAPACITOR, 220UF, 35V コンデンサ	
C127	VC9-1425-000		1	CAPACITOR, 0.1UF, 50V コンデンサ	
C128	VC1-2501-476		1	CAPACITOR, 47UF, 50V コンデンサ	
C129	VC4-3503-222		1	CAPACITOR, 2200PF, 50V コンデンサ	
C130	VC4-3503-222		1	CAPACITOR, 2200PF, 50V コンデンサ	
C131	VC5-7120-277		1	CAPACITOR, 270UF, 10V コンデンサ	
C132	VC5-7170-127		1	CAPACITOR, 120UF, 16V コンデンサ	
C133	VC5-7170-108		1	CAPACITOR, 100UF, 16V コンデンサ	
C134	VC5-7130-128		1	CAPACITOR, 1200UF, 10V コンデンサ	
C135	VC9-1513-000		1	CAPACITOR, 0.1UF, 50V コンデンサ	
C136	VC9-1513-000		1	CAPACITOR, 0.1UF, 50V コンデンサ	
C137	VC9-1513-000		1	CAPACITOR, 0.1UF, 50V コンデンサ	
C138	VC9-1513-000		1	CAPACITOR, 0.1UF, 50V コンデンサ	
C139	VC9-1513-000		1	CAPACITOR, 0.1UF, 50V コンデンサ	
C140	VR5-8170-222		1	CAPACITOR, 2200PF コンデンサ	
C141	VR5-8170-222		1	CAPACITOR, 2200PF コンデンサ	
D101	WA1-0908-000		1	DIODE, RBV-406 ダイオード	220/240V
	WA1-1039-000		1	DIODE, RBV-604 ダイオード	100/115V
D102	WA1-0178-000		1	DIODE, 1SS81 ダイオード	
D103	WA1-1040-000		1	DIODE, RG-1C ダイオード	
D104	WA1-0178-000		1	DIODE, 1SS81 ダイオード	

 COPYRIGHT © 1992 CANON INC. CANON NP-4835/4835S/4335/4635i REV.1 JUNE 1989 PRINTED IN JAPAN (IMPRIME AU JAPON)

FIGURE & KEY NO.	PART NUMBER	RANK	Q'TY	DESCRIPTION	SERIAL NUMBER/REMARKS
911 -D105	X65-5032-000		1	DIODE, 1S1588 ダイオード	
D106	WA1-1127-000		1	DIODE, ESAD92-02 ダイオード	
D107	WA1-1127-000		1	DIODE, ESAD92-02 ダイオード	
F101	WD1-0269-000		1	FUSE, 250V 5A ヒューズ	220/240V
	WD1-0288-000		1	FUSE, 125V 10A ヒューズ	100/115V
	WD9-0045-000		2	HOLDER, FUSE ヒューズ ホルダ	
J 4	VS1-0437-002		1	CONNECTOR, 2P コネクタ	
J801	VS1-0031-005		1	PIN ASSEMBLY, 5P (W) ピン アセンブリ	
J802	VS1-0269-009		1	PIN ASSEMBLY, 9P (R) ピン アセンブリ	
J803	WS3-0420-000		1	PIN ASSEMBLY, 3P (W) ピン アセンブリ	
J804	VS1-0983-010		1	PIN ASSEMBLY, 10P (BK) ピン アセンブリ	
J805	VS1-0025-008		1	PIN ASSEMBLY, 8P ピン アセンブリ	
L101	FH3-0506-000		1	COIL, CHOKE チョーク コイル	
L102	WE2-0417-000		1	COIL, CHOKE チョーク コイル	
L103	VL5-0380-223		1	COIL, CHOKE チョーク コイル	
L104	VL5-0380-223		1	COIL, CHOKE チョーク コイル	
L105	VL5-0370-801		1	COIL, CHOKE チョーク コイル	
L106	WE8-0031-000		1	FERRITE BEAD フェライト ビーズ	
L107	VL5-0470-103		1	COIL, CHOKE チョーク コイル	
L108	WE2-0417-000		1	COIL, CHOKE チョーク コイル	
N101	FG1-9316-000	N	1	CONTROL PCB ASSEMBLY セイギョ キバン	100/115V SEE FIGURE 913
	FG1-9317-000	N	1	CONTROL PCB ASSEMBLY セイギョ キバン	220/240V SEE FIGURE 913
N102	FG1-9121-000	N	1	POWER ADJUST PCB ASSEMBLY デンゲン ホセイ カイロ キバン	SEE FIGURE 912
NF101	RH6-3032-000		1	COIL, 1MH, 10A コイル	100/115V
	VL5-0390-086		1	FILTER, NOISE ノイズ フイルター	220/240V
Q101	WA5-0106-000		1	THYRISTOR, TF841SL サイリスタ	100/115V
	WA5-0107-000		1	THYRISTOR, TF861SL サイリスタ	220/240V
Q102	WA2-1091-000		1	TRANSISTOR, 2SC3425R トランジスタ	
Q103	WA2-1435-000		1	FET 2SK787 トランジスタ	220/240V
	WA2-5053-000		1	FET 2SK560-07 トランジスタ	100/115V
Q104	WA2-1435-000		1	FET 2SK787 トランジスタ	220/240V
	WA2-5053-000		1	FET 2SK560-07 トランジスタ	100/115V
Q105	WG8-0254-000		1	PHOTOCOUPLER フオト カプラ	
	WG8-0317-000		1	PHOTO COUPLER フオト カプラ	220/240V NP-4835S/4335/4330
Q106	WA2-0124-000		1	TRANSISTOR, 2SC1815Y トランジスタ	

COPYRIGHT © 1992 CANON INC.

FIGURE & KEY NO.	PART NUMBER	RANK	Q'TY	DESCRIPTION	SERIAL NUMBER/REMARKS
911 -Q107	WA5-0099-000		1	THYRISTOR, TF821M サイリスタ	
Q108	WA4-0969-000		1	IC, STK7561A IC	NP-4835/4835I
	WA4-1271-000		1	IC, STK7561F IC	NP-4835S/4335/4330
R101	VR5-9050-100		1	RESISTOR, FUSIBLE, 10 OHM, 5W テイコウ	100/115V
	VR5-9050-150		1	RESISTOR, FUSIBLE, 15 OHM, 5W テイコウ	220/240V
R102	VR1-1141-821		1	RESISTOR, 820 OHM 1/4W テイコウ	
R103	VR5-3970-151		1	RESISTOR, 150 OHM, 1W テイコウ	
R104	VR1-1141-304		1	RESISTOR, 300KOHM, 1/4W テイコウ	100/115V
	VR1-1141-364		1	RESISTOR, 360KOHM, 1/4W テイコウ	220/240V
R105	VR1-1141-203		1	RESISTOR, 20KOHM, 1/4W テイコウ	
R106	VR5-2410-563		1	RESISTOR, 56KOHM, 1W テイコウ	100/115V
	VR5-6030-134		1	RESISTOR, 130KOHM, 3W テイコウ	220/240V
R107	VR5-6050-202		1	RESISTOR, 2KOHM, 5W テイコウ	100/115V
	VR5-6050-562		1	RESISTOR, 5.6KOHM, 5W テイコウ	220/240V
R108	VR5-6030-820		1	RESISTOR, 82 OHM, 3W テイコウ	100/115V
R109	VR5-3970-180		1	RESISTOR, 10 OHM, 1W テイコウ	
R110	VR5-3970-180		1	RESISTOR, 10 OHM, 1W テイコウ	
R111	VR5-6030-151		1	RESISTOR, 150 OHM, 3W テイコウ	220/240V
	VR5-6030-820		1	RESISTOR, 82 OHM, 3W テイコウ	100/115V
R112	VR5-6030-151		1	RESISTOR, 150 OHM, 3W テイコウ	220/240V
	VR5-6030-820		1	RESISTOR, 82 OHM, 3W テイコウ	100/115V
R113	VR9-3625-000		1	RESISTOR, 0.2 OHM, 5W テイコウ	100/115V
	VR9-3626-000		1	RESISTOR, 0.47 OHM, 5W テイコウ	220/240V
R114	VR9-3625-000		1	RESISTOR, 0.2 OHM, 5W テイコウ	100/115V
	VR9-3626-000		1	RESISTOR, 0.47 OHM, 5W テイコウ	220/240V
R115	VR1-1141-102		1	RESISTOR, 1KOHM, 1/4W テイコウ	
R116	VR1-1141-182		1	RESISTOR, 1.8KOHM, 1/4W テイコウ	
R117	VR1-1141-202		1	RESISTOR, 2KOHM, 1/4W テイコウ	
R118	VR1-1141-103		1	RESISTOR, 10KOHM, 1/4W テイコウ	
R119	VR1-1141-101		1	RESISTOR, 100 OHM, 1/4W テイコウ	
R120	VR1-1141-332		1	RESISTOR, 3.3KOHM, 1/4W テイコウ	
R121	VR5-6030-680		1	RESISTOR, 68 OHM, 3W テイコウ	
R122	VR5-6030-680		1	RESISTOR, 68 OHM, 3W テイコウ	
R123	VR5-6030-680		1	RESISTOR, 68 OHM, 3W テイコウ	
R124	VR5-6030-680		1	RESISTOR, 68 OHM, 3W テイコウ	

 COPYRIGHT © 1992 CANON INC. CANON NP-4835/4835S/4335/4835I REV.2 JAN. 1992 PRINTED IN JAPAN (IMPRIME AU JAPON)

FIGURE & KEY NO.	PART NUMBER	RANK	Q'TY	DESCRIPTION	SERIAL NUMBER/REMARKS
911 -R125	VR1-1141-470		1	RESISTOR, 47 OHM, 1/4W テイコウ	
R126	VR1-1141-102		1	RESISTOR, 1KOHM, 1/4W テイコウ	
R127	VR5-3970-202		1	RESISTOR, 2KOHM, 1W テイコウ	
R128	VR9-3565-000		1	RESISTOR, 0.22 OHM, 5W テイコウ	
R129	VR9-3585-000		1	RESISTOR, 0.47 OHM, 5W テイコウ	
R201	VR1-1141-364		1	RESISTOR, 360KOHM, 1/4W テイコウ	220/240V
T101	FH3-0521-000		1	TRANSFORMER, POWER トランス	100/115V
	FH3-0522-000		1	TRANSFORMER, POWER トランス	220/240V
VR101	VR5-1200-102		1	RESISTOR, VARIABLE, 1KOHM カヘン テイコウ	
ZD101	WA1-0206-000		1	DIODE, ZENER, HZ11C1 ツエナー ダ イオード	
ZD102	WA1-0290-000		1	DIODE, ZENER, HZ6C-2 ツエナー ダ イオード	
ZD103	WA1-0729-000		1	DIODE, ZENER, HZ27-2 ツエナー ダ イオード	

COPYRIGHT © 1992 CANON INC.

FIGURE 912 POWER ADJUST PCB ASSEMBLY
電源補正回路基板

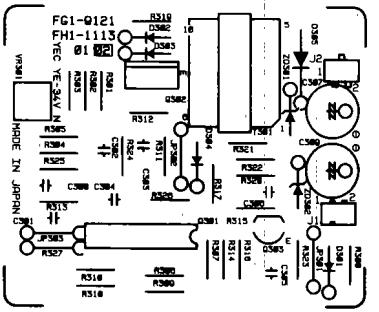

 COPYRIGHT © 1992 CANON INC. CANON NP-4835/4835S/4335/4835I REV.0 SEPT 1988 PRINTED IN JAPAN (IMPRIME AU JAPON)

FIGURE & KEY NO.	PART NUMBER	RANK	QTY	DESCRIPTION	SERIAL NUMBER/REMARKS
912 --	FG1-9121-000	N	1	POWER ADJUST PCB ASSEMBLY デンゲン ホセイ カイロ キバン	NEXT FIGURE 911
C301	VC9-1425-000		1	CAPACITOR, 0.1UF, 50V コンデンサ	
C302	VC9-1095-000		1	CAPACITOR, 0.01UF, 50V コンデンサ	
C303	VC9-1425-000		1	CAPACITOR, 0.1UF, 50V コンデンサ	
C304	VC5-6760-102		1	CAPACITOR, 1000PF, 50V コンデンサ	
C305	VC9-1346-000		1	CAPACITOR, 0.047UF, 50V コンデンサ	
C306	VC3-2501-103		1	CAPACITOR, FILM, 0.01UF, 50V コンデンサ	
C307	VC1-2351-477		1	CAPACITOR, 470UF, 35V コンデンサ	
C308	VC9-1425-000		1	CAPACITOR, 0.1UF, 50V コンデンサ	
C309	VC1-2351-477		1	CAPACITOR, 470UF, 35V コンデンサ	
D301	X65-5032-000		1	DIODE, 1S1588 ダイオード	
D302	X65-5032-000		1	DIODE, 1S1588 ダイオード	
D303	WA1-0178-000		1	DIODE, 1SS81 ダイオード	
D304	WA1-0178-000		1	DIODE, 1SS81 ダイオード	
D305	WA1-0847-000		1	DIODE, RK13 ダイオード	
J 1	FF9-1062-000		1	CABLE ソクセン	
J 2	VS1-0437-002		1	CONNECTOR, 2P コネクタ	
Q301	WA4-0452-000		1	IC, UPC494C IC	
Q302	WA2-0568-000		1	TRANSISTOR, 2SC3258 トランジスタ	
Q303	WA2-0135-000		1	TRANSISTOR, 2SA1015Y トランジスタ	
R301	VR5-0045-761		1	RESISTOR, 5.76KOHM, 1/4W テイコウ	
R302	VR5-0044-751		1	RESISTOR, 4.75KOHM, 1/4W テイコウ	
R303	VR5-0042-002		1	RESISTOR, 20.0KOHM, 1/4W テイコウ	
R304	VR1-1141-472		1	RESISTOR, 4.7KOHM, 1/4W テイコウ	
R305	VR1-1141-202		1	RESISTOR, 2KOHM, 1/4W テイコウ	
R306	VR1-1141-472		1	RESISTOR, 4.7KOHM, 1/4W テイコウ	
R307	VR1-1141-153		1	RESISTOR, 15KOHM, 1/4W テイコウ	
R308	VR1-1141-472		1	RESISTOR, 4.7KOHM, 1/4W テイコウ	
R309	VR1-1141-472		1	RESISTOR, 4.7KOHM, 1/4W テイコウ	
R310	VR1-1141-471		1	RESISTOR, 470 OHM, 1/4W テイコウ	
R311	VR1-1141-474		1	RESISTOR, 470KOHM, 1/4W テイコウ	
R312	VR1-1141-473		1	RESISTOR, 47KOHM, 1/4W テイコウ	
R313	VR5-0042-702		1	RESISTOR, 27KOHM, 1/4W テイコウ	
R314	VR1-1141-103		1	RESISTOR, 10KOHM, 1/4W テイコウ	
R315	VR1-1141-103		1	RESISTOR, 10KOHM, 1/4W テイコウ	

COPYRIGHT © 1992 CANON INC.

FIGURE & KEY NO.	PART NUMBER	RANK	Q'TY	DESCRIPTION	SERIAL NUMBER/REMARKS
912 -R316	VR1-1141-471		1	RESISTOR, 470 OHM, 1/4W テイコウ	
R317	VR1-1141-203		1	RESISTOR, 20KOHM, 1/4W テイコウ	
R318	VR1-1141-681		1	RESISTOR, 680 OHM, 1/4W テイコウ	
R319	VR1-1141-221		1	RESISTOR, 220 OHM, 1/4W テイコウ	
R320	VR1-1141-472		1	RESISTOR, 4.7KOHM, 1/4W テイコウ	
R321	VR1-1141-229		1	RESISTOR, 2.2 OHM, 1/4W テイコウ	
R322	VR1-1141-103		1	RESISTOR, 10KOHM, 1/4W テイコウ	
R323	VR1-1141-472		1	RESISTOR, 4.7KOHM, 1/4W テイコウ	
R324	VR1-1141-223		1	RESISTOR, 22KOHM, 1/4W テイコウ	
R325	VR1-1141-222		1	RESISTOR, 2.2KOHM, 1/4W テイコウ	
R326	VR1-1141-472		1	RESISTOR, 4.7KOHM, 1/4W テイコウ	
R327	VR1-1141-470		1	RESISTOR, 47 OHM, 1/4W テイコウ	
T301	FH3-0514-000		1	TRANSFORMER, POWER トランス	
VR301	VR5-0700-103		1	RESISTOR, VARIABLE, 10KOHM ボ リユーム	
ZD301	WA1-0207-000		1	DIODE, ZENER, HZ20-2 ツエナー ダ イオード	
ZD302	WA1-0134-000		1	DIODE, ZENER, HZ6C-2 ツエナー ダ イオード	

 COPYRIGHT © 1992 CANON INC. CANON NP-4835/4835S/4335/4835I REV.0 SEPT 1988 PRINTED IN JAPAN (IMPRIME AU JAPON)

FIGURE 913 CONTROL PCB ASSEMBLY
制御基板

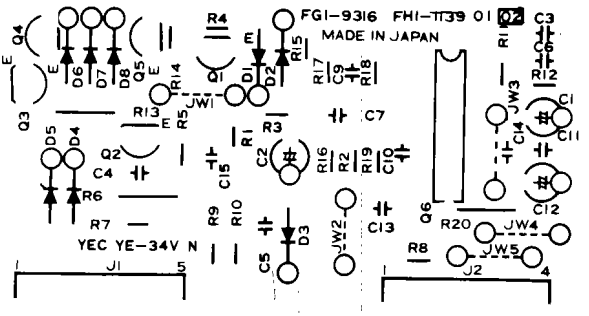

 COPYRIGHT © 1992 CANON INC. CANON NP-4835/4835S/4335/4835i REV.0 SEPT 1988 PRINTED IN JAPAN (IMPRIME AU JAPON)

FIGURE & KEY NO.	PART NUMBER	RANK	Q'TY	DESCRIPTION	SERIAL NUMBER/REMARKS
913 —	FG1-9316-000	N	1	CONTROL PCB ASSEMBLY セイギョ キバン	NEXT FIGURE 911 100/115V
	FG1-9317-000	N	1	CONTROL PCB ASSEMBLY セイギョ キバン	NEXT FIGURE 911 220/240V
C 1	VC1-2501-335		1	CAPACITOR, 3.3UF, 50V コンデンサ	
C 2	VC1-2501-105		1	CAPACITOR, 1.0UF, 50V コンデンサ	
C 3	VC4-4504-223		1	CAPACITOR, 0.022MF, 50V コンデンサ	
C 4	VC4-3503-151		1	CAPACITOR, 150PF, 50V コンデンサ	
C 5	VC4-3503-222		1	CAPACITOR, 2200PF, 50V コンデンサ	
C 6	VC9-1425-000		1	CAPACITOR, 0.1UF, 50V コンデンサ	
C 7	VC4-3503-102		1	CAPACITOR, 1000PF, 50V コンデンサ	
C 9	VC9-1095-000		1	CAPACITOR, 0.01UF, 50V コンデンサ	
C 10	VC5-6760-102		1	CAPACITOR, 1000PF, 50V コンデンサ	
C 11	VC9-1425-000		1	CAPACITOR, 0.1UF, 50V コンデンサ	
C 12	VC1-2351-476		1	CAPACITOR, 47UF, 35V コンデンサ	
C 13	VC4-3503-151		1	CAPACITOR, 150PF, 50V コンデンサ	
C 14	VC6-1130-224		1	CAPACITOR, 0.22UF, 50V コンデンサ	
C 15	VC6-1130-224		1	CAPACITOR, 0.22UF, 50V コンデンサ	
D 1	X65-5032-000		1	DIODE, 1S1588 ダイオード	
D 2	X65-5032-000		1	DIODE, 1S1588 ダイオード	
D 3	X65-5032-000		1	DIODE, 1S1588 ダイオード	
D 4	X65-5032-000		1	DIODE, 1S1588 ダイオード	
D 5	X65-5032-000		1	DIODE, 1S1588 ダイオード	
D 6	X65-5032-000		1	DIODE, 1S1588 ダイオード	
D 7	X65-5032-000		1	DIODE, 1S1588 ダイオード	
D 8	X65-5032-000		1	DIODE, 1S1588 ダイオード	
J 1	WS1-9021-000		1	PIN ASSEMBLY, 5P ピン アセンブリ	
J 2	WS1-9022-000		1	PIN ASSEMBLY, 4P ピン アセンブリ	
Q 1	WA2-0317-000		1	TRANSISTOR, 2SA950-Y トランジスタ	
Q 2	WA2-0124-000		1	TRANSISTOR, 2SC1815Y トランジスタ	
Q 3	WA2-0036-000		1	TRANSISTOR, 2SC2120Y トランジスタ	
Q 4	WA2-0317-000		1	TRANSISTOR, 2SA950-Y トランジスタ	
Q 5	WA2-0036-000		1	TRANSISTOR, 2SC2120Y トランジスタ	
Q 6	WA4-1071-000		1	IC, UPC494C IC	
R 1	VR5-6414-642		1	RESISTOR, 46.4KOHM, 1/4W テイコウ	
R 2	VR5-6412-262		1	RESISTOR, 22.6KOHM, 1/4W テイコウ	
R 3	VR5-3680-180		1	RESISTOR, 18 OHM, 1/4W テイコウ	

COPYRIGHT © 1992 CANON INC.

FIGURE & KEY NO.	PART NUMBER	RANK	Q'TY	DESCRIPTION	SERIAL NUMBER/REMARKS
913 -R 4	VR5-3680-103		1	RESISTOR, 10KOHM, 1/4W テイコウ	
R 5	VR5-3680-102		1	RESISTOR, 1KOHM, 1/4W テイコウ	
R 6	VR1-1141-202		1	RESISTOR, 2KOHM, 1/4W テイコウ	
R 7	VR5-3680-222		1	RESISTOR, 2.2KOHM, 1/4W テイコウ	220/240V
	VR5-3680-332		1	RESISTOR, 3.3KOHM, 1/4W テイコウ	100/115V
R 8	VR5-3680-163		1	RESISTOR, 16KOHM, 1/4W テイコウ	
R 9	VR5-3680-201		1	RESISTOR, 200 OHM, 1/4W テイコウ	
R 10	VR5-3680-201		1	RESISTOR, 200 OHM, 1/4W テイコウ	
R 11	VR5-6412-001		1	RESISTOR, 2KOHM, 1/4W テイコウ	
R 12	VR5-6413-091		1	RESISTOR, 3.09KOHM, 1/4W テイコウ	
R 13	VR1-1141-202		1	RESISTOR, 2KOHM, 1/4W テイコウ	
R 14	VR5-3680-511		1	RESISTOR, 510 OHM, 1/4W テイコウ	
R 15	VR5-3680-103		1	RESISTOR, 10KOHM, 1/4W テイコウ	
R 16	VR5-3680-103		1	RESISTOR, 10KOHM, 1/4W テイコウ	
R 17	VR5-3680-334		1	RESISTOR, 330KOHM, 1/4W テイコウ	
R 18	VR5-3680-473		1	RESISTOR, 47KOHM テイコウ	
R 19	VR5-6416-811		1	RESISTOR, 6.81KOHM, 1/4W テイコウ	
R 20	VR1-1141-334		1	RESISTOR, 330KOHM, 1/4W テイコウ	

 COPYRIGHT © 1992 CANON INC.

CANON NP-4835/4835S/4335/4835I REV.0 SEPT 1988 PRINTED IN JAPAN (IMPRIME AU JAPON)

FIGURE 914 DC POWER SUPPLY PCB ASSEMBLY (DF/SORTER)
DC電源 (DF/ソータ)

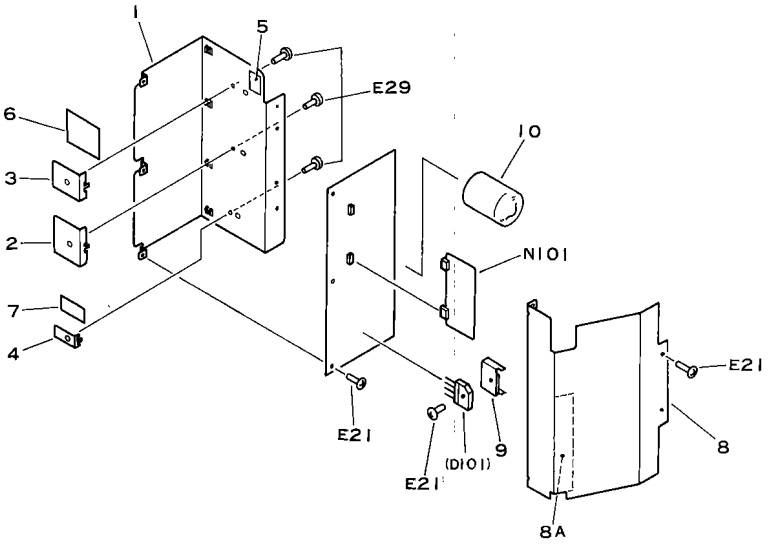

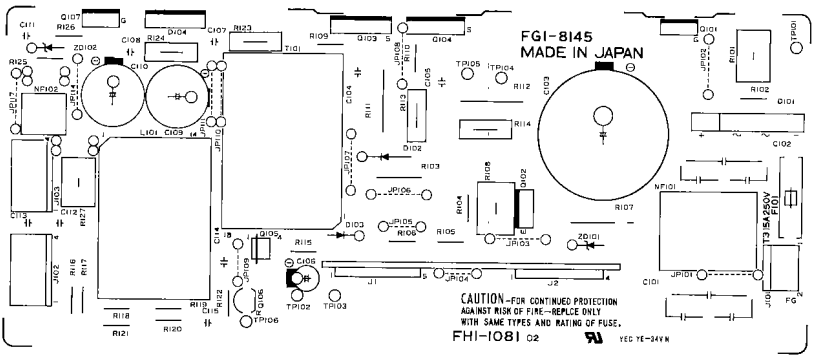

 COPYRIGHT © 1992 CANON INC. CANON NP-4635/4635S/4335/4835i REV.2 JAN. 1992 PRINTED IN JAPAN (IMPRIME AU JAPON)

FIGURE & KEY NO.	PART NUMBER	RANK	QTY	DESCRIPTION	SERIAL NUMBER/REMARKS
914 –	FG1–8145–000		1	DC POWER SUPPLY PCB ASSEMBLY DC デンゲン	DF/SORTER 220/240V
	FH3–2296–000		1	DC POWER SUPPLY PCB ASSEMBLY DC デンゲン	DF/SORTER 115V
	NPN		RF	DC POWER SUPPLY PCB ASSEMBLY DC デンゲン	DF/SORTER 100V F22–7701
1	FA5–2486–000		1	HEATSINK ヒート シンク	
2	FA5–2487–000		1	PLATE 1 コテイ バン 1	
3	FA5–2488–000		1	PLATE 2 コテイ バン 2	
4	FA5–2489–000		1	PLATE 3 コテイ バン 3	
5	FA9–0031–000		1	LABEL ラベル	220/240V
	FA9–0032–000		1	LABEL デンアツ シュウハスウ ラベル	100V
6	FH7–8130–000		1	SHEET A ホウネツシート A	100V
	FH7–8132–000		1	SHEET C ホウネツシート C	220/240V
7	FH7–8133–000		1	SHEET D ホウネツシート D	
8	FF2–0191–000		1	PLATE ノイズ ボウシ バン	
8A	FA5–3243–000		1	SHEET, MYLAR マイラー シート	
9	FA5–3225–000		1	HEATSINK ホウネツ バン	100V
10	FH7–8184–000		1	VCP CAP VCP キャップ	
C101	VC6–2560–102		1	CAPACITOR, 1000PF, 250V コンデンサ	
C102	VC6–2560–222		1	CAPACITOR, 2200PF, 250V コンデンサ	
C103	VC6–4380–128		1	CAPACITOR, 1200UF, 250V コンデンサ	
	VC9–9052–000		1	CAPACITOR, 350UF, 450V コンデンサ	
C104	VC6–0150–101		1	CAPACITOR, 100PF, 1KV コンデンサ	
C105	VC6–0150–101		1	CAPACITOR, 100PF, 1KV コンデンサ	
C106	VC5–7270–566		1	CAPACITOR, 56UF, 35V コンデンサ	
C107	VC6–0140–471		1	CAPACITOR, 470PF, 1KV コンデンサ	
C108	VC6–0140–471		1	CAPACITOR, 470PF, 1KV コンデンサ	
C109	VC5–7290–228		1	CAPACITOR, 2200UF, 35V コンデンサ	
C110	VC5–7290–228		1	CAPACITOR, 2200UF, 35V コンデンサ	
C111	VC9–1425–000		1	CAPACITOR, 0.1UF, 50V コンデンサ	
C112	VC9–1425–000		1	CAPACITOR, 0.1UF, 50V コンデンサ	
C113	VC9–1425–000		1	CAPACITOR, 0.1UF, 50V コンデンサ	
C114	VC6–2990–104		1	CAPACITOR, 0.1UF, 63V コンデンサ	
C115	VC6–2990–104		1	CAPACITOR, 0.1UF, 63V コンデンサ	
D101	WA1–0977–000		1	DIODE, RBV–606 ダイオード	
	WA1–1039–000		1	DIODE, RBV–604 ダイオード	100V
D102	WA1–1040–000		1	DIODE, RG–1C ダイオード	

COPYRIGHT © 1992 CANON INC.

FIGURE & KEY NO.	PART NUMBER	RANK	QTY	DESCRIPTION	SERIAL NUMBER/REMARKS
914 -D103	WA1-0178-000		1	DIODE, 1SS81 ダイオード	
D104	WA1-1066-000		1	DIODE, FML-32S ダイオード	
F101	VD5-0065-001		1	FUSE, 125V 5A ヒューズ	100V
	VD5-0103-151		1	FUSE, 3.15A ヒューズ	
	WD9-0031-000		2	FUSE HOLDER ヒューズ ホルダ	
J101	VS1-0026-002		1	PIN ASSEMBLY, 2P ピン アセンブリ	
J102	VS1-0026-004		1	PIN ASSEMBLY, 4P ピン アセンブリ	
J103	VS1-0026-004		1	PIN ASSEMBLY, 4P ピン アセンブリ	
L101	FH3-0511-000		1	COIL, CHOKE チョーク コイル	
N101	FG1-9515-000	N	1	SUB POWER SUPPLY PCB ASSEMBLY サブ デンゲン カイロ キバン	SEE FIGURE 915
NF101	VL5-0390-036		1	FILTER, NOISE ノイズ フイルター	
	VL5-0390-086		1	FILTER, NOISE ノイズ フイルター	
NF102	WK3-0187-000		1	FILTER, NOISE ノイズ フイルター	100V
Q101	WA5-0111-000		1	TRIAC, TM861S-L トライアック	
Q102	WA2-1091-000		1	TRANSISTOR, 2SC3425R トランジスタ	
Q103	WA2-1307-000		1	FET, 2SK790 トランジスタ	
	WA2-1335-000		1	FET, 2SK787 トランジスタ	
Q104	WA2-1307-000		1	FET, 2SK790 トランジスタ	
	WA2-1335-000		1	FET, 2SK787 トランジスタ	
Q105	WG8-0199-000		1	PHOTOCOUPLER, TLP621 フオト カプラ	
Q106	WA4-0576-000		1	TRANSISTOR, UPC1093J トランジスタ	
Q107	WA5-0105-000		1	THYRISTOR, TF8215 サイリスタ	
R101	VR5-6040-100		1	RESISTOR, 10 OHM, 5W テイコウ	
	VR5-6040-150		1	RESISTOR, 15 OHM, 5W テイコウ	
R102	VR1-1141-102		1	RESISTOR, 1KOHM, 1/4W テイコウ	
R103	VR5-4150-151		1	RESISTOR, 150 OHM, 2W テイコウ	
R104	VR1-1141-154		1	RESISTOR, 15KOHM, 1/4W テイコウ	
	VR1-1141-364		1	RESISTOR, 360KOHM, 1/4W テイコウ	
R105	VR1-1141-154		1	RESISTOR, 15KOHM, 1/4W テイコウ	
	VR1-1141-364		1	RESISTOR, 360KOHM, 1/4W テイコウ	
R106	VR1-1141-163		1	RESISTOR, 16KOHM, 1/4W テイコウ	
R107	VR5-6020-563		1	RESISTOR, 56 OHM, 2W テイコウ	
	VR5-6030-134		1	RESISTOR, 130KOHM, 3W テイコウ	
R108	VR5-6050-202		1	RESISTOR, 2KOHM, 5W テイコウ	
	VR5-6050-562		1	RESISTOR, 5.6KOHM, 5W テイコウ	

 COPYRIGHT © 1992 CANON INC.

CANON NP-4835/4835S/4335/4835I REV.2 JAN. 1992 PRINTED IN JAPAN (IMPRIME AU JAPON)

FIGURE & KEY NO.	PART NUMBER	RANK	Q'TY	DESCRIPTION	SERIAL NUMBER/REMARKS
914 -R109	VR5-0810-000		1	RESISTOR, 10 OHM, 1W テイコウ	
R110	VR5-0810-000		1	RESISTOR, 10 OHM, 1W テイコウ	
R111	VR5-6030-820		1	RESISTOR, 82 OHM, 3W テイコウ	
R112	VR5-6030-820		1	RESISTOR, 82 OHM, 3W テイコウ	
R113	VR9-3546-000		1	RESISTOR, 0 68 OHM, 5W テイコウ	
	VR9-3582-000		1	RESISTOR, 0.33 OHM, 5W テイコウ	
R114	VR9-3546-000		1	RESISTOR, 0.68 OHM, 5W テイコウ	
	VR9-3582-000		1	RESISTOR, 0.33 OHM, 5W テイコウ	
R115	VR1-1141-102		1	RESISTOR, 1KOHM, 1/4W テイコウ	
R116	VR1-1141-182		1	RESISTOR, 1.8KOHM, 1/4W テイコウ	
R117	VR1-1141-472		1	RESISTOR, 4.7KOHM, 1/4W テイコウ	
R118	VR5-0042-001		1	RESISTOR, 2.00KOHM, 1/4W テイコウ	
R119	VR5-0041-652		1	RESISTOR, 16.5KOHM, 1/4W テイコウ	
R120	VR5-0042-001		1	RESISTOR, 2.00KOHM, 1/4W テイコウ	
R121	VR5-0042-403		1	RESISTOR, 240KOHM, 1/4W テイコウ	
R122	VR5-0042-202		1	RESISTOR, 22.0KOHM, 1/4W テイコウ	
R123	VR5-2740-680		1	RESISTOR, 68 OHM, 5W テイコウ	
R124	VR5-2740-680		1	RESISTOR, 68 OHM, 5W テイコウ	
R125	VR1-1141-470		1	RESISTOR, 47 OHM, 1/4W テイコウ	
R126	VR1-1141-102		1	RESISTOR, 1KOHM, 1/4W テイコウ	
R127	VR5-5130-331		1	RESISTOR, 330 OHM, 5W テイコウ	
	VR5-5130-681		1	RESISTOR, 680 OHM, 5W テイコウ	
T101	FH3-0509-000		1	TRANSFORMER, POWER トランス	100V
	FH3-0510-000		1	TRANSFORMER, POWER トランス	220/240V
TP101	WT1-0340-000		1	PIN, CHECK チエツク ピン	
TP102	WT1-0340-000		1	PIN, CHECK チエツク ピン	
TP103	WT1-0340-000		1	PIN, CHECK チエツク ピン	
TP104	WT1-0340-000		1	PIN, CHECK チエツク ピン	
TP105	WT1-0340-000		1	PIN, CHECK チエツク ピン	
TP106	WT1-0340-000		1	PIN, CHECK チエツク ピン	
ZD101	WA1-0206-000		1	DIODE, ZENER, HZ11C1 ツエナー ダイオード	
ZD102	WA1-0729-000		1	DIODE, ZENER, HZ27-2 ツエナー ダイオード	

COPYRIGHT © 1992 CANON INC.

FIGURE 915 SUB POWER SUPPLY PCB ASSEMBLY
サブ電源回路基板

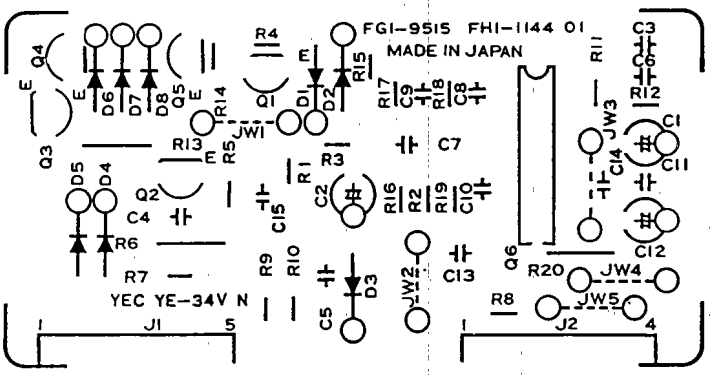

 COPYRIGHT © 1992 CANON INC. CANON NP-4835/4835S/4335/4835i REV.1 JUNE 1989 PRINTED IN JAPAN (IMPRIME AU JAPON)

FIGURE & KEY NO.	PART NUMBER	RANK	QTY	DESCRIPTION	SERIAL NUMBER/REMARKS
915 –	FG1–9515–000	N	1	SUB POWER SUPPLY PCB ASSEMBLY サブ デンゲン カイロ キバン	NEXT FIGURE 914
C 1	VC1–2501–335		1	CAPACITOR, 3.3UF, 50V コンデンサ	
C 2	VC1–2501–335		1	CAPACITOR, 3.3UF, 50V コンデンサ	
C 3	VC6–4360–223		1	CAPACITOR, 0.022MF, 50V コンデンサ	
C 4	VC4–3503–151		1	CAPACITOR, 150PF, 50V コンデンサ	
C 5	VC4–3503–152		1	CAPACITOR, 1500PF, 50V コンデンサ	
C 6	VC9–1425–000		1	CAPACITOR, 0.1UF, 50V コンデンサ	
C 7	VC4–3503–102		1	CAPACITOR, 1000PF, 50V コンデンサ	
C 8	VC4–3503–471		1	CAPACITOR, CERAMIC, 470PF, 50V コンデンサ	
C 9	VC9–1095–000		1	CAPACITOR, 0.01UF, 50V コンデンサ	
C 10	VC5–6760–332		1	CAPACITOR, FILM, 3300PF, 50V フイルム コンデンサ	
C 11	VC9–1425–000		1	CAPACITOR, 0.1UF, 50V コンデンサ	
C 12	VC5–7270–566		1	CAPACITOR, 56UF, 35V コンデンサ	
C 13	VC4–3503–151		1	CAPACITOR, 150PF, 50V コンデンサ	
C 14	VC5–2060–334		1	CAPACITOR, 0.33UF, 50V コンデンサ	
C 15	VC5–2060–334		1	CAPACITOR, 0.33UF, 50V コンデンサ	
D 1	X65–5032–000		1	DIODE, 1S1588 ダイオード	
D 2	X65–5032–000		1	DIODE, 1S1588 ダイオード	
D 3	X65–5032–000		1	DIODE, 1S1588 ダイオード	
D 4	X65–5032–000		1	DIODE, 1S1588 ダイオード	
D 5	X65–5032–000		1	DIODE, 1S1588 ダイオード	
D 6	X65–5032–000		1	DIODE, 1S1588 ダイオード	
D 7	X65–5032–000		1	DIODE, 1S1588 ダイオード	
D 8	X65–5032–000		1	DIODE, 1S1588 ダイオード	
J 1	WS1–9021–000		1	PIN ASSEMBLY, 5P ピン アセンブリ	
J 2	WS1–9022–000		1	PIN ASSEMBLY, 4P ピン アセンブリ	
Q 1	WA2–0317–000		1	TRANSISTOR, 2SA950–Y トランジスタ	
Q 2	WA2–0124–000		1	TRANSISTOR, 2SC1815Y トランジスタ	
Q 3	WA2–0036–000		1	TRANSISTOR, 2SC2120Y トランジスタ	
Q 4	WA2–0317–000		1	TRANSISTOR, 2SA950–Y トランジスタ	
Q 5	WA2–0036–000		1	TRANSISTOR, 2SC2120Y トランジスタ	
Q 6	WA2–1071–000		1	TRANSISTOR, 2SD1071 トランジスタ	
R 1	VR5–3680–473		1	RESISTOR, 47KOHM テイコウ	
R 2	VR5–3680–203		1	RESISTOR, 20KOHM, 1/4W テイコウ	
R 3	VR5–3680–180		1	RESISTOR, 18 OHM, 1/4W テイコウ	

COPYRIGHT © 1992 CANON INC.

FIGURE & KEY NO.	PART NUMBER	RANK	Q'TY	DESCRIPTION	SERIAL NUMBER/REMARKS
915 -R 4	VR5-3680-103		1	RESISTOR, 10KOHM, 1/4W テイコウ	
R 5	VR5-3680-102		1	RESISTOR, 1KOHM, 1/4W テイコウ	
R 6	VR1-1141-202		1	RESISTOR, 2KOHM, 1/4W テイコウ	
R 7	VR5-3680-222		1	RESISTOR, 2.2KOHM, 1/4W テイコウ	
R 8	VR5-3680-163		1	RESISTOR, 16KOHM, 1/4W テイコウ	
R 9	VR5-3680-201		1	RESISTOR, 200 OHM, 1/4W テイコウ	
R 10	VR5-3680-201		1	RESISTOR, 200 OHM, 1/4W テイコウ	
R 11	VR5-6411-821		1	RESISTOR, 1.82KOHM, 1/4W テイコウ	
R 12	VR5-6413-091		1	RESISTOR, 3.09KOHM, 1/4W テイコウ	
R 13	VR1-1141-202		1	RESISTOR, 2KOHM, 1/4W テイコウ	
R 14	VR5-3680-511		1	RESISTOR, 510 OHM, 1/4W テイコウ	
R 15	VR5-3680-103		1	RESISTOR, 10KOHM, 1/4W テイコウ	
R 16	VR5-3680-103		1	RESISTOR, 10KOHM, 1/4W テイコウ	
R 17	VR5-3680-334		1	RESISTOR, 330KOHM, 1/4W テイコウ	
R 18	VR5-3680-473		1	RESISTOR, 47KOHM テイコウ	
R 19	VR5-6411-501		1	RESISTOR, 1.50KOHM, 1/4W テイコウ	
R 20	VR1-1141-334		1	RESISTOR, 330KOHM, 1/4W テイコウ	

 COPYRIGHT © 1992 CANON INC. CANON NP-4835/4835S/4335/4835I REV.0 SEPT 1988 PRINTED IN JAPAN (IMPRIME AU JAPON)

FIGURE 916 SUB DC POWER SUPPLY PCB ASSEMBLY (NP-4835/4835i ONLY)

サブDC電源回路基板 (NP-4835/4835iのみ)

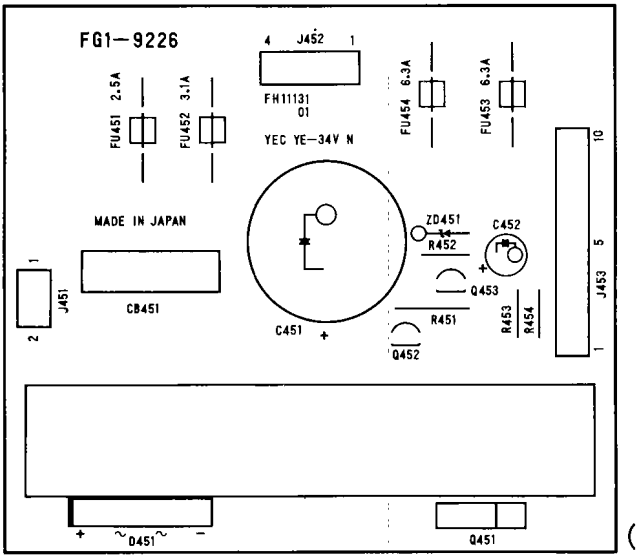

(OLD)

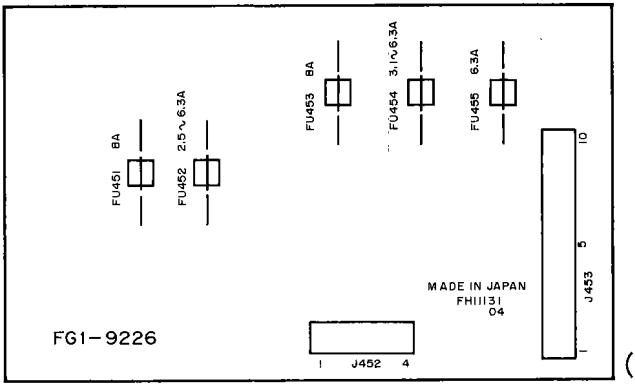

(NEW)

 COPYRIGHT © 1992 CANON INC. CANON NP-4835/4835S/4335/4835i REV.2 JAN. 1992 PRINTED IN JAPAN (IMPRIME AU JAPON)

USE ONLY — WHEN A NEW TYPE SUB DC PCB IS FITTED A DC CONST.

FIGURE & KEY NO.	PART NUMBER	RANK	Q'TY	DESCRIPTION	SERIAL NUMBER/REMARKS
916 - *	FG1-9226-000		1	SUB DC POWER SUPPLY PCB ASS'Y サブ DC デンゲン カイロ キバン	NP-4835/4835I ONLY OLD
	FG1-9226-040		1	SUB DC POWER SUPPLY PCB ASS'Y サブ DC デンゲン カイロ キバン	NP-4835/4835I ONLY NEW
C451	VC9-1532-000		1	CAPACITOR, 4700UF 63V コンデンサ	
C452	VC1-2351-107		1	CAPACITOR, 100UF, 35V コンデンサ	
CB451	VD5-0175-001		1	BREAKER, CIRCUIT, 125VAC 3.15A サーキット ブレーカ	
D451	WA1-1000-000		1	DIODE STACK, RBV-402 ダイオード スタック	
FU451	VD5-0338-001		1	FUSE, 250V 8A ヒューズ	
	WD9-0031-000		2	FUSE HOLDER ヒューズ ホルダ	
FU452	VD5-0062-501		1	FUSE, 125V, 2.5A ヒューズ	
	WD9-0031-000		2	FUSE HOLDER ヒューズ ホルダ	
FU453	VD5-0063-151		1	FUSE, 125V, 3.15A ヒューズ	
	WD9-0031-000		2	FUSE HOLDER ヒューズ ホルダ	
FU454	VD5-0338-001		1	FUSE, 250V 8A ヒューズ	
	WD9-0031-000		2	FUSE HOLDER ヒューズ ホルダ	
J451	VS1-0025-002		1	PIN ASSEMBLY, 2P ピン アセンブリ	
J452	VS1-0025-004		1	PIN ASSEMBLY, 4P (W) ピン アセンブリ	
J453	VS1-0025-010		1	PIN ASSEMBLY, 10P (W) ピン アセンブリ	
Q451	WA2-0353-000		1	TRANSISTOR, 2SD1210 トランジスタ	
Q452	WA2-0124-000		1	TRANSISTOR, 2SC1815Y トランジスタ	
Q453	WA2-0124-000		1	TRANSISTOR, 2SC1815Y トランジスタ	
R451	VR5-0810-222		1	RESISTOR, 2.2KOHM, 1W テイコウ	
R452	VR1-1141-222		1	RESISTOR, 2.2KOHM, 1/4W テイコウ	
R453	VR5-6411-002		1	RESISTOR, 10KOHM, 1/4W テイコウ	
R454	VR5-6411-152		1	RESISTOR, 11.5KOHM, 1/4W テイコウ	
SW 1	WC8-0037-000		1	SWITCH, DIP DIP スイッチ	
W 4	FF2-2024-000		1	WIRE ワイヤ	
ZD451	WA1-0193-000		1	DIODE, ZENER, HZ12A-2 ツエナー ダイオード	
ZD455	VD5-0066-301		1	FUSE, 125V, 6.5A ヒューズ	
	WD9-0031-000		2	FUSE HOLDER ヒューズ ホルダ	

COPYRIGHT © 1992 CANON INC.

FIGURE 917 LED DRIVER PCB ASSEMBLY (NP-4835S/4335 ONLY)
LED ドライバ (NP-4335/4330のみ)

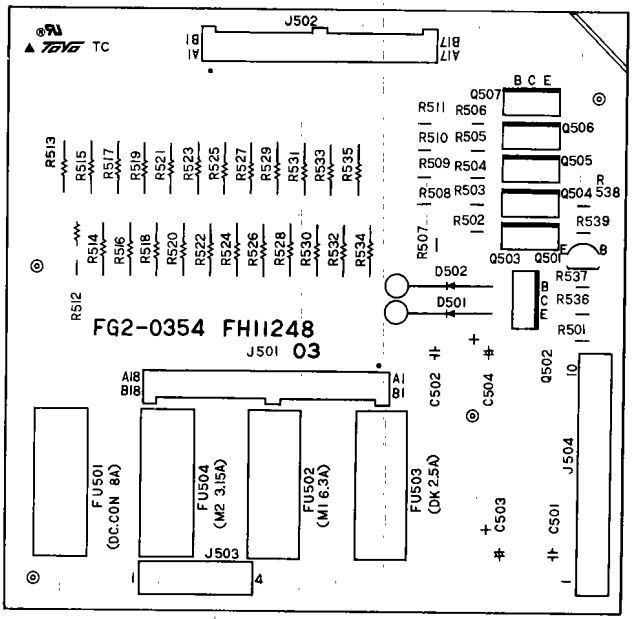

 COPYRIGHT © 1992 CANON INC. CANON NP-4835/4835S/4335/4835I REV.1 JAN. 1992 PRINTED IN JAPAN (IMPRIME AU JAPON)

FIGURE & KEY NO.	PART NUMBER	RANK	QTY	DESCRIPTION	SERIAL NUMBER/REMARKS
917 -	FG2-0354-000		1	LED DRIVER PCB ASSEMBLY LED ドライバー	NP-4835S/4335/4330 ONLY
C501	VC9-1513-000		1	CAPACITOR, 0.1UF, 50V コンデンサ	
C502	VC9-1513-000		1	CAPACITOR, 0.1UF, 50V コンデンサ	
C503	VC1-2501-107		1	CAPACITOR, 100UF, 50V コンデンサ	
C504	VC1-2501-107		1	CAPACITOR, 100UF, 50V コンデンサ	
D501	WA1-0516-000		1	DIODE, 3BZ61 ダイオード	
D502	WA1-0516-000		1	DIODE, 3BZ61 ダイオード	
FU501	VD5-0068-001		1	FUSE, 125V, 8A ヒューズ	
FU502	VD5-0066-301		1	FUSE, 125V, 6.5A ヒューズ	
FU503	VD5-0062-501		1	FUSE, 125V, 2.5A ヒューズ	
FU504	VD5-0063-151		1	FUSE, 125V, 3.15A ヒューズ	
J501	VS1-0379-036		1	CONNECTOR, 36P コネクタ	
J502	VS1-0379-034		1	CONNECTOR, 34P コネクタ	
J503	VS1-0025-004		1	PIN ASSEMBLY, 4P (W) ピン アセンブリ	
J504	VS1-0025-010		1	PIN ASSEMBLY, 10P (W) ピン アセンブリ	
Q501	WA2-1387-000		1	TRANSISTOR, 2SD2046 トランジスタ	
Q502	WA2-0863-000		1	TRANSISTOR, B1098-L トランジスタ	
Q503	WA2-0863-000		1	TRANSISTOR, B1098-L トランジスタ	
Q504	WA2-0863-000		1	TRANSISTOR, B1098-L トランジスタ	
Q505	WA2-0863-000		1	TRANSISTOR, B1098-L トランジスタ	
Q506	WA2-0863-000		1	TRANSISTOR, B1098-L トランジスタ	
Q507	WA2-0863-000		1	TRANSISTOR, B1098-L トランジスタ	
R501	VR5-3680-472		1	RESISTOR, 4.7KOHM, 1/4W テイコウ	
R502	VR5-3680-472		1	RESISTOR, 4.7KOHM, 1/4W テイコウ	
R503	VR5-3680-472		1	RESISTOR, 4.7KOHM, 1/4W テイコウ	
R504	VR5-3680-472		1	RESISTOR, 4.7KOHM, 1/4W テイコウ	
R505	VR5-3680-472		1	RESISTOR, 4.7KOHM, 1/4W テイコウ	
R506	VR5-3680-472		1	RESISTOR, 4.7KOHM, 1/4W テイコウ	
R507	VR5-3680-104		1	RESISTOR, 100KOHM, 1/4W テイコウ	
R508	VR5-3680-104		1	RESISTOR, 100KOHM, 1/4W テイコウ	
R509	VR5-3680-104		1	RESISTOR, 100KOHM, 1/4W テイコウ	
R510	VR5-3680-104		1	RESISTOR, 100KOHM, 1/4W テイコウ	
R511	VR5-3680-104		1	RESISTOR, 100KOHM, 1/4W テイコウ	
R512	VR5-3970-101		1	RESISTOR, 100 OHM テイコウ	
R513	VR5-3970-101		1	RESISTOR, 100 OHM テイコウ	

COPYRIGHT © 1992 CANON INC.

FIGURE & KEY NO.	PART NUMBER	RANK	Q'TY	DESCRIPTION	SERIAL NUMBER/REMARKS
917 -R514	VR5-3970-101		1	RESISTOR, 100 OHM テイコウ	
R515	VR5-3970-101		1	RESISTOR, 100 OHM テイコウ	
R516	VR5-3970-101		1	RESISTOR, 100 OHM テイコウ	
R517	VR5-3970-101		1	RESISTOR, 100 OHM テイコウ	
R518	VR5-3970-101		1	RESISTOR, 100 OHM テイコウ	
R519	VR5-3970-101		1	RESISTOR, 100 OHM テイコウ	
R520	VR5-3970-101		1	RESISTOR, 100 OHM テイコウ	
R521	VR5-3970-101		1	RESISTOR, 100 OHM テイコウ	
R522	VR5-3970-101		1	RESISTOR, 100 OHM テイコウ	
R523	VR5-3970-101		1	RESISTOR, 100 OHM テイコウ	
R524	VR5-3970-101		1	RESISTOR, 100 OHM テイコウ	
R525	VR5-3970-101		1	RESISTOR, 100 OHM テイコウ	
R526	VR5-3970-101		1	RESISTOR, 100 OHM テイコウ	
R527	VR5-3970-101		1	RESISTOR, 100 OHM テイコウ	
R528	VR5-3970-101		1	RESISTOR, 100 OHM テイコウ	
R529	VR5-3970-101		1	RESISTOR, 100 OHM テイコウ	
R530	VR5-3970-101		1	RESISTOR, 100 OHM テイコウ	
R531	VR5-3970-101		1	RESISTOR, 100 OHM テイコウ	
R532	VR5-3970-101		1	RESISTOR, 100 OHM テイコウ	
R533	VR5-3970-101		1	RESISTOR, 100 OHM テイコウ	
R534	VR5-3970-101		1	RESISTOR, 100 OHM テイコウ	
R535	VR5-3970-101		1	RESISTOR, 100 OHM テイコウ	
R536	VR5-3680-472		1	RESISTOR, 4.7KOHM, 1/4W テイコウ	
R537	VR5-3680-472		1	RESISTOR, 4.7KOHM, 1/4W テイコウ	
R538	VR5-3680-331		1	RESISTOR, 330 OHM, 1/4W テイコウ	
R539	VR5-3680-681		1	RESISTOR, 680 OHM, 1/4W テイコウ	

 COPYRIGHT © 1992 CANON INC. CANON NP-4835/4835S/4335/4835I REV.0 JUNE 1989 PRINTED IN JAPAN (IMPRIME AU JAPON)

FIGURE 930 DC CONTROLLER PCB ASSEMBLY (NP-4835)

DCコントローラ回路基板 (NP-4835)

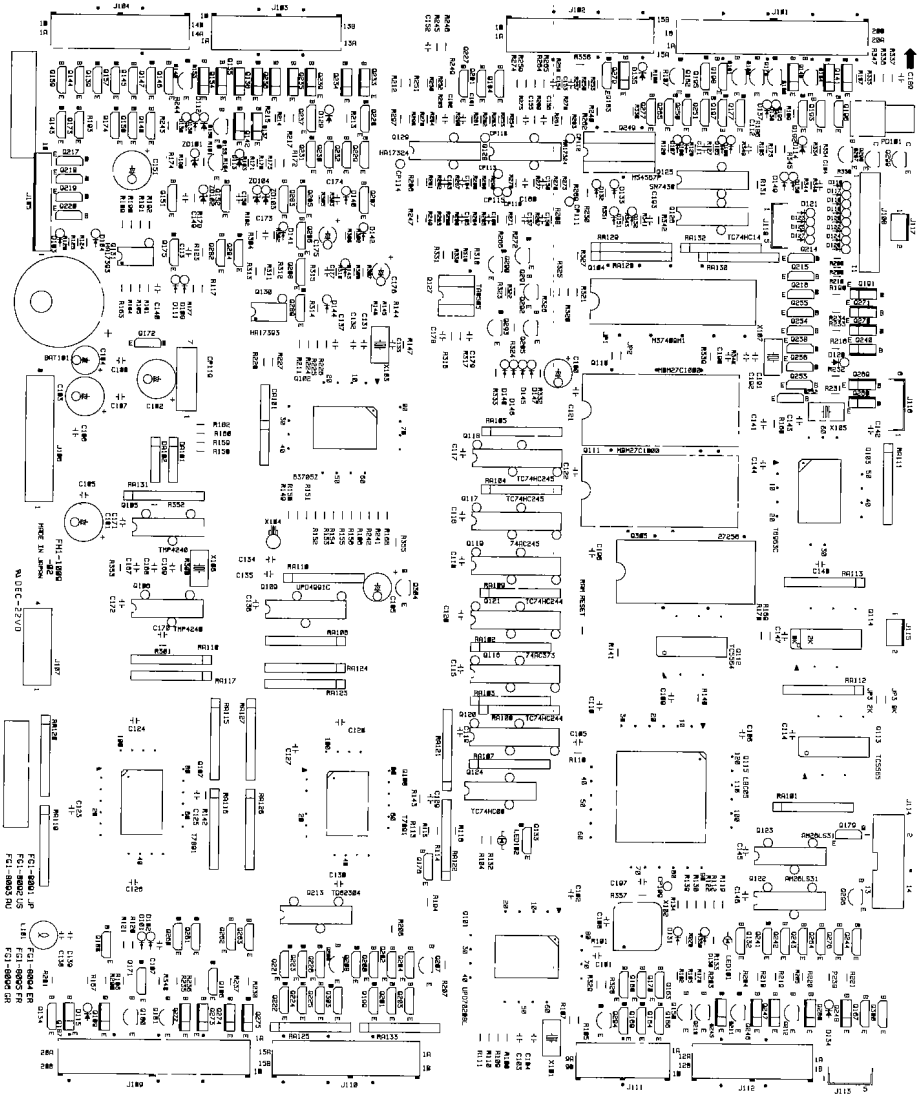

 COPYRIGHT © 1992 CANON INC. CANON NP-4835/4835S/4335/4835I REV.1 JUNE 1989 PRINTED IN JAPAN (IMPRIME AU JAPON)

FIGURE & KEY NO.	PART NUMBER	RANK	QTY	DESCRIPTION	SERIAL NUMBER/REMARKS
930 -	FG1-8091-110		1	DC CONTROLLER PCB ASSEMBLY DC コントローラ カイロ キバン	JAPANESE, 4R4E, NP-4835 100V A
	FG1-8092-110		1	DC CONTROLLER PCB ASSEMBLY DC コントローラ カイロ キバン	ENGLISH, 4R3E, NP-4835 115V C
	FG1-8093-110		1	DC CONTROLLER PCB ASSEMBLY DC コントローラ カイロ キバン	ENGLISH, 4R4E, NP-4835 220/240V D,F
	FG1-8094-110		1	DC CONTROLLER PCB ASSEMBLY DC コントローラ カイロ キバン	ENGLISH, 2R2E, NP-4835 220/240V E,K
	FG1-8095-120		1	DC CONTROLLER PCB ASSEMBLY DC コントローラ カイロ キバン	FRENCH, 2R2E, NP-4835 220V G
	FG1-8096-120		1	DC CONTROLLER PCB ASSEMBLY DC コントローラ カイロ キバン	GERMAN, 2R2E, NP-4835 220V H
BAT101	WK1-0084-000		1	BATTERY バッテリー	
C101	VC4-3503-102		1	CAPACITOR, 1000PF, 50V コンデンサ	
C102	VC9-1425-000		1	CAPACITOR, 0.1UF, 50V コンデンサ	
C103	VC4-2502-150		1	CAPACITOR, 15PF, 50V コンデンサ	
C104	VC4-2502-150		1	CAPACITOR, 15PF, 50V コンデンサ	
C105	VC4-3503-102		1	CAPACITOR, 1000PF, 50V コンデンサ	
C106	VC9-1425-000		1	CAPACITOR, 0.1UF, 50V コンデンサ	
C107	VC3-2501-102		1	CAPACITOR, 0.001UF, 50V コンデンサ	
C108	VC9-1425-000		1	CAPACITOR, 0.1UF, 50V コンデンサ	
C109	VC9-1425-000		1	CAPACITOR, 0.1UF, 50V コンデンサ	
C110	VC9-1425-000		1	CAPACITOR, 0.1UF, 50V コンデンサ	
C111	VC3-2501-102		1	CAPACITOR, 0.001UF, 50V コンデンサ	
C112	VC3-2501-102		1	CAPACITOR, 0.001UF, 50V コンデンサ	
C113	VC3-2501-102		1	CAPACITOR, 0.001UF, 50V コンデンサ	
C114	VC9-1425-000		1	CAPACITOR, 0.1UF, 50V コンデンサ	
C115	VC9-1425-000		1	CAPACITOR, 0.1UF, 50V コンデンサ	
C116	VC9-1425-000		1	CAPACITOR, 0.1UF, 50V コンデンサ	
C117	VC9-1425-000		1	CAPACITOR, 0.1UF, 50V コンデンサ	
C118	VC9-1425-000		1	CAPACITOR, 0.1UF, 50V コンデンサ	
C119	VC9-1425-000		1	CAPACITOR, 0.1UF, 50V コンデンサ	
C120	VC9-1425-000		1	CAPACITOR, 0.1UF, 50V コンデンサ	
C121	VC9-1425-000		1	CAPACITOR, 0.1UF, 50V コンデンサ	
C122	VC9-1425-000		1	CAPACITOR, 0.1UF, 50V コンデンサ	
C123	VC9-1425-000		1	CAPACITOR, 0.1UF, 50V コンデンサ	
C124	VC9-1425-000		1	CAPACITOR, 0.1UF, 50V コンデンサ	
C125	VC4-3503-102		1	CAPACITOR, 1000PF, 50V コンデンサ	
C126	VC9-1425-000		1	CAPACITOR, 0.1UF, 50V コンデンサ	
C127	VC9-1425-000		1	CAPACITOR, 0.1UF, 50V コンデンサ	
C128	VC9-1425-000		1	CAPACITOR, 0.1UF, 50V コンデンサ	

COPYRIGHT © 1992 CANON INC.

FIGURE & KEY NO.	PART NUMBER	RANK	Q'TY	DESCRIPTION	SERIAL NUMBER/REMARKS
930 -C129	VC4-3503-102		1	CAPACITOR, 1000PF, 50V コンデンサ	
C130	VC9-1425-000		1	CAPACITOR, 0.1UF, 50V コンデンサ	
C131	VC4-2502-220		1	CAPACITOR, 22PF, 50V コンデンサ	
C132	VC4-2502-220		1	CAPACITOR, 22PF, 50V コンデンサ	
C133	VC4-3503-102		1	CAPACITOR, 1000PF, 50V コンデンサ	
C134	VC5-1940-220		1	CAPACITOR, 22PF, 50V コンデンサ	
C135	VC5-1940-220		1	CAPACITOR, 22PF, 50V コンデンサ	
C136	VC9-1425-000		1	CAPACITOR, 0.1UF, 50V コンデンサ	
C137	VC9-1425-000		1	CAPACITOR, 0.1UF, 50V コンデンサ	
C138	VC9-1425-000		1	CAPACITOR, 0.1UF, 50V コンデンサ	
C139	VC9-1425-000		1	CAPACITOR, 0.1UF, 50V コンデンサ	
C140	VC9-1425-000		1	CAPACITOR, 0.1UF, 50V コンデンサ	
C141	VC4-3503-102		1	CAPACITOR, 1000PF, 50V コンデンサ	
C142	VC4-2502-330		1	CAPACITOR, 33PF, 50V コンデンサ	
C143	VC4-2502-330		1	CAPACITOR, 33PF, 50V コンデンサ	
C144	VC9-1425-000		1	CAPACITOR, 0.1UF, 50V コンデンサ	
C145	VC9-1425-000		1	CAPACITOR, 0.1UF, 50V コンデンサ	
C146	VC9-1425-000		1	CAPACITOR, 0.1UF, 50V コンデンサ	
C147	VC9-1425-000		1	CAPACITOR, 0.1UF, 50V コンデンサ	
C148	VC9-1425-000		1	CAPACITOR, 0.1UF, 50V コンデンサ	
C149	VC9-1425-000		1	CAPACITOR, 0.1UF, 50V コンデンサ	
C150	VC9-1425-000		1	CAPACITOR, 0.1UF, 50V コンデンサ	
C151	VC5-2840-477		1	CAPACITOR, 470UF, 50V コンデンサ	
C152	VC9-1425-000		1	CAPACITOR, 0.1UF, 50V コンデンサ	
C153	VC9-1346-000		1	CAPACITOR, 0.047UF, 50V コンデンサ	
C154	VC9-1425-000		1	CAPACITOR, 0.1UF, 50V コンデンサ	
C155	VC9-1346-000		1	CAPACITOR, 0.047UF, 50V コンデンサ	
C156	VC9-1346-000		1	CAPACITOR, 0.047UF, 50V コンデンサ	
C157	VC9-1346-000		1	CAPACITOR, 0.047UF, 50V コンデンサ	
C158	VC9-1346-000		1	CAPACITOR, 0.047UF, 50V コンデンサ	
C159	VC9-1346-000		1	CAPACITOR, 0.047UF, 50V コンデンサ	
C160	VC4-3503-222		1	CAPACITOR, 2200PF, 50V コンデンサ	
C161	VC9-1346-000		1	CAPACITOR, 0.047UF, 50V コンデンサ	
C162	VC9-1346-000		1	CAPACITOR, 0.047UF, 50V コンデンサ	
C163	VC9-1346-000		1	CAPACITOR, 0.047UF, 50V コンデンサ	

 COPYRIGHT © 1992 CANON INC. CANON NP-4835/4835S/4335/4835i REV.0 SEPT 1988 PRINTED IN JAPAN (IMPRIME AU JAPON)

FIGURE & KEY NO.	PART NUMBER	RANK	Q'TY	DESCRIPTION	SERIAL NUMBER/REMARKS
930 -C164	VC9-1346-000		1	CAPACITOR, 0.047UF, 50V コンデンサ	
C165	VC9-1346-000		1	CAPACITOR, 0.047UF, 50V コンデンサ	
C166	VC9-1346-000		1	CAPACITOR, 0.047UF, 50V コンデンサ	
C167	VC4-2502-330		1	CAPACITOR, 33PF, 50V コンデンサ	
C168	VC4-2502-330		1	CAPACITOR, 33PF, 50V コンデンサ	
C169	VC4-3503-102		1	CAPACITOR, 1000PF, 50V コンデンサ	
C170	VC4-3503-102		1	CAPACITOR, 1000PF, 50V コンデンサ	
C171	VC9-1425-000		1	CAPACITOR, 0.1UF, 50V コンデンサ	
C172	VC9-1425-000		1	CAPACITOR, 0.1UF, 50V コンデンサ	
C173	VC9-1425-000		1	CAPACITOR, 0.1UF, 50V コンデンサ	
C174	VC9-1425-000		1	CAPACITOR, 0.1UF, 50V コンデンサ	
C175	VC5-2840-106		1	CAPACITOR, 10UF, 50V コンデンサ	
C176	VC5-2840-106		1	CAPACITOR, 10UF, 50V コンデンサ	
C177	VC9-1425-000		1	CAPACITOR, 0.1UF, 50V コンデンサ	
C178	VC9-1425-000		1	CAPACITOR, 0.1UF, 50V コンデンサ	
C179	VC9-1425-000		1	CAPACITOR, 0.1UF, 50V コンデンサ	
C180	VC5-5660-476		1	CAPACITOR, 47UF, 16V コンデンサ	
C181	VC1-2501-107		1	CAPACITOR, 100UF, 50V コンデンサ	
C182	VC1-2501-107		1	CAPACITOR, 100UF, 50V コンデンサ	
C183	VC1-2351-107		1	CAPACITOR, 100UF, 35V コンデンサ	
C184	VC1-2161-107		1	CAPACITOR, 100UF, 16V コンデンサ	
C185	VC9-1425-000		1	CAPACITOR, 0.1UF, 50V コンデンサ	
C186	VC9-1425-000		1	CAPACITOR, 0.1UF, 50V コンデンサ	
C187	VC9-1425-000		1	CAPACITOR, 0.1UF, 50V コンデンサ	
C188	VC9-1425-000		1	CAPACITOR, 0.1UF, 50V コンデンサ	
C189	VC9-1425-000		1	CAPACITOR, 0.1UF, 50V コンデンサ	
C190	VC4-3503-102		1	CAPACITOR, 1000PF, 50V コンデンサ	
C191	VC4-2502-330		1	CAPACITOR, 33PF, 50V コンデンサ	
C192	VC4-2502-330		1	CAPACITOR, 33PF, 50V コンデンサ	
C193	VC4-3503-101		1	CAPACITOR, 100PF, 50V コンデンサ	
C194	VC4-3503-101		1	CAPACITOR, 100PF, 50V コンデンサ	
C195	VC5-5660-476		1	CAPACITOR, 47UF, 16V コンデンサ	
C196	VC9-1425-000		1	CAPACITOR, 0.1UF, 50V コンデンサ	
CA101	FH4-9058-000		1	CAPACITOR, ARRAY, 1000PX8 コンデンサ アレイ	
CP119	VS3-0034-007		1	CONNECTOR, 7P, FEMALE コネクタ (メス)	

COPYRIGHT © 1992 CANON INC.

FIGURE & KEY NO.	PART NUMBER	RANK	Q'TY	DESCRIPTION	SERIAL NUMBER/REMARKS
930 -D101	WA1-0887-000		1	DIODE, 1SS270A ダイオード	
D102	WA1-0887-000		1	DIODE, 1SS270A ダイオード	
D103	WA1-0887-000		1	DIODE, 1SS270A ダイオード	
D104	WA1-0887-000		1	DIODE, 1SS270A ダイオード	
D105	WA1-0887-000		1	DIODE, 1SS270A ダイオード	
D106	WA1-0887-000		1	DIODE, 1SS270A ダイオード	
D107	WA1-0887-000		1	DIODE, 1SS270A ダイオード	
D108	WA1-0887-000		1	DIODE, 1SS270A ダイオード	
D109	WA1-0887-000		1	DIODE, 1SS270A ダイオード	
D111	WA1-0887-000		1	DIODE, 1SS270A ダイオード	
D112	WA1-0474-000		1	DIODE, S5566B ダイオード	
D113	WA1-0474-000		1	DIODE, S5566B ダイオード	
D114	WA1-0474-000		1	DIODE, S5566B ダイオード	
D115	WA1-0474-000		1	DIODE, S5566B ダイオード	
D116	WA1-0887-000		1	DIODE, 1SS270A ダイオード	
D117	WA1-0887-000		1	DIODE, 1SS270A ダイオード	
D118	WA1-0887-000		1	DIODE, 1SS270A ダイオード	
D119	WA1-0887-000		1	DIODE, 1SS270A ダイオード	
D120	WA1-0887-000		1	DIODE, 1SS270A ダイオード	
D121	WA1-0887-000		1	DIODE, 1SS270A ダイオード	
D122	WA1-0887-000		1	DIODE, 1SS270A ダイオード	
D123	WA1-0887-000		1	DIODE, 1SS270A ダイオード	
D124	WA1-0887-000		1	DIODE, 1SS270A ダイオード	
D125	WA1-0887-000		1	DIODE, 1SS270A ダイオード	
D126	WA1-0887-000		1	DIODE, 1SS270A ダイオード	
D127	WA1-0887-000		1	DIODE, 1SS270A ダイオード	
D128	WA1-0474-000		1	DIODE, S5566B ダイオード	
D129	WA1-0474-000		1	DIODE, S5566B ダイオード	
D130	WA1-0887-000		1	DIODE, 1SS270A ダイオード	
D131	WA1-0887-000		1	DIODE, 1SS270A ダイオード	
D132	WA1-0887-000		1	DIODE, 1SS270A ダイオード	
D133	WA1-0887-000		1	DIODE, 1SS270A ダイオード	
D134	WA1-0474-000		1	DIODE, S5566B ダイオード	
D135	WA1-0474-000		1	DIODE, S5566B ダイオード	
D136	WA1-0887-000		1	DIODE, 1SS270A ダイオード	

 COPYRIGHT © 1992 CANON INC. CANON NP-4835/4835S/4335/4835I REV.0 SEPT 1988 PRINTED IN JAPAN (IMPRIME AU JAPON)

FIGURE & KEY NO.	PART NUMBER	RANK	QTY	DESCRIPTION	SERIAL NUMBER/REMARKS
930 -D137	WA1-0887-000		1	DIODE, 1SS270A ダイオード	
D138	WA1-0887-000		1	DIODE, 1SS270A ダイオード	
D139	WA1-0887-000		1	DIODE, 1SS270A ダイオード	
D140	WA1-0887-000		1	DIODE, 1SS270A ダイオード	
D141	WA1-0887-000		1	DIODE, 1SS270A ダイオード	
D142	WA1-0887-000		1	DIODE, 1SS270A ダイオード	
D143	WA1-0887-000		1	DIODE, 1SS270A ダイオード	
D144	WA1-0887-000		1	DIODE, 1SS270A ダイオード	
D145	WA1-0887-000		1	DIODE, 1SS270A ダイオード	
D146	WA1-0887-000		1	DIODE, 1SS270A ダイオード	
D147	WA1-1135-000		1	DIODE, 1SS286 ダイオード	
D148	WA1-1135-000		1	DIODE, 1SS286 ダイオード	
D149	WA1-0887-000		1	DIODE, 1SS270A ダイオード	
D150	WA1-0887-000		1	DIODE, 1SS270A ダイオード	
D151	WA1-0887-000		1	DIODE, 1SS270A ダイオード	
D152	WA1-0887-000		1	DIODE, 1SS270A ダイオード	
DA101	WA1-0023-000		1	DIODE ARRAY, DAN401 ダイオード アレイ	
DA102	WA1-0024-000		1	DIODE ARRAY, DAP401 ダイオード アレイ	
J101	VS1-0379-040		1	CONNECTOR, 40P コネクタ	
J102	VS1-0379-030		1	CONNECTOR, PCB, 30P コネクタ	
J103	VS1-0379-026		1	CONNECTOR, 26P コネクタ	
J104	VS1-0379-028		1	CONNECTOR, 28P コネクタ	
J105	VS1-0571-010		1	PIN ASSEMBLY, 10P ピン アセンブリ	
J106	VS1-0025-008		1	PIN ASSEMBLY, 8P ピン アセンブリ	
J107	VS1-0025-004		1	PIN ASSEMBLY, 4P (W) ピン アセンブリ	
J108	VS3-0034-011		1	CONNECTOR, 11P, FEMALE コネクタ (メス)	
J109	VS1-0379-040		1	CONNECTOR, 40P コネクタ	
J110	VS1-0379-030		1	CONNECTOR, PCB, 30P コネクタ	
J111	VS1-0379-018		1	CONNECTOR, 18P コネクタ	
J112	VS1-0379-024		1	CONNECTOR, 24P コネクタ	
J113	VS1-1028-005		1	CONNECTOR, 5P コネクタ	
J114	VS1-0447-014		1	CONNECTOR, 14P コネクタ	
J115	FH3-8054-000		1	BATTERY, LITHIUM バッテリ	
	VS1-0338-002		1	CONNECTOR, 2P コネクタ	
J116	VS1-1028-006		1	PIN ASSEMBLY, 6P ピン アセンブリ	

COPYRIGHT © 1992 CANON INC.

FIGURE & KEY NO.	PART NUMBER	RANK	Q'TY	DESCRIPTION	SERIAL NUMBER/REMARKS
930 -J117	WS3-0580-000		1	PIN ASSEMBLY, 2P ピン アセンブリ	
J118	FF2-1611-000		1	CONNECTOR, 5P コネクタ	TOTAL COUNT, 4R4E FG1-8093
	FF2-1612-000		1	CONNECTOR, 5P コネクタ	TOTAL COUNT, 2R2E FG1-8094/95/96
	FF2-1613-000		1	CONNECTOR, 5P コネクタ	TOTAL COUNT, 4R3E FG1-8092
	VS1-0831-005		1	PIN ASSEMBLY, 5P ピン アセンブリ	
L101	WE2-0208-000		1	INDUCTOR, LAL03NA, 220K インダクタ	
LED101	WG1-0373-000		1	LED, SEL2110R LED	
LED102	WG1-0373-000		1	LED, SEL2110R LED	
PD101	RH7-7012-000		1	PHOTO-DIODE フオトダイオード	
Q101	WA3-3203-000		1	CPU, UPD70208GF-8 CPU	
Q102	FH4-1109-030		1	CPU, HD637B05Z0F CPU	
Q103	WA3-2599-000		1	IC, T6963C IC	
Q104	FH4-1108-000		1	IC, M37409MC IC	
Q105	FH4-0098-000		1	IC, TMP4240P-1301 IC	
Q106	FH4-0098-000		1	IC, TMP4240P-1301 IC	
Q107	FH4-5076-020		1	IC, T7891 IC	
Q108	FH4-5076-020		1	IC, T7891 IC	
Q109	WA3-6018-000		1	IC, UPD4991ACX IC	
Q110	FF2-0900-170		1	M-ROM, MPM27C1000-20 M-ROM	JAPANESE
	FF2-2430-070		1	P-ROM, MPM27C1000-20 P-ROM	OTHERS
	FF2-2431-070		1	P-ROM, MPM27C1000-20 P-ROM	FRANCH
	FF2-2432-080		1	P-ROM, MPM27C1000-20 P-ROM	GERMAN
	WA9-0234-000		1	SOCKET, IC, 32P ソケット	
Q111	FF2-0901-170		1	P-ROM, MPM27C1000-20 P-ROM	JAPANESE
	FF2-1614-170		1	P-ROM, MPM27C1000-20 P-ROM	ENGLISH
	FF2-1615-170		1	P-ROM, MPM27C1000-20 P-ROM	FRENCH
	FF2-1616-170		1	P-ROM, MPM27C1000-20 P-ROM	GERMAN
	WA9-0234-000		1	SOCKET, IC, 32P ソケット	
Q112	WA3-3170-000		1	RAM, TC5564AFL-15 RAM	
Q113	WA3-3967-000		1	RAM, TC5565AFL-15 RAM	
Q114	WA3-3821-000		1	RAM, LC3518BM-15 RAM	
Q115	FH4-5206-000		1	GATE ARRAY, MB653482UPFQ ゲートアレイ	
Q116	WA3-3775-000		1	IC, 74AC373 IC	
Q117	WA3-1986-000		1	IC, TC74HC245P IC	
Q118	WA3-1986-000		1	IC, TC74HC245P IC	

 COPYRIGHT © 1992 CANON INC. CANON NP-4835/4835S/4335/4835i REV.2 JAN. 1992 PRINTED IN JAPAN (IMPRIME AU JAPON)

FIGURE & KEY NO.	PART NUMBER	RANK	Q'TY	DESCRIPTION	SERIAL NUMBER/REMARKS
930 -Q119	WA3-3536-000		1	IC, 74AC245 IC	
Q120	WA3-2078-000		1	IC, TC74HC244P IC	
Q121	WA3-2078-000		1	IC, TC74HC244P IC	
Q122	WA4-0372-000		1	IC, AM26LS31PC IC	
Q123	WA4-0372-000		1	IC, AM26LS31PC IC	
Q124	WA3-1983-000		1	IC, TC74HC08P IC	
Q125	WA3-1118-000		1	IC, HD7438P IC	
Q126	WA3-1982-000		1	IC, 2SD1098L IC	
Q127	WA4-0949-000		1	IC, TA8505 IC	
Q128	WA4-0534-000		1	IC, HA17902 IC	
Q129	WA4-0534-000		1	IC, HA17902 IC	
Q130	WA4-0536-000		1	IC, HA17903PS IC	
Q131	WA4-0536-000		1	IC, HA17903PS IC	
Q132	WA2-0772-000		1	TRANSISTOR, RN1202 トランジスタ	
Q133	WA2-0772-000		1	TRANSISTOR, RN1202 トランジスタ	
Q134	WA2-0775-000		1	TRANSISTOR, RN2202 トランジスタ	
Q135	WA2-0808-000		1	TRANSISTOR, 2SD1658 トランジスタ	
Q136	WA2-0808-000		1	TRANSISTOR, 2SD1658 トランジスタ	
Q137	WA2-0808-000		1	TRANSISTOR, 2SD1658 トランジスタ	
Q139	WA2-0772-000		1	TRANSISTOR, RN1202 トランジスタ	
Q140	WA2-1387-000		1	TRANSISTOR, 2SD2046 トランジスタ	
Q141	WA2-0808-000		1	TRANSISTOR, 2SD1658 トランジスタ	
Q142	WA2-1387-000		1	TRANSISTOR, 2SD2046 トランジスタ	
Q143	WA2-0772-000		1	TRANSISTOR, RN1202 トランジスタ	
Q144	WA2-0772-000		1	TRANSISTOR, RN1202 トランジスタ	
Q145	WA2-0772-000		1	TRANSISTOR, RN1202 トランジスタ	
Q146	WA2-0772-000		1	TRANSISTOR, RN1202 トランジスタ	
Q147	WA2-0772-000		1	TRANSISTOR, RN1202 トランジスタ	
Q148	WA2-0772-000		1	TRANSISTOR, RN1202 トランジスタ	
Q149	WA2-1387-000		1	TRANSISTOR, 2SD2046 トランジスタ	
Q150	WA2-1387-000		1	TRANSISTOR, 2SD2046 トランジスタ	
Q151	WA2-0772-000		1	TRANSISTOR, RN1202 トランジスタ	
Q152	WA2-0772-000		1	TRANSISTOR, RN1202 トランジスタ	
Q153	WA2-0836-000		1	TRANSISTOR, 2SB1067 トランジスタ	
Q154	WA2-0836-000		1	TRANSISTOR, 2SB1067 トランジスタ	

COPYRIGHT © 1992 CANON INC.

FIGURE & KEY NO.	PART NUMBER	RANK	QTY	DESCRIPTION	SERIAL NUMBER/REMARKS
930 -Q155	WA2-0285-000		1	TRANSISTOR, 2SD667C/2SD667D トランジスタ	
Q156	WA2-0285-000		1	TRANSISTOR, 2SD667C/2SD667D トランジスタ	
Q157	WA2-0772-000		1	TRANSISTOR, RN1202 トランジスタ	
Q158	WA2-0772-000		1	TRANSISTOR, RN1202 トランジスタ	
Q159	WA2-0772-000		1	TRANSISTOR, RN1202 トランジスタ	
Q160	WA2-1387-000		1	TRANSISTOR, 2SD2046 トランジスタ	
Q161	WA2-1387-000		1	TRANSISTOR, 2SD2046 トランジスタ	
Q162	WA2-0317-000		1	TRANSISTOR, 2SA950-Y トランジスタ	
Q163	WA2-0772-000		1	TRANSISTOR, RN1202 トランジスタ	
Q164	WA2-0772-000		1	TRANSISTOR, RN1202 トランジスタ	
Q166	WA2-0772-000		1	TRANSISTOR, RN1202 トランジスタ	
Q167	WA2-0772-000		1	TRANSISTOR, RN1202 トランジスタ	
Q168	WA2-0772-000		1	TRANSISTOR, RN1202 トランジスタ	
Q169	WA2-0772-000		1	TRANSISTOR, RN1202 トランジスタ	
Q170	WA2-0772-000		1	TRANSISTOR, RN1202 トランジスタ	
Q171	WA2-0772-000		1	TRANSISTOR, RN1202 トランジスタ	
Q172	WA2-0772-000		1	TRANSISTOR, RN1202 トランジスタ	
Q173	WA2-0772-000		1	TRANSISTOR, RN1202 トランジスタ	
Q174	WA2-0772-000		1	TRANSISTOR, RN1202 トランジスタ	
Q175	WA2-0775-000		1	TRANSISTOR, RN2202 トランジスタ	
Q176	WA2-0772-000		1	TRANSISTOR, RN1202 トランジスタ	
Q177	WA2-0775-000		1	TRANSISTOR, RN2202 トランジスタ	
Q178	WA2-1387-000		1	TRANSISTOR, 2SD2046 トランジスタ	
Q179	WA2-0775-000		1	TRANSISTOR, RN2202 トランジスタ	
Q180	WA2-1387-000		1	TRANSISTOR, 2SD2046 トランジスタ	
Q181	WA2-1387-000		1	TRANSISTOR, 2SD2046 トランジスタ	
Q183	WA2-0772-000		1	TRANSISTOR, RN1202 トランジスタ	
Q184	WA2-0772-000		1	TRANSISTOR, RN1202 トランジスタ	
Q186	WA2-0772-000		1	TRANSISTOR, RN1202 トランジスタ	
Q187	WA2-0808-000		1	TRANSISTOR, 2SD1658 トランジスタ	
Q188	WA2-0772-000		1	TRANSISTOR, RN1202 トランジスタ	
Q189	WA2-0836-000		1	TRANSISTOR, 2SB1067 トランジスタ	
Q190	WA2-0808-000		1	TRANSISTOR, 2SD1658 トランジスタ	
Q191	WA2-0808-000		1	TRANSISTOR, 2SD1658 トランジスタ	
Q192	WA2-0772-000		1	TRANSISTOR, RN1202 トランジスタ	

 COPYRIGHT © 1992 CANON INC. CANON NP-4835/4835S/4335/4835i REV.0 SEPT 1988 PRINTED IN JAPAN (IMPRIME AU JAPON)

FIGURE & KEY NO.	PART NUMBER	RANK	Q'TY	DESCRIPTION	SERIAL NUMBER/REMARKS
930 –Q193	WA2–0775–000		1	TRANSISTOR, RN2202 トランジスタ	
Q194	WA2–0808–000		1	TRANSISTOR, 2SD1658 トランジスタ	
Q195	WA2–0772–000		1	TRANSISTOR, RN1202 トランジスタ	
Q196	WA2–0772–000		1	TRANSISTOR, RN1202 トランジスタ	
Q197	WA2–0772–000		1	TRANSISTOR, RN1202 トランジスタ	
Q198	WA2–0772–000		1	TRANSISTOR, RN1202 トランジスタ	
Q199	WA2–0775–000		1	TRANSISTOR, RN2202 トランジスタ	
Q200	WA2–0775–000		1	TRANSISTOR, RN2202 トランジスタ	
Q201	WA2–0775–000		1	TRANSISTOR, RN2202 トランジスタ	
Q202	WA2–0775–000		1	TRANSISTOR, RN2202 トランジスタ	
Q203	WA2–0775–000		1	TRANSISTOR, RN2202 トランジスタ	
Q204	WA2–0775–000		1	TRANSISTOR, RN2202 トランジスタ	
Q207	WA2–1387–000		1	TRANSISTOR, 2SD2046 トランジスタ	
Q208	WA2–0775–000		1	TRANSISTOR, RN2202 トランジスタ	
Q209	WA2–1387–000		1	TRANSISTOR, 2SD2046 トランジスタ	
Q210	WA2–1387–000		1	TRANSISTOR, 2SD2046 トランジスタ	
Q211	WA2–1387–000		1	TRANSISTOR, 2SD2046 トランジスタ	
Q212	WA2–1387–000		1	TRANSISTOR, 2SD2046 トランジスタ	
Q213	WA2–0307–000		1	TRANSISTOR ARRAY, TD62304P トランジスタ アレイ	
Q214	WA2–0775–000		1	TRANSISTOR, RN2202 トランジスタ	
Q215	WA2–0775–000		1	TRANSISTOR, RN2202 トランジスタ	
Q216	WA2–0775–000		1	TRANSISTOR, RN2202 トランジスタ	
Q217	WA2–0772–000		1	TRANSISTOR, RN1202 トランジスタ	
Q218	WA2–0772–000		1	TRANSISTOR, RN1202 トランジスタ	
Q219	WA2–0772–000		1	TRANSISTOR, RN1202 トランジスタ	
Q220	WA2–0772–000		1	TRANSISTOR, RN1202 トランジスタ	
Q221	WA2–0775–000		1	TRANSISTOR, RN2202 トランジスタ	
Q222	WA2–0775–000		1	TRANSISTOR, RN2202 トランジスタ	
Q223	WA2–0775–000		1	TRANSISTOR, RN2202 トランジスタ	
Q224	WA2–0775–000		1	TRANSISTOR, RN2202 トランジスタ	
Q225	WA2–0775–000		1	TRANSISTOR, RN2202 トランジスタ	
Q226	WA2–0775–000		1	TRANSISTOR, RN2202 トランジスタ	
Q227	WA2–0775–000		1	TRANSISTOR, RN2202 トランジスタ	
Q228	WA2–0775–000		1	TRANSISTOR, RN2202 トランジスタ	
Q229	WA2–0775–000		1	TRANSISTOR, RN2202 トランジスタ	

COPYRIGHT © 1992 CANON INC.

FIGURE & KEY NO.	PART NUMBER	RANK	Q'TY	DESCRIPTION	SERIAL NUMBER/REMARKS
930 -Q230	WA2-0775-000		1	TRANSISTOR, RN2202 トランジスタ	
Q231	WA2-0775-000		1	TRANSISTOR, RN2202 トランジスタ	
Q232	WA2-0775-000		1	TRANSISTOR, RN2202 トランジスタ	
Q233	WA2-0808-000		1	TRANSISTOR, 2SD1658 トランジスタ	
Q234	WA2-0808-000		1	TRANSISTOR, 2SD1658 トランジスタ	
Q235	WA2-0808-000		1	TRANSISTOR, 2SD1658 トランジスタ	
Q236	WA2-0808-000		1	TRANSISTOR, 2SD1658 トランジスタ	
Q237	WA2-0772-000		1	TRANSISTOR, RN1202 トランジスタ	
Q238	WA2-0772-000		1	TRANSISTOR, RN1202 トランジスタ	
Q239	WA2-0836-000		1	TRANSISTOR, 2SB1067 トランジスタ	
Q240	WA2-1097-000		1	TRANSISTOR, 2SB1023 トランジスタ	
Q241	WA2-0775-000		1	TRANSISTOR, RN2202 トランジスタ	
Q242	WA2-0775-000		1	TRANSISTOR, RN2202 トランジスタ	
Q243	WA2-0775-000		1	TRANSISTOR, RN2202 トランジスタ	
Q244	WA2-0775-000		1	TRANSISTOR, RN2202 トランジスタ	
Q245	WA2-0808-000		1	TRANSISTOR, 2SD1658 トランジスタ	
Q246	WA2-0808-000		1	TRANSISTOR, 2SD1658 トランジスタ	
Q247	WA2-0808-000		1	TRANSISTOR, 2SD1658 トランジスタ	
Q248	WA2-0808-000		1	TRANSISTOR, 2SD1658 トランジスタ	
Q249	WA4-0232-000		1	IC, M54567P IC	
Q250	WA2-0775-000		1	TRANSISTOR, RN2202 トランジスタ	
Q251	WA2-0772-000		1	TRANSISTOR, RN1202 トランジスタ	
Q252	WA2-0775-000		1	TRANSISTOR, RN2202 トランジスタ	
Q253	WA2-0775-000		1	TRANSISTOR, RN2202 トランジスタ	
Q254	WA2-0775-000		1	TRANSISTOR, RN2202 トランジスタ	
Q255	WA2-0775-000		1	TRANSISTOR, RN2202 トランジスタ	
Q256	WA2-0775-000		1	TRANSISTOR, RN2202 トランジスタ	
Q260	WA2-0775-000		1	TRANSISTOR, RN2202 トランジスタ	
Q261	WA2-0775-000		1	TRANSISTOR, RN2202 トランジスタ	
Q262	WA2-0775-000		1	TRANSISTOR, RN2202 トランジスタ	
Q263	WA2-0775-000		1	TRANSISTOR, RN2202 トランジスタ	
Q264	WA2-0775-000		1	TRANSISTOR, RN2202 トランジスタ	
Q265	WA2-0775-000		1	TRANSISTOR, RN2202 トランジスタ	
Q268	WA2-0808-000		1	TRANSISTOR, 2SD1658 トランジスタ	
Q269	WA2-0808-000		1	TRANSISTOR, 2SD1658 トランジスタ	

 COPYRIGHT © 1992 CANON INC. CANON NP-4835/4835S/4335/4835i REV.0 SEPT 1988 PRINTED IN JAPAN (IMPRIME AU JAPON)

FIGURE & KEY NO.	PART NUMBER	RANK	Q'TY	DESCRIPTION	SERIAL NUMBER/REMARKS
930 -Q270	WA2-0808-000		1	TRANSISTOR, 2SD1658 トランジスタ	
Q271	WA2-0808-000		1	TRANSISTOR, 2SD1658 トランジスタ	
Q272	WA2-0808-000		1	TRANSISTOR, 2SD1658 トランジスタ	
Q273	WA2-0808-000		1	TRANSISTOR, 2SD1658 トランジスタ	
Q274	WA2-0808-000		1	TRANSISTOR, 2SD1658 トランジスタ	
Q275	WA2-0808-000		1	TRANSISTOR, 2SD1658 トランジスタ	
Q276	WA2-0772-000		1	TRANSISTOR, RN1202 トランジスタ	
Q277	WA2-0772-000		1	TRANSISTOR, RN1202 トランジスタ	
Q279	WA2-0836-000		1	TRANSISTOR, 2SB1067 トランジスタ	
Q280	WA2-0836-000		1	TRANSISTOR, 2SB1067 トランジスタ	
Q281	WA2-0772-000		1	TRANSISTOR, RN1202 トランジスタ	
Q282	WA2-0775-000		1	TRANSISTOR, RN2202 トランジスタ	
Q283	WA2-0775-000		1	TRANSISTOR, RN2202 トランジスタ	
Q284	WA2-0772-000		1	TRANSISTOR, RN1202 トランジスタ	
Q285	WA2-0772-000		1	TRANSISTOR, RN1202 トランジスタ	
Q286	WA2-0772-000		1	TRANSISTOR, RN1202 トランジスタ	
Q287	WA2-0772-000		1	TRANSISTOR, RN1202 トランジスタ	
Q288	WA2-0772-000		1	TRANSISTOR, RN1202 トランジスタ	
Q289	WA2-0772-000		1	TRANSISTOR, RN1202 トランジスタ	
Q290	WA2-0036-000		1	TRANSISTOR, 2SC2120Y トランジスタ	
Q291	WA2-0317-000		1	TRANSISTOR, 2SA950-Y トランジスタ	
Q292	WA2-0317-000		1	TRANSISTOR, 2SA950-Y トランジスタ	
Q293	WA2-0036-000		1	TRANSISTOR, 2SC2120Y トランジスタ	
Q294	WA2-0036-000		1	TRANSISTOR, 2SC2120Y トランジスタ	
Q295	WA2-0317-000		1	TRANSISTOR, 2SA950-Y トランジスタ	
Q296	WA2-0036-000		1	TRANSISTOR, 2SC2120Y トランジスタ	
Q297	WA2-0058-000		1	TRANSISTOR, 2SC1815Y トランジスタ	
Q298	WA2-0893-000		1	TRANSISTOR, 2SA1206 トランジスタ	
Q299	WA2-0893-000		1	TRANSISTOR, 2SA1206 トランジスタ	
Q300	WA2-0775-000		1	TRANSISTOR, RN2202 トランジスタ	
Q303	WA2-0775-000		1	TRANSISTOR, RN2202 トランジスタ	
Q304	WA2-0317-000		1	TRANSISTOR, 2SA950-Y トランジスタ	
Q305	FF2-1823-000		1	OT-ROM, TC54256AP OT-ROM	FRENCH 220V G
	FF2-1824-000		1	OT-ROM, TC54256AP OT-ROM	GERMAN 220V H
	FH4-3359-000		1	M-ROM, LH535904 M-ROM	JAPANESE 100V A

COPYRIGHT © 1992 CANON INC.

FIGURE & KEY NO.	PART NUMBER	RANK	QTY	DESCRIPTION	SERIAL NUMBER/REMARKS
930 –Q305	FH4–3360–000		1	M–ROM, LH535902 M–ROM	ENGLISH 115V C
	FH4–3361–000		1	M–ROM, LH535903 M–ROM	ENGLISH 220/240V D,F
	WA9–0058–000		1	SOCKET, IC, 28P IC ソケット	
R101	VR5–3680–472		1	RESISTOR, 4.7KOHM, 1/4W テイコウ	
R102	VR5–3680–103		1	RESISTOR, 10KOHM, 1/4W テイコウ	
R103	VR5–3680–103		1	RESISTOR, 10KOHM, 1/4W テイコウ	
R104	VR5–3680–103		1	RESISTOR, 10KOHM, 1/4W テイコウ	
R105	VR5–3680–472		1	RESISTOR, 4.7KOHM, 1/4W テイコウ	
R106	VR5–3680–472		1	RESISTOR, 4.7KOHM, 1/4W テイコウ	
R107	VR5–3680–472		1	RESISTOR, 4.7KOHM, 1/4W テイコウ	
R108	VR5–3680–472		1	RESISTOR, 4.7KOHM, 1/4W テイコウ	
R109	VR5–3680–103		1	RESISTOR, 10KOHM, 1/4W テイコウ	
R110	VR5–3680–103		1	RESISTOR, 10KOHM, 1/4W テイコウ	
R111	VR5–3680–103		1	RESISTOR, 10KOHM, 1/4W テイコウ	
R112	VR5–3680–103		1	RESISTOR, 10KOHM, 1/4W テイコウ	
R113	VR5–3680–103		1	RESISTOR, 10KOHM, 1/4W テイコウ	
R114	VR5–3680–103		1	RESISTOR, 10KOHM, 1/4W テイコウ	
R115	VR5–3680–103		1	RESISTOR, 10KOHM, 1/4W テイコウ	
R116	VR5–3680–103		1	RESISTOR, 10KOHM, 1/4W テイコウ	
R117	VR5–3680–472		1	RESISTOR, 4.7KOHM, 1/4W テイコウ	
R118	VR5–3680–472		1	RESISTOR, 4.7KOHM, 1/4W テイコウ	
R119	VR5–3680–102		1	RESISTOR, 1KOHM, 1/4W テイコウ	
R120	VR5–3680–102		1	RESISTOR, 1KOHM, 1/4W テイコウ	
R121	VR5–3680–472		1	RESISTOR, 4.7KOHM, 1/4W テイコウ	
R122	VR5–3680–102		1	RESISTOR, 1KOHM, 1/4W テイコウ	
R123	VR5–3680–102		1	RESISTOR, 1KOHM, 1/4W テイコウ	
R124	VR5–3680–102		1	RESISTOR, 1KOHM, 1/4W テイコウ	
R125	VR5–3680–221		1	RESISTOR, 220 OHM, 1/4W テイコウ	
R126	VR5–3680–561		1	RESISTOR, 560 OHM, 1/4W テイコウ	
R127	VR5–3680–472		1	RESISTOR, 4.7KOHM, 1/4W テイコウ	
R128	VR5–3680–102		1	RESISTOR, 1KOHM, 1/4W テイコウ	
R129	VR5–3680–472		1	RESISTOR, 4.7KOHM, 1/4W テイコウ	
R130	VR5–3680–102		1	RESISTOR, 1KOHM, 1/4W テイコウ	
R131	VR5–3680–472		1	RESISTOR, 4.7KOHM, 1/4W テイコウ	
R132	VR5–3680–561		1	RESISTOR, 560 OHM, 1/4W テイコウ	

 COPYRIGHT © 1992 CANON INC.

FIGURE & KEY NO.	PART NUMBER	RANK	QTY	DESCRIPTION	SERIAL NUMBER/REMARKS
930 -R133	VR5-3680-561		1	RESISTOR, 560 OHM, 1/4W テイコウ	
R134	VR5-3680-471		1	RESISTOR, 470 OHM, 1/4W テイコウ	
R139	VR5-3680-103		1	RESISTOR, 10KOHM, 1/4W テイコウ	
R140	VR5-3680-103		1	RESISTOR, 10KOHM, 1/4W テイコウ	
R141	VR5-3680-472		1	RESISTOR, 4.7KOHM, 1/4W テイコウ	
R142	VR5-3680-472		1	RESISTOR, 4.7KOHM, 1/4W テイコウ	
R143	VR5-3680-472		1	RESISTOR, 4.7KOHM, 1/4W テイコウ	
R144	VR5-3680-103		1	RESISTOR, 10KOHM, 1/4W テイコウ	
R145	VR5-3680-103		1	RESISTOR, 10KOHM, 1/4W テイコウ	
R146	VR5-3680-103		1	RESISTOR, 10KOHM, 1/4W テイコウ	
R147	VR5-3680-472		1	RESISTOR, 4.7KOHM, 1/4W テイコウ	
R149	VR5-3680-102		1	RESISTOR, 1KOHM, 1/4W テイコウ	
R150	VR5-3680-102		1	RESISTOR, 1KOHM, 1/4W テイコウ	
R151	VR5-3680-102		1	RESISTOR, 1KOHM, 1/4W テイコウ	
R152	VR5-3680-102		1	RESISTOR, 1KOHM, 1/4W テイコウ	
R153	VR5-3680-102		1	RESISTOR, 1KOHM, 1/4W テイコウ	
R154	VR5-3680-102		1	RESISTOR, 1KOHM, 1/4W テイコウ	
R155	VR5-3680-102		1	RESISTOR, 1KOHM, 1/4W テイコウ	
R156	VR5-3680-102		1	RESISTOR, 1KOHM, 1/4W テイコウ	
R158	VR5-3680-103		1	RESISTOR, 10KOHM, 1/4W テイコウ	
R159	VR5-3680-103		1	RESISTOR, 10KOHM, 1/4W テイコウ	
R160	VR5-3680-103		1	RESISTOR, 10KOHM, 1/4W テイコウ	
R161	VR5-3680-103		1	RESISTOR, 10KOHM, 1/4W テイコウ	
R162	VR5-3680-103		1	RESISTOR, 10KOHM, 1/4W テイコウ	
R163	VR5-2312-321		1	RESISTOR, 2.32KOHM, 1/8W テイコウ	
R164	VR5-2318-251		1	RESISTOR, 8.25KOHM, 1/8W テイコウ	
R165	VR5-3680-103		1	RESISTOR, 10KOHM, 1/4W テイコウ	
R166	VR5-3680-103		1	RESISTOR, 10KOHM, 1/4W テイコウ	
R167	VR5-2316-651		1	RESISTOR, 6.65KOHM, 1/8W テイコウ	
R168	VR5-3680-472		1	RESISTOR, 4.7KOHM, 1/4W テイコウ	
R169	VR5-3680-103		1	RESISTOR, 10KOHM, 1/4W テイコウ	
R170	VR5-3680-103		1	RESISTOR, 10KOHM, 1/4W テイコウ	
R171	VR5-3680-202		1	RESISTOR, 2KOHM, 1/4W テイコウ	
R172	VR5-3680-202		1	RESISTOR, 2KOHM, 1/4W テイコウ	
R173	VR5-3680-202		1	RESISTOR, 2KOHM, 1/4W テイコウ	

COPYRIGHT © 1992 CANON INC.

FIGURE & KEY NO	PART NUMBER	RANK	QTY	DESCRIPTION	SERIAL NUMBER/REMARKS
930 -R174	VR5-3680-202		1	RESISTOR, 2KOHM, 1/4W テイコウ	
R175	VR5-3680-202		1	RESISTOR, 2KOHM, 1/4W テイコウ	
R176	VR5-3680-202		1	RESISTOR, 2KOHM, 1/4W テイコウ	
R177	VR5-3680-202		1	RESISTOR, 2KOHM, 1/4W テイコウ	
R178	VR5-3680-202		1	RESISTOR, 2KOHM, 1/4W テイコウ	
R179	VR5-3680-472		1	RESISTOR, 4.7KOHM, 1/4W テイコウ	
R180	VR5-3680-223		1	RESISTOR, 22KOHM, 1/4W テイコウ	
R181	VR5-3680-103		1	RESISTOR, 10KOHM, 1/4W テイコウ	
R182	VR5-3680-472		1	RESISTOR, 4.7KOHM, 1/4W テイコウ	
R183	VR5-3680-223		1	RESISTOR, 22KOHM, 1/4W テイコウ	
R184	VR5-3680-103		1	RESISTOR, 10KOHM, 1/4W テイコウ	
R185	VR5-3680-202		1	RESISTOR, 2KOHM, 1/4W テイコウ	
R186	VR5-3680-202		1	RESISTOR, 2KOHM, 1/4W テイコウ	
R187	VR5-3680-202		1	RESISTOR, 2KOHM, 1/4W テイコウ	
R188	VR5-3680-202		1	RESISTOR, 2KOHM, 1/4W テイコウ	
R189	VR5-6411-303		1	RESISTOR, 130KOHM, 1/8W テイコウ	
R190	VR5-3680-560		1	RESISTOR, 56 OHM, 1/4W テイコウ	
R191	VR5-2314-121		1	RESISTOR, 4.12KOHM, 1/8W テイコウ	
R192	VR5-2316-191		1	RESISTOR, 6.19KOHM, 1/8W テイコウ	
R193	VR5-3680-472		1	RESISTOR, 4.7KOHM, 1/4W テイコウ	
R194	VR5-3680-473		1	RESISTOR, 47KOHM テイコウ	
R195	VR5-3680-202		1	RESISTOR, 2KOHM, 1/4W テイコウ	
R196	VR5-3680-202		1	RESISTOR, 2KOHM, 1/4W テイコウ	
R197	VR5-3680-472		1	RESISTOR, 4.7KOHM, 1/4W テイコウ	
R198	VR5-3680-202		1	RESISTOR, 2KOHM, 1/4W テイコウ	
R199	VR5-3680-202		1	RESISTOR, 2KOHM, 1/4W テイコウ	
R200	VR5-3680-472		1	RESISTOR, 4.7KOHM, 1/4W テイコウ	
R201	VR5-3680-202		1	RESISTOR, 2KOHM, 1/4W テイコウ	
R203	VR5-3680-202		1	RESISTOR, 2KOHM, 1/4W テイコウ	
R204	VR5-3680-202		1	RESISTOR, 2KOHM, 1/4W テイコウ	
R205	VR5-3680-202		1	RESISTOR, 2KOHM, 1/4W テイコウ	
R206	VR5-3680-202		1	RESISTOR, 2KOHM, 1/4W テイコウ	
R207	VR5-3680-202		1	RESISTOR, 2KOHM, 1/4W テイコウ	
R208	VR5-3680-472		1	RESISTOR, 4.7KOHM, 1/4W テイコウ	
R209	VR5-3680-472		1	RESISTOR, 4.7KOHM, 1/4W テイコウ	

 COPYRIGHT © 1992 CANON INC. CANON NP-4835/4835S/4335/4835i REV.0 SEPT 1988 PRINTED IN JAPAN (IMPRIME AU JAPON)

FIGURE & KEY NO.	PART NUMBER	RANK	QTY	DESCRIPTION	SERIAL NUMBER/REMARKS
930 -R210	VR5-3680-472		1	RESISTOR, 4.7KOHM, 1/4W テイコウ	
R211	VR5-3680-202		1	RESISTOR, 2KOHM, 1/4W テイコウ	
R212	VR5-3680-202		1	RESISTOR, 2KOHM, 1/4W テイコウ	
R213	VR5-3680-202		1	RESISTOR, 2KOHM, 1/4W テイコウ	
R214	VR5-3680-202		1	RESISTOR, 2KOHM, 1/4W テイコウ	
R215	VR5-3680-202		1	RESISTOR, 2KOHM, 1/4W テイコウ	
R216	VR5-3680-202		1	RESISTOR, 2KOHM, 1/4W テイコウ	
R217	VR5-3680-202		1	RESISTOR, 2KOHM, 1/4W テイコウ	
R218	VR5-3680-202		1	RESISTOR, 2KOHM, 1/4W テイコウ	
R219	VR5-3680-202		1	RESISTOR, 2KOHM, 1/4W テイコウ	
R220	VR5-3680-202		1	RESISTOR, 2KOHM, 1/4W テイコウ	
R221	VR5-3680-202		1	RESISTOR, 2KOHM, 1/4W テイコウ	
R224	VR5-3680-202		1	RESISTOR, 2KOHM, 1/4W テイコウ	
R225	VR5-3680-202		1	RESISTOR, 2KOHM, 1/4W テイコウ	
R226	VR5-3680-202		1	RESISTOR, 2KOHM, 1/4W テイコウ	
R227	VR5-3680-202		1	RESISTOR, 2KOHM, 1/4W テイコウ	
R228	VR5-3680-202		1	RESISTOR, 2KOHM, 1/4W テイコウ	
R229	VR5-3680-223		1	RESISTOR, 22KOHM, 1/4W テイコウ	
R230	VR5-3680-223		1	RESISTOR, 22KOHM, 1/4W テイコウ	
R231	VR5-3680-202		1	RESISTOR, 2KOHM, 1/4W テイコウ	
R232	VR5-3680-202		1	RESISTOR, 2KOHM, 1/4W テイコウ	
R233	VR5-3680-202		1	RESISTOR, 2KOHM, 1/4W テイコウ	
R234	VR5-3680-202		1	RESISTOR, 2KOHM, 1/4W テイコウ	
R235	VR5-3680-202		1	RESISTOR, 2KOHM, 1/4W テイコウ	
R236	VR5-3680-202		1	RESISTOR, 2KOHM, 1/4W テイコウ	
R237	VR5-3680-202		1	RESISTOR, 2KOHM, 1/4W テイコウ	
R238	VR5-3680-202		1	RESISTOR, 2KOHM, 1/4W テイコウ	
R239	VR5-3680-472		1	RESISTOR, 4.7KOHM, 1/4W テイコウ	
R240	VR5-3680-472		1	RESISTOR, 4.7KOHM, 1/4W テイコウ	
R241	VR5-3680-202		1	RESISTOR, 2KOHM, 1/4W テイコウ	
R242	VR5-3680-202		1	RESISTOR, 2KOHM, 1/4W テイコウ	
R243	VR5-3680-223		1	RESISTOR, 22KOHM, 1/4W テイコウ	
R244	VR5-3680-472		1	RESISTOR, 4.7KOHM, 1/4W テイコウ	
R245	VR5-6411-372		1	RESISTOR, 13.7KOHM, 1.4W テイコウ	
R246	VR5-6411-072		1	RESISTOR, 10.7KOHM, 1/4W テイコウ	

COPYRIGHT © 1992 CANON INC.

FIGURE & KEY NO.	PART NUMBER	RANK	Q'TY	DESCRIPTION	SERIAL NUMBER/REMARKS
930 -R247	VR5-6412-802		1	RESISTOR, 28.0KOHM, 1/4W テイコウ	
R248	VR5-6411-132		1	RESISTOR, 11.3KOHM, 1/4W テイコウ	
R249	VR5-3680-103		1	RESISTOR, 10KOHM, 1/4W テイコウ	
R250	VR5-3680-103		1	RESISTOR, 10KOHM, 1/4W テイコウ	
R251	VR5-3680-101		1	RESISTOR, 100 OHM, 1/4W テイコウ	
R252	VR5-3680-332		1	RESISTOR, 3.3KOHM, 1/4W テイコウ	
R253	VR5-3680-103		1	RESISTOR, 10KOHM, 1/4W テイコウ	
R254	VR5-3680-104		1	RESISTOR, 100KOHM, 1/4W テイコウ	
R255	VR5-3680-101		1	RESISTOR, 100 OHM, 1/4W テイコウ	
R256	VR5-6411-003		1	RESISTOR, 100KOHM, 1/4W テイコウ	
R257	VR5-6417-152		1	RESISTOR, 71.5KOHM, 1/4W テイコウ	
R258	VR5-6411-003		1	RESISTOR, 100KOHM, 1/4W テイコウ	
R259	VR5-3680-203		1	RESISTOR, 20KOHM, 1/4W テイコウ	
R260	VR5-3680-473		1	RESISTOR, 47KOHM テイコウ	
R261	VR5-3680-473		1	RESISTOR, 47KOHM テイコウ	
R262	VR5-3680-104		1	RESISTOR, 100KOHM, 1/4W テイコウ	
R263	VR5-3680-101		1	RESISTOR, 100 OHM, 1/4W テイコウ	
R264	VR5-6414-993		1	RESISTOR, 499KOHM, 1/4W テイコウ	
R265	VR5-6411-004		1	RESISTOR, 1MOHM, 1/4W テイコウ	
R266	VR5-3680-203		1	RESISTOR, 20KOHM, 1/4W テイコウ	
R267	VR5-3680-473		1	RESISTOR, 47KOHM テイコウ	
R268	VR5-3680-473		1	RESISTOR, 47KOHM テイコウ	
R269	VR5-3680-104		1	RESISTOR, 100KOHM, 1/4W テイコウ	
R270	VR5-3680-101		1	RESISTOR, 100 OHM, 1/4W テイコウ	
R271	VR5-6414-993		1	RESISTOR, 499KOHM, 1/4W テイコウ	
R272	VR5-6411-004		1	RESISTOR, 1MOHM, 1/4W テイコウ	
R273	VR5-3680-203		1	RESISTOR, 20KOHM, 1/4W テイコウ	
R274	VR5-3680-104		1	RESISTOR, 100KOHM, 1/4W テイコウ	
R275	VR5-3680-101		1	RESISTOR, 100 OHM, 1/4W テイコウ	
R276	VR5-6414-993		1	RESISTOR, 499KOHM, 1/4W テイコウ	
R277	VR5-6411-004		1	RESISTOR, 1MOHM, 1/4W テイコウ	
R278	VR5-6411-004		1	RESISTOR, 1MOHM, 1/4W テイコウ	
R279	VR5-3680-203		1	RESISTOR, 20KOHM, 1/4W テイコウ	
R280	VR5-3680-473		1	RESISTOR, 47KOHM テイコウ	
R281	VR5-3680-473		1	RESISTOR, 47KOHM テイコウ	

 COPYRIGHT © 1992 CANON INC. CANON NP-4835/4835S/4335/4835I REV.0 SEPT 1988 PRINTED IN JAPAN (IMPRIME AU JAPON)

FIGURE & KEY NO.	PART NUMBER	RANK	Q'TY	DESCRIPTION	SERIAL NUMBER/REMARKS
930 -R282	VR5-3680-104		1	RESISTOR, 100KOHM, 1/4W テイコウ	
R283	VR5-3680-101		1	RESISTOR, 100 OHM, 1/4W テイコウ	
R284	VR5-6414-993		1	RESISTOR, 499KOHM, 1/4W テイコウ	
R285	VR5-6411-004		1	RESISTOR, 1MOHM, 1/4W テイコウ	
R286	VR5-3680-203		1	RESISTOR, 20KOHM, 1/4W テイコウ	
R287	VR5-3680-473		1	RESISTOR, 47KOHM テイコウ	
R288	VR5-3680-473		1	RESISTOR, 47KOHM テイコウ	
R289	VR5-3680-104		1	RESISTOR, 100KOHM, 1/4W テイコウ	
R290	VR5-3680-101		1	RESISTOR, 100 OHM, 1/4W テイコウ	
R291	VR5-6414-993		1	RESISTOR, 499KOHM, 1/4W テイコウ	
R292	VR5-6411-004		1	RESISTOR, 1MOHM, 1/4W テイコウ	
R293	VR5-3680-203		1	RESISTOR, 20KOHM, 1/4W テイコウ	
R294	VR5-3680-473		1	RESISTOR, 47KOHM テイコウ	
R295	VR5-3680-473		1	RESISTOR, 47KOHM テイコウ	
R296	VR5-3680-104		1	RESISTOR, 100KOHM, 1/4W テイコウ	
R297	VR5-3680-101		1	RESISTOR, 100 OHM, 1/4W テイコウ	
R298	VR5-6414-993		1	RESISTOR, 499KOHM, 1/4W テイコウ	
R299	VR5-6411-004		1	RESISTOR, 1MOHM, 1/4W テイコウ	
R300	VR5-3680-472		1	RESISTOR, 4.7KOHM, 1/4W テイコウ	
R301	VR5-3680-472		1	RESISTOR, 4.7KOHM, 1/4W テイコウ	
R302	VR5-3680-272		1	RESISTOR, 2.7KOHM, 1/4W テイコウ	
R303	VR5-3680-272		1	RESISTOR, 2.7KOHM, 1/4W テイコウ	
R304	VR5-3680-562		1	RESISTOR, 5.6KOHM, 1/4W テイコウ	
R305	VR5-3680-562		1	RESISTOR, 5.6KOHM, 1/4W テイコウ	
R306	VR5-3680-563		1	RESISTOR, 56KOHM, 1/4W テイコウ	
R307	VR5-3680-563		1	RESISTOR, 56KOHM, 1/4W テイコウ	
R308	VR5-3680-100		1	RESISTOR, 10 OHM, 1/2W テイコウ	
R309	VR5-3680-100		1	RESISTOR, 10 OHM, 1/2W テイコウ	
R310	VR5-3680-105		1	RESISTOR, 1MOHM, 1/4W テイコウ	
R311	VR5-3680-103		1	RESISTOR, 10KOHM, 1/4W テイコウ	
R312	VR5-3680-103		1	RESISTOR, 10KOHM, 1/4W テイコウ	
R313	VR5-3680-332		1	RESISTOR, 3.3KOHM, 1/4W テイコウ	
R314	VR5-3680-332		1	RESISTOR, 3.3KOHM, 1/4W テイコウ	
R315	VR5-3680-332		1	RESISTOR, 3.3KOHM, 1/4W テイコウ	
R316	VR5-2313-741		1	RESISTOR, 3.74KOHM, 1/8W テイコウ	

COPYRIGHT © 1992 CANON INC.

FIGURE & KEY NO.	PART NUMBER	RANK	Q'TY	DESCRIPTION	SERIAL NUMBER/REMARKS
930 -R317	VR5-2318-871		1	RESISTOR, 8.87KOHM, 1/8W テイコウ	
R318	VR5-3680-103		1	RESISTOR, 10KOHM, 1/4W テイコウ	
R319	VR5-3680-472		1	RESISTOR, 4.7KOHM, 1/4W テイコウ	
R320	VR5-3680-332		1	RESISTOR, 3.3KOHM, 1/4W テイコウ	
R321	VR5-3680-102		1	RESISTOR, 1KOHM, 1/4W テイコウ	
R322	VR5-3680-332		1	RESISTOR, 3.3KOHM, 1/4W テイコウ	
R323	VR5-3680-102		1	RESISTOR, 1KOHM, 1/4W テイコウ	
R324	VR5-3680-472		1	RESISTOR, 4.7KOHM, 1/4W テイコウ	
R325	VR5-3680-332		1	RESISTOR, 3.3KOHM, 1/4W テイコウ	
R326	VR5-3680-102		1	RESISTOR, 1KOHM, 1/4W テイコウ	
R327	VR5-3680-331		1	RESISTOR, 330 OHM, 1/4W テイコウ	
R328	VR5-3680-332		1	RESISTOR, 3.3KOHM, 1/4W テイコウ	
R329	VR5-3680-102		1	RESISTOR, 1KOHM, 1/4W テイコウ	
R330	VR5-3680-332		1	RESISTOR, 3.3KOHM, 1/4W テイコウ	
R331	VR5-3680-103		1	RESISTOR, 10KOHM, 1/4W テイコウ	
R332	VR5-3680-102		1	RESISTOR, 1KOHM, 1/4W テイコウ	
R333	VR5-3680-102		1	RESISTOR, 1KOHM, 1/4W テイコウ	
R334	VR5-3680-331		1	RESISTOR, 330 OHM, 1/4W テイコウ	
R335	VR5-3680-471		1	RESISTOR, 470 OHM, 1/4W テイコウ	
R336	VR5-3680-152		1	RESISTOR, 1.5KOHM, 1/4W テイコウ	
R337	VR5-3680-471		1	RESISTOR, 470 OHM, 1/4W テイコウ	
R338	VR5-3680-681		1	RESISTOR, 680 OHM, 1/4W テイコウ	
R339	VR5-3680-472		1	RESISTOR, 4.7KOHM, 1/4W テイコウ	
R340	VR5-3680-105		1	RESISTOR, 1MOHM, 1/4W テイコウ	
R341	VR5-3680-102		1	RESISTOR, 1KOHM, 1/4W テイコウ	
R342	VR5-3680-472		1	RESISTOR, 4.7KOHM, 1/4W テイコウ	
R343	VR5-3680-471		1	RESISTOR, 470 OHM, 1/4W テイコウ	
R344	VR5-3680-102		1	RESISTOR, 1KOHM, 1/4W テイコウ	
R345	VR5-3680-472		1	RESISTOR, 4.7KOHM, 1/4W テイコウ	
R346	VR5-3680-471		1	RESISTOR, 470 OHM, 1/4W テイコウ	
R347	VR5-3680-102		1	RESISTOR, 1KOHM, 1/4W テイコウ	
R348	VR5-3680-202		1	RESISTOR, 2KOHM, 1/4W テイコウ	
R349	VR5-3680-102		1	RESISTOR, 1KOHM, 1/4W テイコウ	
R350	VR5-3680-472		1	RESISTOR, 4.7KOHM, 1/4W テイコウ	
R351	VR5-3680-472		1	RESISTOR, 4.7KOHM, 1/4W テイコウ	

 COPYRIGHT © 1992 CANON INC. CANON NP-4835/4835S/4335/4835i REV.0 SEPT 1988 PRINTED IN JAPAN (IMPRIME AU JAPON)

FIGURE & KEY NO.	PART NUMBER	RANK	Q'TY	DESCRIPTION	SERIAL NUMBER/REMARKS
930 -R352	VR5-3680-103		1	RESISTOR, 10KOHM, 1/4W テイコウ	
R353	VR5-3680-103		1	RESISTOR, 10KOHM, 1/4W テイコウ	
R354	VR5-3680-221		1	RESISTOR, 220 OHM, 1/4W テイコウ	
R355	VR5-3680-472		1	RESISTOR, 4.7KOHM, 1/4W テイコウ	
R356	VR5-6419-312		1	RESISTOR, 93.1KOHM, 1/8W テイコウ	
R358	VR5-3680-334		1	RESISTOR, 330KOHM, 1/4W テイコウ	
RA101	VR5-1930-103		1	RESISTOR ARRAY, 10KOHM, 1/8W テイコウ アレイ	
RA102	VR5-1930-103		1	RESISTOR ARRAY, 10KOHM, 1/8W テイコウ アレイ	
RA103	VR5-1930-103		1	RESISTOR ARRAY, 10KOHM, 1/8W テイコウ アレイ	
RA104	VR5-1930-103		1	RESISTOR ARRAY, 10KOHM, 1/8W テイコウ アレイ	
RA105	VR5-1930-103		1	RESISTOR ARRAY, 10KOHM, 1/8W テイコウ アレイ	
RA106	VR5-1930-103		1	RESISTOR ARRAY, 10KOHM, 1/8W テイコウ アレイ	
RA107	VR5-1930-103		1	RESISTOR ARRAY, 10KOHM, 1/8W テイコウ アレイ	
RA108	VR5-1930-103		1	RESISTOR ARRAY, 10KOHM, 1/8W テイコウ アレイ	
RA109	VR5-1930-103		1	RESISTOR ARRAY, 10KOHM, 1/8W テイコウ アレイ	
RA110	VR5-1930-103		1	RESISTOR ARRAY, 10KOHM, 1/8W テイコウ アレイ	
RA111	VR5-1930-103		1	RESISTOR ARRAY, 10KOHM, 1/8W テイコウ アレイ	
RA112	VR5-1930-103		1	RESISTOR ARRAY, 10KOHM, 1/8W テイコウ アレイ	
RA113	VR5-1930-103		1	RESISTOR ARRAY, 10KOHM, 1/8W テイコウ アレイ	
RA115	FH4-9059-000		1	RESISTOR, 4.9KOHM, 22KOHM テイコウ	
RA116	FH4-9059-000		1	RESISTOR, 4.9KOHM, 22KOHM テイコウ	
RA117	FH4-9059-000		1	RESISTOR, 4.9KOHM, 22KOHM テイコウ	
RA118	FH4-9059-000		1	RESISTOR, 4.9KOHM, 22KOHM テイコウ	
RA119	FH4-9059-000		1	RESISTOR, 4.9KOHM, 22KOHM テイコウ	
RA120	FH4-9059-000		1	RESISTOR, 4.9KOHM, 22KOHM テイコウ	
RA121	FH4-9059-000		1	RESISTOR, 4.9KOHM, 22KOHM テイコウ	
RA122	FH4-9059-000		1	RESISTOR, 4.9KOHM, 22KOHM テイコウ	
RA123	FH4-9059-000		1	RESISTOR, 4.9KOHM, 22KOHM テイコウ	
RA124	FH4-9059-000		1	RESISTOR, 4.9KOHM, 22KOHM テイコウ	
RA125	VR5-1930-103		1	RESISTOR ARRAY, 10KOHM, 1/8W テイコウ アレイ	
RA126	FH4-9059-000		1	RESISTOR, 4.9KOHM, 22KOHM テイコウ	
RA127	FH4-9059-000		1	RESISTOR, 4.9KOHM, 22KOHM テイコウ	
RA128	VR5-1930-103		1	RESISTOR ARRAY, 10KOHM, 1/8W テイコウ アレイ	
RA129	VR5-1930-103		1	RESISTOR ARRAY, 10KOHM, 1/8W テイコウ アレイ	
RA130	VR5-1930-103		1	RESISTOR ARRAY, 10KOHM, 1/8W テイコウ アレイ	

COPYRIGHT © 1992 CANON INC.

FIGURE & KEY NO.	PART NUMBER	RANK	Q'TY	DESCRIPTION	SERIAL NUMBER/REMARKS
930 -RA131	VR5-1930-103		1	RESISTOR ARRAY, 10KOHM, 1/8W テイコウ アレイ	
RA132	FH4-9059-000		1	RESISTOR, 4.9KOHM, 22KOHM テイコウ	
RA133	VR5-1930-103		1	RESISTOR ARRAY, 10KOHM, 1/8W テイコウ アレイ	
X101	WK2-0301-000		1	CRYSTAL, QUARTZ スイショウ シンド ウシ	
X102	FH6-3118-000		1	CRYSTAL, QUARTZ スイショウ シンド ウシ	
X103	WK2-0306-000		1	CRYSTAL, QUARTZ スイショウ シンド ウシ	
X104	WK2-0026-000		1	CRYSTAL, QUARTZ スイショウ シンド ウシ	
X105	WK2-0463-000		1	QUARTZ, CERAMIC セラミック シンド ウシ	
X106	WK2-0488-000		1	QUARTZ, CERAMIC セラミック シンド ウシ	
X107	WK2-0150-000		1	QUARTZ, CERAMIC セラミック シンド ウシ	
ZD101	WA1-1037-000		1	DIODE, ZENER HZS15NB3 ツエナー ダ イオード	
ZD102	WA1-1037-000		1	DIODE, ZENER HZS15NB3 ツエナー ダ イオード	
ZD103	WA1-1037-000		1	DIODE, ZENER HZS15NB3 ツエナー ダ イオード	
ZD104	WA1-1037-000		1	DIODE, ZENER HZS15NB3 ツエナー ダ イオード	

 COPYRIGHT © 1992 CANON INC. CANON NP-4835/4835S/4335/4835i REV.1 JUNE 1989 PRINTED IN JAPAN (IMPRIME AU JAPON)

FIGURE 931 DC CONTROLLER PCB ASSEMBLY (NP-4835S/4335)

DCコントローラ回路基板 (NP-4335/4330)

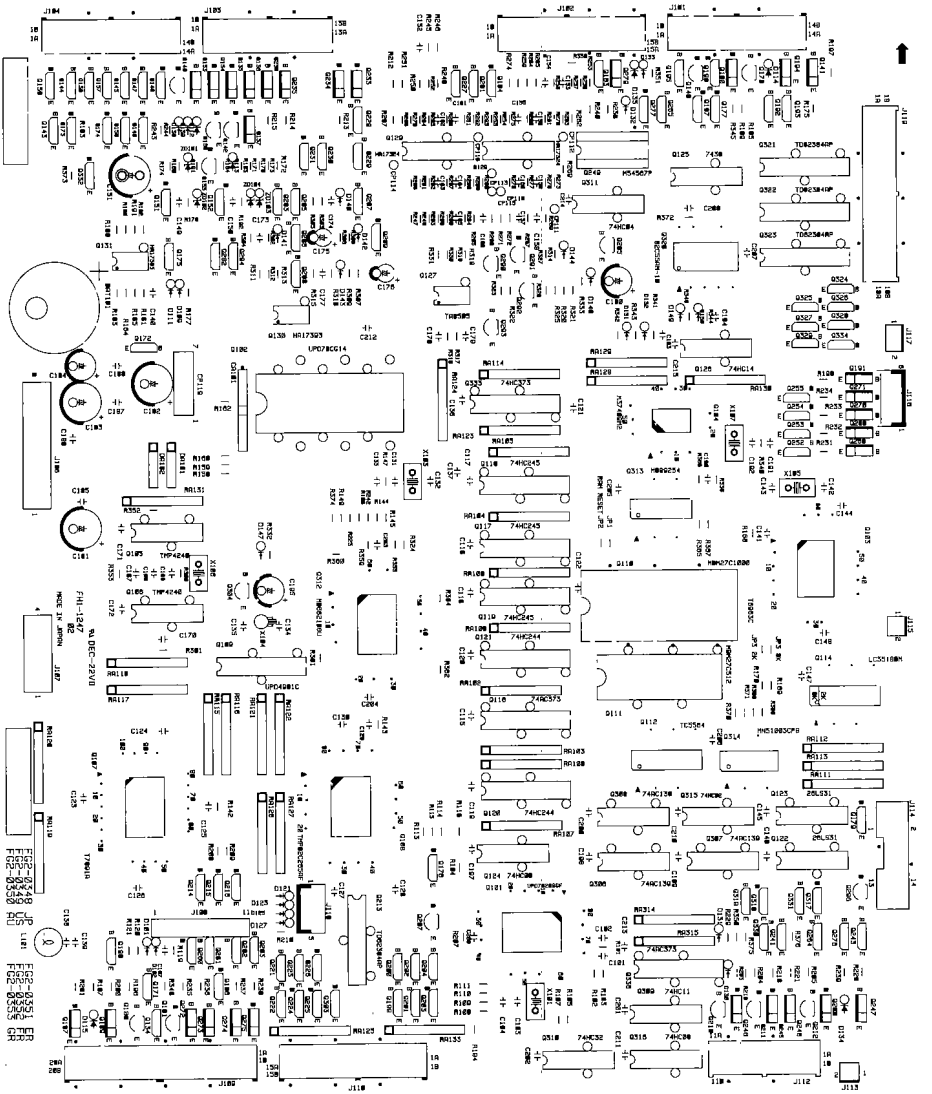

 COPYRIGHT © 1992 CANON INC. CANON NP-4835/4835S/4335/4835i REV.1 JAN. 1992 PRINTED IN JAPAN (IMPRIME AU JAPON)

FIGURE & KEY NO.	PART NUMBER	RANK	QTY	DESCRIPTION	SERIAL NUMBER/REMARKS
931 –	FG2-0348-140		1	DC CONTROLLER PCB ASSEMBLY DC コントローラ カイロ キバン	JAPANESE, 4R4E, NP-4335/4330 100V A
	FG2-0349-140		1	DC CONTROLLER PCB ASSEMBLY DC コントローラ カイロ キバン	ENGLISH, 4R3E, NP-4835S 115V C
	FG2-0350-140		1	DC CONTROLLER PCB ASSEMBLY DC コントローラ カイロ キバン	ENGLISH, 4R4E, NP-4835S/4335 220/240V D,F
	FG2-0351-140		1	DC CONTROLLER PCB ASSEMBLY DC コントローラ カイロ キバン	ENGLISH, 2R2E, NP-4335 220/240V E,K
	FG2-0352-150		1	DC CONTROLLER PCB ASSEMBLY DC コントローラ カイロ キバン	FRENCH, 2R2E, NP-4335 220V G
	FG2-0353-140		1	DC CONTROLLER PCB ASSEMBLY DC コントローラ カイロ キバン	GERMAN, 2R2E, NP-4335 220V H
BAT101	WK1-0084-000		1	BATTERY バッテリー	
BAT102	FH3-8054-000		1	BATTERY, LITHIUM バッテリ	
C101	VC4-3503-102		1	CAPACITOR, 1000PF, 50V コンデンサ	
C102	VC9-1513-000		1	CAPACITOR, 0.1UF, 50V コンデンサ	
C103	VC4-2502-150		1	CAPACITOR, 15PF, 50V コンデンサ	
C104	VC4-2502-150		1	CAPACITOR, 15PF, 50V コンデンサ	
C107	VC4-3503-102		1	CAPACITOR, 1000PF, 50V コンデンサ	
C115	VC9-1513-000		1	CAPACITOR, 0.1UF, 50V コンデンサ	
C116	VC9-1513-000		1	CAPACITOR, 0.1UF, 50V コンデンサ	
C117	VC9-1513-000		1	CAPACITOR, 0.1UF, 50V コンデンサ	
C118	VC9-1513-000		1	CAPACITOR, 0.1UF, 50V コンデンサ	
C119	VC9-1513-000		1	CAPACITOR, 0.1UF, 50V コンデンサ	
C120	VC9-1513-000		1	CAPACITOR, 0.1UF, 50V コンデンサ	
C121	VC9-1513-000		1	CAPACITOR, 0.1UF, 50V コンデンサ	
C122	VC9-1425-000		1	CAPACITOR, 0.1UF, 50V コンデンサ	
C123	VC9-1513-000		1	CAPACITOR, 0.1UF, 50V コンデンサ	
C124	VC9-1513-000		1	CAPACITOR, 0.1UF, 50V コンデンサ	
C125	VC4-3503-102		1	CAPACITOR, 1000PF, 50V コンデンサ	
C126	VC9-1513-000		1	CAPACITOR, 0.1UF, 50V コンデンサ	
C127	VC9-1513-000		1	CAPACITOR, 0.1UF, 50V コンデンサ	
C128	VC9-1513-000		1	CAPACITOR, 0.1UF, 50V コンデンサ	
C129	VC4-3503-102		1	CAPACITOR, 1000PF, 50V コンデンサ	
C130	VC9-1513-000		1	CAPACITOR, 0.1UF, 50V コンデンサ	

COPYRIGHT © 1992 CANON INC.

FIGURE & KEY NO.	PART NUMBER	RANK	Q'TY	DESCRIPTION	SERIAL NUMBER/REMARKS
931 -C131	VC4-2502-100		1	CAPACITOR, 10PF, 50V コンデンサ	
C132	VC4-2502-100		1	CAPACITOR, 10PF, 50V コンデンサ	
C133	VC4-3503-102		1	CAPACITOR, 1000PF, 50V コンデンサ	
C134	VC5-1940-220		1	CAPACITOR, 22PF, 50V コンデンサ	
C135	VC5-1940-220		1	CAPACITOR, 22PF, 50V コンデンサ	
C136	VC9-1513-000		1	CAPACITOR, 0.1UF, 50V コンデンサ	
C137	VC9-1513-000		1	CAPACITOR, 0.1UF, 50V コンデンサ	
C138	VC9-1513-000		1	CAPACITOR, 0.1UF, 50V コンデンサ	
C139	VC9-1513-000		1	CAPACITOR, 0.1UF, 50V コンデンサ	
C140	VC9-1513-000		1	CAPACITOR, 0.1UF, 50V コンデンサ	
C141	VC4-3503-102		1	CAPACITOR, 1000PF, 50V コンデンサ	
C142	VC4-2502-330		1	CAPACITOR, 33PF, 50V コンデンサ	
C143	VC4-2502-330		1	CAPACITOR, 33PF, 50V コンデンサ	
C144	VC9-1513-000		1	CAPACITOR, 0.1UF, 50V コンデンサ	
C145	VC9-1513-000		1	CAPACITOR, 0.1UF, 50V コンデンサ	
C146	VC9-1513-000		1	CAPACITOR, 0.1UF, 50V コンデンサ	
C147	VC9-1513-000		1	CAPACITOR, 0.1UF, 50V コンデンサ	
C148	VC9-1513-000		1	CAPACITOR, 0.1UF, 50V コンデンサ	
C149	VC9-1513-000		1	CAPACITOR, 0.1UF, 50V コンデンサ	
C150	VC9-1513-000		1	CAPACITOR, 0.1UF, 50V コンデンサ	
C151	VC5-2840-477		1	CAPACITOR, 470UF, 50V コンデンサ	
C152	VC9-1513-000		1	CAPACITOR, 0.1UF, 50V コンデンサ	
C153	VC9-1346-000		1	CAPACITOR, 0.047UF, 50V コンデンサ	
C154	VC9-1513-000		1	CAPACITOR, 0.1UF, 50V コンデンサ	
C155	VC9-1346-000		1	CAPACITOR, 0.047UF, 50V コンデンサ	
C156	VC9-1346-000		1	CAPACITOR, 0.047UF, 50V コンデンサ	
C157	VC9-1346-000		1	CAPACITOR, 0.047UF, 50V コンデンサ	
C158	VC9-1346-000		1	CAPACITOR, 0.047UF, 50V コンデンサ	
C159	VC9-1346-000		1	CAPACITOR, 0.047UF, 50V コンデンサ	
C160	VC4-3503-222		1	CAPACITOR, 2200PF, 50V コンデンサ	
C161	VC9-1346-000		1	CAPACITOR, 0.047UF, 50V コンデンサ	
C162	VC9-1346-000		1	CAPACITOR, 0.047UF, 50V コンデンサ	
C163	VC9-1346-000		1	CAPACITOR, 0.047UF, 50V コンデンサ	
C164	VC9-1346-000		1	CAPACITOR, 0.047UF, 50V コンデンサ	
C165	VC9-1346-000		1	CAPACITOR, 0.047UF, 50V コンデンサ	

 COPYRIGHT © 1992 CANON INC. CANON NP-4835/4835S/4335/4835i REV.0 JUNE 1989 PRINTED IN JAPAN (IMPRIME AU JAPON)

FIGURE & KEY NO.	PART NUMBER	RANK	QTY	DESCRIPTION	SERIAL NUMBER/REMARKS
931 -C166	VC9-1346-000		1	CAPACITOR, 0.047UF, 50V コンデンサ	
C167	VC4-2502-330		1	CAPACITOR, 33PF, 50V コンデンサ	
C168	VC4-2502-330		1	CAPACITOR, 33PF, 50V コンデンサ	
C169	VC4-3503-102		1	CAPACITOR, 1000PF, 50V コンデンサ	
C170	VC4-3503-102		1	CAPACITOR, 1000PF, 50V コンデンサ	
C171	VC9-1513-000		1	CAPACITOR, 0.1UF, 50V コンデンサ	
C172	VC9-1513-000		1	CAPACITOR, 0.1UF, 50V コンデンサ	
C173	VC9-1513-000		1	CAPACITOR, 0.1UF, 50V コンデンサ	
C174	VC9-1513-000		1	CAPACITOR, 0.1UF, 50V コンデンサ	
C175	VC5-2840-106		1	CAPACITOR, 10UF, 50V コンデンサ	
C176	VC5-2840-106		1	CAPACITOR, 10UF, 50V コンデンサ	
C177	VC9-1513-000		1	CAPACITOR, 0.1UF, 50V コンデンサ	
C178	VC9-1513-000		1	CAPACITOR, 0.1UF, 50V コンデンサ	
C179	VC9-1513-000		1	CAPACITOR, 0.1UF, 50V コンデンサ	
C180	VC5-5660-476		1	CAPACITOR, 47UF, 16V コンデンサ	
C181	VC1-2501-107		1	CAPACITOR, 100UF, 50V コンデンサ	
C182	VC1-2501-107		1	CAPACITOR, 100UF, 50V コンデンサ	
C183	VC1-2351-107		1	CAPACITOR, 100UF, 35V コンデンサ	
C184	VC1-2161-107		1	CAPACITOR, 100UF, 16V コンデンサ	
C185	VC9-1513-000		1	CAPACITOR, 0.1UF, 50V コンデンサ	
C186	VC9-1513-000		1	CAPACITOR, 0.1UF, 50V コンデンサ	
C187	VC9-1513-000		1	CAPACITOR, 0.1UF, 50V コンデンサ	
C188	VC9-1513-000		1	CAPACITOR, 0.1UF, 50V コンデンサ	
C190	VC4-3503-102		1	CAPACITOR, 1000PF, 50V コンデンサ	
C191	VC4-2502-330		1	CAPACITOR, 33PF, 50V コンデンサ	
C192	VC4-2502-330		1	CAPACITOR, 33PF, 50V コンデンサ	
C193	VC4-3503-101		1	CAPACITOR, 100PF, 50V コンデンサ	
C194	VC4-3503-101		1	CAPACITOR, 100PF, 50V コンデンサ	
C195	VC5-5660-476		1	CAPACITOR, 47UF, 16V コンデンサ	
C197	VC9-1513-000		1	CAPACITOR, 0.1UF, 50V コンデンサ	
C198	VC9-1513-000		1	CAPACITOR, 0.1UF, 50V コンデンサ	
C199	VC9-1513-000		1	CAPACITOR, 0.1UF, 50V コンデンサ	
C200	VC9-1513-000		1	CAPACITOR, 0.1UF, 50V コンデンサ	
C201	VC9-1513-000		1	CAPACITOR, 0.1UF, 50V コンデンサ	
C202	VC9-1513-000		1	CAPACITOR, 0.1UF, 50V コンデンサ	

COPYRIGHT © 1992 CANON INC.

FIGURE & KEY NO.	PART NUMBER	RANK	QTY	DESCRIPTION	SERIAL NUMBER/REMARKS
931 -C203	VC9-1513-000		1	CAPACITOR, 0.1UF, 50V コンデンサ	
C204	VC9-1513-000		1	CAPACITOR, 0.1UF, 50V コンデンサ	
C205	VC9-1513-000		1	CAPACITOR, 0.1UF, 50V コンデンサ	
C206	VC9-1513-000		1	CAPACITOR, 0.1UF, 50V コンデンサ	
C207	VC9-1513-000		1	CAPACITOR, 0.1UF, 50V コンデンサ	
C208	VC4-3503-102		1	CAPACITOR, 1000PF, 50V コンデンサ	
C209	VC9-1513-000		1	CAPACITOR, 0.1UF, 50V コンデンサ	
C211	VC9-1513-000		1	CAPACITOR, 0.1UF, 50V コンデンサ	
C212	VC9-1513-000		1	CAPACITOR, 0.1UF, 50V コンデンサ	
C213	VC9-1513-000		1	CAPACITOR, 0.1UF, 50V コンデンサ	
C214	VC9-1513-000		1	CAPACITOR, 0.1UF, 50V コンデンサ	
C215	VC9-1513-000		1	CAPACITOR, 0.1UF, 50V コンデンサ	
C216	VC4-3503-181		1	CAPACITOR, 180PF, 50V コンデンサ	
CA101	FH4-9058-000		1	CAPACITOR, ARRAY, 1000PX8 コンデンサ アレイ	
CP119	VS3-0034-007		1	CONNECTOR, 7P, FEMALE コネクタ (メス)	
D101	WA1-0887-000		1	DIODE, 1SS270A ダイオード	
D102	WA1-0887-000		1	DIODE, 1SS270A ダイオード	
D109	WA1-0887-000		1	DIODE, 1SS270A ダイオード	
D111	WA1-0887-000		1	DIODE, 1SS270A ダイオード	
D112	WA1-0474-000		1	DIODE, S5566B ダイオード	
D113	WA1-0474-000		1	DIODE, S5566B ダイオード	
D114	WA1-0474-000		1	DIODE, S5566B ダイオード	
D115	WA1-0474-000		1	DIODE, S5566B ダイオード	
D121	WA1-0887-000		1	DIODE, 1SS270A ダイオード	
D123	WA1-0887-000		1	DIODE, 1SS270A ダイオード	
D125	WA1-0887-000		1	DIODE, 1SS270A ダイオード	
D127	WA1-0887-000		1	DIODE, 1SS270A ダイオード	
D130	WA1-0887-000		1	DIODE, 1SS270A ダイオード	
D131	WA1-0887-000		1	DIODE, 1SS270A ダイオード	
D132	WA1-0887-000		1	DIODE, 1SS270A ダイオード	
D134	WA1-0474-000		1	DIODE, S5566B ダイオード	
D135	WA1-0474-000		1	DIODE, S5566B ダイオード	
D138	WA1-0887-000		1	DIODE, 1SS270A ダイオード	
D139	WA1-0887-000		1	DIODE, 1SS270A ダイオード	
D140	WA1-0887-000		1	DIODE, 1SS270A ダイオード	

 COPYRIGHT © 1992 CANON INC. CANON NP-4835/4835S/4335/4635I REV.0 JUNE 1989 PRINTED IN JAPAN (IMPRIME AU JAPON)

FIGURE & KEY NO.	PART NUMBER	RANK	QTY	DESCRIPTION	SERIAL NUMBER/REMARKS
931 -D141	WA1-0887-000		1	DIODE, 1SS270A ダイオード	
D142	WA1-0887-000		1	DIODE, 1SS270A ダイオード	
D143	WA1-0887-000		1	DIODE, 1SS270A ダイオード	
D144	WA1-0887-000		1	DIODE, 1SS270A ダイオード	
D147	WA1-1135-000		1	DIODE, 1SS286 ダイオード	
D148	WA1-1135-000		1	DIODE, 1SS286 ダイオード	
D149	WA1-0887-000		1	DIODE, 1SS270A ダイオード	
D150	WA1-0887-000		1	DIODE, 1SS270A ダイオード	
D151	WA1-0887-000		1	DIODE, 1SS270A ダイオード	
D152	WA1-0887-000		1	DIODE, 1SS270A ダイオード	
DA101	WA1-0023-000		1	DIODE ARRAY, DAN401 ダイオード アレイ	
DA102	WA1-0024-000		1	DIODE ARRAY, DAP401 ダイオード アレイ	
J101	VS1-0379-028		1	CONNECTOR, 28P コネクタ	
J102	VS1-0379-030		1	CONNECTOR, PCB, 30P コネクタ	
J103	VS1-0379-026		1	CONNECTOR, 26P コネクタ	
J104	VS1-0379-028		1	CONNECTOR, 28P コネクタ	
J106	VS1-0025-008		1	PIN ASSEMBLY, 8P ピン アセンブリ	
J107	VS1-0025-004		1	PIN ASSEMBLY, 4P (W) ピン アセンブリ	
J108	VS3-0034-011		1	CONNECTOR, 11P, FEMALE コネクタ (メス)	
J109	VS1-0379-040		1	CONNECTOR, 40P コネクタ	
J110	VS1-0379-030		1	CONNECTOR, PCB, 30P コネクタ	
J112	VS1-0379-022		1	CONNECTOR, 22P コネクタ	
J113	WS3-0580-000		1	PIN ASSEMBLY, 2P ピン アセンブリ	
J114	VS1-0447-014		1	CONNECTOR, 14P コネクタ	
J115	VS1-0338-002		1	CONNECTOR, 2P コネクタ	
J116	VS1-1028-006		1	PIN ASSEMBLY, 6P ピン アセンブリ	
J117	WS3-0580-000		1	PIN ASSEMBLY, 2P ピン アセンブリ	
J118	FF2-1611-000		1	CONNECTOR, 5P コネクタ	TOTAL COUNT, 2R2E FG2-0350
	FF2-1612-000		1	CONNECTOR, 5P コネクタ	TOTAL COUNT, 4R4E FG2-0351, 0352, 0353
	FF2-1613-000		1	CONNECTOR, 5P コネクタ	TOTAL COUNT, 4R3E FG2-0349
	VS1-1028-005		1	CONNECTOR, 5P コネクタ	
J119	VS1-0379-036		1	CONNECTOR, 36P コネクタ	
L101	WE2-0208-000		1	INDUCTOR, LAL03NA, 220K インダクタ	
Q101	WA3-3203-000		1	CPU, UPD70208GF-8 CPU	
Q102	FH4-1133-020		1	CPU, UPD78C14G CPU	

COPYRIGHT © 1992 CANON INC.

FIGURE & KEY NO.	PART NUMBER	RANK	Q'TY	DESCRIPTION	SERIAL NUMBER/REMARKS
931 –Q103	WA3–2599–000		1	IC, T6963C IC	
Q104	WA3–4330–000		1	LSI, M37409M2–051FP LSI	
Q105	FH4–0098–000		1	IC, TMP4240P–1301 IC	
Q106	FH4–0098–000		1	IC, TMP4240P–1301 IC	
Q107	FH4–5076–020		1	IC, T7891 IC	
Q108	WA3–3833–000		1	IC, TMP82C265AF, 8255X2 IC	
Q109	WA3–6018–000		1	IC, UPD4991ACX IC	
Q110	FF2–3180–100		1	P–ROM, MBM27C1000–20 P–ROM	
	WA9–0234–000		1	SOCKET, IC, 32P ソケット	
Q111	FF2–3181–000		1	P–ROM, MBM27C512–20 P–ROM	JAPANESE
	FF2–3182–000		1	P–ROM, MBM27C512–20 P–ROM	ENGLISH
	FF2–3183–020		1	P–ROM, MBM27C512–20 P–ROM	FRENCH
	FF2–3184–000		1	P–ROM, MBM27C512–20 P–ROM	GERMAN
	WA9–0058–000		1	SOCKET, IC, 28P IC ソケット	
Q112	WA3–3170–000		1	RAM, TC5564AFL–15 RAM	
Q114	WA3–3821–000		1	RAM, LC3518BM–15 RAM	
Q116	WA3–3775–000		1	IC, 74AC373 IC	
Q117	WA3–1986–000		1	IC, TC74HC245P IC	
Q118	WA3–1986–000		1	IC, TC74HC245P IC	
Q119	WA3–1986–000		1	IC, TC74HC245P IC	
Q120	WA3–2078–000		1	IC, TC74HC244P IC	
Q121	WA3–2078–000		1	IC, TC74HC244P IC	
Q122	WA4–0372–000		1	IC, AM26LS31PC IC	
Q123	WA4–0372–000		1	IC, AM26LS31PC IC	
Q124	WA3–1983–000		1	IC, TC74HC08P IC	
Q125	WA3–1118–000		1	IC, HD7438P IC	
Q126	WA3–1982–000		1	IC, 2SD1098L IC	
Q127	WA4–0949–000		1	IC, TA8505 IC	
Q128	WA4–0534–000		1	IC, HA17902 IC	
Q129	WA4–0534–000		1	IC, HA17902 IC	
Q130	WA4–0536–000		1	IC, HA17903PS IC	
Q131	WA4–0536–000		1	IC, HA17903PS IC	
Q134	WA2–0775–000		1	TRANSISTOR, RN2202 トランジスタ	
Q135	WA2–0808–000		1	TRANSISTOR, 2SD1658 トランジスタ	
Q136	WA2–0808–000		1	TRANSISTOR, 2SD1658 トランジスタ	

 COPYRIGHT © 1992 CANON INC. CANON NP-4635/4635S/4335/4635I REV.1 JAN. 1992 PRINTED IN JAPAN (IMPRIME AU JAPON)

FIGURE & KEY NO.	PART NUMBER	RANK	Q'TY	DESCRIPTION	SERIAL NUMBER/REMARKS
931-Q137	WA2-0808-000		1	TRANSISTOR, 2SD1658 トランジスタ	
Q139	WA2-0772-000		1	TRANSISTOR, RN1202 トランジスタ	
Q140	WA2-1387-000		1	TRANSISTOR, 2SD2046 トランジスタ	
Q141	WA2-0808-000		1	TRANSISTOR, 2SD1658 トランジスタ	
Q142	WA2-1387-000		1	TRANSISTOR, 2SD2046 トランジスタ	
Q143	WA2-0772-000		1	TRANSISTOR, RN1202 トランジスタ	
Q144	WA2-0772-000		1	TRANSISTOR, RN1202 トランジスタ	
Q145	WA2-0772-000		1	TRANSISTOR, RN1202 トランジスタ	
Q146	WA2-0772-000		1	TRANSISTOR, RN1202 トランジスタ	
Q147	WA2-0772-000		1	TRANSISTOR, RN1202 トランジスタ	
Q148	WA2-0772-000		1	TRANSISTOR, RN1202 トランジスタ	
Q149	WA2-1387-000		1	TRANSISTOR, 2SD2046 トランジスタ	
Q151	WA2-0772-000		1	TRANSISTOR, RN1202 トランジスタ	
Q152	WA2-0772-000		1	TRANSISTOR, RN1202 トランジスタ	
Q153	WA2-0836-000		1	TRANSISTOR, 2SB1067 トランジスタ	
Q154	WA2-0836-000		1	TRANSISTOR, 2SB1067 トランジスタ	
Q155	WA2-0285-000		1	TRANSISTOR, 2SD667C/2SD667D トランジスタ	
Q156	WA2-0285-000		1	TRANSISTOR, 2SD667C/2SD667D トランジスタ	
Q157	WA2-0772-000		1	TRANSISTOR, RN1202 トランジスタ	
Q158	WA2-0772-000		1	TRANSISTOR, RN1202 トランジスタ	
Q159	WA2-0772-000		1	TRANSISTOR, RN1202 トランジスタ	
Q171	WA2-0772-000		1	TRANSISTOR, RN1202 トランジスタ	
Q172	WA2-0772-000		1	TRANSISTOR, RN1202 トランジスタ	
Q173	WA2-0772-000		1	TRANSISTOR, RN1202 トランジスタ	
Q174	WA2-0772-000		1	TRANSISTOR, RN1202 トランジスタ	
Q175	WA2-0775-000		1	TRANSISTOR, RN2202 トランジスタ	
Q176	WA2-0772-000		1	TRANSISTOR, RN1202 トランジスタ	
Q177	WA2-0775-000		1	TRANSISTOR, RN2202 トランジスタ	
Q178	WA2-1387-000		1	TRANSISTOR, 2SD2046 トランジスタ	
Q179	WA2-0775-000		1	TRANSISTOR, RN2202 トランジスタ	
Q180	WA2-1387-000		1	TRANSISTOR, 2SD2046 トランジスタ	
Q181	WA2-1387-000		1	TRANSISTOR, 2SD2046 トランジスタ	
Q183	WA2-0772-000		1	TRANSISTOR, RN1202 トランジスタ	
Q184	WA2-0772-000		1	TRANSISTOR, RN1202 トランジスタ	
Q186	WA2-0772-000		1	TRANSISTOR, RN1202 トランジスタ	

COPYRIGHT © 1992 CANON INC.

FIGURE & KEY NO.	PART NUMBER	RANK	Q'TY	DESCRIPTION	SERIAL NUMBER/REMARKS
931 -Q187	WA2-0808-000		1	TRANSISTOR, 2SD1658 トランジスタ	
Q188	WA2-0772-000		1	TRANSISTOR, RN1202 トランジスタ	
Q189	WA2-0836-000		1	TRANSISTOR, 2SB1067 トランジスタ	
Q190	WA2-0808-000		1	TRANSISTOR, 2SD1658 トランジスタ	
Q191	WA2-0808-000		1	TRANSISTOR, 2SD1658 トランジスタ	
Q192	WA2-0772-000		1	TRANSISTOR, RN1202 トランジスタ	
Q193	WA2-0775-000		1	TRANSISTOR, RN2202 トランジスタ	
Q194	WA2-0808-000		1	TRANSISTOR, 2SD1658 トランジスタ	
Q195	WA2-0772-000		1	TRANSISTOR, RN1202 トランジスタ	
Q197	WA2-0772-000		1	TRANSISTOR, RN1202 トランジスタ	
Q198	WA2-0772-000		1	TRANSISTOR, RN1202 トランジスタ	
Q199	WA2-0775-000		1	TRANSISTOR, RN2202 トランジスタ	
Q200	WA2-0775-000		1	TRANSISTOR, RN2202 トランジスタ	
Q201	WA2-0775-000		1	TRANSISTOR, RN2202 トランジスタ	
Q202	WA2-0775-000		1	TRANSISTOR, RN2202 トランジスタ	
Q203	WA2-0775-000		1	TRANSISTOR, RN2202 トランジスタ	
Q204	WA2-0775-000		1	TRANSISTOR, RN2202 トランジスタ	
Q207	WA2-1387-000		1	TRANSISTOR, 2SD2046 トランジスタ	
Q210	WA2-1387-000		1	TRANSISTOR, 2SD2046 トランジスタ	
Q211	WA2-1387-000		1	TRANSISTOR, 2SD2046 トランジスタ	
Q212	WA2-1387-000		1	TRANSISTOR, 2SD2046 トランジスタ	
Q213	WA4-1105-000		1	TRANSISTOR ARRAY, TD62304P トランジスタ アレイ	
Q214	WA2-0775-000		1	TRANSISTOR, RN2202 トランジスタ	
Q215	WA2-0775-000		1	TRANSISTOR, RN2202 トランジスタ	
Q216	WA2-0775-000		1	TRANSISTOR, RN2202 トランジスタ	
Q221	WA2-0775-000		1	TRANSISTOR, RN2202 トランジスタ	
Q222	WA2-0775-000		1	TRANSISTOR, RN2202 トランジスタ	
Q223	WA2-0775-000		1	TRANSISTOR, RN2202 トランジスタ	
Q224	WA2-0775-000		1	TRANSISTOR, RN2202 トランジスタ	
Q225	WA2-0775-000		1	TRANSISTOR, RN2202 トランジスタ	
Q226	WA2-0775-000		1	TRANSISTOR, RN2202 トランジスタ	
Q227	WA2-0775-000		1	TRANSISTOR, RN2202 トランジスタ	
Q228	WA2-0775-000		1	TRANSISTOR, RN2202 トランジスタ	
Q229	WA2-0775-000		1	TRANSISTOR, RN2202 トランジスタ	
Q230	WA2-0775-000		1	TRANSISTOR, RN2202 トランジスタ	

 COPYRIGHT © 1992 CANON INC. CANON NP-4835/4835S/4335/4835i REV.0 JUNE 1989 PRINTED IN JAPAN (IMPRIME AU JAPON)

FIGURE & KEY NO.	PART NUMBER	RANK	Q'TY	DESCRIPTION	SERIAL NUMBER/REMARKS
931 -Q231	WA2-0775-000		1	TRANSISTOR, RN2202 トランジスタ	
Q233	WA2-0808-000		1	TRANSISTOR, 2SD1658 トランジスタ	
Q234	WA2-0808-000		1	TRANSISTOR, 2SD1658 トランジスタ	
Q235	WA2-0808-000		1	TRANSISTOR, 2SD1658 トランジスタ	
Q236	WA2-0808-000		1	TRANSISTOR, 2SD1658 トランジスタ	
Q241	WA2-0775-000		1	TRANSISTOR, RN2202 トランジスタ	
Q243	WA2-0775-000		1	TRANSISTOR, RN2202 トランジスタ	
Q245	WA2-0808-000		1	TRANSISTOR, 2SD1658 トランジスタ	
Q246	WA2-0808-000		1	TRANSISTOR, 2SD1658 トランジスタ	
Q247	WA2-0808-000		1	TRANSISTOR, 2SD1658 トランジスタ	
Q248	WA2-0808-000		1	TRANSISTOR, 2SD1658 トランジスタ	
Q249	WA4-0232-000		1	IC, M54567P IC	
Q252	WA2-0775-000		1	TRANSISTOR, RN2202 トランジスタ	
Q253	WA2-0775-000		1	TRANSISTOR, RN2202 トランジスタ	
Q254	WA2-0775-000		1	TRANSISTOR, RN2202 トランジスタ	
Q255	WA2-0775-000		1	TRANSISTOR, RN2202 トランジスタ	
Q260	WA2-0775-000		1	TRANSISTOR, RN2202 トランジスタ	
Q261	WA2-0775-000		1	TRANSISTOR, RN2202 トランジスタ	
Q262	WA2-0775-000		1	TRANSISTOR, RN2202 トランジスタ	
Q263	WA2-0775-000		1	TRANSISTOR, RN2202 トランジスタ	
Q264	WA2-0775-000		1	TRANSISTOR, RN2202 トランジスタ	
Q265	WA2-0775-000		1	TRANSISTOR, RN2202 トランジスタ	
Q268	WA2-0808-000		1	TRANSISTOR, 2SD1658 トランジスタ	
Q269	WA2-0808-000		1	TRANSISTOR, 2SD1658 トランジスタ	
Q270	WA2-0808-000		1	TRANSISTOR, 2SD1658 トランジスタ	
Q271	WA2-0808-000		1	TRANSISTOR, 2SD1658 トランジスタ	
Q272	WA2-0808-000		1	TRANSISTOR, 2SD1658 トランジスタ	
Q273	WA2-0808-000		1	TRANSISTOR, 2SD1658 トランジスタ	
Q274	WA2-0808-000		1	TRANSISTOR, 2SD1658 トランジスタ	
Q275	WA2-0808-000		1	TRANSISTOR, 2SD1658 トランジスタ	
Q276	WA2-0772-000		1	TRANSISTOR, RN1202 トランジスタ	
Q277	WA2-0772-000		1	TRANSISTOR, RN1202 トランジスタ	
Q279	WA2-0836-000		1	TRANSISTOR, 2SB1067 トランジスタ	
Q280	WA2-0836-000		1	TRANSISTOR, 2SB1067 トランジスタ	
Q281	WA2-0772-000		1	TRANSISTOR, RN1202 トランジスタ	

COPYRIGHT © 1992 CANON INC.

FIGURE & KEY NO.	PART NUMBER	RANK	Q'TY	DESCRIPTION	SERIAL NUMBER/REMARKS
931 –Q283	WA2–0775–000		1	TRANSISTOR, RN2202 トランジスタ	
Q284	WA2–0772–000		1	TRANSISTOR, RN1202 トランジスタ	
Q285	WA2–0772–000		1	TRANSISTOR, RN1202 トランジスタ	
Q286	WA2–0772–000		1	TRANSISTOR, RN1202 トランジスタ	
Q287	WA2–0772–000		1	TRANSISTOR, RN1202 トランジスタ	
Q288	WA2–0772–000		1	TRANSISTOR, RN1202 トランジスタ	
Q289	WA2–0772–000		1	TRANSISTOR, RN1202 トランジスタ	
Q290	WA2–0124–000		1	TRANSISTOR, 2SC1815Y トランジスタ	
Q291	WA2–0135–000		1	TRANSISTOR, 2SA1015Y トランジスタ	
Q292	WA2–0135–000		1	TRANSISTOR, 2SA1015Y トランジスタ	
Q293	WA2–0124–000		1	TRANSISTOR, 2SC1815Y トランジスタ	
Q295	WA2–0135–000		1	TRANSISTOR, 2SA1015Y トランジスタ	
Q296	WA2–0124–000		1	TRANSISTOR, 2SC1815Y トランジスタ	
Q303	WA2–0775–000		1	TRANSISTOR, RN2202 トランジスタ	
Q304	WA2–0135–000		1	TRANSISTOR, 2SA1015Y トランジスタ	
Q306	WA3–4359–000		1	A–CMOS, 74AC139PC A–CMOS	
Q307	WA3–4359–000		1	A–CMOS, 74AC139PC A–CMOS	
Q308	WA3–4358–000		1	A–CMOS, 74AC138PC A–CMOS	
Q309	WA3–2021–000		1	HC MOS, 74HC11 HC MOS	
Q310	WA3–1984–000		1	IC, TC74HC32P IC	
Q311	WA3–1888–000		1	IC, TC74HC04P IC	
Q312	FH4–5217–000		1	GATE ARRAY, MB662106U ゲートアレー	
Q313	WA3–3647–000		1	C–MOS IC, TC74HCT04F CMOS IC	
Q314	FH4–5207–000		1	GATE, ARRAY ゲートアレイ	
Q315	WA3–2021–000		1	HC MOS, 74HC11 HC MOS	
Q316	WA3–1983–000		1	IC, TC74HC08P IC	
Q317	WA2–0775–000		1	TRANSISTOR, RN2202 トランジスタ	
Q318	WA2–0775–000		1	TRANSISTOR, RN2202 トランジスタ	
Q319	WA2–0775–000		1	TRANSISTOR, RN2202 トランジスタ	
Q320	WA3–4360–000		1	CMOS, TMP82C55AM–10 CMOS	
Q321	WA4–1105–000		1	TRANSISTOR ARRAY, TD62304P トランジスタアレイ	
Q322	WA4–1105–000		1	TRANSISTOR ARRAY, TD62304P トランジスタアレイ	
Q323	WA4–1105–000		1	TRANSISTOR ARRAY, TD62304P トランジスタアレイ	
Q324	WA2–0772–000		1	TRANSISTOR, RN1202 トランジスタ	
Q325	WA2–0772–000		1	TRANSISTOR, RN1202 トランジスタ	

 COPYRIGHT © 1992 CANON INC. CANON NP-4835/4835S/4335/4835i REV.0 JUNE 1989 PRINTED IN JAPAN (IMPRIME AU JAPON)

FIGURE & KEY NO.	PART NUMBER	RANK	Q'TY	DESCRIPTION	SERIAL NUMBER/REMARKS
931 -Q326	WA2-0772-000		1	TRANSISTOR, RN1202 トランジスタ	
Q327	WA2-0772-000		1	TRANSISTOR, RN1202 トランジスタ	
Q328	WA2-0772-000		1	TRANSISTOR, RN1202 トランジスタ	
Q329	WA2-0772-000		1	TRANSISTOR, RN1202 トランジスタ	
Q330	WA2-0772-000		1	TRANSISTOR, RN1202 トランジスタ	
Q331	WA2-0772-000		1	TRANSISTOR, RN1202 トランジスタ	
Q332	WA2-0772-000		1	TRANSISTOR, RN1202 トランジスタ	
Q333	WA3-2100-000		1	IC, TC74HC373P IC	
Q334	WA2-0772-000		1	TRANSISTOR, RN1202 トランジスタ	
Q336	WA3-3775-000		1	IC, 74AC373 IC	
R101	VR5-3680-472		1	RESISTOR, 4.7KOHM, 1/4W テイコウ	
R102	VR5-3680-103		1	RESISTOR, 10KOHM, 1/4W テイコウ	
R103	VR5-3680-103		1	RESISTOR, 10KOHM, 1/4W テイコウ	
R104	VR5-3680-103		1	RESISTOR, 10KOHM, 1/4W テイコウ	
R105	VR5-3680-472		1	RESISTOR, 4.7KOHM, 1/4W テイコウ	
R106	VR5-3680-472		1	RESISTOR, 4.7KOHM, 1/4W テイコウ	
R107	VR5-3680-472		1	RESISTOR, 4.7KOHM, 1/4W テイコウ	
R108	VR5-3680-472		1	RESISTOR, 4.7KOHM, 1/4W テイコウ	
R109	VR5-3680-103		1	RESISTOR, 10KOHM, 1/4W テイコウ	
R110	VR5-3680-103		1	RESISTOR, 10KOHM, 1/4W テイコウ	
R111	VR5-3680-103		1	RESISTOR, 10KOHM, 1/4W テイコウ	
R113	VR5-3680-103		1	RESISTOR, 10KOHM, 1/4W テイコウ	
R114	VR5-3680-103		1	RESISTOR, 10KOHM, 1/4W テイコウ	
R115	VR5-3680-103		1	RESISTOR, 10KOHM, 1/4W テイコウ	
R116	VR5-3680-103		1	RESISTOR, 10KOHM, 1/4W テイコウ	
R119	VR5-3680-102		1	RESISTOR, 1KOHM, 1/4W テイコウ	
R120	VR5-3680-102		1	RESISTOR, 1KOHM, 1/4W テイコウ	
R121	VR5-3680-472		1	RESISTOR, 4.7KOHM, 1/4W テイコウ	
R142	VR5-3680-472		1	RESISTOR, 4.7KOHM, 1/4W テイコウ	
R143	VR5-3680-472		1	RESISTOR, 4.7KOHM, 1/4W テイコウ	
R144	VR5-3680-103		1	RESISTOR, 10KOHM, 1/4W テイコウ	
R145	VR5-3680-103		1	RESISTOR, 10KOHM, 1/4W テイコウ	
R147	VR5-3680-472		1	RESISTOR, 4.7KOHM, 1/4W テイコウ	
R149	VR5-3680-202		1	RESISTOR, 2KOHM, 1/4W テイコウ	
R158	VR5-3680-203		1	RESISTOR, 20KOHM, 1/4W テイコウ	

COPYRIGHT © 1992 CANON INC.

FIGURE & KEY NO.	PART NUMBER	RANK	Q'TY	DESCRIPTION	SERIAL NUMBER/REMARKS
931 -R159	VR5-3680-203		1	RESISTOR, 20KOHM, 1/4W テイコウ	
R160	VR5-3680-203		1	RESISTOR, 20KOHM, 1/4W テイコウ	
R161	VR5-3680-103		1	RESISTOR, 10KOHM, 1/4W テイコウ	
R162	VR5-3680-103		1	RESISTOR, 10KOHM, 1/4W テイコウ	
R163	VR5-2312-321		1	RESISTOR, 2.32KOHM, 1/8W テイコウ	
R164	VR5-2318-251		1	RESISTOR, 8.25KOHM, 1/8W テイコウ	
R165	VR5-3680-103		1	RESISTOR, 10KOHM, 1/4W テイコウ	
R167	VR5-2316-651		1	RESISTOR, 6.65KOHM, 1/8W テイコウ	
R168	VR5-3680-472		1	RESISTOR, 4.7KOHM, 1/4W テイコウ	
R169	VR5-3680-103		1	RESISTOR, 10KOHM, 1/4W テイコウ	
R170	VR5-3680-103		1	RESISTOR, 10KOHM, 1/4W テイコウ	
R171	VR5-3680-202		1	RESISTOR, 2KOHM, 1/4W テイコウ	
R172	VR5-3680-202		1	RESISTOR, 2KOHM, 1/4W テイコウ	
R173	VR5-3680-202		1	RESISTOR, 2KOHM, 1/4W テイコウ	
R174	VR5-3680-202		1	RESISTOR, 2KOHM, 1/4W テイコウ	
R175	VR5-3680-202		1	RESISTOR, 2KOHM, 1/4W テイコウ	
R176	VR5-3680-202		1	RESISTOR, 2KOHM, 1/4W テイコウ	
R177	VR5-3680-202		1	RESISTOR, 2KOHM, 1/4W テイコウ	
R179	VR5-3680-472		1	RESISTOR, 4.7KOHM, 1/4W テイコウ	
R180	VR5-3680-223		1	RESISTOR, 22KOHM, 1/4W テイコウ	
R181	VR5-3680-103		1	RESISTOR, 10KOHM, 1/4W テイコウ	
R182	VR5-3680-472		1	RESISTOR, 4.7KOHM, 1/4W テイコウ	
R183	VR5-3680-223		1	RESISTOR, 22KOHM, 1/4W テイコウ	
R184	VR5-3680-103		1	RESISTOR, 10KOHM, 1/4W テイコウ	
R189	VR5-6411-303		1	RESISTOR, 130KOHM, 1/8W テイコウ	
R190	VR5-3680-560		1	RESISTOR, 56 OHM, 1/4W テイコウ	
R191	VR5-2314-121		1	RESISTOR, 4.12KOHM, 1/8W テイコウ	
R192	VR5-2316-191		1	RESISTOR, 6.19KOHM, 1/8W テイコウ	
R193	VR5-3680-472		1	RESISTOR, 4.7KOHM, 1/4W テイコウ	
R194	VR5-3680-473		1	RESISTOR, 47KOHM テイコウ	
R195	VR5-3680-202		1	RESISTOR, 2KOHM, 1/4W テイコウ	
R196	VR5-3680-202		1	RESISTOR, 2KOHM, 1/4W テイコウ	
R197	VR5-3680-472		1	RESISTOR, 4.7KOHM, 1/4W テイコウ	
R198	VR5-3680-202		1	RESISTOR, 2KOHM, 1/4W テイコウ	
R199	VR5-3680-202		1	RESISTOR, 2KOHM, 1/4W テイコウ	

 COPYRIGHT © 1992 CANON INC. CANON NP-4835/4835S/4335/4835i REV.0 JUNE 1989 PRINTED IN JAPAN (IMPRIME AU JAPON)

FIGURE & KEY NO.	PART NUMBER	RANK	QTY	DESCRIPTION	SERIAL NUMBER/REMARKS
931 -R200	VR5-3680-472		1	RESISTOR, 4.7KOHM, 1/4W テイコウ	
R201	VR5-3680-202		1	RESISTOR, 2KOHM, 1/4W テイコウ	
R203	VR5-3680-202		1	RESISTOR, 2KOHM, 1/4W テイコウ	
R204	VR5-3680-202		1	RESISTOR, 2KOHM, 1/4W テイコウ	
R205	VR5-3680-202		1	RESISTOR, 2KOHM, 1/4W テイコウ	
R207	VR5-3680-202		1	RESISTOR, 2KOHM, 1/4W テイコウ	
R208	VR5-3680-472		1	RESISTOR, 4.7KOHM, 1/4W テイコウ	
R209	VR5-3680-472		1	RESISTOR, 4.7KOHM, 1/4W テイコウ	
R210	VR5-3680-472		1	RESISTOR, 4.7KOHM, 1/4W テイコウ	
R212	VR5-3680-202		1	RESISTOR, 2KOHM, 1/4W テイコウ	
R213	VR5-3680-202		1	RESISTOR, 2KOHM, 1/4W テイコウ	
R214	VR5-3680-202		1	RESISTOR, 2KOHM, 1/4W テイコウ	
R215	VR5-3680-202		1	RESISTOR, 2KOHM, 1/4W テイコウ	
R218	VR5-3680-202		1	RESISTOR, 2KOHM, 1/4W テイコウ	
R219	VR5-3680-202		1	RESISTOR, 2KOHM, 1/4W テイコウ	
R220	VR5-3680-202		1	RESISTOR, 2KOHM, 1/4W テイコウ	
R221	VR5-3680-202		1	RESISTOR, 2KOHM, 1/4W テイコウ	
R225	VR5-3680-202		1	RESISTOR, 2KOHM, 1/4W テイコウ	
R229	VR5-3680-223		1	RESISTOR, 22KOHM, 1/4W テイコウ	
R230	VR5-3680-223		1	RESISTOR, 22KOHM, 1/4W テイコウ	
R231	VR5-3680-202		1	RESISTOR, 2KOHM, 1/4W テイコウ	
R232	VR5-3680-202		1	RESISTOR, 2KOHM, 1/4W テイコウ	
R233	VR5-3680-202		1	RESISTOR, 2KOHM, 1/4W テイコウ	
R234	VR5-3680-202		1	RESISTOR, 2KOHM, 1/4W テイコウ	
R235	VR5-3680-202		1	RESISTOR, 2KOHM, 1/4W テイコウ	
R236	VR5-3680-202		1	RESISTOR, 2KOHM, 1/4W テイコウ	
R237	VR5-3680-202		1	RESISTOR, 2KOHM, 1/4W テイコウ	
R238	VR5-3680-202		1	RESISTOR, 2KOHM, 1/4W テイコウ	
R239	VR5-3680-472		1	RESISTOR, 4.7KOHM, 1/4W テイコウ	
R240	VR5-3680-472		1	RESISTOR, 4.7KOHM, 1/4W テイコウ	
R242	VR5-3680-202		1	RESISTOR, 2KOHM, 1/4W テイコウ	
R243	VR5-3680-223		1	RESISTOR, 22KOHM, 1/4W テイコウ	
R244	VR5-3680-472		1	RESISTOR, 4.7KOHM, 1/4W テイコウ	
R245	VR5-6411-372		1	RESISTOR, 13.7KOHM, 1.4W テイコウ	
R246	VR5-6411-072		1	RESISTOR, 10.7KOHM, 1/4W テイコウ	

COPYRIGHT © 1992 CANON INC.

FIGURE & KEY NO.	PART NUMBER	RANK	Q'TY	DESCRIPTION	SERIAL NUMBER/REMARKS
931 -R247	VR5-6412-802		1	RESISTOR, 28.0KOHM, 1/4W テイコウ	
R248	VR5-6411-132		1	RESISTOR, 11.3KOHM, 1/4W テイコウ	
R249	VR5-3680-103		1	RESISTOR, 10KOHM, 1/4W テイコウ	
R250	VR5-3680-103		1	RESISTOR, 10KOHM, 1/4W テイコウ	
R251	VR5-3680-101		1	RESISTOR, 100 OHM, 1/4W テイコウ	
R252	VR5-3680-332		1	RESISTOR, 3.3KOHM, 1/4W テイコウ	
R253	VR5-3680-103		1	RESISTOR, 10KOHM, 1/4W テイコウ	
R254	VR5-3680-104		1	RESISTOR, 100KOHM, 1/4W テイコウ	
R255	VR5-3680-101		1	RESISTOR, 100 OHM, 1/4W テイコウ	
R256	VR5-6411-003		1	RESISTOR, 100KOHM, 1/4W テイコウ	
R257	VR5-6417-152		1	RESISTOR, 71.5KOHM, 1/4W テイコウ	
R258	VR5-6411-003		1	RESISTOR, 100KOHM, 1/4W テイコウ	
R259	VR5-3680-203		1	RESISTOR, 20KOHM, 1/4W テイコウ	
R260	VR5-3680-473		1	RESISTOR, 47KOHM テイコウ	
R261	VR5-3680-473		1	RESISTOR, 47KOHM テイコウ	
R262	VR5-3680-104		1	RESISTOR, 100KOHM, 1/4W テイコウ	
R263	VR5-3680-101		1	RESISTOR, 100 OHM, 1/4W テイコウ	
R264	VR5-6414-993		1	RESISTOR, 499KOHM, 1/4W テイコウ	
R265	VR5-6411-004		1	RESISTOR, 1MOHM, 1/4W テイコウ	
R266	VR5-3680-203		1	RESISTOR, 20KOHM, 1/4W テイコウ	
R267	VR5-3680-473		1	RESISTOR, 47KOHM テイコウ	
R268	VR5-3680-473		1	RESISTOR, 47KOHM テイコウ	
R269	VR5-3680-104		1	RESISTOR, 100KOHM, 1/4W テイコウ	
R270	VR5-3680-101		1	RESISTOR, 100 OHM, 1/4W テイコウ	
R271	VR5-6414-993		1	RESISTOR, 499KOHM, 1/4W テイコウ	
R272	VR5-6411-004		1	RESISTOR, 1MOHM, 1/4W テイコウ	
R273	VR5-3680-203		1	RESISTOR, 20KOHM, 1/4W テイコウ	
R274	VR5-3680-104		1	RESISTOR, 100KOHM, 1/4W テイコウ	
R275	VR5-3680-101		1	RESISTOR, 100 OHM, 1/4W テイコウ	
R276	VR5-6414-993		1	RESISTOR, 499KOHM, 1/4W テイコウ	
R277	VR5-6411-004		1	RESISTOR, 1MOHM, 1/4W テイコウ	
R278	VR5-6411-004		1	RESISTOR, 1MOHM, 1/4W テイコウ	
R279	VR5-3680-203		1	RESISTOR, 20KOHM, 1/4W テイコウ	
R280	VR5-3680-473		1	RESISTOR, 47KOHM テイコウ	
R281	VR5-3680-473		1	RESISTOR, 47KOHM テイコウ	

 COPYRIGHT © 1992 CANON INC. CANON NP-4835/4835S/4335/4835i REV.0 JUNE 1989 PRINTED IN JAPAN (IMPRIME AU JAPON)

FIGURE & KEY NO.	PART NUMBER	RANK	QTY	DESCRIPTION	SERIAL NUMBER/REMARKS
931 -R282	VR5-3680-104		1	RESISTOR, 100KOHM, 1/4W テイコウ	
R283	VR5-3680-101		1	RESISTOR, 100 OHM, 1/4W テイコウ	
R284	VR5-6414-993		1	RESISTOR, 499KOHM, 1/4W テイコウ	
R285	VR5-6411-004		1	RESISTOR, 1MOHM, 1/4W テイコウ	
R286	VR5-3680-203		1	RESISTOR, 20KOHM, 1/4W テイコウ	
R287	VR5-3680-473		1	RESISTOR, 47KOHM テイコウ	
R288	VR5-3680-473		1	RESISTOR, 47KOHM テイコウ	
R289	VR5-3680-104		1	RESISTOR, 100KOHM, 1/4W テイコウ	
R290	VR5-3680-101		1	RESISTOR, 100 OHM, 1/4W テイコウ	
R291	VR5-6414-993		1	RESISTOR, 499KOHM, 1/4W テイコウ	
R292	VR5-6411-004		1	RESISTOR, 1MOHM, 1/4W テイコウ	
R293	VR5-3680-203		1	RESISTOR, 20KOHM, 1/4W テイコウ	
R294	VR5-3680-473		1	RESISTOR, 47KOHM テイコウ	
R295	VR5-3680-473		1	RESISTOR, 47KOHM テイコウ	
R296	VR5-3680-104		1	RESISTOR, 100KOHM, 1/4W テイコウ	
R297	VR5-3680-101		1	RESISTOR, 100 OHM, 1/4W テイコウ	
R298	VR5-6414-993		1	RESISTOR, 499KOHM, 1/4W テイコウ	
R299	VR5-6411-004		1	RESISTOR, 1MOHM, 1/4W テイコウ	
R300	VR5-3680-472		1	RESISTOR, 4.7KOHM, 1/4W テイコウ	
R301	VR5-3680-472		1	RESISTOR, 4.7KOHM, 1/4W テイコウ	
R302	VR5-3680-272		1	RESISTOR, 2.7KOHM, 1/4W テイコウ	
R303	VR5-3680-272		1	RESISTOR, 2.7KOHM, 1/4W テイコウ	
R304	VR5-3680-562		1	RESISTOR, 5.6KOHM, 1/4W テイコウ	
R305	VR5-3680-562		1	RESISTOR, 5.6KOHM, 1/4W テイコウ	
R306	VR5-3680-563		1	RESISTOR, 56KOHM, 1/4W テイコウ	
R307	VR5-3680-563		1	RESISTOR, 56KOHM, 1/4W テイコウ	
R308	VR5-3680-100		1	RESISTOR, 10 OHM, 1/2W テイコウ	
R309	VR5-3680-100		1	RESISTOR, 10 OHM, 1/2W テイコウ	
R310	VR5-3680-105		1	RESISTOR, 1MOHM, 1/4W テイコウ	
R311	VR5-3680-103		1	RESISTOR, 10KOHM, 1/4W テイコウ	
R312	VR5-3680-103		1	RESISTOR, 10KOHM, 1/4W テイコウ	
R313	VR5-3680-332		1	RESISTOR, 3.3KOHM, 1/4W テイコウ	
R314	VR5-3680-332		1	RESISTOR, 3.3KOHM, 1/4W テイコウ	
R315	VR5-3680-332		1	RESISTOR, 3.3KOHM, 1/4W テイコウ	
R316	VR5-2313-741		1	RESISTOR, 3.74KOHM, 1/8W テイコウ	

COPYRIGHT © 1992 CANON INC.

FIGURE & KEY NO.	PART NUMBER	RANK	Q'TY	DESCRIPTION	SERIAL NUMBER/REMARKS
931 -R317	VR5-2318-871		1	RESISTOR, 8.87KOHM, 1/8W テイコウ	
R318	VR5-3680-103		1	RESISTOR, 10KOHM, 1/4W テイコウ	
R319	VR5-3680-472		1	RESISTOR, 4.7KOHM, 1/4W テイコウ	
R320	VR5-3680-332		1	RESISTOR, 3.3KOHM, 1/4W テイコウ	
R321	VR5-3680-102		1	RESISTOR, 1KOHM, 1/4W テイコウ	
R322	VR5-3680-332		1	RESISTOR, 3.3KOHM, 1/4W テイコウ	
R323	VR5-3680-102		1	RESISTOR, 1KOHM, 1/4W テイコウ	
R324	VR5-3680-472		1	RESISTOR, 4.7KOHM, 1/4W テイコウ	
R325	VR5-3680-332		1	RESISTOR, 3.3KOHM, 1/4W テイコウ	
R326	VR5-3680-102		1	RESISTOR, 1KOHM, 1/4W テイコウ	
R327	VR5-3680-331		1	RESISTOR, 330 OHM, 1/4W テイコウ	
R330	VR5-3680-332		1	RESISTOR, 3.3KOHM, 1/4W テイコウ	
R331	VR5-3680-103		1	RESISTOR, 10KOHM, 1/4W テイコウ	
R332	VR5-3680-102		1	RESISTOR, 1KOHM, 1/4W テイコウ	
R333	VR5-3680-102		1	RESISTOR, 1KOHM, 1/4W テイコウ	
R339	VR5-3680-472		1	RESISTOR, 4.7KOHM, 1/4W テイコウ	
R340	VR5-3680-105		1	RESISTOR, 1MOHM, 1/4W テイコウ	
R341	VR5-3680-102		1	RESISTOR, 1KOHM, 1/4W テイコウ	
R342	VR5-3680-472		1	RESISTOR, 4.7KOHM, 1/4W テイコウ	
R343	VR5-3680-471		1	RESISTOR, 470 OHM, 1/4W テイコウ	
R344	VR5-3680-102		1	RESISTOR, 1KOHM, 1/4W テイコウ	
R345	VR5-3680-472		1	RESISTOR, 4.7KOHM, 1/4W テイコウ	
R346	VR5-3680-471		1	RESISTOR, 470 OHM, 1/4W テイコウ	
R348	VR5-3680-202		1	RESISTOR, 2KOHM, 1/4W テイコウ	
R350	VR5-3680-472		1	RESISTOR, 4.7KOHM, 1/4W テイコウ	
R351	VR5-3680-472		1	RESISTOR, 4.7KOHM, 1/4W テイコウ	
R352	VR5-3680-103		1	RESISTOR, 10KOHM, 1/4W テイコウ	
R353	VR5-3680-103		1	RESISTOR, 10KOHM, 1/4W テイコウ	
R355	VR5-3680-472		1	RESISTOR, 4.7KOHM, 1/4W テイコウ	
R356	VR5-6419-312		1	RESISTOR, 93.1KOHM, 1/8W テイコウ	
R359	VR5-3680-103		1	RESISTOR, 10KOHM, 1/4W テイコウ	
R360	VR5-3680-103		1	RESISTOR, 10KOHM, 1/4W テイコウ	
R361	VR5-3680-103		1	RESISTOR, 10KOHM, 1/4W テイコウ	
R362	VR5-3680-103		1	RESISTOR, 10KOHM, 1/4W テイコウ	
R363	VR5-3680-103		1	RESISTOR, 10KOHM, 1/4W テイコウ	

 COPYRIGHT © 1992 CANON INC. CANON NP-4835/4835S/4335/4835I REV.0 JUNE 1989 PRINTED IN JAPAN (IMPRIME AU JAPON)

FIGURE & KEY NO.	PART NUMBER	RANK	QTY	DESCRIPTION	SERIAL NUMBER/REMARKS
931 -R364	VR5-3680-103		1	RESISTOR, 10KOHM, 1/4W テイコウ	
R365	VR5-3680-103		1	RESISTOR, 10KOHM, 1/4W テイコウ	
R366	VR5-3680-103		1	RESISTOR, 10KOHM, 1/4W テイコウ	
R367	VR5-3680-103		1	RESISTOR, 10KOHM, 1/4W テイコウ	
R368	VR5-3680-103		1	RESISTOR, 10KOHM, 1/4W テイコウ	
R369	VR5-3680-103		1	RESISTOR, 10KOHM, 1/4W テイコウ	
R370	VR5-3680-103		1	RESISTOR, 10KOHM, 1/4W テイコウ	
R371	VR5-3680-103		1	RESISTOR, 10KOHM, 1/4W テイコウ	
R372	VR5-3680-472		1	RESISTOR, 4.7KOHM, 1/4W テイコウ	
R373	VR5-3680-472		1	RESISTOR, 4.7KOHM, 1/4W テイコウ	
R374	VR5-3680-472		1	RESISTOR, 4.7KOHM, 1/4W テイコウ	
R375	VR5-3680-472		1	RESISTOR, 4.7KOHM, 1/4W テイコウ	
R376	VR5-3680-472		1	RESISTOR, 4.7KOHM, 1/4W テイコウ	
R377	VR5-2290-470		1	RESISTOR, 47 OHM, 1/4W テイコウ	
RA102	VR5-1930-103		1	RESISTOR ARRAY, 10KOHM, 1/8W テイコウ アレイ	
RA103	VR5-1930-103		1	RESISTOR ARRAY, 10KOHM, 1/8W テイコウ アレイ	
RA104	VR5-1930-103		1	RESISTOR ARRAY, 10KOHM, 1/8W テイコウ アレイ	
RA105	VR5-1930-103		1	RESISTOR ARRAY, 10KOHM, 1/8W テイコウ アレイ	
RA106	VR5-1930-103		1	RESISTOR ARRAY, 10KOHM, 1/8W テイコウ アレイ	
RA107	VR5-1930-103		1	RESISTOR ARRAY, 10KOHM, 1/8W テイコウ アレイ	
RA108	VR5-1930-103		1	RESISTOR ARRAY, 10KOHM, 1/8W テイコウ アレイ	
RA109	VR5-1930-103		1	RESISTOR ARRAY, 10KOHM, 1/8W テイコウ アレイ	
RA111	VR5-1930-103		1	RESISTOR ARRAY, 10KOHM, 1/8W テイコウ アレイ	
RA112	VR5-1930-103		1	RESISTOR ARRAY, 10KOHM, 1/8W テイコウ アレイ	
RA113	VR5-1930-103		1	RESISTOR ARRAY, 10KOHM, 1/8W テイコウ アレイ	
RA114	VR5-1930-103		1	RESISTOR ARRAY, 10KOHM, 1/8W テイコウ アレイ	
RA115	FH4-9059-000		1	RESISTOR, 4.9KOHM, 22KOHM テイコウ	
RA116	FH4-9059-000		1	RESISTOR, 4.9KOHM, 22KOHM テイコウ	
RA117	FH4-9059-000		1	RESISTOR, 4.9KOHM, 22KOHM テイコウ	
RA118	FH4-9059-000		1	RESISTOR, 4.9KOHM, 22KOHM テイコウ	
RA119	FH4-9059-000		1	RESISTOR, 4.9KOHM, 22KOHM テイコウ	
RA120	FH4-9059-000		1	RESISTOR, 4.9KOHM, 22KOHM テイコウ	
RA121	FH4-9059-000		1	RESISTOR, 4.9KOHM, 22KOHM テイコウ	
RA122	FH4-9059-000		1	RESISTOR, 4.9KOHM, 22KOHM テイコウ	
RA123	VR5-1930-103		1	RESISTOR ARRAY, 10KOHM, 1/8W テイコウ アレイ	

COPYRIGHT © 1992 CANON INC.

FIGURE & KEY NO.	PART NUMBER	RANK	QTY	DESCRIPTION	SERIAL NUMBER/REMARKS
931 -RA124	VR5-1930-103		1	RESISTOR ARRAY, 10KOHM, 1/8W テイコウ アレイ	
RA125	VR5-1930-103		1	RESISTOR ARRAY, 10KOHM, 1/8W テイコウ アレイ	
RA126	FH4-9059-000		1	RESISTOR, 4.9KOHM, 22KOHM テイコウ	
RA127	FH4-9059-000		1	RESISTOR, 4.9KOHM, 22KOHM テイコウ	
RA128	VR5-1930-103		1	RESISTOR ARRAY, 10KOHM, 1/8W テイコウ アレイ	
RA129	VR5-1930-103		1	RESISTOR ARRAY, 10KOHM, 1/8W テイコウ アレイ	
RA130	VR5-1930-103		1	RESISTOR ARRAY, 10KOHM, 1/8W テイコウ アレイ	
RA131	VR5-1930-103		1	RESISTOR ARRAY, 10KOHM, 1/8W テイコウ アレイ	
RA133	VR5-1930-103		1	RESISTOR ARRAY, 10KOHM, 1/8W テイコウ アレイ	
RA314	VR5-1930-103		1	RESISTOR ARRAY, 10KOHM, 1/8W テイコウ アレイ	
RA315	VR5-1930-103		1	RESISTOR ARRAY, 10KOHM, 1/8W テイコウ アレイ	
X101	WK2-0301-000		1	CRYSTAL, QUARTZ スイシヨウ シンド ウシ	
X103	WK2-0026-000		1	CRYSTAL, QUARTZ スイシヨウ シンド ウシ	
X104	WK2-0350-000		1	CRYSTAL, QUARTZ スイシヨウ シンド ウシ	
X105	WK2-0463-000		1	QUARTZ, CERAMIC セラミツク シンド ウシ	
X106	WK2-0488-000		1	QUARTZ, CERAMIC セラミツク シンド ウシ	
X107	WK2-0150-000		1	QUARTZ, CERAMIC セラミツク シンド ウシ	
ZD101	WA1-1037-000		1	DIODE, ZENER HZS15NB3 ツエナー ダ イオード	
ZD102	WA1-1037-000		1	DIODE, ZENER HZS15NB3 ツエナー ダ イオード	
ZD103	WA1-1037-000		1	DIODE, ZENER HZS15NB3 ツエナー ダ イオード	
ZD104	WA1-1037-000		1	DIODE, ZENER HZS15NB3 ツエナー ダ イオード	

 COPYRIGHT © 1992 CANON INC.

CANON NP-4835/4835S/4335/4835i REV.0 JUNE 1989 PRINTED IN JAPAN (IMPRIME AU JAPON)

FIGURE 932 DC CONTROLLER PCB ASSEMBLY (NP-4835i)
DCコントローラ回路基板 (NP-4835i)

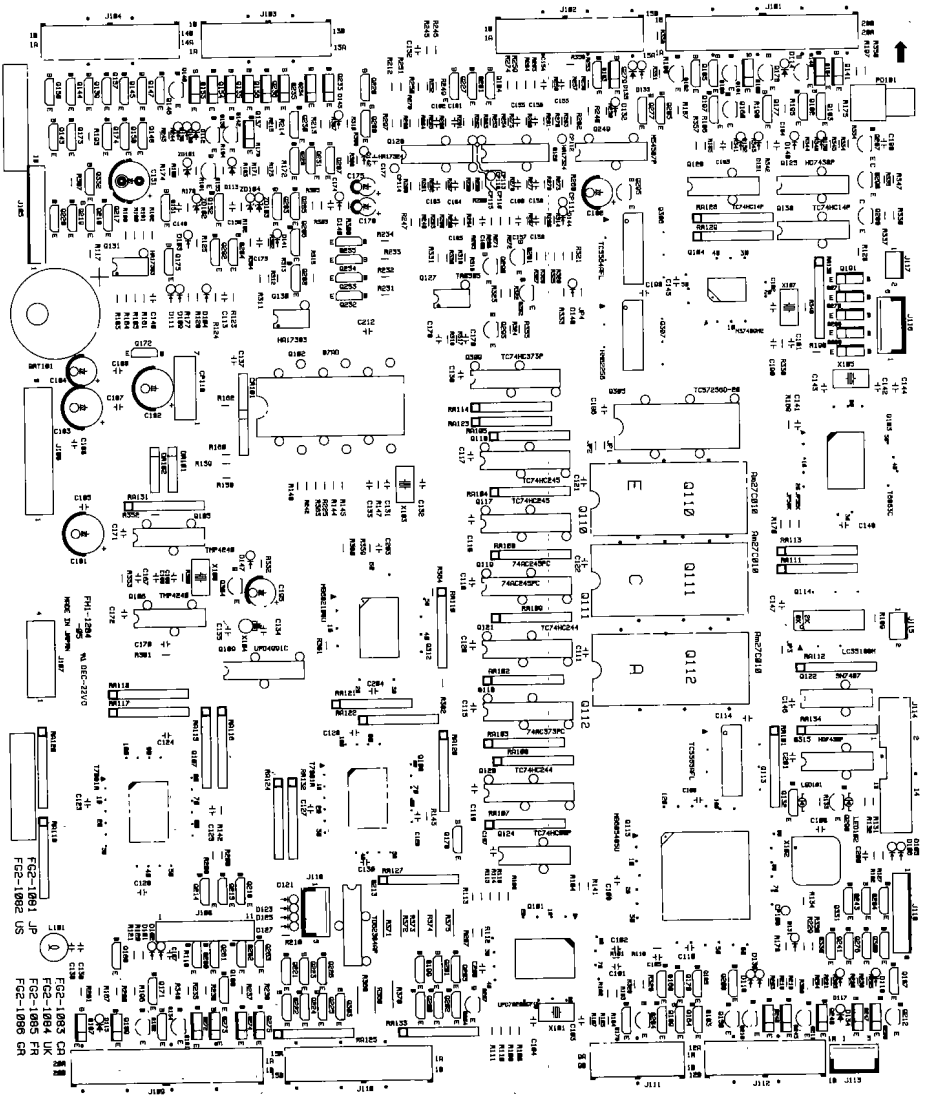

 COPYRIGHT © 1992 CANON INC. CANON NP-4835/4835S/4335/4835i REV.0 JAN. 1992 PRINTED IN JAPAN (IMPRIME AU JAPON)

FIGURE & KEY NO.	PART NUMBER	RANK	QTY	DESCRIPTION	SERIAL NUMBER/REMARKS
932 -	FG2-1081-090		1	DC CONTROLLER PCB ASSEMBLY DC コントローラ カイロ キバン	JAPANESE, 4R4E, NP-4835I 100V A
	FG2-1082-090		1	DC CONTROLLER PCB ASSEMBLY DC コントローラ カイロ キバン	ENGLISH, 4R3E, NP-4835I 115V C
	FG2-1083-090		1	DC CONTROLLER PCB ASSEMBLY DC コントローラ カイロ キバン	ENGLISH, 4R4E, NP-4835I 220/240V D,F CUJ
	FG2-1084-090		1	DC CONTROLLER PCB ASSEMBLY DC コントローラ カイロ キバン	ENGLISH, 2R2E, NP-4835I 220/240V E,K
	FG2-1085-090		1	DC CONTROLLER PCB ASSEMBLY DC コントローラ カイロ キバン	FRENCH, 2R2E, NP-4835I 220V G
	FG2-1086-100		1	DC CONTROLLER PCB ASSEMBLY DC コントローラ カイロ キバン	GERMAN, 2R2E, NP-4835I 220V H
BAT101	WK1-0084-000		1	BATTERY バッテリー	
C101	VC4-3503-102		1	CAPACITOR, 1000PF, 50V コンデンサ	
C102	VC9-1513-000		1	CAPACITOR, 0.1UF, 50V コンデンサ	
C103	VC4-2502-150		1	CAPACITOR, 15PF, 50V コンデンサ	
C104	VC4-2502-150		1	CAPACITOR, 15PF, 50V コンデンサ	
C105	VC4-3503-102		1	CAPACITOR, 1000PF, 50V コンデンサ	
C106	VC9-1513-000		1	CAPACITOR, 0.1UF, 50V コンデンサ	
C107	VC4-3503-102		1	CAPACITOR, 1000PF, 50V コンデンサ	
C108	VC9-1513-000		1	CAPACITOR, 0.1UF, 50V コンデンサ	
C109	VC9-1513-000		1	CAPACITOR, 0.1UF, 50V コンデンサ	
C110	VC9-1513-000		1	CAPACITOR, 0.1UF, 50V コンデンサ	
C111	VC3-2501-102		1	CAPACITOR, 0.001UF, 50V コンデンサ	
C113	VC4-3503-102		1	CAPACITOR, 1000PF, 50V コンデンサ	
C114	VC9-1513-000		1	CAPACITOR, 0.1UF, 50V コンデンサ	
C115	VC9-1513-000		1	CAPACITOR, 0.1UF, 50V コンデンサ	
C116	VC9-1513-000		1	CAPACITOR, 0.1UF, 50V コンデンサ	
C117	VC9-1513-000		1	CAPACITOR, 0.1UF, 50V コンデンサ	
C118	VC9-1513-000		1	CAPACITOR, 0.1UF, 50V コンデンサ	
C119	VC9-1513-000		1	CAPACITOR, 0.1UF, 50V コンデンサ	
C120	VC9-1513-000		1	CAPACITOR, 0.1UF, 50V コンデンサ	
C121	VC9-1513-000		1	CAPACITOR, 0.1UF, 50V コンデンサ	
C122	VC9-1513-000		1	CAPACITOR, 0.1UF, 50V コンデンサ	
C123	VC9-1513-000		1	CAPACITOR, 0.1UF, 50V コンデンサ	
C124	VC9-1513-000		1	CAPACITOR, 0.1UF, 50V コンデンサ	
C125	VC4-3503-102		1	CAPACITOR, 1000PF, 50V コンデンサ	
C126	VC9-1513-000		1	CAPACITOR, 0.1UF, 50V コンデンサ	
C127	VC9-1513-000		1	CAPACITOR, 0.1UF, 50V コンデンサ	

COPYRIGHT © 1992 CANON INC.

FIGURE & KEY NO.	PART NUMBER	RANK	Q'TY	DESCRIPTION	SERIAL NUMBER/REMARKS
932 -C128	VC9-1513-000		1	CAPACITOR, 0.1UF, 50V コンデンサ	
C129	VC4-3503-102		1	CAPACITOR, 1000PF, 50V コンデンサ	
C130	VC9-1513-000		1	CAPACITOR, 0.1UF, 50V コンデンサ	
C131	VC4-2502-100		1	CERAMIC CAPACITOR, 10PF, 50V コンデンサ	
C132	VC4-2502-100		1	CERAMIC CAPACITOR, 10PF, 50V コンデンサ	
C133	VC4-3503-102		1	CAPACITOR, 1000PF, 50V コンデンサ	
C134	VC5-1940-220		1	CAPACITOR, 22PF, 50V コンデンサ	
C135	VC5-1940-220		1	CAPACITOR, 22PF, 50V コンデンサ	
C136	VC9-1513-000		1	CAPACITOR, 0.1UF, 50V コンデンサ	
C137	VC9-1513-000		1	CAPACITOR, 0.1UF, 50V コンデンサ	
C138	VC9-1513-000		1	CAPACITOR, 0.1UF, 50V コンデンサ	
C139	VC9-1513-000		1	CAPACITOR, 0.1UF, 50V コンデンサ	
C140	VC9-1513-000		1	CAPACITOR, 0.1UF, 50V コンデンサ	
C141	VC4-3503-102		1	CAPACITOR, 1000PF, 50V コンデンサ	
C142	VC4-2502-330		1	CAPACITOR, 33PF, 50V コンデンサ	
C143	VC4-2502-330		1	CAPACITOR, 33PF, 50V コンデンサ	
C144	VC9-1513-000		1	CAPACITOR, 0.1UF, 50V コンデンサ	
C146	VC9-1513-000		1	CAPACITOR, 0.1UF, 50V コンデンサ	
C147	VC9-1513-000		1	CAPACITOR, 0.1UF, 50V コンデンサ	
C148	VC9-1513-000		1	CAPACITOR, 0.1UF, 50V コンデンサ	
C149	VC9-1513-000		1	CAPACITOR, 0.1UF, 50V コンデンサ	
C150	VC9-1513-000		1	CAPACITOR, 0.1UF, 50V コンデンサ	
C151	VC5-2840-477		1	CAPACITOR, 470UF, 50V コンデンサ	
C152	VC9-1513-000		1	CAPACITOR, 0.1UF, 50V コンデンサ	
C153	VC9-1346-000		1	CAPACITOR, 0.047UF, 50V コンデンサ	
C154	VC9-1513-000		1	CAPACITOR, 0.1UF, 50V コンデンサ	
C155	VC9-1346-000		1	CAPACITOR, 0.047UF, 50V コンデンサ	
C156	VC9-1346-000		1	CAPACITOR, 0.047UF, 50V コンデンサ	
C157	VC9-1346-000		1	CAPACITOR, 0.047UF, 50V コンデンサ	
C158	VC9-1346-000		1	CAPACITOR, 0.047UF, 50V コンデンサ	
C159	VC9-1346-000		1	CAPACITOR, 0.047UF, 50V コンデンサ	
C160	VC4-3503-222		1	CAPACITOR, 2200PF, 50V コンデンサ	
C161	VC9-1346-000		1	CAPACITOR, 0.047UF, 50V コンデンサ	
C162	VC9-1346-000		1	CAPACITOR, 0.047UF, 50V コンデンサ	
C163	VC9-1346-000		1	CAPACITOR, 0.047UF, 50V コンデンサ	

 COPYRIGHT © 1992 CANON INC. CANON NP-4835/4835S/4335/4835i REV.0 JAN. 1992 PRINTED IN JAPAN (IMPRIME AU JAPON)

FIGURE & KEY NO.	PART NUMBER	RANK	Q'TY	DESCRIPTION	SERIAL NUMBER/REMARKS
932 -C164	VC9-1346-000		1	CAPACITOR, 0.047UF, 50V コンデンサ	
C165	VC9-1346-000		1	CAPACITOR, 0.047UF, 50V コンデンサ	
C166	VC9-1346-000		1	CAPACITOR, 0.047UF, 50V コンデンサ	
C167	VC4-2502-330		1	CAPACITOR, 33PF, 50V コンデンサ	
C168	VC4-2502-330		1	CAPACITOR, 33PF, 50V コンデンサ	
C169	VC4-3503-102		1	CAPACITOR, 1000PF, 50V コンデンサ	
C170	VC4-3503-102		1	CAPACITOR, 1000PF, 50V コンデンサ	
C171	VC9-1513-000		1	CAPACITOR, 0.1UF, 50V コンデンサ	
C172	VC9-1513-000		1	CAPACITOR, 0.1UF, 50V コンデンサ	
C173	VC9-1513-000		1	CAPACITOR, 0.1UF, 50V コンデンサ	
C174	VC9-1513-000		1	CAPACITOR, 0.1UF, 50V コンデンサ	
C175	VC5-2840-106		1	CAPACITOR, 10UF, 50V コンデンサ	
C176	VC5-2840-106		1	CAPACITOR, 10UF, 50V コンデンサ	
C177	VC9-1513-000		1	CAPACITOR, 0.1UF, 50V コンデンサ	
C178	VC9-1513-000		1	CAPACITOR, 0.1UF, 50V コンデンサ	
C179	VC9-1513-000		1	CAPACITOR, 0.1UF, 50V コンデンサ	
C180	VC5-5660-476		1	CAPACITOR, 47UF, 16V コンデンサ	
C181	VC1-2501-107		1	CAPACITOR, 100UF, 50V コンデンサ	
C182	VC1-2501-107		1	CAPACITOR, 100UF, 50V コンデンサ	
C183	VC1-2351-107		1	CAPACITOR, 100UF, 35V コンデンサ	
C184	VC1-2161-107		1	CAPACITOR, 100UF, 16V コンデンサ	
C185	VC9-1513-000		1	CAPACITOR, 0.1UF, 50V コンデンサ	
C186	VC9-1513-000		1	CAPACITOR, 0.1UF, 50V コンデンサ	
C187	VC9-1513-000		1	CAPACITOR, 0.1UF, 50V コンデンサ	
C188	VC9-1513-000		1	CAPACITOR, 0.1UF, 50V コンデンサ	
C189	VC9-1513-000		1	CAPACITOR, 0.1UF, 50V コンデンサ	
C190	VC4-3503-102		1	CAPACITOR, 1000PF, 50V コンデンサ	
C191	VC4-2502-330		1	CAPACITOR, 33PF, 50V コンデンサ	
C192	VC4-2502-330		1	CAPACITOR, 33PF, 50V コンデンサ	
C193	VC4-3503-101		1	CAPACITOR, 100PF, 50V コンデンサ	
C194	VC4-3503-101		1	CAPACITOR, 100PF, 50V コンデンサ	
C195	VC5-5660-476		1	CAPACITOR, 47UF, 16V コンデンサ	
C196	VC9-1513-000		1	CAPACITOR, 0.1UF, 50V コンデンサ	
C197	VC9-1513-000		1	CAPACITOR, 0.1UF, 50V コンデンサ	
C198	VC9-1513-000		1	CAPACITOR, 0.1UF, 50V コンデンサ	

COPYRIGHT © 1992 CANON INC.

FIGURE & KEY NO.	PART NUMBER	RANK	Q'TY	DESCRIPTION	SERIAL NUMBER/REMARKS
932 -C200	VC9-1513-000		1	CAPACITOR, 0.1UF, 50V コンデンサ	
C201	VC9-1513-000		1	CAPACITOR, 0.1UF, 50V コンデンサ	
C202	VC9-1513-000		1	CAPACITOR, 0.1UF, 50V コンデンサ	
C203	VC9-1513-000		1	CAPACITOR, 0.1UF, 50V コンデンサ	
C204	VC9-1513-000		1	CAPACITOR, 0.1UF, 50V コンデンサ	
C209	VC9-1513-000		1	CAPACITOR, 0.1UF, 50V コンデンサ	
CA101	FH4-9058-000		1	CAPACITOR, ARRAY, 1000PX8 コンデンサ アレイ	
CP119	VS3-0034-007		1	CONNECTOR, 7P, FEMALE コネクタ (メス)	
D101	WA1-0887-000		1	DIODE, 1SS270A ダイオード	
D102	WA1-0887-000		1	DIODE, 1SS270A ダイオード	
D103	WA1-0887-000		1	DIODE, 1SS270A ダイオード	
D104	WA1-0887-000		1	DIODE, 1SS270A ダイオード	
D105	WA1-0887-000		1	DIODE, 1SS270A ダイオード	
D106	WA1-0887-000		1	DIODE, 1SS270A ダイオード	
D108	WA1-0887-000		1	DIODE, 1SS270A ダイオード	
D109	WA1-0887-000		1	DIODE, 1SS270A ダイオード	
D111	WA1-0887-000		1	DIODE, 1SS270A ダイオード	
D112	WA1-0474-000		1	DIODE, S5566B ダイオード	
D113	WA1-0474-000		1	DIODE, S5566B ダイオード	
D114	WA1-0474-000		1	DIODE, S5566B ダイオード	
D115	WA1-0474-000		1	DIODE, S5566B ダイオード	
D116	WA1-0887-000		1	DIODE, 1SS270A ダイオード	
D117	WA1-0887-000		1	DIODE, 1SS270A ダイオード	
D118	WA1-0887-000		1	DIODE, 1SS270A ダイオード	
D121	WA1-0887-000		1	DIODE, 1SS270A ダイオード	
D123	WA1-0887-000		1	DIODE, 1SS270A ダイオード	
D125	WA1-0887-000		1	DIODE, 1SS270A ダイオード	
D127	WA1-0887-000		1	DIODE, 1SS270A ダイオード	
D130	WA1-0887-000		1	DIODE, 1SS270A ダイオード	
D131	WA1-0887-000		1	DIODE, 1SS270A ダイオード	
D132	WA1-0887-000		1	DIODE, 1SS270A ダイオード	
D133	WA1-0887-000		1	DIODE, 1SS270A ダイオード	
D134	WA1-0474-000		1	DIODE, S5566B ダイオード	
D135	WA1-0474-000		1	DIODE, S5566B ダイオード	
D138	WA1-0887-000		1	DIODE, 1SS270A ダイオード	

 COPYRIGHT © 1992 CANON INC. CANON NP-4835/4835S/4335/4835I REV.0 JAN. 1992 PRINTED IN JAPAN (IMPRIME AU JAPON)

FIGURE & KEY NO.	PART NUMBER	RANK	QTY	DESCRIPTION	SERIAL NUMBER/REMARKS
932 -D139	WA1-0887-000		1	DIODE, 1SS270A ダイオード	
D140	WA1-0887-000		1	DIODE, 1SS270A ダイオード	
D141	WA1-0887-000		1	DIODE, 1SS270A ダイオード	
D142	WA1-0887-000		1	DIODE, 1SS270A ダイオード	
D143	WA1-0887-000		1	DIODE, 1SS270A ダイオード	
D144	WA1-0887-000		1	DIODE, 1SS270A ダイオード	
D147	WA1-1135-000		1	DIODE, 1SS286 ダイオード	
D148	WA1-1135-000		1	DIODE, 1SS286 ダイオード	
D149	WA1-0887-000		1	DIODE, 1SS270A ダイオード	
D150	WA1-0887-000		1	DIODE, 1SS270A ダイオード	
D151	WA1-0887-000		1	DIODE, 1SS270A ダイオード	
D152	WA1-0887-000		1	DIODE, 1SS270A ダイオード	
DA101	WA1-0023-000		1	DIODE ARRAY, DAN401 ダイオード アレイ	
DA102	WA1-0024-000		1	DIODE ARRAY, DAP401 ダイオード アレイ	
J101	VS1-0379-040		1	CONNECTOR, 40P コネクタ	
J102	VS1-0379-030		1	CONNECTOR, PCB, 30P コネクタ	
J103	VS1-0379-026		1	CONNECTOR, 26P コネクタ	
J104	VS1-0379-028		1	CONNECTOR, 28P コネクタ	
J105	VS1-0571-010		1	PIN ASSEMBLY, 10P ピン アセンブリ	
J106	VS1-0025-008		1	PIN ASSEMBLY, 8P ピン アセンブリ	
J107	VS1-0025-004		1	PIN ASSEMBLY, 4P (W) ピン アセンブリ	
J108	VS3-0034-011		1	CONNECTOR, 11P, FEMALE コネクタ (メス)	
J109	VS1-0379-040		1	CONNECTOR, 40P コネクタ	
J110	VS1-0379-030		1	CONNECTOR, PCB, 30P コネクタ	
J111	VS1-0379-018		1	CONNECTOR, 18P コネクタ	
J112	VS1-0379-024		1	CONNECTOR, 24P コネクタ	
J113	VS1-1028-005		1	PIN ASSEMBLY, 5P ピン アセンブリ	
J114	VS1-0447-014		1	CONNECTOR, 14P コネクタ	
J115	VS1-0308-002		1	CONNECTOR, 2P コネクタ	
J116	VS1-1028-006		1	PIN ASSEMBLY, 6P ピン アセンブリ	
J117	WS3-0580-000		1	PIN ASSEMBLY, 2P ピン アセンブリ	
J118	FF2-1611-000		1	CONNECTOR, 5P コネクタ	TOTAL COUNT, 4R4E FG2-1083
	FF2-1612-000		1	CONNECTOR, 5P コネクタ	TOTAL COUNT, 2R2E FG2-1084/85/86
	FF2-1613-000		1	CONNECTOR, 5P コネクタ	TOTAL COUNT, 4R3E FG2-1082
	VS1-1028-005		1	PIN ASSEMBLY, 5P ピン アセンブリ	

COPYRIGHT © 1992 CANON INC.

FIGURE & KEY NO.	PART NUMBER	RANK	Q'TY	DESCRIPTION	SERIAL NUMBER/REMARKS
932 -J119	VS1-0571-008		1	PIN ASSEMBLY, 8P ピン アセンブリ	
L101	WE2-0208-000		1	INDUCTOR, LAL03NA, 220K インダクタ	
LED101	WG1-0373-000		1	LED, SEL2110R LED	
LED102	WG1-0373-000		1	LED, SEL2110R LED	
PD101	RH7-7012-000		1	PHOTO-DIODE フオトダイオード	
Q101	WA3-3203-000		1	CPU, UPD70208GF-8 CPU	
Q102	FH4-1133-020		1	CPU, UPD78C11G, M-CON CPU	
Q103	WA3-2599-000		1	IC, T6963C IC	
Q104	WA3-4330-000		1	LSI, M37409M2-051FP LSI	
Q105	FH4-0098-000		1	IC, TMP4240P-1301 IC	
Q106	FH4-0098-000		1	IC, TMP4240P-1301 IC	
Q107	FH4-5076-020		1	IC, T7891 IC	
Q108	FH4-5076-020		1	IC, T7891 IC	
Q109	WA3-6018-000		1	IC, UPD4991ACX IC	
Q110	FF2-3617-100		1	P-ROM, AM27C010-155DC P-ROM	
	WA9-0234-000		1	SOCKET, IC, 32P ソケット	
Q111	FF2-3618-100		1	P-ROM, AM27C010-155DC P-ROM	
	WA9-0234-000		1	SOCKET, IC, 32P ソケット	
Q112	FF2-3619-000		1	P-ROM, MBM27C-1000 P-ROM	JAPANESE
	FF2-3620-000		1	P-ROM, MBM27C-1000 P-ROM	ENGLISH
	FF2-3621-000		1	P-ROM, MBM27C-1000 P-ROM	FRENCH
	FF2-3622-030		1	P-ROM, MBM27C-1000 P-ROM	GERMAN
	WA9-0234-000		1	SOCKET, IC, 32P ソケット	
Q113	WA3-3967-000		1	RAM, TC5565AFL-15 RAM	
Q114	WA3-3821-000		1	RAM, LC3518BM-15 RAM	
Q115	FH4-5321-000		1	GATE ARRAY, LBC45 ゲートアレイ	
Q116	WA3-3775-000		1	IC, 74AC373 IC	
Q117	WA3-1986-000		1	IC, TC74HC245P IC	
Q118	WA3-1986-000		1	IC, TC74HC245P IC	
Q119	WA3-3536-000		1	IC, 74AC245 IC	
Q120	WA3-2078-000		1	IC, TC74HC244P IC	
Q121	WA3-2078-000		1	IC, TC74HC244P IC	
Q122	WA3-0849-000		1	IC, HD7407P IC	
Q124	WA3-1983-000		1	IC, TC74HC08P IC	
Q125	WA3-1118-000		1	IC, HD7438P IC	

 COPYRIGHT © 1992 CANON INC. CANON NP-4635/4635S/4335/4635I REV.0 JAN. 1992 PRINTED IN JAPAN (IMPRIME AU JAPON)

FIGURE & KEY NO.	PART NUMBER	RANK	QTY	DESCRIPTION	SERIAL NUMBER/REMARKS
932 -Q126	WA3-1982-000		1	IC, 2SD1098L IC	
Q127	WA4-0949-000		1	IC, TA8505 IC	
Q128	WA4-0534-000		1	IC, HA17902 IC	
Q129	WA4-0534-000		1	IC, HA17902 IC	
Q130	WA4-0536-000		1	IC, HA17903PS IC	
Q131	WA4-0536-000		1	IC, HA17903PS IC	
Q132	WA2-0772-000		1	TRANSISTOR, RN1202 トランジスタ	
Q134	WA2-0775-000		1	TRANSISTOR, RN2202 トランジスタ	
Q135	WA2-0808-000		1	TRANSISTOR, 2SD1658 トランジスタ	
Q136	WA2-0808-000		1	TRANSISTOR, 2SD1658 トランジスタ	
Q137	WA2-0808-000		1	TRANSISTOR, 2SD1658 トランジスタ	
Q139	WA2-0772-000		1	TRANSISTOR, RN1202 トランジスタ	
Q140	WA2-1387-000		1	TRANSISTOR, 2SD2046 トランジスタ	
Q141	WA2-0808-000		1	TRANSISTOR, 2SD1658 トランジスタ	
Q142	WA2-1387-000		1	TRANSISTOR, 2SD2046 トランジスタ	
Q143	WA2-0772-000		1	TRANSISTOR, RN1202 トランジスタ	
Q144	WA2-0772-000		1	TRANSISTOR, RN1202 トランジスタ	
Q145	WA2-0772-000		1	TRANSISTOR, RN1202 トランジスタ	
Q146	WA2-0772-000		1	TRANSISTOR, RN1202 トランジスタ	
Q147	WA2-0772-000		1	TRANSISTOR, RN1202 トランジスタ	
Q148	WA2-0772-000		1	TRANSISTOR, RN1202 トランジスタ	
Q149	WA2-1387-000		1	TRANSISTOR, 2SD2046 トランジスタ	
Q150	WA2-1387-000		1	TRANSISTOR, 2SD2046 トランジスタ	
Q151	WA2-0772-000		1	TRANSISTOR, RN1202 トランジスタ	
Q152	WA2-0772-000		1	TRANSISTOR, RN1202 トランジスタ	
Q153	WA2-0836-000		1	TRANSISTOR, 2SB1067 トランジスタ	
Q154	WA2-0836-000		1	TRANSISTOR, 2SB1067 トランジスタ	
Q155	WA2-0285-000		1	TRANSISTOR, 2SD667C/2SD667D トランジスタ	
Q156	WA2-0285-000		1	TRANSISTOR, 2SD667C/2SD667D トランジスタ	
Q157	WA2-0772-000		1	TRANSISTOR, RN1202 トランジスタ	
Q158	WA2-0772-000		1	TRANSISTOR, RN1202 トランジスタ	
Q159	WA2-0772-000		1	TRANSISTOR, RN1202 トランジスタ	
Q160	WA2-1387-000		1	TRANSISTOR, 2SD2046 トランジスタ	
Q161	WA2-1387-000		1	TRANSISTOR, 2SD2046 トランジスタ	
Q162	WA2-0317-000		1	TRANSISTOR, 2SA950-Y トランジスタ	

COPYRIGHT © 1992 CANON INC.

FIGURE & KEY NO.	PART NUMBER	RANK	Q'TY	DESCRIPTION	SERIAL NUMBER/REMARKS
932 -Q163	WA2-0772-000		1	TRANSISTOR, RN1202 トランジスタ	
Q164	WA2-0772-000		1	TRANSISTOR, RN1202 トランジスタ	
Q165	WA2-0772-000		1	TRANSISTOR, RN1202 トランジスタ	
Q167	WA2-0772-000		1	TRANSISTOR, RN1202 トランジスタ	
Q168	WA2-0772-000		1	TRANSISTOR, RN1202 トランジスタ	
Q169	WA2-0772-000		1	TRANSISTOR, RN1202 トランジスタ	
Q170	WA2-0772-000		1	TRANSISTOR, RN1202 トランジスタ	
Q171	WA2-0772-000		1	TRANSISTOR, RN1202 トランジスタ	
Q172	WA2-0772-000		1	TRANSISTOR, RN1202 トランジスタ	
Q173	WA2-0772-000		1	TRANSISTOR, RN1202 トランジスタ	
Q174	WA2-0772-000		1	TRANSISTOR, RN1202 トランジスタ	
Q175	WA2-0775-000		1	TRANSISTOR, RN2202 トランジスタ	
Q176	WA2-0772-000		1	TRANSISTOR, RN1202 トランジスタ	
Q177	WA2-0775-000		1	TRANSISTOR, RN2202 トランジスタ	
Q178	WA2-1387-000		1	TRANSISTOR, 2SD2046 トランジスタ	
Q179	WA2-0775-000		1	TRANSISTOR, RN2202 トランジスタ	
Q180	WA2-1387-000		1	TRANSISTOR, 2SD2046 トランジスタ	
Q181	WA2-1387-000		1	TRANSISTOR, 2SD2046 トランジスタ	
Q183	WA2-0772-000		1	TRANSISTOR, RN1202 トランジスタ	
Q184	WA2-0772-000		1	TRANSISTOR, RN1202 トランジスタ	
Q186	WA2-0772-000		1	TRANSISTOR, RN1202 トランジスタ	
Q187	WA2-0808-000		1	TRANSISTOR, 2SD1658 トランジスタ	
Q188	WA2-0772-000		1	TRANSISTOR, RN1202 トランジスタ	
Q189	WA2-0836-000		1	TRANSISTOR, 2SB1067 トランジスタ	
Q190	WA2-0808-000		1	TRANSISTOR, 2SD1658 トランジスタ	
Q191	WA2-0808-000		1	TRANSISTOR, 2SD1658 トランジスタ	
Q192	WA2-0772-000		1	TRANSISTOR, RN1202 トランジスタ	
Q193	WA2-0775-000		1	TRANSISTOR, RN2202 トランジスタ	
Q194	WA2-0808-000		1	TRANSISTOR, 2SD1658 トランジスタ	
Q195	WA2-0772-000		1	TRANSISTOR, RN1202 トランジスタ	
Q197	WA2-0772-000		1	TRANSISTOR, RN1202 トランジスタ	
Q198	WA2-0772-000		1	TRANSISTOR, RN1202 トランジスタ	
Q199	WA2-0775-000		1	TRANSISTOR, RN2202 トランジスタ	
Q200	WA2-0775-000		1	TRANSISTOR, RN2202 トランジスタ	
Q201	WA2-0775-000		1	TRANSISTOR, RN2202 トランジスタ	

 COPYRIGHT © 1992 CANON INC. CANON NP-4835/4835S/4335/4835i REV.0 JAN. 1992 PRINTED IN JAPAN (IMPRIME AU JAPON)

FIGURE & KEY NO.	PART NUMBER	RANK	Q'TY	DESCRIPTION	SERIAL NUMBER/REMARKS
932 -Q202	WA2-0775-000		1	TRANSISTOR, RN2202 トランジスタ	
Q203	WA2-0775-000		1	TRANSISTOR, RN2202 トランジスタ	
Q204	WA2-0775-000		1	TRANSISTOR, RN2202 トランジスタ	
Q207	WA2-1387-000		1	TRANSISTOR, 2SD2046 トランジスタ	
Q208	WA2-0772-000		1	TRANSISTOR, RN1202 トランジスタ	
Q210	WA2-1387-000		1	TRANSISTOR, 2SD2046 トランジスタ	
Q211	WA2-1387-000		1	TRANSISTOR, 2SD2046 トランジスタ	
Q212	WA2-1387-000		1	TRANSISTOR, 2SD2046 トランジスタ	
Q213	WA4-1105-000		1	IC, TD62384AP IC	
Q214	WA2-0775-000		1	TRANSISTOR, RN2202 トランジスタ	
Q215	WA2-0775-000		1	TRANSISTOR, RN2202 トランジスタ	
Q216	WA2-0775-000		1	TRANSISTOR, RN2202 トランジスタ	
Q217	WA2-0772-000		1	TRANSISTOR, RN1202 トランジスタ	
Q218	WA2-0772-000		1	TRANSISTOR, RN1202 トランジスタ	
Q219	WA2-0772-000		1	TRANSISTOR, RN1202 トランジスタ	
Q220	WA2-0772-000		1	TRANSISTOR, RN1202 トランジスタ	
Q221	WA2-0775-000		1	TRANSISTOR, RN2202 トランジスタ	
Q222	WA2-0775-000		1	TRANSISTOR, RN2202 トランジスタ	
Q223	WA2-0775-000		1	TRANSISTOR, RN2202 トランジスタ	
Q224	WA2-0775-000		1	TRANSISTOR, RN2202 トランジスタ	
Q225	WA2-0775-000		1	TRANSISTOR, RN2202 トランジスタ	
Q226	WA2-0775-000		1	TRANSISTOR, RN2202 トランジスタ	
Q227	WA2-0775-000		1	TRANSISTOR, RN2202 トランジスタ	
Q228	WA2-0775-000		1	TRANSISTOR, RN2202 トランジスタ	
Q229	WA2-0775-000		1	TRANSISTOR, RN2202 トランジスタ	
Q230	WA2-0775-000		1	TRANSISTOR, RN2202 トランジスタ	
Q231	WA2-0775-000		1	TRANSISTOR, RN2202 トランジスタ	
Q233	WA2-0808-000		1	TRANSISTOR, 2SD1658 トランジスタ	
Q234	WA2-0808-000		1	TRANSISTOR, 2SD1658 トランジスタ	
Q235	WA2-0808-000		1	TRANSISTOR, 2SD1658 トランジスタ	
Q236	WA2-0808-000		1	TRANSISTOR, 2SD1658 トランジスタ	
Q241	WA2-0775-000		1	TRANSISTOR, RN2202 トランジスタ	
Q243	WA2-0775-000		1	TRANSISTOR, RN2202 トランジスタ	
Q244	WA2-0775-000		1	TRANSISTOR, RN2202 トランジスタ	
Q245	WA2-0808-000		1	TRANSISTOR, 2SD1658 トランジスタ	

COPYRIGHT © 1992 CANON INC.

FIGURE & KEY NO.	PART NUMBER	RANK	Q'TY	DESCRIPTION	SERIAL NUMBER/REMARKS
932 –Q246	WA2–0808–000		1	TRANSISTOR, 2SD1658 トランジスタ	
Q247	WA2–0808–000		1	TRANSISTOR, 2SD1658 トランジスタ	
Q248	WA2–0808–000		1	TRANSISTOR, 2SD1658 トランジスタ	
Q249	WA4–0232–000		1	IC, M54567P IC	
Q252	WA2–0775–000		1	TRANSISTOR, RN2202 トランジスタ	
Q253	WA2–0775–000		1	TRANSISTOR, RN2202 トランジスタ	
Q254	WA2–0775–000		1	TRANSISTOR, RN2202 トランジスタ	
Q255	WA2–0775–000		1	TRANSISTOR, RN2202 トランジスタ	
Q260	WA2–0775–000		1	TRANSISTOR, RN2202 トランジスタ	
Q261	WA2–0775–000		1	TRANSISTOR, RN2202 トランジスタ	
Q262	WA2–0775–000		1	TRANSISTOR, RN2202 トランジスタ	
Q263	WA2–0775–000		1	TRANSISTOR, RN2202 トランジスタ	
Q264	WA2–0775–000		1	TRANSISTOR, RN2202 トランジスタ	
Q265	WA2–0775–000		1	TRANSISTOR, RN2202 トランジスタ	
Q268	WA2–0808–000		1	TRANSISTOR, 2SD1658 トランジスタ	
Q269	WA2–0808–000		1	TRANSISTOR, 2SD1658 トランジスタ	
Q270	WA2–0808–000		1	TRANSISTOR, 2SD1658 トランジスタ	
Q271	WA2–0808–000		1	TRANSISTOR, 2SD1658 トランジスタ	
Q272	WA2–0808–000		1	TRANSISTOR, 2SD1658 トランジスタ	
Q273	WA2–0808–000		1	TRANSISTOR, 2SD1658 トランジスタ	
Q274	WA2–0808–000		1	TRANSISTOR, 2SD1658 トランジスタ	
Q275	WA2–0808–000		1	TRANSISTOR, 2SD1658 トランジスタ	
Q276	WA2–0772–000		1	TRANSISTOR, RN1202 トランジスタ	
Q277	WA2–0772–000		1	TRANSISTOR, RN1202 トランジスタ	
Q279	WA2–0836–000		1	TRANSISTOR, 2SB1067 トランジスタ	
Q280	WA2–0836–000		1	TRANSISTOR, 2SB1067 トランジスタ	
Q281	WA2–0772–000		1	TRANSISTOR, RN1202 トランジスタ	
Q282	WA2–0775–000		1	TRANSISTOR, RN2202 トランジスタ	
Q283	WA2–0775–000		1	TRANSISTOR, RN2202 トランジスタ	
Q284	WA2–0772–000		1	TRANSISTOR, RN1202 トランジスタ	
Q285	WA2–0772–000		1	TRANSISTOR, RN1202 トランジスタ	
Q286	WA2–0772–000		1	TRANSISTOR, RN1202 トランジスタ	
Q287	WA2–0772–000		1	TRANSISTOR, RN1202 トランジスタ	
Q288	WA2–0772–000		1	TRANSISTOR, RN1202 トランジスタ	
Q289	WA2–0772–000		1	TRANSISTOR, RN1202 トランジスタ	

 COPYRIGHT © 1992 CANON INC. CANON NP-4835/4835S/4335/4835i REV.0 JAN. 1992 PRINTED IN JAPAN (IMPRIME AU JAPON)

FIGURE & KEY NO.	PART NUMBER	RANK	QTY	DESCRIPTION	SERIAL NUMBER/REMARKS
932 -Q290	WA2-0124-000		1	TRANSISTOR, 2SC1815Y トランジスタ	
Q291	WA2-0135-000		1	TRANSISTOR, 2SA1015Y トランジスタ	
Q292	WA2-0135-000		1	TRANSISTOR, 2SA1015Y トランジスタ	
Q293	WA2-0124-000		1	TRANSISTOR, 2SC1815Y トランジスタ	
Q294	WA2-0124-000		1	TRANSISTOR, 2SC1815Y トランジスタ	
Q295	WA2-0317-000		1	TRANSISTOR, 2SA950-Y トランジスタ	
Q296	WA2-0124-000		1	TRANSISTOR, 2SC1815Y トランジスタ	
Q297	WA2-0058-000		1	TRANSISTOR, 2SC1815Y トランジスタ	
Q298	WA2-0893-000		1	TRANSISTOR, 2SA1206 トランジスタ	
Q299	WA2-0893-000		1	TRANSISTOR, 2SA1206 トランジスタ	
Q300	WA2-0775-000		1	TRANSISTOR, RN2202 トランジスタ	
Q303	WA2-0775-000		1	TRANSISTOR, RN2202 トランジスタ	
Q304	WA2-0135-000		1	TRANSISTOR, 2SA1015Y トランジスタ	
Q305	FF2-1823-000		1	OT-ROM, TC54256AP OT-ROM	FRENCH 220V G
	FF2-1824-000		1	OT-ROM, TC54256AP OT-ROM	GERMAN 220V H
	FH4-3359-000		1	M-ROM, LH535904 M-ROM	JAPANESE 100V A
	FH4-3360-000		1	M-ROM, LH535902 M-ROM	ENGLISH 115V C
	FH4-3361-000		1	M-ROM, LH535903 M-ROM	ENGLISH 220/240V D,F,CUJ
	WA9-0058-000		1	SOCKET, IC, 28P IC ソケット	
Q306	WA3-3170-000		1	S-RAM (CMOS), TC5564AFL-15 S-RAM	
Q307	WA3-3703-000		1	C-MOS, 74AC373PC C-MOS	
Q309	WA3-2100-000		1	IC, TC74HC373P IC	
Q312	FH4-5217-000		1	GATE ARRAY, MB662106U ゲートアレイ	
Q315	WA3-1118-000		1	IC, HD7438P IC	
Q330	WA2-0772-000		1	TRANSISTOR, RN1202 トランジスタ	
Q331	WA2-0772-000		1	TRANSISTOR, RN1202 トランジスタ	
Q332	WA2-0772-000		1	TRANSISTOR, RN1202 トランジスタ	
R101	VR5-3680-472		1	RESISTOR, 4.7KOHM, 1/4W テイコウ	
R102	VR5-3680-103		1	RESISTOR, 10KOHM, 1/4W テイコウ	
R103	VR5-3680-103		1	RESISTOR, 10KOHM, 1/4W テイコウ	
R104	VR5-3680-103		1	RESISTOR, 10KOHM, 1/4W テイコウ	
R105	VR5-3680-472		1	RESISTOR, 4.7KOHM, 1/4W テイコウ	
R106	VR5-3680-472		1	RESISTOR, 4.7KOHM, 1/4W テイコウ	
R107	VR5-3680-472		1	RESISTOR, 4.7KOHM, 1/4W テイコウ	
R108	VR5-3680-472		1	RESISTOR, 4.7KOHM, 1/4W テイコウ	

COPYRIGHT © 1992 CANON INC.

FIGURE & KEY NO.	PART NUMBER	RANK	Q'TY	DESCRIPTION	SERIAL NUMBER/REMARKS
932 -R109	VR5-3680-103		1	RESISTOR, 10KOHM, 1/4W テイコウ	
R110	VR5-3680-103		1	RESISTOR, 10KOHM, 1/4W テイコウ	
R111	VR5-3680-103		1	RESISTOR, 10KOHM, 1/4W テイコウ	
R112	VR5-3680-103		1	RESISTOR, 10KOHM, 1/4W テイコウ	
R113	VR5-3680-103		1	RESISTOR, 10KOHM, 1/4W テイコウ	
R114	VR5-3680-103		1	RESISTOR, 10KOHM, 1/4W テイコウ	
R115	VR5-3680-103		1	RESISTOR, 10KOHM, 1/4W テイコウ	
R116	VR5-3680-103		1	RESISTOR, 10KOHM, 1/4W テイコウ	
R117	VR5-3680-472		1	RESISTOR, 4.7KOHM, 1/4W テイコウ	
R118	VR5-3680-472		1	RESISTOR, 4.7KOHM, 1/4W テイコウ	
R119	VR5-3680-102		1	RESISTOR, 1KOHM, 1/4W テイコウ	
R120	VR5-3680-102		1	RESISTOR, 1KOHM, 1/4W テイコウ	
R121	VR5-3680-472		1	RESISTOR, 4.7KOHM, 1/4W テイコウ	
R122	VR5-3680-102		1	RESISTOR, 1KOHM, 1/4W テイコウ	
R123	VR5-3680-102		1	RESISTOR, 1KOHM, 1/4W テイコウ	
R124	VR5-3680-102		1	RESISTOR, 1KOHM, 1/4W テイコウ	
R125	VR5-3680-221		1	RESISTOR, 220 OHM, 1/4W テイコウ	
R126	VR5-3680-561		1	RESISTOR, 560 OHM, 1/4W テイコウ	
R127	VR5-3680-471		1	RESISTOR, 470 OHM, 1/4W テイコウ	
R128	VR5-3680-472		1	RESISTOR, 4.7KOHM, 1/4W テイコウ	
R131	VR5-3680-472		1	RESISTOR, 4.7KOHM, 1/4W テイコウ	
R132	VR5-3680-561		1	RESISTOR, 560 OHM, 1/4W テイコウ	
R133	VR5-3680-561		1	RESISTOR, 560 OHM, 1/4W テイコウ	
R134	VR5-3680-471		1	RESISTOR, 470 OHM, 1/4W テイコウ	
R141	VR5-3680-472		1	RESISTOR, 4.7KOHM, 1/4W テイコウ	
R142	VR5-3680-472		1	RESISTOR, 4.7KOHM, 1/4W テイコウ	
R143	VR5-3680-472		1	RESISTOR, 4.7KOHM, 1/4W テイコウ	
R144	VR5-3680-103		1	RESISTOR, 10KOHM, 1/4W テイコウ	
R145	VR5-3680-103		1	RESISTOR, 10KOHM, 1/4W テイコウ	
R146	VR5-3680-103		1	RESISTOR, 10KOHM, 1/4W テイコウ	
R147	VR5-3680-472		1	RESISTOR, 4.7KOHM, 1/4W テイコウ	
R149	VR5-3680-202		1	RESISTOR, 2KOHM, 1/4W テイコウ	
R158	VR5-3680-203		1	RESISTOR, 20KOHM, 1/4W テイコウ	
R159	VR5-3680-203		1	RESISTOR, 20KOHM, 1/4W テイコウ	
R160	VR5-3680-203		1	RESISTOR, 20KOHM, 1/4W テイコウ	

 COPYRIGHT © 1992 CANON INC. CANON NP-4835/4835S/4335/4835i REV.0 JAN. 1992 PRINTED IN JAPAN (IMPRIME AU JAPON)

FIGURE & KEY NO.	PART NUMBER	RANK	QTY	DESCRIPTION	SERIAL NUMBER/REMARKS
932 –R161	VR5–3680–103		1	RESISTOR, 10KOHM, 1/4W デイコウ	
R162	VR5–3680–103		1	RESISTOR, 10KOHM, 1/4W デイコウ	
R163	VR5–2312–321		1	RESISTOR, 2.32KOHM, 1/8W デイコウ	
R164	VR5–2318–251		1	RESISTOR, 8.25KOHM, 1/8W デイコウ	
R165	VR5–3680–103		1	RESISTOR, 10KOHM, 1/4W デイコウ	
R167	VR5–2316–651		1	RESISTOR, 6.65KOHM, 1/8W デイコウ	
R168	VR5–3680–472		1	RESISTOR, 4.7KOHM, 1/4W デイコウ	
R169	VR5–3680–103		1	RESISTOR, 10KOHM, 1/4W デイコウ	
R170	VR5–3680–103		1	RESISTOR, 10KOHM, 1/4W デイコウ	
R171	VR5–3680–202		1	RESISTOR, 2KOHM, 1/4W デイコウ	
R172	VR5–3680–202		1	RESISTOR, 2KOHM, 1/4W デイコウ	
R173	VR5–3680–202		1	RESISTOR, 2KOHM, 1/4W デイコウ	
R174	VR5–3680–202		1	RESISTOR, 2KOHM, 1/4W デイコウ	
R175	VR5–3680–202		1	RESISTOR, 2KOHM, 1/4W デイコウ	
R176	VR5–3680–202		1	RESISTOR, 2KOHM, 1/4W デイコウ	
R177	VR5–3680–202		1	RESISTOR, 2KOHM, 1/4W デイコウ	
R178	VR5–3680–202		1	RESISTOR, 2KOHM, 1/4W デイコウ	
R179	VR5–3680–472		1	RESISTOR, 4.7KOHM, 1/4W デイコウ	
R180	VR5–3680–223		1	RESISTOR, 22KOHM, 1/4W デイコウ	
R181	VR5–3680–103		1	RESISTOR, 10KOHM, 1/4W デイコウ	
R182	VR5–3680–472		1	RESISTOR, 4.7KOHM, 1/4W デイコウ	
R183	VR5–3680–223		1	RESISTOR, 22KOHM, 1/4W デイコウ	
R184	VR5–3680–103		1	RESISTOR, 10KOHM, 1/4W デイコウ	
R185	VR5–3680–202		1	RESISTOR, 2KOHM, 1/4W デイコウ	
R186	VR5–3680–202		1	RESISTOR, 2KOHM, 1/4W デイコウ	
R187	VR5–3680–202		1	RESISTOR, 2KOHM, 1/4W デイコウ	
R188	VR5–3680–202		1	RESISTOR, 2KOHM, 1/4W デイコウ	
R189	VR5–6411–303		1	RESISTOR, 130KOHM, 1/8W デイコウ	
R190	VR5–3680–560		1	RESISTOR, 56 OHM, 1/4W デイコウ	
R191	VR5–2314–121		1	RESISTOR, 4.12KOHM, 1/8W デイコウ	
R192	VR5–2316–191		1	RESISTOR, 6.19KOHM, 1/8W デイコウ	
R193	VR5–3680–472		1	RESISTOR, 4.7KOHM, 1/4W デイコウ	
R194	VR5–3680–473		1	RESISTOR, 47KOHM デイコウ	
R195	VR5–3680–202		1	RESISTOR, 2KOHM, 1/4W デイコウ	
R196	VR5–3680–202		1	RESISTOR, 2KOHM, 1/4W デイコウ	

COPYRIGHT © 1992 CANON INC.

FIGURE & KEY NO.	PART NUMBER	RANK	Q'TY	DESCRIPTION	SERIAL NUMBER/REMARKS
932 -R197	VR5-3680-472		1	RESISTOR, 4.7KOHM, 1/4W テイコウ	
R198	VR5-3680-202		1	RESISTOR, 2KOHM, 1/4W テイコウ	
R199	VR5-3680-202		1	RESISTOR, 2KOHM, 1/4W テイコウ	
R200	VR5-3680-472		1	RESISTOR, 4.7KOHM, 1/4W テイコウ	
R201	VR5-3680-202		1	RESISTOR, 2KOHM, 1/4W テイコウ	
R203	VR5-3680-202		1	RESISTOR, 2KOHM, 1/4W テイコウ	
R204	VR5-3680-202		1	RESISTOR, 2KOHM, 1/4W テイコウ	
R205	VR5-3680-202		1	RESISTOR, 2KOHM, 1/4W テイコウ	
R206	VR5-3680-202		1	RESISTOR, 2KOHM, 1/4W テイコウ	
R207	VR5-3680-202		1	RESISTOR, 2KOHM, 1/4W テイコウ	
R208	VR5-3680-472		1	RESISTOR, 4.7KOHM, 1/4W テイコウ	
R209	VR5-3680-472		1	RESISTOR, 4.7KOHM, 1/4W テイコウ	
R210	VR5-3680-472		1	RESISTOR, 4.7KOHM, 1/4W テイコウ	
R212	VR5-3680-202		1	RESISTOR, 2KOHM, 1/4W テイコウ	
R213	VR5-3680-202		1	RESISTOR, 2KOHM, 1/4W テイコウ	
R214	VR5-3680-202		1	RESISTOR, 2KOHM, 1/4W テイコウ	
R215	VR5-3680-202		1	RESISTOR, 2KOHM, 1/4W テイコウ	
R218	VR5-3680-202		1	RESISTOR, 2KOHM, 1/4W テイコウ	
R219	VR5-3680-202		1	RESISTOR, 2KOHM, 1/4W テイコウ	
R220	VR5-3680-202		1	RESISTOR, 2KOHM, 1/4W テイコウ	
R221	VR5-3680-202		1	RESISTOR, 2KOHM, 1/4W テイコウ	
R225	VR5-3680-202		1	RESISTOR, 2KOHM, 1/4W テイコウ	
R229	VR5-3680-223		1	RESISTOR, 22KOHM, 1/4W テイコウ	
R230	VR5-3680-223		1	RESISTOR, 22KOHM, 1/4W テイコウ	
R231	VR5-3680-202		1	RESISTOR, 2KOHM, 1/4W テイコウ	
R232	VR5-3680-202		1	RESISTOR, 2KOHM, 1/4W テイコウ	
R233	VR5-3680-202		1	RESISTOR, 2KOHM, 1/4W テイコウ	
R234	VR5-3680-202		1	RESISTOR, 2KOHM, 1/4W テイコウ	
R235	VR5-3680-202		1	RESISTOR, 2KOHM, 1/4W テイコウ	
R236	VR5-3680-202		1	RESISTOR, 2KOHM, 1/4W テイコウ	
R237	VR5-3680-202		1	RESISTOR, 2KOHM, 1/4W テイコウ	
R238	VR5-3680-202		1	RESISTOR, 2KOHM, 1/4W テイコウ	
R239	VR5-3680-472		1	RESISTOR, 4.7KOHM, 1/4W テイコウ	
R240	VR5-3680-472		1	RESISTOR, 4.7KOHM, 1/4W テイコウ	
R242	VR5-3680-202		1	RESISTOR, 2KOHM, 1/4W テイコウ	

 COPYRIGHT © 1992 CANON INC.

FIGURE & KEY NO.	PART NUMBER	RANK	Q'TY	DESCRIPTION	SERIAL NUMBER/REMARKS
932 -R243	VR5-3680-223		1	RESISTOR, 22KOHM, 1/4W テイコウ	
R244	VR5-3680-472		1	RESISTOR, 4.7KOHM, 1/4W テイコウ	
R245	VR5-6411-372		1	RESISTOR, 13.7KOHM, 1.4W テイコウ	
R246	VR5-6411-072		1	RESISTOR, 10.7KOHM, 1/4W テイコウ	
R247	VR5-6412-802		1	RESISTOR, 28.0KOHM, 1/4W テイコウ	
R248	VR5-6411-132		1	RESISTOR, 11.3KOHM, 1/4W テイコウ	
R249	VR5-3680-103		1	RESISTOR, 10KOHM, 1/4W テイコウ	
R250	VR5-3680-103		1	RESISTOR, 10KOHM, 1/4W テイコウ	
R251	VR5-3680-101		1	RESISTOR, 100 OHM, 1/4W テイコウ	
R252	VR5-3680-332		1	RESISTOR, 3.3KOHM, 1/4W テイコウ	
R253	VR5-3680-103		1	RESISTOR, 10KOHM, 1/4W テイコウ	
R254	VR5-3680-104		1	RESISTOR, 100KOHM, 1/4W テイコウ	
R255	VR5-3680-101		1	RESISTOR, 100 OHM, 1/4W テイコウ	
R256	VR5-6411-003		1	RESISTOR, 100KOHM, 1/4W テイコウ	
R257	VR5-6417-152		1	RESISTOR, 71.5KOHM, 1/4W テイコウ	
R258	VR5-6411-003		1	RESISTOR, 100KOHM, 1/4W テイコウ	
R259	VR5-3680-203		1	RESISTOR, 20KOHM, 1/4W テイコウ	
R260	VR5-3680-473		1	RESISTOR, 47KOHM, 1/4W テイコウ	
R261	VR5-3680-473		1	RESISTOR, 47KOHM, 1/4W テイコウ	
R262	VR5-3680-104		1	RESISTOR, 100KOHM, 1/4W テイコウ	
R263	VR5-3680-101		1	RESISTOR, 100 OHM, 1/4W テイコウ	
R264	VR5-6414-993		1	RESISTOR, 499KOHM, 1/4W テイコウ	
R265	VR5-6411-004		1	RESISTOR, 1MOHM, 1/4W テイコウ	
R266	VR5-3680-203		1	RESISTOR, 20KOHM, 1/4W テイコウ	
R267	VR5-3680-473		1	RESISTOR, 47KOHM, 1/4W テイコウ	
R268	VR5-3680-473		1	RESISTOR, 47KOHM, 1/4W テイコウ	
R269	VR5-3680-104		1	RESISTOR, 100KOHM, 1/4W テイコウ	
R270	VR5-3680-101		1	RESISTOR, 100 OHM, 1/4W テイコウ	
R271	VR5-6414-993		1	RESISTOR, 499KOHM, 1/4W テイコウ	
R272	VR5-6411-004		1	RESISTOR, 1MOHM, 1/4W テイコウ	
R273	VR5-3680-203		1	RESISTOR, 20KOHM, 1/4W テイコウ	
R274	VR5-3680-104		1	RESISTOR, 100KOHM, 1/4W テイコウ	
R275	VR5-3680-101		1	RESISTOR, 100 OHM, 1/4W テイコウ	
R276	VR5-6414-993		1	RESISTOR, 499KOHM, 1/4W テイコウ	
R277	VR5-6411-004		1	RESISTOR, 1MOHM, 1/4W テイコウ	

COPYRIGHT © 1992 CANON INC.

FIGURE & KEY NO.	PART NUMBER	RANK	QTY	DESCRIPTION	SERIAL NUMBER/REMARKS
932 -R278	VR5-6411-004		1	RESISTOR, 1MOHM, 1/4W テイコウ	
R279	VR5-3680-203		1	RESISTOR, 20KOHM, 1/4W テイコウ	
R280	VR5-3680-473		1	RESISTOR, 47KOHM, 1/4W テイコウ	
R281	VR5-3680-473		1	RESISTOR, 47KOHM, 1/4W テイコウ	
R282	VR5-3680-104		1	RESISTOR, 100KOHM, 1/4W テイコウ	
R284	VR5-6414-993		1	RESISTOR, 499KOHM, 1/4W テイコウ	
R285	VR5-6411-004		1	RESISTOR, 1MOHM, 1/4W テイコウ	
R286	VR5-3680-203		1	RESISTOR, 20KOHM, 1/4W テイコウ	
R287	VR5-3680-473		1	RESISTOR, 47KOHM, 1/4W テイコウ	
R288	VR5-3680-473		1	RESISTOR, 47KOHM, 1/4W テイコウ	
R289	VR5-3680-104		1	RESISTOR, 100KOHM, 1/4W テイコウ	
R290	VR5-3680-101		1	RESISTOR, 100 OHM, 1/4W テイコウ	
R291	VR5-6414-993		1	RESISTOR, 499KOHM, 1/4W テイコウ	
R292	VR5-6411-004		1	RESISTOR, 1MOHM, 1/4W テイコウ	
R293	VR5-3680-203		1	RESISTOR, 20KOHM, 1/4W テイコウ	
R294	VR5-3680-473		1	RESISTOR, 47KOHM, 1/4W テイコウ	
R295	VR5-3680-473		1	RESISTOR, 47KOHM, 1/4W テイコウ	
R296	VR5-3680-104		1	RESISTOR, 100KOHM, 1/4W テイコウ	
R297	VR5-3680-101		1	RESISTOR, 100 OHM, 1/4W テイコウ	
R298	VR5-6414-993		1	RESISTOR, 499KOHM, 1/4W テイコウ	
R299	VR5-6411-004		1	RESISTOR, 1MOHM, 1/4W テイコウ	
R300	VR5-3680-472		1	RESISTOR, 4.7KOHM, 1/4W テイコウ	
R301	VR5-3680-472		1	RESISTOR, 4.7KOHM, 1/4W テイコウ	
R302	VR5-3680-272		1	RESISTOR, 2.7KOHM, 1/4W テイコウ	
R303	VR5-3680-272		1	RESISTOR, 2.7KOHM, 1/4W テイコウ	
R304	VR5-3680-562		1	RESISTOR, 5.6KOHM, 1/4W テイコウ	
R305	VR5-3680-562		1	RESISTOR, 5.6KOHM, 1/4W テイコウ	
R306	VR5-3680-563		1	RESISTOR, 56KOHM, 1/4W テイコウ	
R307	VR5-3680-563		1	RESISTOR, 56KOHM, 1/4W テイコウ	
R308	VR5-3680-100		1	RESISTOR, 10 OHM, 1/2W テイコウ	
R309	VR5-3680-100		1	RESISTOR, 10 OHM, 1/2W テイコウ	
R310	VR5-3680-105		1	RESISTOR, 1MOHM, 1/4W テイコウ	
R311	VR5-3680-103		1	RESISTOR, 10KOHM, 1/4W テイコウ	
R312	VR5-3680-103		1	RESISTOR, 10KOHM, 1/4W テイコウ	
R313	VR5-3680-332		1	RESISTOR, 3.3KOHM, 1/4W テイコウ	

 COPYRIGHT © 1992 CANON INC. CANON NP-4835/4835S/4335/4835i REV.0 JAN. 1992 PRINTED IN JAPAN (IMPRIME AU JAPON)

FIGURE & KEY NO.	PART NUMBER	RANK	QTY	DESCRIPTION	SERIAL NUMBER/REMARKS
932 -R314	VR5-3680-332		1	RESISTOR, 3.3KOHM, 1/4W テイコウ	
R315	VR5-3680-332		1	RESISTOR, 3.3KOHM, 1/4W テイコウ	
R316	VR5-2313-741		1	RESISTOR, 3.74KOHM, 1/8W テイコウ	
R317	VR5-2318-871		1	RESISTOR, 8.87KOHM, 1/8W テイコウ	
R318	VR5-3680-103		1	RESISTOR, 10KOHM, 1/4W テイコウ	
R319	VR5-3680-472		1	RESISTOR, 4.7KOHM, 1/4W テイコウ	
R320	VR5-3680-332		1	RESISTOR, 3.3KOHM, 1/4W テイコウ	
R321	VR5-3680-102		1	RESISTOR, 1KOHM, 1/4W テイコウ	
R322	VR5-3680-332		1	RESISTOR, 3.3KOHM, 1/4W テイコウ	
R323	VR5-3680-102		1	RESISTOR, 1KOHM, 1/4W テイコウ	
R324	VR5-3680-472		1	RESISTOR, 4.7KOHM, 1/4W テイコウ	
R325	VR5-3680-332		1	RESISTOR, 3.3KOHM, 1/4W テイコウ	
R326	VR5-3680-102		1	RESISTOR, 1KOHM, 1/4W テイコウ	
R327	VR5-3680-331		1	RESISTOR, 330 OHM, 1/4W テイコウ	
R328	VR5-3680-332		1	RESISTOR, 3.3KOHM, 1/4W テイコウ	
R329	VR5-3680-103		1	RESISTOR, 10KOHM, 1/4W テイコウ	
R330	VR5-3680-332		1	RESISTOR, 3.3KOHM, 1/4W テイコウ	
R331	VR5-3680-103		1	RESISTOR, 10KOHM, 1/4W テイコウ	
R332	VR5-3680-102		1	RESISTOR, 1KOHM, 1/4W テイコウ	
R333	VR5-3680-102		1	RESISTOR, 1KOHM, 1/4W テイコウ	
R334	VR5-3680-331		1	RESISTOR, 330 OHM, 1/4W テイコウ	
R335	VR5-3680-471		1	RESISTOR, 470 OHM, 1/4W テイコウ	
R336	VR5-3680-152		1	RESISTOR, 1.5KOHM, 1/4W テイコウ	
R337	VR5-3680-471		1	RESISTOR, 470 OHM, 1/4W テイコウ	
R338	VR5-3680-681		1	RESISTOR, 680 OHM, 1/4W テイコウ	
R339	VR5-3680-472		1	RESISTOR, 4.7KOHM, 1/4W テイコウ	
R340	VR5-3680-105		1	RESISTOR, 1MOHM, 1/4W テイコウ	
R341	VR5-3680-102		1	RESISTOR, 1KOHM, 1/4W テイコウ	
R342	VR5-3680-472		1	RESISTOR, 4.7KOHM, 1/4W テイコウ	
R343	VR5-3680-471		1	RESISTOR, 470 OHM, 1/4W テイコウ	
R344	VR5-3680-102		1	RESISTOR, 1KOHM, 1/4W テイコウ	
R345	VR5-3680-472		1	RESISTOR, 4.7KOHM, 1/4W テイコウ	
R346	VR5-3680-471		1	RESISTOR, 470 OHM, 1/4W テイコウ	
R347	VR5-3680-102		1	RESISTOR, 1KOHM, 1/4W テイコウ	
R348	VR5-3680-202		1	RESISTOR, 2KOHM, 1/4W テイコウ	

COPYRIGHT © 1992 CANON INC.

FIGURE & KEY NO.	PART NUMBER	RANK	Q'TY	DESCRIPTION	SERIAL NUMBER/REMARKS
932 -R350	VR5-3680-472		1	RESISTOR, 4.7KOHM, 1/4W テイコウ	
R351	VR5-3680-472		1	RESISTOR, 4.7KOHM, 1/4W テイコウ	
R352	VR5-3680-103		1	RESISTOR, 10KOHM, 1/4W テイコウ	
R353	VR5-3680-103		1	RESISTOR, 10KOHM, 1/4W テイコウ	
R354	VR5-3680-221		1	RESISTOR, 220 OHM, 1/4W テイコウ	
R355	VR5-3680-472		1	RESISTOR, 4.7KOHM, 1/4W テイコウ	
R356	VR5-6419-312		1	RESISTOR, 93.1KOHM, 1/8W テイコウ	
R357	VR5-3680-472		1	RESISTOR, 4.7KOHM, 1/4W テイコウ	
R358	VR5-3680-334		1	RESISTOR, 330KOHM, 1/4W テイコウ	
R359	VR5-3680-103		1	RESISTOR, 10KOHM, 1/4W テイコウ	
R360	VR5-3680-103		1	RESISTOR, 10KOHM, 1/4W テイコウ	
R361	VR5-3680-103		1	RESISTOR, 10KOHM, 1/4W テイコウ	
R362	VR5-3680-103		1	RESISTOR, 10KOHM, 1/4W テイコウ	
R363	VR5-3680-472		1	RESISTOR, 4.7KOHM, 1/4W テイコウ	
R364	VR5-3680-103		1	RESISTOR, 10KOHM, 1/4W テイコウ	
R365	VR5-3680-202		1	RESISTOR, 2KOHM, 1/4W テイコウ	
R366	VR5-3680-202		1	RESISTOR, 2KOHM, 1/4W テイコウ	
R367	VR5-3680-472		1	RESISTOR, 4.7KOHM, 1/4W テイコウ	
R368	VR5-3670-151		1	RESISTOR, 150 OHM, 1W テイコウ	
R369	VR5-3670-151		1	RESISTOR, 150 OHM, 1W テイコウ	
R370	VR5-3670-151		1	RESISTOR, 150 OHM, 1W テイコウ	
R371	VR5-3670-151		1	RESISTOR, 150 OHM, 1W テイコウ	
R372	VR5-3670-151		1	RESISTOR, 150 OHM, 1W テイコウ	
R373	VR5-3670-151		1	RESISTOR, 150 OHM, 1W テイコウ	
R374	VR5-3670-151		1	RESISTOR, 150 OHM, 1W テイコウ	
R375	VR5-3670-151		1	RESISTOR, 150 OHM, 1W テイコウ	
RA101	VR5-1930-103		1	RESISTOR ARRAY, 10KOHM, 1/8W テイコウ アレイ	
RA102	VR5-1930-103		1	RESISTOR ARRAY, 10KOHM, 1/8W テイコウ アレイ	
RA103	VR5-1930-103		1	RESISTOR ARRAY, 10KOHM, 1/8W テイコウ アレイ	
RA104	VR5-1930-103		1	RESISTOR ARRAY, 10KOHM, 1/8W テイコウ アレイ	
RA105	VR5-1930-103		1	RESISTOR ARRAY, 10KOHM, 1/8W テイコウ アレイ	
RA106	VR5-1930-103		1	RESISTOR ARRAY, 10KOHM, 1/8W テイコウ アレイ	
RA107	VR5-1930-103		1	RESISTOR ARRAY, 10KOHM, 1/8W テイコウ アレイ	
RA108	VR5-1930-103		1	RESISTOR ARRAY, 10KOHM, 1/8W テイコウ アレイ	
RA109	VR5-1930-103		1	RESISTOR ARRAY, 10KOHM, 1/8W テイコウ アレイ	

 COPYRIGHT © 1992 CANON INC. CANON NP-4835/4835S/4335/4835i REV.0 JAN. 1992 PRINTED IN JAPAN (IMPRIME AU JAPON)

FIGURE & KEY NO.	PART NUMBER	RANK	Q'TY	DESCRIPTION	SERIAL NUMBER/REMARKS
932 -RA110	VR5-1930-103		1	RESISTOR ARRAY, 10KOHM, 1/8W テイコウ アレイ	
RA111	VR5-1930-103		1	RESISTOR ARRAY, 10KOHM, 1/8W テイコウ アレイ	
RA112	VR5-1930-103		1	RESISTOR ARRAY, 10KOHM, 1/8W テイコウ アレイ	
RA113	VR5-1930-103		1	RESISTOR ARRAY, 10KOHM, 1/8W テイコウ アレイ	
RA114	VR5-1930-103		1	RESISTOR ARRAY, 10KOHM, 1/8W テイコウ アレイ	
RA115	FH4-9059-000		1	RESISTOR, 4.9KOHM, 22KOHM テイコウ	
RA116	FH4-9059-000		1	RESISTOR, 4.9KOHM, 22KOHM テイコウ	
RA117	FH4-9059-000		1	RESISTOR, 4.9KOHM, 22KOHM テイコウ	
RA118	FH4-9059-000		1	RESISTOR, 4.9KOHM, 22KOHM テイコウ	
RA119	FH4-9059-000		1	RESISTOR, 4.9KOHM, 22KOHM テイコウ	
RA120	FH4-9059-000		1	RESISTOR, 4.9KOHM, 22KOHM テイコウ	
RA121	FH4-9059-000		1	RESISTOR, 4.9KOHM, 22KOHM テイコウ	
RA122	FH4-9059-000		1	RESISTOR, 4 9KOHM, 22KOHM テイコウ	
RA123	FH4-9059-000		1	RESISTOR, 4.9KOHM, 22KOHM テイコウ	
RA124	FH4-9059-000		1	RESISTOR, 4.9KOHM, 22KOHM テイコウ	
RA125	VR5-1930-103		1	RESISTOR ARRAY, 10KOHM, 1/8W テイコウ アレイ	
RA126	FH4-9059-000		1	RESISTOR, 4.9KOHM, 22KOHM テイコウ	
RA127	FH4-9059-000		1	RESISTOR, 4.9KOHM, 22KOHM テイコウ	
RA128	VR5-1930-103		1	RESISTOR ARRAY, 10KOHM, 1/8W テイコウ アレイ	
RA129	VR5-1930-103		1	RESISTOR ARRAY, 10KOHM, 1/8W テイコウ アレイ	
RA130	VR5-1930-103		1	RESISTOR ARRAY, 10KOHM, 1/8W テイコウ アレイ	
RA131	VR5-1930-103		1	RESISTOR ARRAY, 10KOHM, 1/8W テイコウ アレイ	
RA132	FH4-9059-000		1	RESISTOR, 4.9KOHM, 22KOHM テイコウ	
RA133	VR5-1930-103		1	RESISTOR ARRAY, 10KOHM, 1/8W テイコウ アレイ	
RA314	VR5-1930-471		1	RESISTOR ARRAY, 470 OHM, 1/8W テイコウ アレイ	
X101	WK2-0301-000		1	CRYSTAL, QUARTZ スイショウ シンド ウシ	
X102	FH6-3118-000		1	CRYSTAL, QUARTZ スイショウ シンド ウシ	
X103	WK2-0350-000		1	OSCILLATOR, QUARTZ, 12MHZ スイショウ シンド ウシ	
X104	WK2-0026-000		1	CRYSTAL, QUARTZ スイショウ シンド ウシ	
X105	WK2-0463-000		1	QUARTZ, CERAMIC セラミック シンド ウシ	
X106	WK2-0488-000		1	QUARTZ, CERAMIC セラミック シンド ウシ	
X107	WK2-0150-000		1	QUARTZ, CERAMIC セラミック シンド ウシ	
ZD101	WA1-1037-000		1	DIODE, ZENER HZS15NB3 ツエナー ダ イオード	
ZD102	WA1-1037-000		1	DIODE, ZENER HZS15NB3 ツエナー ダ イオード	
ZD103	WA1-1037-000		1	DIODE, ZENER HZS15NB3 ツエナー ダ イオード	

COPYRIGHT © 1992 CANON INC.

FIGURE & KEY NO.	PART NUMBER	RANK	Q'TY	DESCRIPTION	SERIAL NUMBER/REMARKS
932 -ZD104	WA1-1037-000		1	DIODE, ZENER HZS15NB3 ツエナー ダイオード	

 COPYRIGHT © 1992 CANON INC. CANON NP-4835/4835S/4335/4835I REV.0 JAN. 1992 PRINTED IN JAPAN (IMPRIME AU JAPON)

FIGURE 970 AE SENSOR ASSEMBLY
AEセンサ部

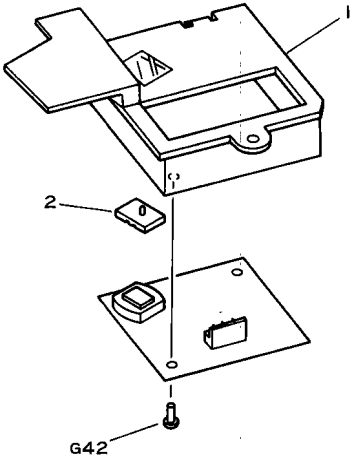

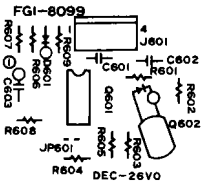

 COPYRIGHT © 1992 CANON INC. CANON NP-4835/4835S/4335/4835i REV.0 SEPT 1988 PRINTED IN JAPAN (IMPRIME AU JAPON)

FIGURE & KEY NO.	PART NUMBER	RANK	QTY	DESCRIPTION	SERIAL NUMBER/REMARKS
970 –	FG1–8099–000		1	AE SENSOR ASSEMBLY AE センサ ブ	NEXT FIGURE 210,210A
1	FF1–9445–020		1	HOUSING, AE SENSOR AE ホルダ	
2	FN1–0235–000		1	CAP, LENS レンズ キャップ	
C601	VC9–1425–000		1	CAPACITOR, 0.1UF, 50V コンデンサ	
C602	VC9–1425–000		1	CAPACITOR, 0.1UF, 50V コンデンサ	
C603	VC1–2501–335		1	CAPACITOR, 3.3UF, 50V コンデンサ	
D601	WA1–0887–000		1	DIODE, 1SS270A ダイオード	
J601	WS3–0586–000		1	PIN ASSEMBLY, 4P ピン アセンブリ	
Q601	WA4–0219–000		1	IC, MJM082D IC	
Q602	WG3–0055–000		1	PHOTODIODE, BS520 フォト ダイオード	
R601	VR5–6413–011		1	RESISTOR, 3.01KOHM, 1/4W テイコウ	
R602	VR5–6411–371		1	RESISTOR, 1.37KOHM, 1/4W テイコウ	
R603	VR5–6411–004		1	RESISTOR, 1MOHM, 1/4W テイコウ	
R604	VR5–6418–872		1	RESISTOR, 88.7KOHM, 1/4W テイコウ	
R605	VR5–6411–211		1	RESISTOR, 1.21KOHM, 1/4W テイコウ	
R606	VR5–3680–472		1	RESISTOR, 4.7KOHM, 1/4W テイコウ	
R607	VR5–3680–472		1	RESISTOR, 4.7KOHM, 1/4W テイコウ	
R608	VR5–3680–472		1	RESISTOR, 4.7KOHM, 1/4W テイコウ	
R609	VR5–3680–101		1	RESISTOR, 100 OHM, 1/4W テイコウ	

COPYRIGHT © 1992 CANON INC.

FIGURE 971 CT DENSITY DETECTION PCB ASS'Y (NP-4835/4835i ONLY)

カラートナー濃度検知回路基板 (NP-4835/4835iのみ)

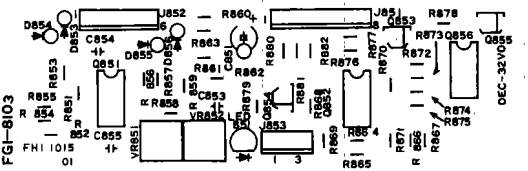

 COPYRIGHT © 1992 CANON INC. CANON NP-4835/4835S/4335/4835i REV.2 JAN. 1992 PRINTED IN JAPAN (IMPRIME AU JAPON)

FIGURE & KEY NO.	PART NUMBER	RANK	QTY	DESCRIPTION	SERIAL NUMBER/REMARKS
971 –	FG1-8103-020		1	CT DENSITY DETECTION PCB ASS'Y カラー トナー ノウド ケンチ カイロ キバン	NEXT FIGURE 650 NP-4835/4835I ONLY
C851	VC1-2351-336		1	CAPACITOR, 33UF, 35V コンデンサ	
C853	VC9-1425-000		1	CAPACITOR, 0.1UF, 50V コンデンサ	
C854	VC4-4504-103		1	CAPACITOR, CERAMIC, 0.01UF,50V コンデンサ	
C855	VC4-4504-103		1	CAPACITOR, CERAMIC, 0.01UF,50V コンデンサ	
D853	WA1-0887-000		1	DIODE, 1SS270A ダイオード	
D854	WA1-0887-000		1	DIODE, 1SS270A ダイオード	
D855	WA1-0887-000		1	DIODE, 1SS270A ダイオード	
D856	WA1-0887-000		1	DIODE, 1SS270A ダイオード	
J851	VS1-0831-008		1	PIN ASSEMBLY, 8P ピン アセンブリ	
J852	VS1-0831-006		1	PIN ASSEMBLY, 6P ピン アセンブリ	
J853	VS1-0831-003		1	PIN ASSEMBLY, 3P ピン アセンブリ	
JP851	VR5-3680-100		1	RESISTOR, 10 OHM, 1/2W テイコウ	
JP852	VR5-3680-100		1	RESISTOR, 10 OHM, 1/2W テイコウ	
JP853	VR5-3680-100		1	RESISTOR, 10 OHM, 1/2W テイコウ	
LED851	WG1-0449-000		1	LED, TLG124A ハッコウ ダイオード	
Q851	WA4-0367-000		1	IC, MPC358C/NJM2904D/LM358C IC	
Q852	WA4-0113-000		1	IC, UPC393C IC	
Q853	WA2-0772-000		1	TRANSISTOR, RN1202 トランジスタ	
Q854	WA2-0772-000		1	TRANSISTOR, RN1202 トランジスタ	
Q855	WA2-0772-000		1	TRANSISTOR, RN1202 トランジスタ	
Q856	WA4-0113-000		1	IC, UPC393C IC	
R851	VR5-3680-274		1	RESISTOR, 270KOHM, 1/4W テイコウ	
R852	VR5-3680-274		1	RESISTOR, 270KOHM, 1/4W テイコウ	
R853	VR5-3680-104		1	RESISTOR, 100KOHM, 1/4W テイコウ	
R854	VR5-3680-393		1	RESISTOR, 39KOHM, 1/4W テイコウ	
R855	VR5-3680-102		1	RESISTOR, 1KOHM, 1/4W テイコウ	
R856	VR5-3680-274		1	RESISTOR, 270KOHM, 1/4W テイコウ	
R857	VR5-3680-274		1	RESISTOR, 270KOHM, 1/4W テイコウ	
R858	VR5-3680-333		1	RESISTOR, 33KOHM, 1/4W テイコウ	
R859	VR5-3680-102		1	RESISTOR, 1KOHM, 1/4W テイコウ	
R860	VR5-3680-100		1	RESISTOR, 10 OHM, 1/2W テイコウ	
R861	VR5-3680-222		1	RESISTOR, 2.2KOHM, 1/4W テイコウ	
R862	VR5-3680-122		1	RESISTOR, 1.2KOHM, 1/4W テイコウ	
R863	VR5-3680-100		1	RESISTOR, 10 OHM, 1/2W テイコウ	

COPYRIGHT © 1992 CANON INC.

FIGURE & KEY NO.	PART NUMBER	RANK	Q'TY	DESCRIPTION	SERIAL NUMBER/REMARKS
971 -R864	VR5-6371-201		1	RESISTOR, 1.2KOHM, 1/4W テイコウ	
R865	VR5-6375-100		1	RESISTOR, 510 OHM, 1/4W テイコウ	
R866	VR5-6375-100		1	RESISTOR, 510 OHM, 1/4W テイコウ	
R867	VR5-6411-003		1	RESISTOR, 100KOHM, 1/4W テイコウ	
R868	VR5-3680-103		1	RESISTOR, 10KOHM, 1/4W テイコウ	
R869	VR5-3680-103		1	RESISTOR, 10KOHM, 1/4W テイコウ	
R870	VR5-3680-103		1	RESISTOR, 10KOHM, 1/4W テイコウ	
R871	VR5-3680-103		1	RESISTOR, 10KOHM, 1/4W テイコウ	
R872	VR5-3680-103		1	RESISTOR, 10KOHM, 1/4W テイコウ	
R873	VR5-3680-103		1	RESISTOR, 10KOHM, 1/4W テイコウ	
R874	VR5-3680-103		1	RESISTOR, 10KOHM, 1/4W テイコウ	
R875	VR5-3680-103		1	RESISTOR, 10KOHM, 1/4W テイコウ	
R876	VR5-3680-223		1	RESISTOR, 22KOHM, 1/4W テイコウ	
R877	VR5-3680-223		1	RESISTOR, 22KOHM, 1/4W テイコウ	
R878	VR5-3680-223		1	RESISTOR, 22KOHM, 1/4W テイコウ	
R879	VR5-3680-332		1	RESISTOR, 3.3KOHM, 1/4W テイコウ	
VR851	VR5-0970-104		1	RESISTOR, VARIABLE, 100KOHM カヘン テイコウ	
VR852	VR5-0970-202		1	RESISTOR, VARIABLE, 2KOHM カヘン テイコウ	

 COPYRIGHT © 1992 CANON INC. CANON NP-4835/4835S/4335/4835I REV.1 JAN. 1992 PRINTED IN JAPAN (IMPRIME AU JAPON)

FIGURE 972 DOCUMENT DETECTION UNIT 1 (NP-4835)
原稿サイズ検知1 (NP-4835)

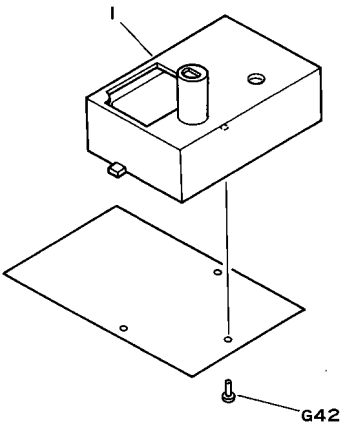

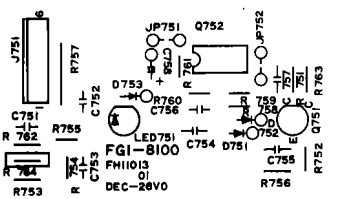

 COPYRIGHT © 1992 CANON INC. CANON NP-4835/4835S/4335/4835i REV.1 JAN. 1992 PRINTED IN JAPAN (IMPRIME AU JAPON)

FIGURE & KEY NO.	PART NUMBER	RANK	QTY	DESCRIPTION	SERIAL NUMBER/REMARKS
972 -	FG1-8100-040		1	DOCUMENT DETECTION UNIT 1 ゲ ンコウ サイズ ケンチ 1	NP-4835 NEXT FIGURE 210
1	FA3-8490-040		1	COVER, A ケンチ ホルダ ー (A)	
C751	VC9-1425-000		1	CAPACITOR, 0.1UF, 50V コンデ ンサ	
C752	VC9-1425-000		1	CAPACITOR, 0.1UF, 50V コンデ ンサ	
C753	VC9-1425-000		1	CAPACITOR, 0.1UF, 50V コンデ ンサ	
C754	VC5-5850-105		1	CAPACITOR, 1UF コンデ ンサ	
C755	VC9-1425-000		1	CAPACITOR, 0.1UF, 50V コンデ ンサ	
C756	VC9-1425-000		1	CAPACITOR, 0.1UF, 50V コンデ ンサ	
C757	VC9-1425-000		1	CAPACITOR, 0.1UF, 50V コンデ ンサ	
C758	VC1-2351-336		1	CAPACITOR, 33UF, 35V コンデ ンサ	
D751	WA1-0887-000		1	DIODE, 1SS270A ダ イオード	
D752	WA1-0887-000		1	DIODE, 1SS270A ダ イオード	
D753	WA1-0887-000		1	DIODE, 1SS270A ダ イオード	
J751	WS3-0533-000		1	PIN ASSEMBLY, 6P ピ ン アセンブ リ	
LED751	WG1-0189-000		1	LED, TLN110 LED	
Q751	WG3-0065-000		1	IC, TPS611 IC	
Q752	WA4-0367-000		1	IC, MPC358C/NJM2904D/LM358C IC	
R751	VR5-2290-222		1	RESISTOR, 2.2KOHM, 1/4W テイコウ	
R752	VR5-2290-103		1	RESISTOR, 10KOHM, 1/4W テイコウ	
R753	VR5-2290-152		1	RESISTOR, 1.5KOHM, 1/4W テイコウ	
R754	VR5-2290-393		1	RESISTOR, 39KOHM, 1/4W テイコウ	
R755	VR5-2290-101		1	RESISTOR, 100 OHM, 1/4W テイコウ	
R756	VR5-2290-474		1	RESISTOR, 470KOHM テイコウ	
R757	VR5-0810-100		1	RESISTOR, 10 OHM, 1W テイコウ	
R758	VR5-2290-333		1	RESISTOR, 33KOHM, 1/4W テイコウ	
R759	VR5-2290-333		1	RESISTOR, 33KOHM, 1/4W テイコウ	
R760	VR5-2290-333		1	RESISTOR, 33KOHM, 1/4W テイコウ	
R761	VR5-2290-101		1	RESISTOR, 100 OHM, 1/4W テイコウ	
R762	VR5-2290-152		1	RESISTOR, 1.5KOHM, 1/4W テイコウ	
R763	VR5-2290-101		1	RESISTOR, 100 OHM, 1/4W テイコウ	
R764	VR5-2290-100		1	RESISTOR, 10 OHM, 1/4W テイコウ	

COPYRIGHT © 1992 CANON INC.

FIGURE 972A DOCUMENT DETECTION UNIT 1 (NP-4835S/4335/4835i)

原稿サイズ検知1 (NP-4335/4330/4835i)

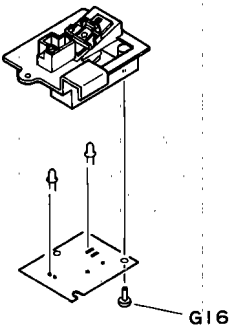

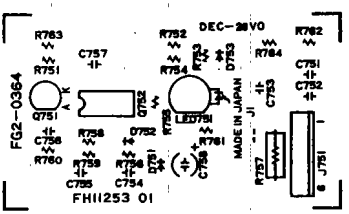

FIGURE & KEY NO.	PART NUMBER	RANK	QTY	DESCRIPTION	SERIAL NUMBER/REMARKS
972A-	FG2-0364-020		1	DOCUMENT DETECTION UNIT 1 ゲ ンコウ サイズ ケンチ 1	NEXT FIGRE 210,210A NP-4835S/4335/4330/ 4835I
C751	VC9-1425-000		1	CAPACITOR, 0.1UF, 50V コンデ ンサ	
C752	VC9-1425-000		1	CAPACITOR, 0.1UF, 50V コンデ ンサ	
C753	VC9-1425-000		1	CAPACITOR, 0.1UF, 50V コンデ ンサ	
C754	VC5-5850-105		1	CAPACITOR, 1UF コンデ ンサ	
C755	VC9-1425-000		1	CAPACITOR, 0.1UF, 50V コンデ ンサ	
C756	VC9-1425-000		1	CAPACITOR, 0.1UF, 50V コンデ ンサ	
C757	VC9-1425-000		1	CAPACITOR, 0.1UF, 50V コンデ ンサ	
C758	VC1-2351-336		1	CAPACITOR, 33UF, 35V コンデ ンサ	
D751	WA1-0887-000		1	DIODE, 1SS270A ダ イオード	
D752	WA1-0887-000		1	DIODE, 1SS270A ダ イオード	
D753	WA1-0887-000		1	DIODE, 1SS270A ダ イオード	
J751	WS3-0533-000		1	PIN ASSEMBLY, 6P ピ ン アセンブ リ	
LED751	FH6-3150-000		1	LED, LN64CA LED	
Q751	FH7-7225-000		1	PHOTO DIODE,900NM,PN334.(NC)CA フオト ダ イオード	
Q752	WA4-0367-000		1	IC, MPC358C/NJM2904D/LM358C IC	
R751	VR5-3680-222		1	RESISTOR, 2.2KOHM, 1/4W テイコウ	
R752	VR5-3680-474		1	RESISTOR, 470 OHM, 1/8W テイコウ	
R753	VR5-3680-102		1	RESISTOR, 1KOHM, 1/4W テイコウ	
R754	VR5-3680-104		1	RESISTOR, 100KOHM, 1/4W テイコウ	
R755	VR5-3680-102		1	RESISTOR, 1KOHM, 1/4W テイコウ	
R756	VR5-3680-474		1	RESISTOR, 470 OHM, 1/8W テイコウ	
R757	VR5-0810-270		1	RESISTOR, 27 OHM, 1/4W テイコウ	
R758	VR5-3680-333		1	RESISTOR, 33KOHM, 1/4W テイコウ	
R759	VR5-3680-333		1	RESISTOR, 33KOHM, 1/4W テイコウ	
R760	VR5-3680-274		1	RESISTOR, 270KOHM, 1/4W テイコウ	
R761	VR5-3680-101		1	RESISTOR, 100 OHM, 1/4W テイコウ	
R762	VR5-3680-102		1	RESISTOR, 1KOHM, 1/4W テイコウ	
R763	VR5-3680-101		1	RESISTOR, 100 OHM, 1/4W テイコウ	
R764	VR5-3680-100		1	RESISTOR, 10 OHM, 1/4W テイコウ	

COPYRIGHT © 1992 CANON INC.

FIGURE 973 DOCUMENT DETECTION UNIT 2 (NP-4835)
原稿サイズ検知2 (NP-4835)

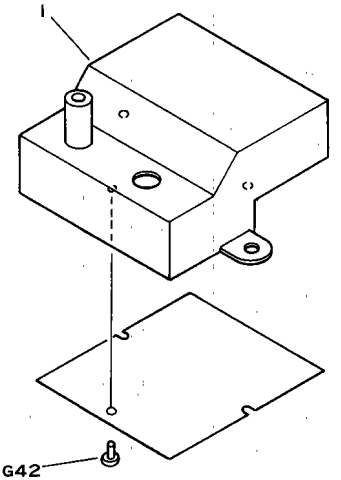

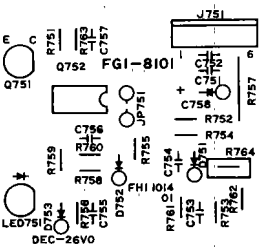

 COPYRIGHT © 1992 CANON INC. CANON NP-4835/4835S/4335/4835i REV.1 JAN. 1992 PRINTED IN JAPAN (IMPRIME AU JAPON)

FIGURE & KEY NO.	PART NUMBER	RANK	QTY	DESCRIPTION	SERIAL NUMBER/REMARKS
973 -	FG1-8101-030		1	DOCUMENT DETECTION UNIT 2 ゲンコウ サイズ ケンチ 2	NP-4835 NEXT FIGURE 210
1	FA5-3218-030		1	COVER, B ケンチ ホルダ (B)	
C751	VC9-1425-000		1	CAPACITOR, 0.1UF, 50V コンデンサ	
C752	VC9-1425-000		1	CAPACITOR, 0.1UF, 50V コンデンサ	
C753	VC9-1425-000		1	CAPACITOR, 0.1UF, 50V コンデンサ	
C754	VC5-5850-105		1	CAPACITOR, 1UF コンデンサ	
C755	VC9-1425-000		1	CAPACITOR, 0.1UF, 50V コンデンサ	
C756	VC9-1425-000		1	CAPACITOR, 0.1UF, 50V コンデンサ	
C757	VC9-1425-000		1	CAPACITOR, 0.1UF, 50V コンデンサ	
C758	VC1-2351-336		1	CAPACITOR, 33UF, 35V コンデンサ	
D751	WA1-0887-000		1	DIODE, 1SS270A ダイオード	
D752	WA1-0887-000		1	DIODE, 1SS270A ダイオード	
D753	WA1-0887-000		1	DIODE, 1SS270A ダイオード	
J751	WS3-0533-000		1	PIN ASSEMBLY, 6P ピン アセンブリ	
LED751	WG1-0189-000		1	LED, TLN110 LED	
Q751	WG3-0065-000		1	IC, TPS611 IC	
Q752	WA4-0367-000		1	IC, MPC358C/NJM2904D/LM358C IC	
R751	VR5-2290-222		1	RESISTOR, 2.2KOHM, 1/4W テイコウ	
R752	VR5-2290-103		1	RESISTOR, 10KOHM, 1/4W テイコウ	
R753	VR5-2290-102		1	RESISTOR, 1KOHM, 1/4W テイコウ	
R754	VR5-2290-393		1	RESISTOR, 39KOHM, 1/4W テイコウ	
R755	VR5-2290-101		1	RESISTOR, 100 OHM, 1/4W テイコウ	
R756	VR5-2290-474		1	RESISTOR, 470KOHM テイコウ	
R757	VR5-0810-100		1	RESISTOR, 10 OHM, 1W テイコウ	
R758	VR5-2290-333		1	RESISTOR, 33KOHM, 1/4W テイコウ	
R759	VR5-2290-333		1	RESISTOR, 33KOHM, 1/4W テイコウ	
R760	VR5-2290-333		1	RESISTOR, 33KOHM, 1/4W テイコウ	
R761	VR5-2290-101		1	RESISTOR, 100 OHM, 1/4W テイコウ	
R762	VR5-2290-102		1	RESISTOR, 1KOHM, 1/4W テイコウ	
R763	VR5-2290-101		1	RESISTOR, 100 OHM, 1/4W テイコウ	
R764	VR5-2290-100		1	RESISTOR, 10 OHM, 1/4W テイコウ	

COPYRIGHT © 1992 CANON INC.

FIGURE 973A DOCUMENT DETECTION UNIT 2 (NP-4835S/4335/4835i)

原稿サイズ検知2 (NP-4335/4330/4835i)

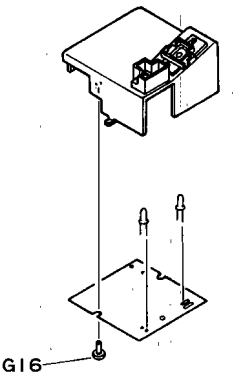

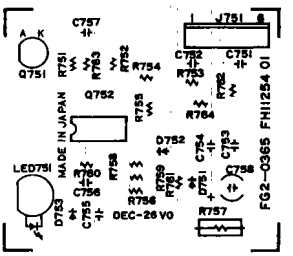

 COPYRIGHT © 1992 CANON INC. CANON NP-4835/4835S/4335/4835i REV.0 JAN. 1992 PRINTED IN JAPAN (IMPRIME AU JAPON)

FIGURE & KEY NO.	PART NUMBER	RANK	QTY	DESCRIPTION	SERIAL NUMBER/REMARKS
973A--	FG2-0365-020		1	DOCUMENT DETECTION UNIT 2 ゲ ンコウ サイズ ケンチ 2	NEXT FIGRE 210,210A NP-4835S/4335/4330/ 4835I
C751	VC9-1425-000		1	CAPACITOR, 0.1UF, 50V コンデ ンサ	
C752	VC9-1425-000		1	CAPACITOR, 0.1UF, 50V コンデ ンサ	
C753	VC9-1425-000		1	CAPACITOR, 0.1UF, 50V コンデ ンサ	
C754	VC5-5850-105		1	CAPACITOR, 1UF コンデ ンサ	
C755	VC9-1425-000		1	CAPACITOR, 0.1UF, 50V コンデ ンサ	
C756	VC9-1425-000		1	CAPACITOR, 0.1UF, 50V コンデ ンサ	
C757	VC9-1425-000		1	CAPACITOR, 0.1UF, 50V コンデ ンサ	
C758	VC1-2351-336		1	CAPACITOR, 33UF, 35V コンデ ンサ	
D751	WA1-0887-000		1	DIODE, 1SS270A ダ イオード	
D752	WA1-0887-000		1	DIODE, 1SS270A ダ イオード	
D753	WA1-0887-000		1	DIODE, 1SS270A ダ イオード	
J751	WS3-0533-000		1	PIN ASSEMBLY, 6P ピ ン アセンブ リ	
LED751	FH6-3150-000		1	LED, LN64CA LED	
Q751	FH7-7225-000		1	PHOTO DIODE,900NM,PN334.(NC)CA フオト ダ イオード	
Q752	WA4-0367-000		1	IC, MPC358C/NJM2904D/LM358C IC	
R751	VR5-3680-222		1	RESISTOR, 2.2KOHM, 1/4W テイコウ	
R752	VR5-3680-474		1	RESISTOR, 470 OHM, 1/8W テイコウ	
R753	VR5-3680-102		1	RESISTOR, 1KOHM, 1/4W テイコウ	
R754	VR5-3680-104		1	RESISTOR, 100KOHM, 1/4W テイコウ	
R755	VR5-3680-102		1	RESISTOR, 1KOHM, 1/4W テイコウ	
R756	VR5-3680-474		1	RESISTOR, 470 OHM, 1/8W テイコウ	
R757	VR5-0810-270		1	RESISTOR, 27 OHM, 1/4W テイコウ	
R758	VR5-3680-333		1	RESISTOR, 33KOHM, 1/4W テイコウ	
R759	VR5-3680-333		1	RESISTOR, 33KOHM, 1/4W テイコウ	
R760	VR5-3680-274		1	RESISTOR, 270KOHM, 1/4W テイコウ	
R761	VR5-3680-101		1	RESISTOR, 100 OHM, 1/4W テイコウ	
R762	VR5-3680-102		1	RESISTOR, 1KOHM, 1/4W テイコウ	
R763	VR5-3680-101		1	RESISTOR, 100 OHM, 1/4W テイコウ	
R764	VR5-3680-100		1	RESISTOR, 10 OHM, 1/4W テイコウ	

COPYRIGHT © 1992 CANON INC.

FIGURE 977 LASER CONTROLLER PCB ASSEMBLY (NP-4835/4835i ONLY)
レーザ・パワー・コントローラ回路基板 (NP-4835/4835iのみ)

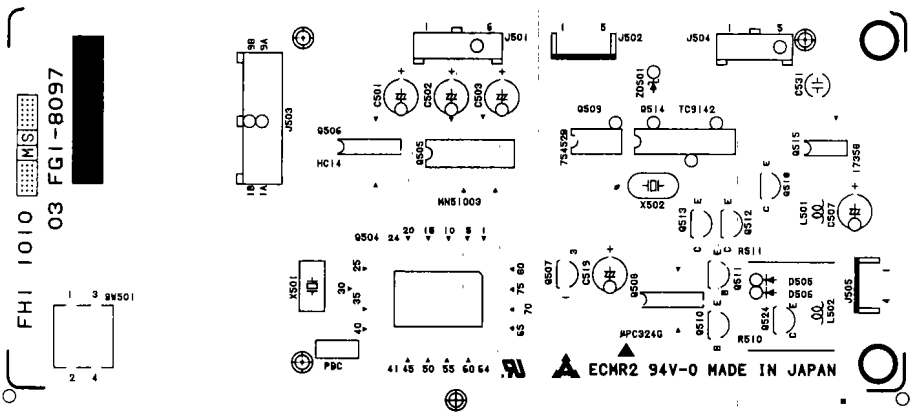

 COPYRIGHT © 1992 CANON INC.

FIGURE & KEY NO.	PART NUMBER	RANK	QTY	DESCRIPTION	SERIAL NUMBER/REMARKS
977 -	FG1-8097-020		1	LASER CONTROLLER PCB ASSEMBLY レーザ パワー コントローラ カイロ キバン	NP-4835/4835I ONLY
C501	VC5-2610-476		1	CAPACITOR, 47UF, 25V コンデンサ	
C502	VC5-2910-476		1	CAPACITOR, 47UF, 35V コンデンサ	
C503	VC5-2940-476		1	CAPACITOR, 47UF, 50V コンデンサ	
C504	VC5-6690-104		1	CAPACITOR, 0.1UF, 25V コンデンサ	
C505	VC5-6690-104		1	CAPACITOR, 0.1UF, 25V コンデンサ	
C506	VC5-1930-473		1	CAPACITOR, 0.047UF, 50V コンデンサ	
C507	VC5-2910-476		1	CAPACITOR, 47UF, 35V コンデンサ	
C508	VC5-6690-104		1	CAPACITOR, 0.1UF, 25V コンデンサ	
C509	VC5-8020-151		1	CAPACITOR, 150PF, 50V コンデンサ	
C510	VC5-8020-681		1	CAPACITOR, 680PF, 50V コンデンサ	
C511	VC5-6690-104		1	CAPACITOR, 0.1UF, 25V コンデンサ	
C512	VC5-8020-471		1	CAPACITOR, 470PF, 50V コンデンサ	
C513	VC5-6690-222		1	CAPACITOR, 2200PF, 25V コンデンサ	
C514	VC5-8020-181		1	CAPACITOR, 180PF, 50V コンデンサ	
C515	VC5-6690-104		1	CAPACITOR, 0.1UF, 25V コンデンサ	
C516	VC5-6690-104		1	CAPACITOR, 0.1UF, 25V コンデンサ	
C517	VC5-8020-181		1	CAPACITOR, 180PF, 50V コンデンサ	
C518	VC5-6690-104		1	CAPACITOR, 0.1UF, 25V コンデンサ	
C519	VC5-2910-476		1	CAPACITOR, 47UF, 35V コンデンサ	
C520	VC5-6690-104		1	CAPACITOR, 0.1UF, 25V コンデンサ	
C521	VC5-6690-104		1	CAPACITOR, 0.1UF, 25V コンデンサ	
C522	VC5-6690-104		1	CAPACITOR, 0.1UF, 25V コンデンサ	
C523	VC5-6690-104		1	CAPACITOR, 0.1UF, 25V コンデンサ	
C524	VC5-6690-104		1	CAPACITOR, 0.1UF, 25V コンデンサ	
C525	VC5-6690-104		1	CAPACITOR, 0.1UF, 25V コンデンサ	
C526	VC5-8020-330		1	CAPACITOR, 33PF, 50V コンデンサ	
C527	VC5-8020-330		1	CAPACITOR, 33PF, 50V コンデンサ	
C528	VC5-8020-220		1	CAPACITOR, 22PF, 50V コンデンサ	
C529	VC5-8020-220		1	CAPACITOR, 22PF, 50V コンデンサ	
C530	VC5-6690-104		1	CAPACITOR, 0.1UF, 25V コンデンサ	
C531	VC5-5850-105		1	CAPACITOR, 1UF コンデンサ	
C532	VC5-6690-222		1	CAPACITOR, 2200PF, 25V コンデンサ	
C533	VC5-6690-222		1	CAPACITOR, 2200PF, 25V コンデンサ	
C534	VC5-6690-104		1	CAPACITOR, 0.1UF, 25V コンデンサ	

COPYRIGHT © 1992 CANON INC.

FIGURE & KEY NO.	PART NUMBER	RANK	QTY	DESCRIPTION	SERIAL NUMBER/REMARKS
977 -C540	VC5-6690-104		1	CAPACITOR, 0.1UF, 25V コンデンサ	
C541	VC5-6690-104		1	CAPACITOR, 0.1UF, 25V コンデンサ	
C542	VC5-6690-104		1	CAPACITOR, 0.1UF, 25V コンデンサ	
C543	VC5-6690-104		1	CAPACITOR, 0.1UF, 25V コンデンサ	
C544	VC5-8020-681		1	CAPACITOR, 680PF, 50V コンデンサ	
C545	VC5-6690-222		1	CAPACITOR, 2200PF, 25V コンデンサ	
C546	VC5-1930-473		1	CAPACITOR, 0.047UF, 50V コンデンサ	
D501	WA1-0271-000		1	DIODE, MA151A ダイオード	
D502	WA1-0271-000		1	DIODE, MA151A ダイオード	
D503	WA1-0380-000		1	DIODE, MA157 ダイオード	
D504	WA1-0271-000		1	DIODE, MA151A ダイオード	
D505	X65-5256-000		1	DIODE, 1S2095A ダイオード	
D506	X65-5256-000		1	DIODE, 1S2095A ダイオード	
D507	WA1-0271-000		1	DIODE, MA151A ダイオード	
J501	VS1-0437-006		1	CONNECTOR, 6P コネクタ	
J502	VS1-1028-005		1	CONNECTOR, 5P コネクタ	
J503	VS1-0379-018		1	CONNECTOR, 18P コネクタ	
J504	VS1-0437-005		1	CONNECTOR, 5P コネクタ	
J505	VS1-1028-004		1	PIN ASSEMBLY, 4P ピン アセンブリ	
L501	WE2-0079-000		1	COIL, CHOKE チョク コイル	
L502	WE2-0079-000		1	COIL, CHOKE チョク コイル	
Q504	FH4-1106-000		1	IC, M37450M2-555EP IC	
Q505	FH4-5207-000		1	GATE, ARRAY ゲート アレイ	
Q506	WA3-2886-000		1	IC, 74HC14F IC	
Q507	WA4-0599-000		1	IC, LM317LZ IC	
Q508	WA4-0736-000		1	IC, UPGC324G IC	
Q509	X65-7470-000		1	IC, SN75452BP IC	
Q510	WA2-0285-000		1	TRANSISTOR, 2SD667C/2SD667D トランジスタ	
Q511	WA2-0285-000		1	TRANSISTOR, 2SD667C/2SD667D トランジスタ	
Q512	WA2-0892-000		1	TRANSISTOR, 2SC2901K トランジスタ	
Q513	WA2-0892-000		1	TRANSISTOR, 2SC2901K トランジスタ	
Q514	WA3-0930-000		1	IC, TC9142P IC	
Q515	WA4-0971-000		1	IC, HA17358F IC	
Q516	WA2-0505-000		1	TRANSISTOR, UN2211 トランジスタ	
Q517	WA2-0505-000		1	TRANSISTOR, UN2211 トランジスタ	

 COPYRIGHT © 1992 CANON INC. CANON NP-4835/4835S/4335/4835I REV.2 JAN. 1992 PRINTED IN JAPAN (IMPRIME AU JAPON)

FIGURE & KEY NO.	PART NUMBER	RANK	Q'TY	DESCRIPTION	SERIAL NUMBER/REMARKS
977 -Q518	WA2-0892-000		1	TRANSISTOR, 2SC2901K トランジスタ	
Q519	WA2-0505-000		1	TRANSISTOR, UN2211 トランジスタ	
Q520	WA2-0505-000		1	TRANSISTOR, UN2211 トランジスタ	
Q521	WA2-0502-000		1	TRANSISTOR, UN2111 トランジスタ	
Q522	WA2-0502-000		1	TRANSISTOR, UN2111 トランジスタ	
Q523	WA2-0502-000		1	TRANSISTOR, UN2111 トランジスタ	
Q524	WA2-0893-000		1	TRANSISTOR, 2SA1206 トランジスタ	
R501	VR5-0140-221		1	RESISTOR, 220 OHM, 1/8W テイコウ	
R502	VR5-0140-331		1	RESISTOR, 330 OHM, 1/8W テイコウ	
R503	VR5-6720-221		1	RESISTOR, 220 OHM, 1/2W テイコウ	
R504	VR5-6720-471		1	RESISTOR, 470 OHM, 1/2W テイコウ	
R505	VR5-6720-101		1	RESISTOR, 100 OHM, 1/2W テイコウ	
R506	VR5-6720-100		1	RESISTOR, 10 OHM, 1/2W テイコウ	
R507	VR5-6720-271		1	RESISTOR, 270 OHM, 1/2W テイコウ	
R508	VR5-6720-331		1	RESISTOR, 330 OHM, 1/2W テイコウ	
R509	VR5-0140-221		1	RESISTOR, 220 OHM, 1/8W テイコウ	
R510	VR5-7861-000		1	RESISTOR, 100 OHM, 1W テイコウ	
R511	VR5-7863-329		1	RESISTOR, 33.2 OHM, 1W テイコウ	
R512	VR5-6720-181		1	RESISTOR, 180 OHM, 1/2W テイコウ	
R513	VR5-7282-400		1	RESISTOR, 240 OHM, 1/8W テイコウ	
R514	VR5-7285-900		1	RESISSTOR, 590 OHM, 1/8W テイコウ	
R515	VR5-0140-104		1	RESISTOR, 100KOHM, 1/8W テイコウ	
R516	VR5-0140-104		1	RESISTOR, 100KOHM, 1/8W テイコウ	
R517	VR5-6720-330		1	RESISTOR, 33 OHM, 1/2W テイコウ	
R519	VR5-0140-331		1	RESISTOR, 330 OHM, 1/8W テイコウ	
R521	VR5-7281-003		1	RESISTOR, 100KOHM, 1/8W テイコウ	
R522	VR5-7281-000		1	RESISTOR, 100 OHM, 1/8W テイコウ	
R523	VR5-7281-003		1	RESISTOR, 100KOHM, 1/8W テイコウ	
R524	VR5-7284-993		1	RESISTOR, 499KOHM, 1/8W テイコウ	
R526	VR5-0140-332		1	RESISTOR, 3.3KOHM, 1/8W テイコウ	
R527	VR5-0140-332		1	RESISTOR, 3.3KOHM, 1/8W テイコウ	
R532	VR5-0140-332		1	RESISTOR, 3.3KOHM, 1/8W テイコウ	
R533	VR5-0140-332		1	RESISTOR, 3.3KOHM, 1/8W テイコウ	
R534	VR5-0140-332		1	RESISTOR, 3.3KOHM, 1/8W テイコウ	
R535	VR5-0140-332		1	RESISTOR, 3.3KOHM, 1/8W テイコウ	

COPYRIGHT © 1992 CANON INC.

FIGURE & KEY NO.	PART NUMBER	RANK	Q'TY	DESCRIPTION	SERIAL NUMBER/REMARKS
977 -R536	VR5-0140-332		1	RESISTOR, 3.3KOHM, 1/8W テイコウ	
R537	VR5-0140-332		1	RESISTOR, 3.3KOHM, 1/8W テイコウ	
R538	VR5-0140-332		1	RESISTOR, 3.3KOHM, 1/8W テイコウ	
R539	VR5-0140-332		1	RESISTOR, 3.3KOHM, 1/8W テイコウ	
R540	VR5-0140-332		1	RESISTOR, 3.3KOHM, 1/8W テイコウ	
R541	VR5-0140-332		1	RESISTOR, 3.3KOHM, 1/8W テイコウ	
R542	VR5-0140-332		1	RESISTOR, 3.3KOHM, 1/8W テイコウ	
R543	VR5-0140-332		1	RESISTOR, 3.3KOHM, 1/8W テイコウ	
R556	VR5-0140-332		1	RESISTOR, 3.3KOHM, 1/8W テイコウ	
R557	VR5-0140-472		1	RESISTOR, 4.7KOHM, 1/8W テイコウ	
R558	VR5-0140-105		1	RESISTOR, 1MOHM, 1/8W テイコウ	
R559	VR5-0140-472		1	RESISTOR, 4.7KOHM, 1/8W テイコウ	
R560	VR5-0140-562		1	RESISTOR, 5.6KOHM, 1/8W テイコウ	
R561	VR5-6720-181		1	RESISTOR, 180 OHM, 1/2W テイコウ	
R562	VR5-0140-154		1	RESISTOR, 150KOHM, 1/8W テイコウ	
R563	VR5-0140-333		1	RESISTOR, 33KOHM, 1/8W テイコウ	
R564	VR5-0140-562		1	RESISTOR, 5.6KOHM, 1/8W テイコウ	
R565	VR5-0140-562		1	RESISTOR, 5.6KOHM, 1/8W テイコウ	
R566	VR5-0140-333		1	RESISTOR, 33KOHM, 1/8W テイコウ	
R567	VR5-0140-102		1	RESISTOR, 1KOHM, 1/8W テイコウ	
R568	VR5-0140-472		1	RESISTOR, 4.7KOHM, 1/8W テイコウ	
R569	VR5-0140-102		1	RESISTOR, 1KOHM, 1/8W テイコウ	
R570	VR5-0140-562		1	RESISTOR, 5.6KOHM, 1/8W テイコウ	
R571	VR5-0140-681		1	RESISTOR, 680 OHM, 1/8W テイコウ	
R572	VR5-0140-681		1	RESISTOR, 680 OHM, 1/8W テイコウ	
R573	VR5-0140-562		1	RESISTOR, 5.6KOHM, 1/8W テイコウ	
R574	VR5-0140-564		1	RESISTOR, 560KOHM, 1/8W テイコウ	
R575	VR5-0140-472		1	RESISTOR, 4.7KOHM, 1/8W テイコウ	
R578	VR5-0140-472		1	RESISTOR, 4.7KOHM, 1/8W テイコウ	
R580	VR5-6720-100		1	RESISTOR, 10 OHM, 1/2W テイコウ	
R581	VR5-0140-472		1	RESISTOR, 4.7KOHM, 1/8W テイコウ	
R582	VR5-0140-102		1	RESISTOR, 1KOHM, 1/8W テイコウ	
R583	VR5-0140-330		1	RESISTOR, 33 OHM, 1/8W テイコウ	
R584	VR5-0140-101		1	RESISTOR, 100 OHM, 1/8W テイコウ	
R585	VR5-0140-101		1	RESISTOR, 100 OHM, 1/8W テイコウ	

 COPYRIGHT © 1992 CANON INC. CANON NP-4835/4835S/4335/4835I REV.1 JAN. 1992 PRINTED IN JAPAN (IMPRIME AU JAPON)

FIGURE & KEY NO.	PART NUMBER	RANK	QTY	DESCRIPTION	SERIAL NUMBER/REMARKS
977 -R586	VR5-7281-003		1	RESISTOR, 100KOHM, 1/8W テイコウ	
R587	VR5-0140-103		1	RESISTOR, 10KOHM, 1/8W テイコウ	
R588	VR5-0140-222		1	RESISTOR, 2.2KOHM, 1/8W テイコウ	
SW501	WC2-0056-000		1	SWITCH スイツチ	
X501	WK2-0136-000		1	QUARTZ, CERAMIC, 10MHZ セラミツク シンド ウシ	
X502	FH6-3119-000		1	CRYSTAL, QUARTZ, 9.289728MHZ スイシヨウ シンド ウシ	
ZD501	WA1-0148-000		1	DIODE, ZENER, RD8.2EB ツエナー ダ イオード	

COPYRIGHT © 1992 CANON INC.

FIGURE 978 SERVICE SWITCH PCB ASSEMBLY (NP-4835S/4335 ONLY)
サービススイッチ基板 (NP-4835S/4335のみ)

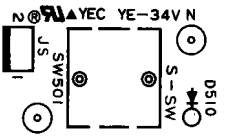

FG2-0355 FH11249 01

FIGURE & KEY NO.	PART NUMBER	RANK	Q'TY	DESCRIPTION	SERIAL NUMBER/REMARKS
978 –	FG2-0355-000		1	SERVICE SWITCH PCB ASSEMBLY サービス スイッチ キバン	NP-4835S/4335 ONLY
D510	WA1-0887-000		1	DIODE, 1SS270A ダイオード	
JS	VS1-0571-002		1	PIN ASSEMBLY, 2P ピン コネクタ	
SW501	WC2-0056-000		1	KEY SWITCH キー スイッチ	

 COPYRIGHT © 1992 CANON INC. CANON NP-4835/4835S/4335/4835I REV.1 JAN. 1992 PRINTED IN JAPAN (IMPRIME AU JAPON)

FIGURE 980 H.V. TRANSFORMER ASSEMBLY
高圧トランス部

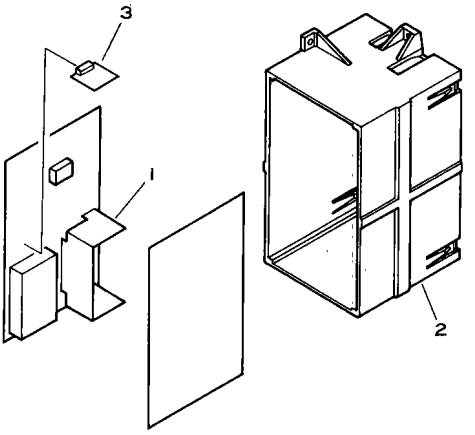

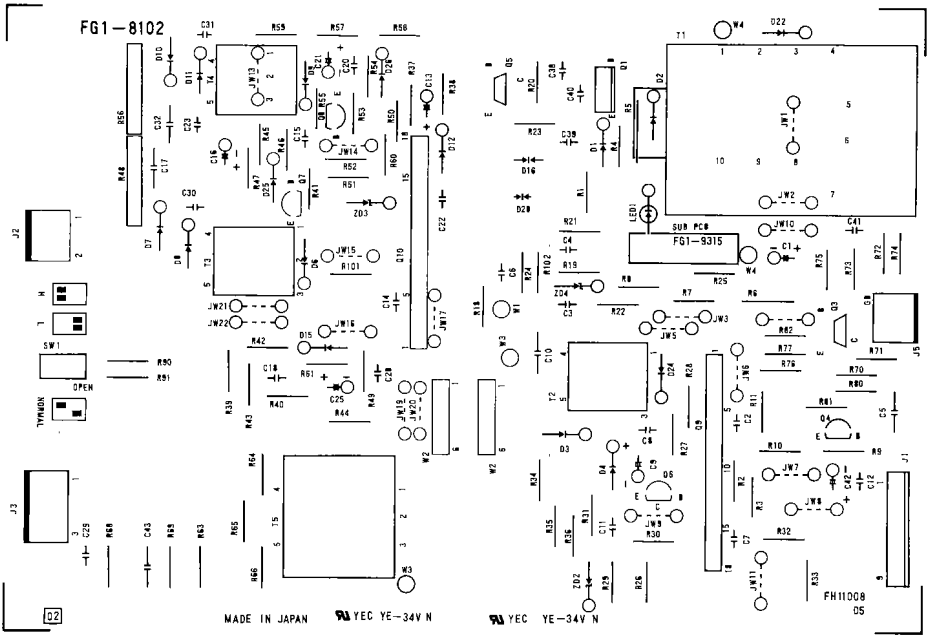

 COPYRIGHT © 1992 CANON INC. CANON NP-4635/4835S/4335/4835i REV.0 SEPT 1988 PRINTED IN JAPAN (IMPRIME AU JAPON)

FIGURE & KEY NO.	PART NUMBER	RANK	Q'TY	DESCRIPTION	SERIAL NUMBER/REMARKS
980 –	FG1–8102–090		1	H.V. TRANSFORMER ASSEMBLY コウアツ トランス ブ	
1	FA4–0912–000		1	HEATSINK ヒート シンク	
2	FA4–0911–000		1	BOX, H.V コウアツ ボ ックス	
3	FG1–9315–000		1	SUB PCB ASSEMBLY サブ カイロ キバ ン	SEE FIGURE 982
C 1	VC5–5760–107		1	CAPACITOR, 100UF, 35V コンデ ンサ	
C 2	VC6–3420–104		1	CAPACITOR, 0.1UF, 25V コンデ ンサ	
C 3	VC6–3420–104		1	CAPACITOR, 0.1UF, 25V コンデ ンサ	
C 4	VC6–3420–104		1	CAPACITOR, 0.1UF, 25V コンデ ンサ	
C 5	VC9–1441–000		1	CAPACITOR, 10000PF, 1KV コンデ ンサ	
C 6	VC6–3420–104		1	CAPACITOR, 0.1UF, 25V コンデ ンサ	
C 7	VC6–3420–104		1	CAPACITOR, 0.1UF, 25V コンデ ンサ	
C 8	VC4–4504–473		1	CAPACITOR, 0.047UF, 50V コンデ ンサ	
C 9	VC1–2351–476		1	CAPACITOR, 47UF, 35V コンデ ンサ	
C 10	VC9–1441–000		1	CAPACITOR, 10000PF, 1KV コンデ ンサ	
C 11	VC4–4504–102		1	CAPACITOR, 1000PF, 50V コンデ ンサ	
C 12	VC9–1177–000		1	CAPACITOR, 0.047UF, 50V コンデ ンサ	
C 13	VC1–2251–106		1	CAPACITOR, 10UF, 25V コンデ ンサ	
C 14	VC6–3420–104		1	CAPACITOR, 0.1UF, 25V コンデ ンサ	
C 15	VC4–4504–473		1	CAPACITOR, 0.047UF, 50V コンデ ンサ	
C 16	VC1–2351–476		1	CAPACITOR, 47UF, 35V コンデ ンサ	
C 17	VC9–1441–000		1	CAPACITOR, 10000PF, 1KV コンデ ンサ	
C 18	VC6–3420–104		1	CAPACITOR, 0.1UF, 25V コンデ ンサ	
C 20	VC4–4504–473		1	CAPACITOR, 0.047UF, 50V コンデ ンサ	
C 21	VC1–2351–476		1	CAPACITOR, 47UF, 35V コンデ ンサ	
C 22	VC6–3420–104		1	CAPACITOR, 0.1UF, 25V コンデ ンサ	
C 23	VC6–3420–104		1	CAPACITOR, 0.1UF, 25V コンデ ンサ	
C 25	VC1–2251–476		1	CAPACITOR, 47UF, 25V コンデ ンサ	
C 28	VC5–1990–102		1	CAPACITOR, 0.001UF 50V コンデ ンサ	
C 29	VC5–5690–561		1	CAPACITOR, 560PF 500V コンデ ンサ	
C 30	VC5–5730–471		1	CAPACITOR, 470PF 1KV コンデ ンサ	
C 31	VC5–5730–471		1	CAPACITOR, 470PF 1KV コンデ ンサ	
C 32	VC9–1441–000		1	CAPACITOR, 10000PF, 1KV コンデ ンサ	
C 39	VC5–5730–101		1	CAPACITOR, 100PF 1KV コンデ ンサ	
C 40	VC5–2810–333		1	CAPACITOR, 0.033UF 200V コンデ ンサ	
C 41	VC5–5730–222		1	CAPACITOR, 2200PF 1KV コンデ ンサ	

COPYRIGHT © 1992 CANON INC.

FIGURE & KEY NO.	PART NUMBER	RANK	Q'TY	DESCRIPTION	SERIAL NUMBER/REMARKS
980 −C 42	VC1−2351−476		1	CAPACITOR, 47UF, 35V コンデンサ	
C 43	VC9−0936−000		1	CAPACITOR, 6800PF, 500V コンデンサ	
D 1	WA1−0178−000		1	DIODE, 1SS81 ダイオード	
D 2	WA1−0301−000		1	DIODE, EM−1Z ダイオード	
D 3	WA1−0302−000		1	DIODE, ES' 01F ダイオード	
D 4	WA1−0178−000		1	DIODE, 1SS81 ダイオード	
D 6	WA1−0178−000		1	DIODE, 1SS81 ダイオード	
D 7	WA1−0302−000		1	DIODE, ES' 01F ダイオード	
D 8	WA1−0302−000		1	DIODE, ES' 01F ダイオード	
D 9	WA1−0178−000		1	DIODE, 1SS81 ダイオード	
D 10	WA1−0302−000		1	DIODE, ES' 01F ダイオード	
D 11	WA1−0302−000		1	DIODE, ES' 01F ダイオード	
D 12	WA1−0522−000		1	DIODE, 1SS133 ダイオード	
D 15	X65−5032−000		1	DIODE, 1S1588 ダイオード	
D 16	WA8−0071−000		1	VARISTOR, TNR15G821K バリスタ	
D 22	WA1−0396−000		1	DIODE, SHV−03 ダイオード	
D 24	WA1−0178−000		1	DIODE, 1SS81 ダイオード	
D 25	WA1−0178−000		1	DIODE, 1SS81 ダイオード	
D 26	WA1−0178−000		1	DIODE, 1SS81 ダイオード	
D 28	WA8−0100−000		1	VARISTOR, TNR9G331K バリスタ	
J 1	WS3−0538−000		1	PIN ASSEMBLY, 9P ピン アセンブリ	
J 2	VS1−0026−002		1	PIN ASSEMBLY, 2P ピン アセンブリ	
J 3	VS1−0026−003		1	PIN ASSEMBLY, 3P ピン アセンブリ	
J 5	VS1−0020−002		1	PIN ASSEMBLY, 2P ピン アセンブリ	
LED 1	WG1−0201−000		1	LED, LT−8201P LED	
Q 1	WA2−0831−000		1	TRANSISTOR, 2SC3834 トランジスタ	
Q 3	WA2−0957−000		1	TRANSISTOR, 2SC3675 トランジスタ	
Q 4	WA2−0124−000		1	TRANSISTOR, 2SC1815Y トランジスタ	
Q 5	WA2−0957−000		1	TRANSISTOR, 2SC3675 トランジスタ	
Q 6	WA2−0875−000		1	TRANSISTOR, 2SD438 トランジスタ	
Q 7	WA2−0875−000		1	TRANSISTOR, 2SD438 トランジスタ	
Q 8	WA2−0875−000		1	TRANSISTOR, 2SD438 トランジスタ	
Q 9	FH4−5060−000		1	IC, MC−5637 IC	
Q 10	FH4−5075−000		1	IC, MC−5643 IC	
R 1	VR1−1141−472		1	RESISTOR, 4.7KOHM, 1/4W テイコウ	

 COPYRIGHT © 1992 CANON INC. CANON NP-4835/4835S/4335/4835I REV.0 SEPT 1988 PRINTED IN JAPAN (IMPRIME AU JAPON)

FIGURE & KEY NO.	PART NUMBER	RANK	Q'TY	DESCRIPTION	SERIAL NUMBER/REMARKS
980 −R 2	VR1−1141−392		1	RESISTOR, 3.9KOHM, 1/4W テイコウ	
R 3	VR1−1141−392		1	RESISTOR, 3.9KOHM, 1/4W テイコウ	
R 4	VR1−1141−221		1	RESISTOR, 220 OHM, 1/4W テイコウ	
R 5	VR5−4420−300		1	RESISTOR, 24OHMJ, 1/2W テイコウ	
R 6	VR5−4590−109		1	RESISTOR, FUSE, 1 OHM, 1W テイコウ	
R 7	VR5−0042−263		1	RESISTOR, 226KOHM, 1/4W テイコウ	
R 8	VR5−0041−003		1	RESISTOR, 100KOHM, 1/4W テイコウ	
R 9	VR1−1141−474		1	RESISTOR, 470KOHM, 1/4W テイコウ	
R 10	VR1−1141−472		1	RESISTOR, 4.7KOHM, 1/4W テイコウ	
R 11	VR1−1141−102		1	RESISTOR, 1KOHM, 1/4W テイコウ	
R 18	VR1−1141−102		1	RESISTOR, 1KOHM, 1/4W テイコウ	
R 19	VR5−0041−212		1	RESISTOR, 12.1KOHM, 1/4W テイコウ	
R 20	VR1−1141−104		1	RESISTOR, 100KOHM, 1/4W テイコウ	
R 21	VR1−1141−203		1	RESISTOR, 20KOHM, 1/4W テイコウ	
R 22	VR1−1141−474		1	RESISTOR, 470KOHM, 1/4W テイコウ	
R 23	VR1−1141−103		1	RESISTOR, 10KOHM, 1/4W テイコウ	
R 24	VR5−0042−872		1	RESISTOR, 28.7KOHM, 1/4W テイコウ	
R 25	VR1−1141−471		1	RESISTOR, 470 OHM, 1/4W テイコウ	
R 26	VR1−1141−332		1	RESISTOR, 3.3KOHM, 1/4W テイコウ	
R 27	VR1−1141−472		1	RESISTOR, 4.7KOHM, 1/4W テイコウ	
R 28	VR5−6870−100		1	RESISTOR, FUSE, 10 OHM, 1/4W テイコウ	
R 29	VR5−0044−752		1	RESISTOR, 47.5KOHM, 1/4W テイコウ	
R 30	VR1−1141−103		1	RESISTOR, 10KOHM, 1/4W テイコウ	
R 31	VR1−1141−229		1	RESISTOR, 2.2 OHM, 1/4W テイコウ	
R 32	VR1−1141−103		1	RESISTOR, 10KOHM, 1/4W テイコウ	
R 33	VR1−1141−474		1	RESISTOR, 470KOHM, 1/4W テイコウ	
R 34	VR5−2511−004		1	RESISTOR, 1MOHM, 1/4W テイコウ	
R 35	VR5−2511−004		1	RESISTOR, 1MOHM, 1/4W テイコウ	
R 36	VR5−0041−003		1	RESISTOR, 100KOHM, 1/4W テイコウ	
R 37	VR1−1141−472		1	RESISTOR, 4.7KOHM, 1/4W テイコウ	
R 38	VR1−1141−203		1	RESISTOR, 20KOHM, 1/4W テイコウ	
R 39	VR5−0043−011		1	RESISTOR, 3.01KOHM, 1/4W テイコウ	
R 40	VR5−0043−011		1	RESISTOR, 3.01KOHM, 1/4W テイコウ	
R 41	VR1−1141−332		1	RESISTOR, 3.3KOHM, 1/4W テイコウ	
R 42	VR1−1141−103		1	RESISTOR, 10KOHM, 1/4W テイコウ	

COPYRIGHT © 1992 CANON INC.

FIGURE & KEY NO.	PART NUMBER	RANK	Q'TY	DESCRIPTION	SERIAL NUMBER/REMARKS
980 -R 43	VR5-0043-832		1	RESISTOR, 38.3KOHM, 1/4W テイコウ	
R 44	VR1-1141-474		1	RESISTOR, 470KOHM, 1/4W テイコウ	
R 45	VR1-1141-229		1	RESISTOR, 2.2 OHM, 1/4W テイコウ	
R 46	VR1-1141-472		1	RESISTOR, 4.7KOHM, 1/4W テイコウ	
R 47	VR1-1141-100		1	RESISTOR, 10 OHM, 1/4W テイコウ	
R 48	FH4-9056-000		1	RESISTOR ARRAY, 1M/100KOHM テイコウ アレイ	
R 49	VR1-1141-103		1	RESISTOR, 10KOHM, 1/4W テイコウ	
R 50	VR1-1141-103		1	RESISTOR, 10KOHM, 1/4W テイコウ	
R 51	VR1-1141-474		1	RESISTOR, 470KOHM, 1/4W テイコウ	
R 52	VR1-1141-332		1	RESISTOR, 3.3KOHM, 1/4W テイコウ	
R 53	VR1-1141-229		1	RESISTOR, 2.2 OHM, 1/4W テイコウ	
R 54	VR1-1141-472		1	RESISTOR, 4.7KOHM, 1/4W テイコウ	
R 55	VR5-6870-100		1	RESISTOR, FUSE, 10 OHM, 1/4W テイコウ	
R 56	FH4-9056-000		1	RESISTOR ARRAY, 1M/100KOHM テイコウ アレイ	
R 57	VR5-0043-092		1	RESISTOR, 30.9KOHM, 1/4W テイコウ	
R 58	VR5-0042-611		1	RESISTOR, 2.61KOHM, 1/4W テイコウ	
R 59	VR5-0043-011		1	RESISTOR, 3.01KOHM, 1/4W テイコウ	
R 60	VR1-1141-103		1	RESISTOR, 10KOHM, 1/4W テイコウ	
R 61	VR5-0044-643		1	RESISTOR, 464KOHM, 1/4W テイコウ	
R 63	VR1-1141-563		1	RESISTOR, 56KOHM, 1/4W テイコウ	
R 64	VR1-1141-515		1	RESISTOR, 5.1MOHM, 1/4W テイコウ	
R 65	VR1-1141-515		1	RESISTOR, 5.1MOHM, 1/4W テイコウ	
R 66	VR1-1141-515		1	RESISTOR, 5.1MOHM, 1/4W テイコウ	
R 68	VR1-1141-515		1	RESISTOR, 5.1MOHM, 1/4W テイコウ	
R 69	VR1-1141-515		1	RESISTOR, 5.1MOHM, 1/4W テイコウ	
R 70	VR5-0044-993		1	RESISTOR, 499KOHM, 1/4W テイコウ	
R 71	VR5-0044-993		1	RESISTOR, 499KOHM, 1/4W テイコウ	
R 72	VR1-1141-515		1	RESISTOR, 5.1MOHM, 1/4W テイコウ	
R 73	VR1-1141-515		1	RESISTOR, 5.1MOHM, 1/4W テイコウ	
R 74	VR1-1141-473		1	RESISTOR, 47KOHM, 1/4W テイコウ	
R 75	VR1-1141-104		1	RESISTOR, 100KOHM, 1/4W テイコウ	
R 76	VR5-0044-992		1	RESISTOR, 49.2KOHM, 1/4W テイコウ	
R 77	VR1-1141-472		1	RESISTOR, 4.7KOHM, 1/4W テイコウ	
R 80	VR5-0044-993		1	RESISTOR, 499KOHM, 1/4W テイコウ	
R 81	VR5-0044-993		1	RESISTOR, 499KOHM, 1/4W テイコウ	

 COPYRIGHT © 1992 CANON INC. CANON NP-4835/4835S/4335/4835I REV.1 JAN. 1992 PRINTED IN JAPAN (IMPRIME AU JAPON)

FIGURE & KEY NO.	PART NUMBER	RANK	Q'TY	DESCRIPTION	SERIAL NUMBER/REMARKS
980 -R 82	VR5-0042-432		1	RESISTOR, 24.3KOHM, 1/4W テイコウ	
R 90	VR1-1141-150		1	RESISTOR, 15 OHM, 1/4W テイコウ	
R 91	VR1-1141-689		1	RESISTOR, 6.8 OHM, 1/4W テイコウ	
R101	VR1-1141-829		1	RESISTOR, 15 OHM, 1/4W テイコウ	
R102	VR5-0046-492		1	RESISTOR, 64.9KOHM, 1/4W テイコウ	
T 1	FH3-0504-040		1	TRANSFORMER トランス	
T 2	FH3-0166-000		1	TRANSFORMER 2VA トランス	
T 3	FH3-0166-000		1	TRANSFORMER 2VA トランス	
T 4	FH3-0166-000		1	TRANSFORMER 2VA トランス	
T 5	FH3-0149-000		1	TRANSFORMER トランス	
W 1	FF1-6096-000		1	CABLE ケーブル	
W 2	FH2-5223-000		1	WIRE ワイヤ	
W 3	FH2-5200-000		1	WIRE ワイヤ	
ZD 2	WA1-0122-000		1	DIODE, ZENER, HZ18-2 ツエナー ダイオード	
ZD 3	WA1-0672-000		1	DIODE, ZENER, HZ18-2 ツエナー ダイオード	
ZD 4	WA1-0122-000		1	DIODE, ZENER, HZ18-2 ツエナー ダイオード	

COPYRIGHT © 1992 CANON INC.

FIGURE 981 AC TRANSFORMER H.V.
AC高圧トランス

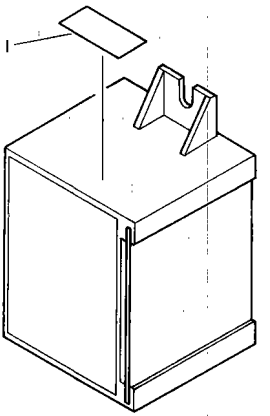

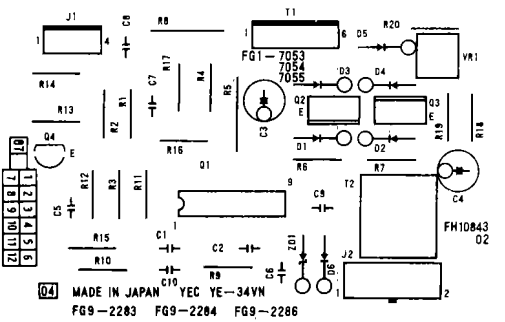

 COPYRIGHT © 1992 CANON INC. CANON NP-4635/4635S/4335/4635i REV.1 JUNE 1989 PRINTED IN JAPAN (IMPRIME AU JAPON)

FIGURE & KEY NO.	PART NUMBER	RANK	QTY	DESCRIPTION	SERIAL NUMBER/REMARKS
981 –	FG9-2283-030		1	AC TRANSFORMER H.V. AC コウアツ トランス	
1	FS3-8377-000		1	LABEL, "WARNING, HIGH VOLTAGE" コウアツ チュウイ ラベル	
C 1	VC5-7010-104		1	CAPACITOR, 0.1UF, 25V コンデンサ	
C 2	VC5-5980-103		1	CAPACITOR, 0.01UF, 100V コンデンサ	
C 3	VC1-2351-476		1	CAPACITOR, 47UF, 35V コンデンサ	
C 4	VC1-2501-105		1	CAPACITOR, 1.0UF, 50V コンデンサ	
C 5	VC5-7010-104		1	CAPACITOR, 0.1UF, 25V コンデンサ	
C 6	VC5-7010-104		1	CAPACITOR, 0.1UF, 25V コンデンサ	
C 7	VC5-7010-104		1	CAPACITOR, 0.1UF, 25V コンデンサ	
C 8	VC5-7010-104		1	CAPACITOR, 0.1UF, 25V コンデンサ	
C 9	VC5-7010-104		1	CAPACITOR, 0.1UF, 25V コンデンサ	
C 10	VC4-3503-471		1	CAPACITOR, CERAMIC, 470PF, 50V コンデンサ	
D 1	X65-5032-000		1	DIODE, 1S1588 ダイオード	
D 2	X65-5032-000		1	DIODE, 1S1588 ダイオード	
D 3	WA1-0301-000		1	DIODE, EM-1Z ダイオード	
D 4	WA1-0301-000		1	DIODE, EM-1Z ダイオード	
D 5	WA1-0178-000		1	DIODE, 1SS81 ダイオード	
D 6	WA1-0178-000		1	DIODE, 1SS81 ダイオード	
J 1	WS3-0421-000		1	PIN ASSEMBLY, 4P ピン アセンブリ	
J 2	VS1-0547-002		1	CONNECTOR, 2P コネクタ	
Q 1	WA4-0452-000		1	IC, UPC494C IC	
Q 2	WA2-1087-000		1	TRANSISTOR, 2SD1691 トランジスタ	
Q 3	WA2-1087-000		1	TRANSISTOR, 2SD1691 トランジスタ	
Q 4	WA2-0124-000		1	TRANSISTOR, 2SC1815Y トランジスタ	
R 1	VR1-2512-002		1	RESISTOR, 20KF 1/4W テイコウ	
R 2	VR1-2513-002		1	RESISTOR, 30KF 1/4W テイコウ	
R 3	VR1-1141-104		1	RESISTOR, 100KOHM, 1/4W テイコウ	
R 4	VR1-1141-470		1	RESISTOR, 47 OHM, 1/4W テイコウ	
R 5	VR5-2410-681		1	RESISTOR, 680 OHM, 1W テイコウ	
R 6	VR1-1141-561		1	RESISTOR, 560 OHM, 1/4W テイコウ	
R 7	VR1-1141-561		1	RESISTOR, 560 OHM, 1/4W テイコウ	
R 8	VR5-0790-109		1	RESISTOR, 1.0 OHM, 2W テイコウ	
R 9	VR5-2511-373		1	RESISTOR, 137KOHM, 1/4W テイコウ	
R 10	VR1-1141-472		1	RESISTOR, 4.7KOHM, 1/4W テイコウ	
R 11	VR1-1141-472		1	RESISTOR, 4.7KOHM, 1/4W テイコウ	

COPYRIGHT © 1992 CANON INC.

FIGURE & KEY NO.	PART NUMBER	RANK	Q'TY	DESCRIPTION	SERIAL NUMBER/REMARKS
981 -R 12	VR1-1141-101		1	RESISTOR, 100 OHM, 1/4W テイコウ	
R 13	VR1-1141-472		1	RESISTOR, 4.7KOHM, 1/4W テイコウ	
R 14	VR1-1141-101		1	RESISTOR, 100 OHM, 1/4W テイコウ	
R 15	VR1-1141-105		1	RESISTOR, 1MOHM, 1/4W テイコウ	
R 16	VR1-1141-103		1	RESISTOR, 10KOHM, 1/4W テイコウ	
R 17	VR1-1141-222		1	RESISTOR, 2.2KOHM, 1/4W テイコウ	
R 18	VR5-2514-122		1	RESISTOR, 41.2KOHM, 1/4W テイコウ	
R 19	VR5-2511-402		1	RESISTOR, 14KOHM, 1/4W テイコウ	
R 20	VR1-1141-102		1	RESISTOR, 1KOHM, 1/4W テイコウ	
T 1	FH3-0281-000		1	TRANSFORMER トランス	
	WS3-0423-000		1	PIN ASSEMBLY, 6P (W) ピン アセンブリ	
T 2	FH3-8017-000		1	TRANSFORMER トランス	
VR 1	VR5-6340-502		1	RESISTOR, VARIABLE, 5KOHM カヘン テイコウ	
ZD 1	WA1-0122-000		1	DIODE, ZENER, HZ18-2 ツエナー ダイオード	

 COPYRIGHT © 1992 CANON INC. CANON NP-4835/4835S/4335/4835i REV.1 JUNE 1989 PRINTED IN JAPAN (IMPRIME AU JAPON)

FIGURE 982 SUB PCB ASSEMBLY
サブ回路基板

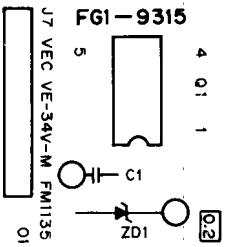

FIGURE & KEY NO.	PART NUMBER	RANK	Q'TY	DESCRIPTION	SERIAL NUMBER/REMARKS
982 —	FG1-9315-000		1	SUB PCB ASSEMBLY サブ カイロ キバン	NEXT FIGURE 980
C 1	VC5-2960-105		1	CAPACITOR, 1UF, 50V コンデンサ	
J 1	VS1-1056-007		1	PIN ASSEMBLY, 50P ピン アセンブリ	
Q 1	WA4-0233-000		1	IC, NJM2903D IC	
R 1	VR5-0140-103		1	RESISTOR, 10KOHM, 1/8W テイコウ	
R 2	VR5-0140-473		1	RESISTOR, 47KOHM, 1/8W テイコウ	
R 3	VR5-0140-203		1	RESISTOR, 20KOHM, 1/8W テイコウ	
R 4	VR5-0140-184		1	RESISTOR, 180KOHM, 1/8W テイコウ	
R 5	VR5-0140-224		1	RESISTOR, 220KOHM, 1/8W テイコウ	
R 6	VR5-0140-223		1	RESISTOR, 22KOHM, 1/8W テイコウ	
R 7	VR5-0140-474		1	RESISTOR, 470KOHM, 1/8W テイコウ	
R 8	VR5-0140-103		1	RESISTOR, 10KOHM, 1/8W テイコウ	
R 9	VR5-0140-103		1	RESISTOR, 10KOHM, 1/8W テイコウ	
R 10	VR5-0140-102		1	RESISTOR, 1KOHM, 1/8W テイコウ	
ZD 1	WA1-0672-000		1	DIODE, ZENER, HZ18-2 ツエナー ダイオード	

COPYRIGHT © 1992 CANON INC.
CANON NP-4835/4835S/4335/4835i REV.0 JUNE 1989 PRINTED IN JAPAN (IMPRIME AU JAPON)

FIGURE 990 RELAY PCB ASSEMBLY
リレー回路基板

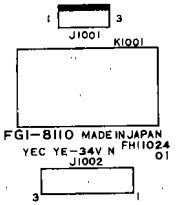

FIGURE & KEY NO.	PART NUMBER	RANK	QTY	DESCRIPTION	SERIAL NUMBER/REMARKS
990 -	FG1-8110-000		1	RELAY PCB ASSEMBLY リレー カイロ キバン	100V ONLY
J1001	WS3-0420-000		1	PIN ASSEMBLY, 3P (W) ピン アセンブリ	
J1002	VS1-0025-003		1	PIN ASSEMBLY, 3P ピン アセンブリ	
K1001	WB2-0086-000		1	RELAY リレー	

COPYRIGHT © 1992 CANON INC.

FIGURE B1 LIST OF CONNECTORS (NP-4835/4835i) (1/2)
コネクター覧 (NP-4835/4835i) (1/2)

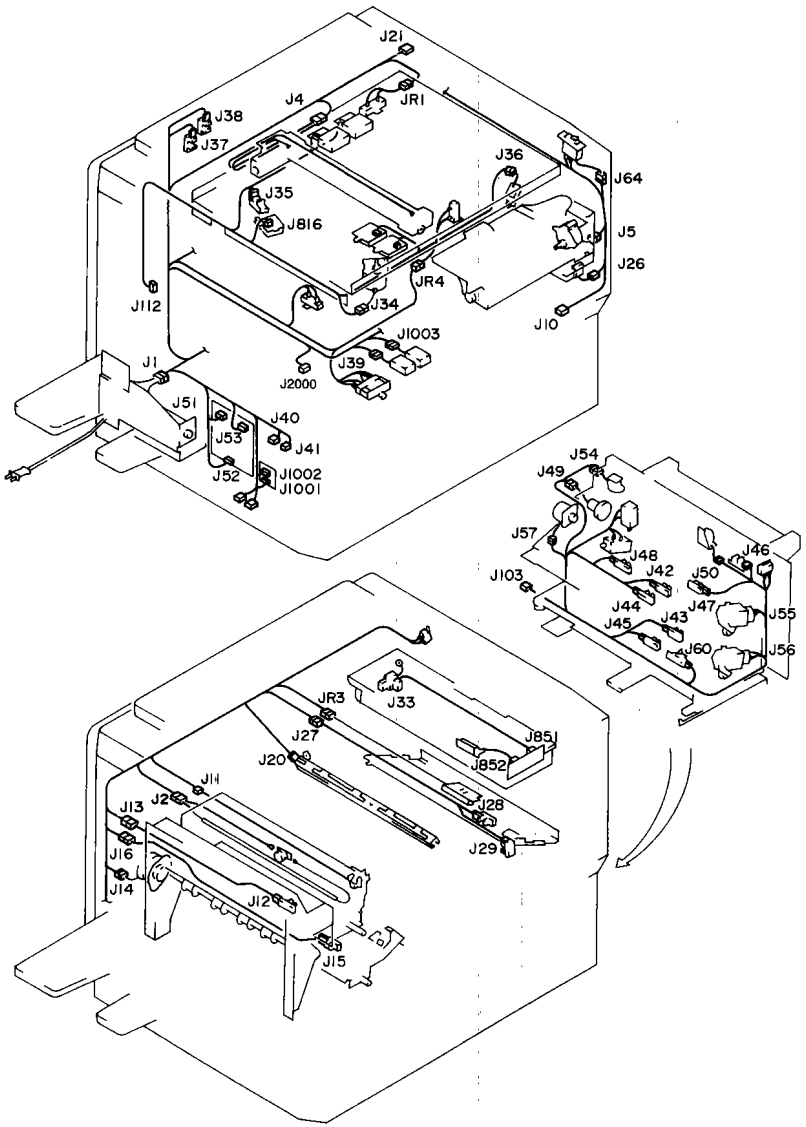

COPYRIGHT © 1992 CANON INC.
CANON NP-4835/4835S/4335/4835i REV.1 JAN. 1992 PRINTED IN JAPAN (IMPRIME AU JAPON)

FIGURE B1 LIST OF CONNECTORS (NP-4835/4835i) (2/2)
コネクター覧 (NP-4835/4835i) (2/2)

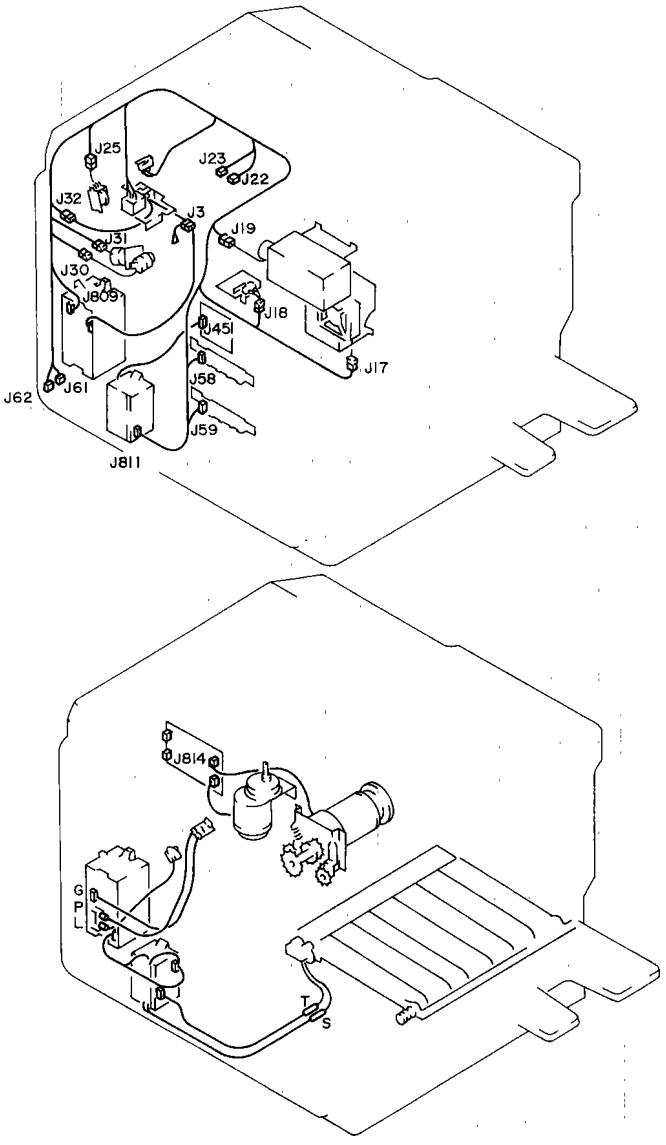

FIGURE & KEY NO.	PART NUMBER	RANK	QTY	DESCRIPTION	SERIAL NUMBER/REMARKS
B1-	NPN		RF	LIST OF CONNECTOR コネクタ イチラン	NP-4835/4835I
J 1	WS4-0059-000		1	CONNECTOR, 2P, MALE コネクタ (オス)	
	WS4-0060-000		1	CONNECTOR, 2P, FEMALE コネクタ (メス)	
	WS4-0073-000		2	SOCKET, CONTACT, 14-20AWG ソケット コンタクト	
	WS4-0075-000		2	PIN, CONTACT, 14-20AWG ピン コンタクト	
J 2	WS4-0059-000		1	CONNECTOR, 2P, MALE コネクタ (オス)	
	WS4-0060-000		1	CONNECTOR, 2P, FEMALE コネクタ (メス)	
	WS4-0073-000		2	SOCKET, CONTACT, 14-20AWG ソケット コンタクト	
	WS4-0075-000		2	PIN, CONTACT, 14-20AWG ピン コンタクト	
J 3	VS3-0044-003		1	CONNECTOR, 3P, FEMALE コネクタ (メス)	
	WS3-0916-000		2	SOCKET, CONTACT, 18-24AWG ソケット コンタクト	
J 4	FH2-5561-000		1	CORD コード	
	VS4-0001-002		1	CONNECTOR, 2P, MALE コネクタ (オス)	
	WS4-0220-000		2	PIN CONTACT, 22-26AGW ピン コンタクト	
J 5	NPN			HOPPER MOTOR ホッパ モータ	M10
	VS4-0002-002		1	CONNECTOR, 2P, FEMALE コネクタ (メス)	
	WS4-0218-000		2	SOCKET, CONTACT, 18-22AWG ソケット コンタクト	
J 10A	NPN			TOTAL COUNTER クロ カウンタ	CNT1
	VS4-0003-004		1	CONNECTOR コネクタ	
	WS3-0885-000		4	PIN CONTACT, 20-30AWG ピン コンタクト	
J 10B	NPN			SMALL COUNTER トータル カウンタ	CNT2
	VS1-0192-004		1	CONNECTOR, 4P, FEMALE コネクタ (メス)	
J 11	NPN			THERMISTER サーミスタ	TH1
	VS3-0108-003		1	CONNECTOR, 3P, FEMALE コネクタ (メス)	
	WS3-0885-000		3	PIN CONTACT, 20-30AWG ピン コンタクト	
J 12	NPN			PAPER DELIVERY SENSOR ハイシ センサ	Q2
	VS1-0192-003		1	CONNECTOR, 3P, FEMALE コネクタ (メス)	
J 13	VS1-0192-003		1	CONNECTOR, 3P, FEMALE コネクタ (メス)	
	VS3-0108-003		1	CONNECTOR, 3P, FEMALE コネクタ (メス)	
	WS3-0885-000		3	PIN CONTACT, 20-30AWG ピン コンタクト	
J 14	NPN			DELIVERY FEED MOTOR ハイシ モータ	M7
	VS1-0192-006		1	CONNECTOR, 6P, FEMALE コネクタ (メス)	
J 15	NPN			LOWER FEEDER ENTRANCE SENSOR シタ ハンソウ イリグチ センサ	Q3
	S1-0842-003		1	CONNECTOR, 3P, FEMALE コネクタ (メス)	
J 16	S1-0842-003		1	CONNECTOR, 3P, FEMALE コネクタ (メス)	

 COPYRIGHT © 1992 CANON INC. CANON NP-4835/4835S/4335/4835I REV.2 JAN. 1992 PRINTED IN JAPAN (IMPRIME AU JAPON)

FIGURE & KEY NO.	PART NUMBER	RANK	QTY	DESCRIPTION	SERIAL NUMBER/REMARKS
B1-J 16	VS9-0020-003		1	CONNECTOR, 3P コネクタ	
J 17	NPN			HEAT EXHAUST FAN ハイキツ ファン	FM2
	VS4-0002-002		1	CONNECTOR, 2P, FEMALE コネクタ (メス)	
	WS4-0218-000		2	SOCKET, CONTACT, 18-22AWG ソケット コンタクト	
J 18	VS1-0192-002		1	CONNECTOR, 2P, FEMALE コネクタ (メス)	
	VS4-0003-002		1	CONNECTOR, 2P, FEMALE コネクタ (メス)	
	WS3-0885-000		2	PIN CONTACT, 20-30AWG ピン コンタクト	
J 19	NPN			SCANNER COOLING FAN レイキャク ファン	FM1
	VS4-0002-002		1	CONNECTOR, 2P, FEMALE コネクタ (メス)	
	WS4-0218-000		2	SOCKET, CONTACT, 18-22AWG ソケット コンタクト	
J 20	NPN			PRECONDITIONING EXPOSURE LAMP マエロコウ ランプ	LA2
	VS1-0192-002		1	CONNECTOR, 2P, FEMALE コネクタ (メス)	
J 21	————			DADF/RDF2 DADF/RF2	
	VS4-0002-004		1	CONNECTOR, 4P, FEMALE コネクタ (メス)	
	WS4-0218-000		4	SOCKET, CONTACT, 18-22AWG ソケット コンタクト	
J 22	————			DADF/RDF2 DADF/RF2	
	VS1-0192-004		1	CONNECTOR, 4P, FEMALE コネクタ (メス)	
J 23	————			EDITOR エデ イタ	
	VS4-0002-002		1	CONNECTOR, 2P, FEMALE コネクタ (メス)	
	WS4-0218-000		2	SOCKET, CONTACT, 18-22AWG ソケット コンタクト	
J 25	NPN			BLACK DEV. RELEASE SOLENOID クロ ゲ ンノ ウキ カイジ ヨ ソレノイド	SL4
	VS1-0192-002		1	CONNECTOR, 2P, FEMALE コネクタ (メス)	
J 26	NPN			TONER SENSOR (BLACK) トナー センサ (クロ)	Q17
	VS1-0192-003		1	CONNECTOR, 3P, FEMALE コネクタ (メス)	
J 27	VS1-0842-006		1	CONNECTOR, 6P, FEMALE コネクタ (メス)	
	VS9-0020-006		1	CONNECTOR, 6P コネクタ	
J 28	NPN			PRE NO.1 REGIST. PAPER SENSOR ダ イ1レジ スト マエ センサ	Q5
	VS1-0842-003		1	CONNECTOR, 3P, FEMALE コネクタ (メス)	
J 29	NPN			CROSS-WAY REGISTRATION SENSOR ヨコ レジ スト カミタン センサ	Q6
	WS3-0429-000		1	CONNECTOR, 3P, FEMALE コネクタ (メス)	
	WS3-0469-000		3	SOCKET, CONTACT, 26-30AWG ソケット コンタクト	
J 30	NPN			NO.1 REGIST. ROLLER CLUTCH ダ イ1レジ ストローラ クラッチ	CL1
	VS1-0192-002		1	CONNECTOR, 2P, FEMALE コネクタ (メス)	
J 31	NPN			CROSS-WAY REGIST. MOTOR ヨコ レジ スト モータ	M4
	VS1-0192-006		1	CONNECTOR, 6P, FEMALE コネクタ (メス)	

COPYRIGHT © 1992 CANON INC.

FIGURE & KEY NO.	PART NUMBER	RANK	Q'TY	DESCRIPTION	SERIAL NUMBER/REMARKS
B1-J 32	VS1-0842-008		1	CONNECTOR, 8P, FEMALE コネクタ (メス)	
	VS9-0020-008		1	CONNECTOR, 8P, FEMALE コネクタ (メス)	
J 33	FH2-5562-000		1	CONNECTOR, 10P コネクタ	
	FH2-5563-000		1	CONNECTOR, 10P コネクタ	
	FH2-5592-000		2	PIN, CONTACT ピン, コンタクト	
	FH2-5593-000		8	PIN, CONTACT ピン, コンタクト	
	FH2-5594-000		1	PIN, DONTACT ピン コンタクト	
	FH2-5595-000		8	PIN, CONTACT ピン コンタクト	
J 34	NPN			LENS MOTOR レンズ モータ	M3
	VS1-0066-005		1	CONNECTOR, 5P コネクタ	
J 35	NPN			LENS HOME POSITION SENSOR レンズ ホームポ ジ ション センサ	Q7
	VS1-0066-003		1	CONNECTOR, 3P コネクタ	
J 36	NPN			ADD-ON SHUTTER SOLENOID アド オン シャッタ ソレノイド	SL1
	VS1-0066-002		1	CONNECTOR, 2P コネクタ	
J 37	NPN			SCANNER HOME POSITION SENSOR コウガ ケイ ホームポ ジ ション センサ	Q8
	VS1-0192-003		1	CONNECTOR, 3P, FEMALE コネクタ (メス)	
J 38	NPN			SCANNER DOCUMENT L.E. SENSOR コウガ ケイ ゲ ンコウ センタン センサ	Q9
	VS1-0192-003		1	CONNECTOR, 3P, FEMALE コネクタ (メス)	
J 39	VS1-0192-002		1	CONNECTOR, 2P, FEMALE コネクタ (メス)	
	VS4-0003-002		1	CONNECTOR, 2P, FEMALE コネクタ (メス)	
	WS3-0885-000		2	PIN CONTACT, 20-30AWG ピン コンタクト	
J 40	————			SORTER ソータ	
	VS1-0192-004		1	CONNECTOR, 4P, FEMALE コネクタ (メス)	
J 41	————			SORTER ソータ	
	VS4-0002-004		1	CONNECTOR, 4P, FEMALE コネクタ (メス)	
	WS4-0218-000		4	SOCKET, CONTACT, 18-22AWG ソケット コンタクト	
J 42	NPN			CASSETTE 1 PAPER SENSOR カセット1 カミ ケンチ センサ	Q10
	VS1-0842-003		1	CONNECTOR, 3P, FEMALE コネクタ (メス)	
J 43	NPN			CASSETTE 2 PAPER SENSOR カセット2 カミ ケンチ センサ	Q11
	VS1-0842-003		1	CONNECTOR, 3P, FEMALE コネクタ (メス)	
J 44	NPN			CASSETTE 1 LIFTER POSIT.SENSOR カセット1 リフタ イチ センサ	Q12
	VS1-0842-003		1	CONNECTOR, 3P, FEMALE コネクタ (メス)	
J 45	NPN			CASSETTE 2 LIFTER POSIT.SENSOR カセット2 リフタ イチ センサ	Q13
	VS1-0842-003		1	CONNECTOR, 3P, FEMALE コネクタ (メス)	
J 46	NPN			MANUAL FEED PAPER SENSOR テザ シ カミ センサ	Q4

 COPYRIGHT © 1992 CANON INC. CANON NP-4835/4835S/4335/4835I REV.1 JUNE 1989 PRINTED IN JAPAN (IMPRIME AU JAPON)

FIGURE & KEY NO.	PART NUMBER	RANK	QTY	DESCRIPTION	SERIAL NUMBER/REMARKS
B1-J 46	VS1-0842-003		1	CONNECTOR, 3P, FEMALE コネクタ (メス)	
J 47	NPN			PRE NO.2 REGIST. PAPER SENSOR ダイ 2 レジ スト マエ センサ	Q15
	VS1-0842-003		1	CONNECTOR, 3P, FEMALE コネクタ (メス)	
J 48	NPN			LOWER FEEDER EXIT SENSOR シタ ハンソウ デ グ チ センサ	Q14
	VS1-0842-003		1	CONNECTOR, 3P, FEMALE コネクタ (メス)	
J 49	NPN			PAPER PICK-UP CLUTCH 1 キユウシ クラツチ 1	CL2
	VS1-0192-002		1	CONNECTOR, 2P, FEMALE コネクタ (メス)	
J 50	NPN			MANUAL FEED SHUTTER SOLENOID テザ シ シヤツタ ソレノイド	SL9
	VS1-0192-002		1	CONNECTOR, 2P, FEMALE コネクタ (メス)	
J 51	NPN			LAMP REGULATOR PCB ランプ レギ ユレータ	
	VS3-0044-002		1	CONNECTOR, PCB, 2P, FEMALE コネクタ (メス)	
	WS3-0916-000		2	SOCKET, CONTACT, 18-24AWG ソケツト コンタクト	
J 52	NPN			LAMP REGULATOR PCB ランプ レギ ユレータ	
	VS3-0044-004		1	CONNECTOR, PCB, 4P, FEMALE コネクタ (メス)	
	WS3-0916-000		4	SOCKET, CONTACT, 18-24AWG ソケツト コンタクト	
J 53	NPN			LAMP REGULATOR PCB ランプ レギ ユレータ	
	VS1-0842-006		1	CONNECTOR, 6P, FEMALE コネクタ (メス)	
J 54	NPN			NO.2 REGIST. ROLLER SOLENOID ダ イ2レジ ストローラ クラツチ ソレノイド	SL8
	VS1-0192-002		1	CONNECTOR, 2P, FEMALE コネクタ (メス)	
J 55	NPN			CASSETTE 1 LIFTER MOTOR カセツト 1 リフタ モータ	M8
	WT1-0306-000		2	SLEEVE, OS-110 スリーブ	
	X62-5370-000		2	SOCKET, FASTON 110, 20-24AWG ファストン	
J 56	NPN			CASSETTE 2 LIFTER MOTOR カセツト 2 リフタ モータ	M9
	WT1-0306-000		2	SLEEVE, OS-110 スリーブ	
	X62-5370-000		2	SOCKET, FASTON 110, 20-24AWG ファストン	
J 57	NPN			LOWER FEEDER MOTOR 1 シタハンソウ ダ イ1 モータ	M5
	VS1-0192-006		1	CONNECTOR, 6P, FEMALE コネクタ (メス)	
J 58	NPN			CASSETTE 1 SIZE SWITCH カセツト 1 サイズ ケンチ スイツチ	CST1
	VS1-0867-006		1	CONNECTOR, 6P コネクタ	
J 59	NPN			CASSETTE 2 SIZE SWITCH カセツト 1 サイズ ケンチ スイツチ	CST2
	VS1-0867-006		1	CONNECTOR, 6P コネクタ	
J 60	NPN			PRE NO.3 REGIST. PAPER SENSOR ダ イ 3 レジ スト マエ センサ	Q16
	VS1-0192-003		1	CONNECTOR, 3P, FEMALE コネクタ (メス)	
J 61	-------				
	VS4-0002-003		1	CONNECTOR, 3P コネクタ 3P	

COPYRIGHT © 1992 CANON INC.

FIGURE & KEY NO.	PART NUMBER	RANK	Q'TY	DESCRIPTION	SERIAL NUMBER/REMARKS
B1-J 61	WS4-0218-000		3	SOCKET, CONTACT, 18-22AWG ソケット コンタクト	
J 62	VS4-0001-004		1	CONNECTOR, 4P, MALE コネクタ (オス)	
	VS4-0002-004		1	CONNECTOR, 4P, FEMALE コネクタ (メス)	
	WS4-0218-000		4	SOCKET, CONTACT, 18-22AWG ソケット コンタクト	
	WS4-0220-000		4	PIN CONTACT, 22-26AGW ピン コンタクト	
J 64	NPN			POWER SWITCH デンゲン スイッチ	SW1
	VS1-0192-002		1	CONNECTOR, 2P, FEMALE コネクタ (メス)	
J 101	PCB			DC CONTROLLER DC コントローラ	
	VS1-0441-040		1	CONNECTOR, 40P コネクタ	
J 102	PCB			DC CONTROLLER DC コントローラ	
	VS1-0441-030		1	CONNECTOR, 30P コネクタ	
J 103	PCB			DC CONTROLLER DC コントローラ	
	VS1-0441-024		1	CONNECTOR, 24P コネクタ	
J 104	PCB			DC CONTROLLER DC コントローラ	
	VS1-0441-028		1	CONNECTOR, 28P コネクタ	
J 105	PCB			DC CONTROLLER DC コントローラ	
	VS1-0192-010		1	CONNECTOR, 10P, FEMALE コネクタ (メス)	
	VS1-0441-026		1	CONNECTOR, 26P コネクタ	
J 106	PCB			DC CONTROLLER DC コントローラ	
	VS3-0044-008		1	CONNECTOR, 8P, FEMALE コネクタ (メス)	
	WS3-0916-000		8	SOCKET, CONTACT, 18-24AWG ソケット コンタクト	
J 107	PCB			DC CONTROLLER DC コントローラ	
	VS3-0044-004		1	CONNECTOR, PCB, 4P, FEMALE コネクタ (メス)	
	WS3-0916-000		4	SOCKET, CONTACT, 18-24AWG ソケット コンタクト	
J 109	PCB			DC CONTROLLER DC コントローラ	
	VS1-0441-040		1	CONNECTOR, 40P コネクタ	
J 110	PCB			DC CONTROLLER DC コントローラ	
	VS1-0441-030		1	CONNECTOR, 30P コネクタ	
J 111	PCB			DC CONTROLLER DC コントローラ	
	VS1-0441-018		1	CONNECTOR コネクタ	
J 112	PCB			DC CONTROLLER DC コントローラ	
	VS1-0441-024		1	CONNECTOR, 24P コネクタ	
J 113	PCB			DC CONTROLLER DC コントローラ	
	VS1-0842-005		1	CONNECTOR, 5P, FEMALE コネクタ	
J 114	NPN			CONTROL PANEL ソウサ プ	

 COPYRIGHT © 1992 CANON INC. CANON NP-4835/4835S/4335/4835I REV.1 JUNE 1989 PRINTED IN JAPAN (IMPRIME AU JAPON)

FIGURE & KEY NO.	PART NUMBER	RANK	QTY	DESCRIPTION	SERIAL NUMBER/REMARKS
B1-J 114	PCB			DC CONTROLLER DC コントローラ	
J 115	NPN			LITHIUM BATTERY リチウム デンチ	BT1
	PCB			DC CONTROLLER DC コントローラ	
J 116	NPN			LOWER FEEDER MOTOR 2 シタ ハンソウ ダイ2 モータ	M6
	PCB			DC CONTROLLER DC コントローラ	
J 117	NPN			FEEDER FAN ハンソウ ファン	FM3
	PCB			DC CONTROLLER DC コントローラ	
J 118	PCB			DC CONTROLLER DC コントローラ	
	VS1-0842-005		1	CONNECTOR, 5P, FEMALE コネクタ	115/220/240V
J 119	PCB			DC CONNECTOR DC コントローラ	NP-4835I
	VS1-0192-008		1	CONNECTOR, 8P コネクタ	NP-4835I
J 451	PCB			HVT-AC HVT-AC	
J 452	PCB			SUB DC POWER SUPPLY サブ DC デンゲン	
	VS3-0044-004		1	CONNECTOR, PCB, 4P, FEMALE コネクタ (メス)	
	WS3-0916-000		9	SOCKET, CONTACT, 18-24AWG ソケット コンタクト	
J 453	PCB			SUB DC POWER SUPPLY サブ DC デンゲン	
	VS3-0044-010		1	CONNECTOR, 10P, FEMALE コネクタ (メス)	
	WS3-0916-000		10	SOCKET, CONTACT, 18-24AWG ソケット コンタクト	
J 501	PCB			LASER POWER CONTROLLER レーザ パワー コントローラ	
	VS1-0440-006		1	CONNECTOR, 6P, FEMALE コネクタ (メス)	
J 502	PCB			LASER POWER CONTROLLER レーザ パワー コントローラ	
	VS1-0842-005		1	CONNECTOR, 5P, FEMALE コネクタ	
J 503	PCB			LASER POWER CONTROLLER レーザ パワー コントローラ	
	VS1-0441-018		1	CONNECTOR コネクタ	
J 504	NPN			LASER SCANNER MOTOR レーザ スキャナ モータ	M11
	PCB			LASER POWER CONTROLLER レーザ パワー コントローラ	
J 505	PCB			LASER POWER CONTROLLER レーザ パワー コントローラ	
	VS1-0842-004		1	CONNECTOR, 4P, FEMALE コネクタ	
J 591	PCB			LASER UNIT レーザ ユニット	
	VS1-0978-004		1	CONNECTOR, 4P, MALE コネクタ (オス)	
J 751A	PCB			DOCUMENT SIZE DETECTION 1 ゲンコウ サイズ ケンチ 1	
	VS1-0066-006		1	CONNECTOR, 6P コネクタ	
J 751B	PCB			DOCUMENT SIZE DETECTION 1 ゲンコウ サイズ ケンチ 1	100/220/240V
	VS1-0186-006		1	CONNECTOR, 6P, FEMALE コネクタ (メス)	
J 751B*	PCB			DOCUMENT SIZE DETECTION 2 ゲンコウ サイズ ケンチ 2	115V

COPYRIGHT © 1992 CANON INC.

FIGURE & KEY NO.	PART NUMBER	RANK	Q'TY	DESCRIPTION	SERIAL NUMBER/REMARKS
B1-J 751B*	VS1-0186-006		1	CONNECTOR, 6P, FEMALE コネクタ (メス)	
J 751C	PCB			DOCUMENT SIZE DETECTION 2 ゲンコウ サイズ ケンチ 2	100/220/240V
	VS1-0066-006		1	CONNECTOR, 6P コネクタ	
J 751C*	PCB			DOCUMENT SIZE DETECTION 2 ゲンコウ サイズ ケンチ 2	115V
	VS1-0066-006		1	CONNECTOR, 6P コネクタ	
J 801	PCB			DC POWER SUPPLY DC デンゲン	
	VS3-0047-005		1	CONNECTOR, PCB, 5P, FEMALE コネクタ (メス)	
	WS3-0916-000		5	SOCKET, CONTACT, 18-24AWG ソケット コンタクト	
J 802	PCB			DC POWER SUPPLY DC デンゲン	
	VS3-0045-009		1	CONNECTOR, 9P, FEMALE コネクタ (メス)	
	WS3-0916-000		9	SOCKET, CONTACT, 18-24AWG ソケット コンタクト	
J 803	PCB			DC POWER SUPPLY DC デンゲン	
	VS1-0192-003		1	CONNECTOR, 3P, FEMALE コネクタ (メス)	
J 804	PCB			DC POWER SUPPLY DC デンゲン	
	VS3-0272-010		1	CONNECTOR, 10P, FEMALE コネクタ (メス)	
	WS3-0916-000		10	SOCKET, CONTACT, 18-24AWG ソケット コンタクト	
J 805	PCB			DC POWER SUPPLY DC デンゲン	
	VS3-0044-008		1	CONNECTOR, 8P, FEMALE コネクタ (メス)	
	WS3-0916-000		8	SOCKET, CONTACT, 18-24AWG ソケット コンタクト	
J 806	PCB			DC POWER SUPPLY DC デンゲン	DF/SORTER
	VS3-0044-002		1	CONNECTOR, PCB, 2P, FEMALE コネクタ (メス)	
	WS3-0916-000		2	SOCKET, CONTACT, 18-24AWG ソケット コンタクト	
J 807	PCB			DC POWER SUPPLY DC デンゲン	DF/SORTER
	VS3-0044-004		1	CONNECTOR, PCB, 4P, FEMALE コネクタ (メス)	
	WS3-0916-000		4	SOCKET, CONTACT, 18-24AWG ソケット コンタクト	
J 808	PCB			DC POWER SUPPLY DC デンゲン	DF/SORTER
	VS3-0044-004		1	CONNECTOR, PCB, 4P, FEMALE コネクタ (メス)	
	WS3-0916-000		4	SOCKET, CONTACT, 18-24AWG ソケット コンタクト	
J 809	PCB			HVT-DC HVT-DC	
	VS1-0192-009		1	CONNECTOR, 9P コネクタ	
J 810	VS1-0192-004		1	CONNECTOR, 4P, FEMALE コネクタ (メス)	
J 811	PCB			HVT-AC HVT-AC	
	VS1-0192-004		1	CONNECTOR, 4P, FEMALE コネクタ (メス)	
J 812	PCB			MOTOR CONTROLLER モータコントローラ	
	VS3-0044-007		1	CONNECTOR, 7P, FEMALE コネクタ (メス)	

 COPYRIGHT © 1992 CANON INC. CANON NP-4835/4835S/4335/4835I REV.1 JUNE 1989 PRINTED IN JAPAN (IMPRIME AU JAPON)

FIGURE & KEY NO.	PART NUMBER	RANK	QTY	DESCRIPTION	SERIAL NUMBER/REMARKS
B1-J 812	WS3-0916-000		7	SOCKET, CONTACT, 18-24AWG ソケット コンタクト	
J 813	PCB			MOTOR CONTROLLER モータコントローラ	
	VS1-0842-008		1	CONNECTOR, 8P, FEMALE コネクタ (メス)	
J 814	NPN			MAIN MOTOR メイン モータ	M1
	PCB			MOTOR CONTROLLER モータコントローラ	
J 815	NPN			SCANNER MOTOR コウガ ククイ モータ	M2
	PCB			MOTOR CONTROLLER モータコントローラ	
J 816	PCB			AE SENSOR AE センサ	
	VS1-0066-004		1	CONNECTOR, 4P, FEMALE コネクタ (メス)	
J 851	PCB			COLOR TONER DENSITY DETECTION カラー トナー ノウド ケンチ	
	VS1-0842-008		1	CONNECTOR, 8P, FEMALE コネクタ (メス)	
J 852	PCB			COLOR TONER DENSITY DETECTION カラー トナー ノウド ケンチ	
	VS1-0842-006		1	CONNECTOR, 6P, FEMALE コネクタ (メス)	
J 916	————			CD UNIT CHANGER マルチカラー ユニット	
	VS4-0002-015		1	CONNECTOR, 15P, FEMALE コネクタ (メス)	
	WS4-0218-000		15	SOCKET, CONTACT, 18-22AWG ソケット コンタクト	
J1001	NPN			RELAY リレー	K1001 100V ONLY
	S1-0192-003		1	CONNECTOR, 3P, FEMALE コネクタ (メス)	
J1002	NPN			RELAY リレー	K1001 100V ONLY
	VS3-0044-003		1	CONNECTOR, 3P, FEMALE コネクタ (メス)	
	WS3-0916-000		3	SOCKET, CONTACT, 18-24AWG ソケット コンタクト	
J1003	VS4-0003-002		1	CONNECTOR, 2P, FEMALE コネクタ (メス)	
	WS3-0437-000		2	SOCKET, CONTACT, 20-30AWG ソケット コンタクト	
	WS3-0590-000		1	CONNECTOR, PCB, 2P, FEMALE コネクタ (メス)	
	WS3-0885-000		2	PIN CONTACT, 20-30AWG ピン コンタクト	
J2000	NPN			IC CARD UNIT IC カード ユニット	NP-4835I
	VS1-0192-008		1	CONNECTOR, 8P コネクタ	NP-4835I
JA	PCB			CONTROL PANEL ソウサ プ	
	VS1-0441-030		1	CONNECTOR, 30P コネクタ	
JB	PCB			CONTROL PANEL ソウサ プ	
	VS1-0203-014		1	CONNECTOR, 14P, FEMALE コネクタ (メス)	
JD	PCB			CONTROL PANEL ソウサ プ	
	VS1-0066-004		1	CONNECTOR, 4P, FEMALE コネクタ (メス)	NP-4835I
	VS3-0044-004		1	CONNECTOR, PCB, 4P, FEMALE コネクタ (メス)	NP-4835/4835S/4335/4330
	WS3-0916-000		4	SOCKET, CONTACT, 18-24AWG ソケット コンタクト	NP-4835/4835S/4335/4330

COPYRIGHT © 1992 CANON INC.

FIGURE & KEY NO.	PART NUMBER	RANK	Q'TY	DESCRIPTION	SERIAL NUMBER/REMARKS
B1-JM	WS4-0060-000		1	CONNECTOR, 2P, FEMALE コネクタ (メス)	
	WS4-0073-000		2	SOCKET, CONTACT, 14-20AWG ソケット コンタクト	
JR 1	VS4-0001-002		1	CONNECTOR, 2P, MALE コネクタ (オス)	100V ONLY
	VS4-0002-002		1	CONNECTOR, 2P, FEMALE コネクタ (メス)	100V ONLY
	WS4-0218-000		2	SOCKET, CONTACT, 18-22AWG ソケット コンタクト	100V ONLY
	WS4-0220-000		2	PIN CONTACT, 22-26AGW ピン コンタクト	100V ONLY
JR 2	NPN			RESISTOR (R2) ケツロ ボ ウシ テイコウ	100V ONLY
	X66-6662-000		2	SOCKET, FASTON 187, 20-24AWG ファストン	100V ONLY
JR 3	VS4-0001-003		1	CONNECTOR, 3P, MALE コネクタ (オス)	100V ONLY
	VS4-0002-003		1	CONNECTOR, 3P コネクタ 3P	100V ONLY
	WS4-0218-000		3	SOCKET, CONTACT, 18-22AWG ソケット コンタクト	100V ONLY
	WS4-0220-000		3	PIN CONTACT, 22-26AGW ピン コンタクト	100V ONLY
JR 4	VS4-0001-002		1	CONNECTOR, 2P, MALE コネクタ (オス)	100V ONLY
	VS4-0002-002		1	CONNECTOR, 2P, FEMALE コネクタ (メス)	100V ONLY
	WS4-0218-000		2	SOCKET, CONTACT, 18-22AWG ソケット コンタクト	100V ONLY
	WS4-0220-000		2	PIN CONTACT, 22-26AGW ピン コンタクト	100V ONLY

 COPYRIGHT © 1992 CANON INC. CANON NP-4835/4835S/4335/4835I REV.2 JAN. 1992 PRINTED IN JAPAN (IMPRIME AU JAPON)

FIGURE B2 LIST OF CONNECTORS (NP-4835S/4335) (1/2)
コネクター覧 (NP-4335/4330) (1/2)

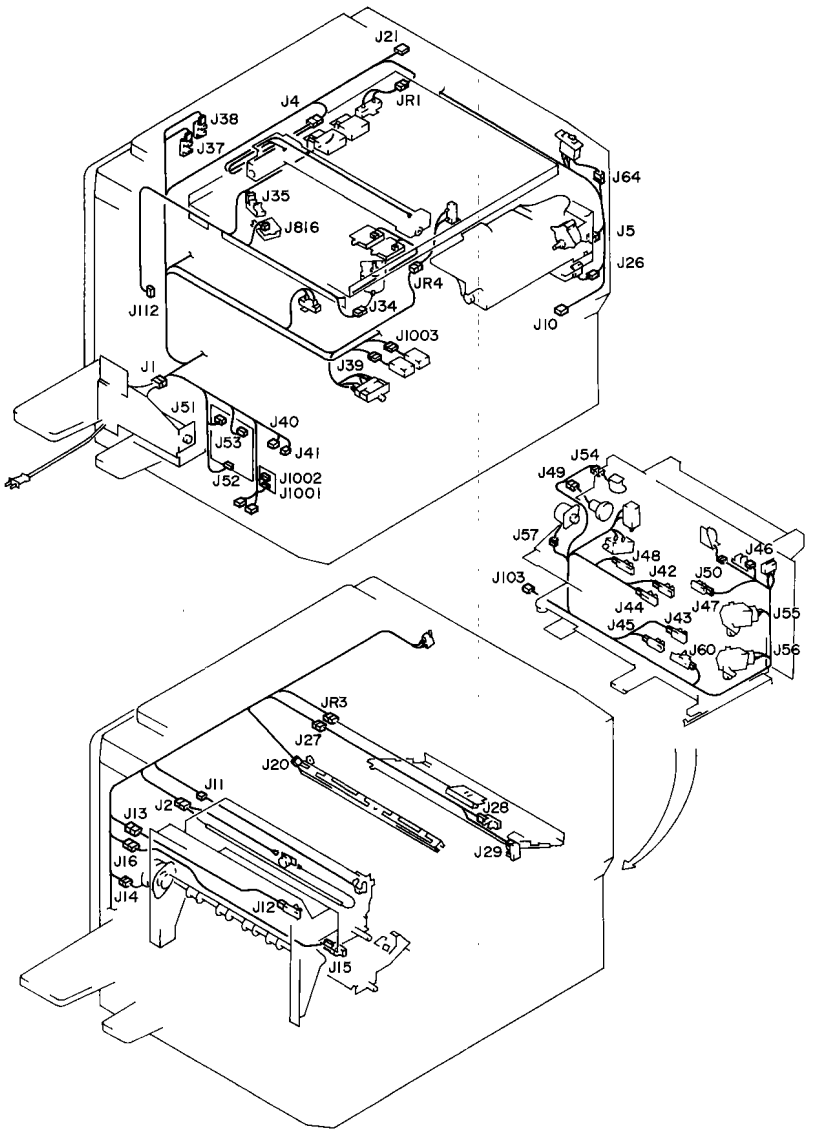

 COPYRIGHT © 1992 CANON INC. CANON NP-4835/4835S/4335/4835i REV.1 JAN. 1992 PRINTED IN JAPAN (IMPRIME AU JAPON)

FIGURE B2 LIST OF CONNECTORS (NP-4835S/4335) (2/2)
コネクター覧 (NP-4335/4330) (2/2)

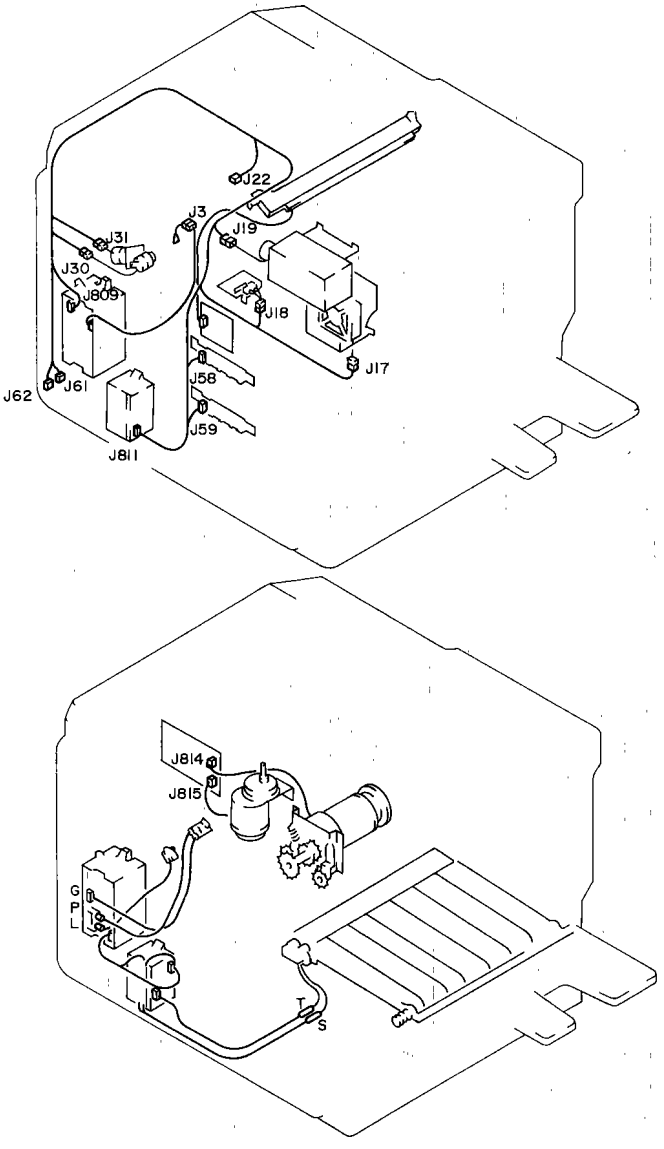

COPYRIGHT © 1992 CANON INC.

FIGURE & KEY NO.	PART NUMBER	RANK	Q'TY	DESCRIPTION	SERIAL NUMBER/REMARKS
B2-	NPN		RF	LIST OF CONNECTOR コネクタ イチラン	NP-4835S/4335/4330
J 1	WS4-0059-000		1	CONNECTOR, 2P, MALE コネクタ (オス)	
	WS4-0060-000		1	CONNECTOR, 2P, FEMALE コネクタ (メス)	
	WS4-0073-000		2	SOCKET, CONTACT, 14-20AWG ソケット コンタクト	
	WS4-0075-000		2	PIN, CONTACT, 14-20AWG ピン コンタクト	
J 2	WS4-0059-000		1	CONNECTOR, 2P, MALE コネクタ (オス)	
	WS4-0060-000		1	CONNECTOR, 2P, FEMALE コネクタ (メス)	
	WS4-0073-000		2	SOCKET, CONTACT, 14-20AWG ソケット コンタクト	
	WS4-0075-000		2	PIN, CONTACT, 14-20AWG ピン コンタクト	
J 3	VS3-0044-003		1	CONNECTOR, 3P, FEMALE コネクタ (メス)	
	WS3-0916-000		2	SOCKET, CONTACT, 18-24AWG ソケット コンタクト	
J 4	FH2-5561-000		1	CORD コード	
	VS4-0001-002		1	CONNECTOR, 2P, MALE コネクタ (オス)	
	WS4-0220-000		2	PIN CONTACT, 22-26AGW ピン コンタクト	
J 5	NPN			HOPPER MOTOR ホッパ モータ	M10
	VS4-0002-002		1	CONNECTOR, 2P, FEMALE コネクタ (メス)	
	WS4-0218-000		2	SOCKET, CONTACT, 18-22AWG ソケット コンタクト	
J 10A	NPN			TOTAL COUNTER クロ カウンタ	CNT1
	VS4-0003-004		1	CONNECTOR コネクタ	
	WS3-0885-000		4	PIN CONTACT, 20-30AWG ピン コンタクト	
J 10B	NPN			SMALL COUNTER トータル カウンタ	CNT2
	VS1-0192-004		1	CONNECTOR, 4P, FEMALE コネクタ (メス)	
J 11	NPN			THERMISTER サーミスタ	TH1
	VS3-0108-003		1	CONNECTOR, 3P, FEMALE コネクタ (メス)	
	WS3-0885-000		3	PIN CONTACT, 20-30AWG ピン コンタクト	
J 12	NPN			PAPER DELIVERY SENSOR ハイシ センサ	Q2
	VS1-0192-003		1	CONNECTOR, 3P, FEMALE コネクタ (メス)	
J 13	VS1-0192-003		1	CONNECTOR, 3P, FEMALE コネクタ (メス)	
	VS3-0108-003		1	CONNECTOR, 3P, FEMALE コネクタ (メス)	
	WS3-0885-000		3	PIN CONTACT, 20-30AWG ピン コンタクト	
J 14	NPN			DELIVERY FEED MOTOR ハイシ モータ	M7
	VS1-0192-006		1	CONNECTOR, 6P, FEMALE コネクタ (メス)	
J 15	NPN			LOWER FEEDER ENTRANCE SENSOR シタ ハンソウ イリグチ センサ	Q3
	VS1-0842-003		1	CONNECTOR, 3P, FEMALE コネクタ (メス)	
J 16	VS1-0842-003		1	CONNECTOR, 3P, FEMALE コネクタ (メス)	

COPYRIGHT © 1992 CANON INC.
CANON NP-4835/4835S/4335/4835i REV.1 JAN. 1992 PRINTED IN JAPAN (IMPRIME AU JAPON)

FIGURE & KEY NO.	PART NUMBER	RANK	QTY	DESCRIPTION	SERIAL NUMBER/REMARKS
B2-J 16	VS9-0020-003		1	CONNECTOR, 3P コネクタ	
J 17	NPN			HEAT EXHAUST FAN ハイネツ ファン	FM2
	VS4-0002-002		1	CONNECTOR, 2P, FEMALE コネクタ (メス)	
	WS4-0218-000		2	SOCKET, CONTACT, 18-22AWG ソケット コンタクト	
J 18	VS1-0192-002		1	CONNECTOR, 2P, FEMALE コネクタ (メス)	
	VS4-0003-002		1	CONNECTOR, 2P, FEMALE コネクタ (メス)	
	WS3-0885-000		2	PIN CONTACT, 20-30AWG ピン コンタクト	
J 19	NPN			SCANNER COOLING FAN レイキャク ファン	FM1
	VS4-0002-002		1	CONNECTOR, 2P, FEMALE コネクタ (メス)	
	WS4-0218-000		2	SOCKET, CONTACT, 18-22AWG ソケット コンタクト	
J 20	NPN			PRECONDITIONING EXPOSURE LAMP マエロコウ ランプ	LA2
	VS1-0192-002		1	CONNECTOR, 2P, FEMALE コネクタ (メス)	
J 21	————			DADF/RDF2 DADF/RF2	
	VS4-0002-004		1	CONNECTOR, 4P, FEMALE コネクタ (メス)	
	WS4-0218-000		4	SOCKET, CONTACT, 18-22AWG ソケット コンタクト	
J 22	————			DADF/RDF2 DADF/RF2	
	VS1-0192-004		1	CONNECTOR, 4P, FEMALE コネクタ (メス)	
J 26	NPN			TONER SENSOR (BLACK) トナー センサ (クロ)	Q17
	VS1-0192-003		1	CONNECTOR, 3P, FEMALE コネクタ (メス)	
J 27	VS1-0842-006		1	CONNECTOR, 6P, FEMALE コネクタ (メス)	
	VS9-0020-006		1	CONNECTOR, 6P コネクタ	
J 28	NPN			PRE NO.1 REGIST. PAPER SENSOR ダイ1レジ スト マエ センサ	Q5
	VS1-0842-003		1	CONNECTOR, 3P, FEMALE コネクタ (メス)	
J 29	NPN			CROSS-WAY REGISTRATION SENSOR ヨコ レジ スト カミタン センサ	Q6
	WS3-0429-000		1	CONNECTOR, 3P, FEMALE コネクタ (メス)	
	WS3-0469-000		3	SOCKET, CONTACT, 26-30AWG ソケット コンタクト	
J 30	NPN			NO.1 REGIST. ROLLER CLUTCH ダイ1レジ ストローラ クラッチ	CL1
	VS1-0192-002		1	CONNECTOR, 2P, FEMALE コネクタ (メス)	
J 31	NPN			CROSS-WAY REGIST. MOTOR ヨコ レジ スト モータ	M4
	VS1-0192-006		1	CONNECTOR, 6P, FEMALE コネクタ (メス)	
J 34	NPN			LENS MOTOR レンズ モータ	M3
	VS1-0066-005		1	CONNECTOR, 5P コネクタ	
J 35	NPN			LENS HOME POSITION SENSOR レンズ ホームポ ジ ション センサ	Q7
	VS1-0066-003		1	CONNECTOR, 3P コネクタ	
J 37	NPN			SCANNER HOME POSITION SENSOR コウガ クケイ ホームポ ジ ション センサ	Q8

COPYRIGHT © 1992 CANON INC.

FIGURE & KEY NO.	PART NUMBER	RANK	QTY	DESCRIPTION	SERIAL NUMBER/REMARKS
B2-J 37	VS1-0192-003		1	CONNECTOR, 3P, FEMALE コネクタ (メス)	
J 38	NPN			SCANNER DOCUMENT L.E. SENSOR コウガ クケイ ゲ ンコウ センタン センサ	Q9
	VS1-0192-003		1	CONNECTOR, 3P, FEMALE コネクタ (メス)	
J 39	VS1-0192-002		1	CONNECTOR, 2P, FEMALE コネクタ (メス)	
	VS4-0003-002		1	CONNECTOR, 2P, FEMALE コネクタ (メス)	
	WS3-0885-000		2	PIN CONTACT, 20-30AWG ピン コンタクト	
J 40	————			SORTER ソータ	
	VS1-0192-004		1	CONNECTOR, 4P, FEMALE コネクタ (メス)	
J 41	————			SORTER ソータ	
	VS4-0002-004		1	CONNECTOR, 4P, FEMALE コネクタ (メス)	
	WS4-0218-000		4	SOCKET, CONTACT, 18-22AWG ソケット コンタクト	
J 42	NPN			CASSETTE 1 PAPER SENSOR カセット1 カミ ケンチ センサ	Q10
	VS1-0842-003		1	CONNECTOR, 3P, FEMALE コネクタ (メス)	
J 43	NPN			CASSETTE 2 PAPER SENSOR カセット2 カミ ケンチ センサ	Q11
	VS1-0842-003		1	CONNECTOR, 3P, FEMALE コネクタ (メス)	
J 44	NPN			CASSETTE 1 LIFTER POSIT.SENSOR カセット1 リフタ イチ センサ	Q12
	VS1-0842-003		1	CONNECTOR, 3P, FEMALE コネクタ (メス)	
J 45	NPN			CASSETTE 2 LIFTER POSIT.SENSOR カセット2 リフタ イチ センサ	Q13
	VS1-0842-003		1	CONNECTOR, 3P, FEMALE コネクタ (メス)	
J 46	NPN			MANUAL FEED PAPER SENSOR テザ シ カミ センサ	Q4
	VS1-0842-003		1	CONNECTOR, 3P, FEMALE コネクタ (メス)	
J 47	NPN			PRE NO.2 REGIST. PAPER SENSOR ダ イ 2 レジ スト マエ センサ	Q15
	VS1-0842-003		1	CONNECTOR, 3P, FEMALE コネクタ (メス)	
J 48	NPN			LOWER FEEDER EXIT SENSOR シタ ハンソウ デ グ チ センサ	Q14
	VS1-0842-003		1	CONNECTOR, 3P, FEMALE コネクタ (メス)	
J 49	NPN			PAPER PICK-UP CLUTCH 1 キュウシ クラッチ 1	CL2
	VS1-0192-002		1	CONNECTOR, 2P, FEMALE コネクタ (メス)	
J 50	NPN			MANUAL FEED SHUTTER SOLENOID テザ シ シャッタ ソレノイド	SL9
	VS1-0192-002		1	CONNECTOR, 2P, FEMALE コネクタ (メス)	
J 51	NPN			LAMP REGULATOR PCB ランプ レギ ユレータ	
	VS3-0044-002		1	CONNECTOR, PCB, 2P, FEMALE コネクタ (メス)	
	WS3-0916-000		2	SOCKET, CONTACT, 18-24AWG ソケット コンタクト	
J 52	NPN			LAMP REGULATOR PCB ランプ レギ ユレータ	
	VS3-0044-004		1	CONNECTOR, PCB, 4P, FEMALE コネクタ (メス)	
	WS3-0916-000		4	SOCKET, CONTACT, 18-24AWG ソケット コンタクト	

COPYRIGHT © 1992 CANON INC.
CANON NP-4835/4835S/4335/4835I REV.0 JUNE 1989 PRINTED IN JAPAN (IMPRIME AU JAPON)

FIGURE & KEY NO.	PART NUMBER	RANK	QTY	DESCRIPTION	SERIAL NUMBER/REMARKS
B2-J 53	NPN			LAMP REGULATOR PCB ランプ レギュレータ	
	VS1-0842-006		1	CONNECTOR, 6P, FEMALE コネクタ (メス)	
J 54	NPN			NO.2 REGIST. ROLLER SOLENOID ダイ2レジ ストローラ クラッチ ソレノイド	SL8
	VS1-0192-002		1	CONNECTOR, 2P, FEMALE コネクタ (メス)	
J 55	NPN			CASSETTE 1 LIFTER MOTOR カセット 1 リフタ モータ	M8
	WT1-0306-000		2	SLEEVE, OS-110 スリーブ	
	X62-5370-000		2	SOCKET, FASTON 110, 20-24AWG ファストン	
J 56	NPN			CASSETTE 2 LIFTER MOTOR カセット 2 リフタ モータ	M9
	WT1-0306-000		2	SLEEVE, OS-110 スリーブ	
	X62-5370-000		2	SOCKET, FASTON 110, 20-24AWG ファストン	
J 57	NPN			LOWER FEEDER MOTOR 1 シタハンソウ ダイ1 モータ	M5
	VS1-0192-006		1	CONNECTOR, 6P, FEMALE コネクタ (メス)	
J 58	NPN			CASSETTE 1 SIZE SWITCH カセット 1 サイズ ケンチ スイッチ	CST1
	VS1-0867-006		1	CONNECTOR, 6P コネクタ	
J 59	NPN			CASSETTE 2 SIZE SWITCH カセット 1 サイズ ケンチ スイッチ	CST2
	VS1-0867-006		1	CONNECTOR, 6P コネクタ	
J 60	NPN			PRE NO.3 REGIST. PAPER SENSOR ダイ 3 レジ スト マエ センサ	Q16
	VS1-0192-003		1	CONNECTOR, 3P, FEMALE コネクタ (メス)	
J 61	————				
	VS4-0002-003		1	CONNECTOR, 3P コネクタ 3P	
	WS4-0218-000		3	SOCKET, CONTACT, 18-22AWG ソケット コンタクト	
J 64	NPN			POWER SWITCH デンゲン スイッチ	SW1
	VS1-0192-002		1	CONNECTOR, 2P, FEMALE コネクタ (メス)	
J 101	PCB			DC CONTROLLER DC コントローラ	
	VS1-0441-028		1	CONNECTOR, 28P コネクタ	
J 102	PCB			DC CONTROLLER DC コントローラ	
	VS1-0441-030		1	CONNECTOR, 30P コネクタ	
J 103	PCB			DC CONTROLLER DC コントローラ	
	VS1-0441-024		1	CONNECTOR, 24P コネクタ	
J 104	PCB			DC CONTROLLER DC コントローラ	
	VS1-0441-028		1	CONNECTOR, 28P コネクタ	
J 106	PCB			DC CONTROLLER DC コントローラ	
	VS3-0044-008		1	CONNECTOR, 8P, FEMALE コネクタ (メス)	
	WS3-0916-000		8	SOCKET, CONTACT, 18-24AWG ソケット コンタクト	
J 107	PCB			DC CONTROLLER DC コントローラ	

COPYRIGHT © 1992 CANON INC.

FIGURE & KEY NO.	PART NUMBER	RANK	Q'TY	DESCRIPTION	SERIAL NUMBER/REMARKS
B2-J 107	VS3-0044-004		1	CONNECTOR, PCB, 4P, FEMALE コネクタ (メス)	
	WS3-0916-000		4	SOCKET, CONTACT, 18-24AWG ソケット コンタクト	
J 109	PCB			DC CONTROLLER DC コントローラ	
	VS1-0441-040		1	CONNECTOR, 40P コネクタ	
J 110	PCB			DC CONTROLLER DC コントローラ	
	VS1-0441-030		1	CONNECTOR, 30P コネクタ	
J 112	PCB			DC CONTROLLER DC コントローラ	
	VS1-0441-024		1	CONNECTOR, 24P コネクタ	
J 113	PCB			DC CONTROLLER DC コントローラ	
	VS1-0192-002		1	CONNECTOR, 2P, FEMALE コネクタ (メス)	
J 114	NPN			CONTROL PANEL ソウサ ブ	
	PCB			DC CONTROLLER DC コントローラ	
J 115	NPN			LITHIUM BATTERY リチウム デンチ	BT1
	PCB			DC CONTROLLER DC コントローラ	
J 116	NPN			LOWER FEEDER MOTOR 2 シタ ハンソウ ダイ2 モータ	M6
	PCB			DC CONTROLLER DC コントローラ	
J 117	NPN			FEEDER FAN ハンソウ ファン	FM3
	PCB			DC CONTROLLER DC コントローラ	
J 118	PCB			DC CONTROLLER DC コントローラ	
	VS1-0842-005		1	CONNECTOR, 5P, FEMALE コネクタ	115/220/240V
J 119	PCB			DC CONTROLLER DC コントローラ	
	VS1-0441-036		1	CONNECTOR, 36P, FEMALE コネクタ (メス)	
J 501	PCB			LED DRIVER PCB ASSEMBLY LED ドライバ カイロ キバン	
	VS1-0441-036		1	CONNECTOR, 36P, FEMALE コネクタ (メス)	
J 502	PCB			LED DRIVER PCB ASSEMBLY LED ドライバ カイロ キバン	
	VS1-0441-034		1	CONNECTOR, 34P, FEMALE コネクタ	
J 503	PCB			LED DRIVER PCB ASSEMBLY LED ドライバ カイロ キバン	
	VS3-0041-004		1	CONNECTOR, 4P, FEMALE コネクタ (メス)	
	WS3-0916-000		3	SOCKET, CONTACT, 18-24AWG ソケット コンタクト	
J 504	PCB			LED DRIVER PCB ASSEMBLY LED ドライバ カイロ キバン	
	VS3-0041-010		1	CONNECTOR, 10P, FEMALE コネクタ (メス)	
	WS3-0916-000		10	SOCKET, CONTACT, 18-24AWG ソケット コンタクト	
J 751A	PCB			DOCUMENT SIZE DETECTION 1 ゲンコウ サイズ ケンチ 1	
	VS1-0066-006		1	CONNECTOR, 6P コネクタ	
J 751B	PCB			DOCUMENT SIZE DETECTION 1 ゲンコウ サイズ ケンチ 1	100/220/240V

COPYRIGHT © 1992 CANON INC.

FIGURE & KEY NO.	PART NUMBER	RANK	QTY	DESCRIPTION	SERIAL NUMBER/REMARKS
B2-J 751B	VS1-0186-006		1	CONNECTOR, 6P, FEMALE コネクタ (メス)	
J 751B*	PCB			DOCUMENT SIZE DETECTION 2 ゲ ンコウ サイズ ケンチ 2	115V
	VS1-0186-006		1	CONNECTOR, 6P, FEMALE コネクタ (メス)	
J 751C	PCB			DOCUMENT SIZE DETECTION 2 ゲ ンコウ サイズ ケンチ 2	100/220/240V
	VS1-0066-006		1	CONNECTOR, 6P コネクタ	
J 751C*	PCB			DOCUMENT SIZE DETECTION 2 ゲ ンコウ サイズ ケンチ 2	115V
	VS1-0066-006		1	CONNECTOR, 6P コネクタ	
J 801	PCB			DC POWER SUPPLY DC デ ンゲ ン	
	VS3-0047-005		1	CONNECTOR, PCB, 5P, FEMALE コネクタ (メス)	
	WS3-0916-000		5	SOCKET, CONTACT, 18-24AWG ソケット コンタクト	
J 802	PCB			DC POWER SUPPLY DC デ ンゲ ン	
	VS3-0045-009		1	CONNECTOR, 9P, FEMALE コネクタ (メス)	
	WS3-0916-000		9	SOCKET, CONTACT, 18-24AWG ソケット コンタクト	
J 803	PCB			DC POWER SUPPLY DC デ ンゲ ン	
	VS1-0192-003		1	CONNECTOR, 3P, FEMALE コネクタ (メス)	
J 804	PCB			DC POWER SUPPLY DC デ ンゲ ン	
	VS3-0272-010		1	CONNECTOR, 10P, FEMALE コネクタ (メス)	
	WS3-0916-000		10	SOCKET, CONTACT, 18-24AWG ソケット コンタクト	
J 805	PCB			DC POWER SUPPLY DC デ ンゲ ン	
	VS3-0044-008		1	CONNECTOR, 8P, FEMALE コネクタ (メス)	
	WS3-0916-000		8	SOCKET, CONTACT, 18-24AWG ソケット コンタクト	
J 806	PCB			DC POWER SUPPLY DC デ ンゲ ン	DF/SORTER
	VS3-0044-002		1	CONNECTOR, PCB, 2P, FEMALE コネクタ (メス)	
	WS3-0916-000		2	SOCKET, CONTACT, 18-24AWG ソケット コンタクト	
J 807	PCB			DC POWER SUPPLY DC デ ンゲ ン	DF/SORTER
	VS3-0044-004		1	CONNECTOR, PCB, 4P, FEMALE コネクタ (メス)	
	WS3-0916-000		4	SOCKET, CONTACT, 18-24AWG ソケット コンタクト	
J 808	PCB			DC POWER SUPPLY DC デ ンゲ ン	DF/SORTER
	VS3-0044-004		1	CONNECTOR, PCB, 4P, FEMALE コネクタ (メス)	
	WS3-0916-000		4	SOCKET, CONTACT, 18-24AWG ソケット コンタクト	
J 809	PCB			HVT-DC HVT-DC	
	VS1-0192-009		1	CONNECTOR, 9P コネクタ	
J 811	PCB			HVT-AC HVT-AC	
	VS1-0192-004		1	CONNECTOR, 4P, FEMALE コネクタ (メス)	
J 812	PCB			MOTOR CONTROLLER モータコントローラ	

COPYRIGHT © 1992 CANON INC.

FIGURE & KEY NO.	PART NUMBER	RANK	Q'TY	DESCRIPTION	SERIAL NUMBER/REMARKS
B2-J 812	VS3-0044-007		1	CONNECTOR, 7P, FEMALE コネクタ (メス)	
	WS3-0916-000		7	SOCKET, CONTACT, 18-24AWG ソケット コンタクト	
J 813	PCB			MOTOR CONTROLLER モータコントローラ	
	VS1-0842-008		1	CONNECTOR, 8P, FEMALE コネクタ (メス)	
J 814	NPN			MAIN MOTOR メイン モータ	M1
	PCB			MOTOR CONTROLLER モータコントローラ	
J 815	NPN			SCANNER MOTOR コウガ ケイ モータ	M2
	PCB			MOTOR CONTROLLER モータコントローラ	
J 816	PCB			AE SENSOR AE センサ	
	VS1-0066-004		1	CONNECTOR, 4P, FEMALE コネクタ (メス)	
J1001	NPN			RELAY リレー	K1001 100V ONLY
	VS1-0192-003		1	CONNECTOR, 3P, FEMALE コネクタ (メス)	
J1002	NPN			RELAY リレー	K1001 100V ONLY
	VS3-0044-003		1	CONNECTOR, 3P, FEMALE コネクタ (メス)	
	WS3-0916-000		3	SOCKET, CONTACT, 18-24AWG ソケット コンタクト	
J1003	VS4-0003-002		1	CONNECTOR, 2P, FEMALE コネクタ (メス)	
	WS3-0437-000		2	SOCKET, CONTACT, 20-30AWG ソケット コンタクト	
	WS3-0590-000		1	CONNECTOR, PCB, 2P, FEMALE コネクタ (メス)	
	WS3-0885-000		2	PIN CONTACT, 20-30AWG ピン コンタクト	
JA	PCB			CONTROL PANEL ソウサ ブ	
	VS1-0441-030		1	CONNECTOR, 30P コネクタ	
JB	PCB			CONTROL PANEL ソウサ ブ	
	VS1-0203-014		1	CONNECTOR, 14P, FEMALE コネクタ (メス)	
JD	PCB			CONTROL PANEL ソウサ ブ	
	VS3-0044-004		1	CONNECTOR, PCB, 4P, FEMALE コネクタ (メス)	
	WS3-0916-000		4	SOCKET, CONTACT, 18-24AWG ソケット コンタクト	
JM	WS4-0060-000		1	CONNECTOR, 2P, FEMALE コネクタ (メス)	
	WS4-0073-000		2	SOCKET, CONTACT, 14-20AWG ソケット コンタクト	
JR 1	VS4-0001-002		1	CONNECTOR, 2P, MALE コネクタ (オス)	100V ONLY
	VS4-0002-002		1	CONNECTOR, 2P, FEMALE コネクタ (メス)	100V ONLY
	WS4-0218-000		2	SOCKET, CONTACT, 18-22AWG ソケット コンタクト	100V ONLY
	WS4-0220-000		2	PIN CONTACT, 22-26AGW ピン コンタクト	100V ONLY
JR 2	NPN			RESISTOR (R2) ケツロ ボ ウシ テイコウ	100V ONLY
	X66-6662-000		2	SOCKET, FASTON 187, 20-24AWG ファストン	100V ONLY
JR 3	VS4-0001-003		1	CONNECTOR, 3P, MALE コネクタ (オス)	100V ONLY

COPYRIGHT © 1992 CANON INC.
CANON NP-4835/4835S/4335/4835i REV.0 JUNE 1989 PRINTED IN JAPAN (IMPRIME AU JAPON)

FIGURE & KEY NO.	PART NUMBER	RANK	QTY	DESCRIPTION	SERIAL NUMBER/REMARKS
B2-JR 3	VS4-0002-003		1	CONNECTOR, 3P コネクタ 3P	100V ONLY
	WS4-0218-000		3	SOCKET, CONTACT, 18-22AWG ソケット コンタクト	100V ONLY
	WS4-0220-000		3	PIN CONTACT, 22-26AGW ピン コンタクト	100V ONLY
JR 4	VS4-0001-002		1	CONNECTOR, 2P, MALE コネクタ (オス)	100V ONLY
	VS4-0002-002		1	CONNECTOR, 2P, FEMALE コネクタ (メス)	100V ONLY
	WS4-0218-000		2	SOCKET, CONTACT, 18-22AWG ソケット コンタクト	100V ONLY
	WS4-0220-000		2	PIN CONTACT, 22-26AGW ピン コンタクト	100V ONLY

COPYRIGHT © 1992 CANON INC.

CD UNIT CHANGER

マルチカラーユニット

〔F22-6301　　JRN00001-〕

FIGURE DA ASSEMBLY LOCATION DIAGRAM
主要部品配置図

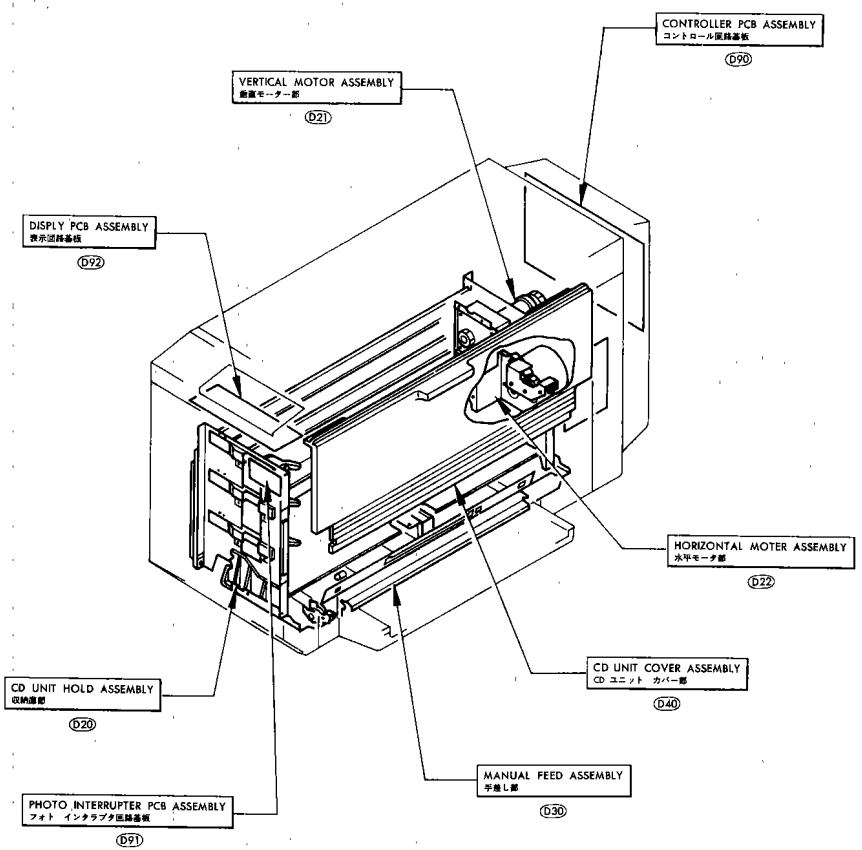

COPYRIGHT © 1992 CANON INC.

FIGURE D10 EXTERNAL COVERS, PANELS, ETC
外装カバー部

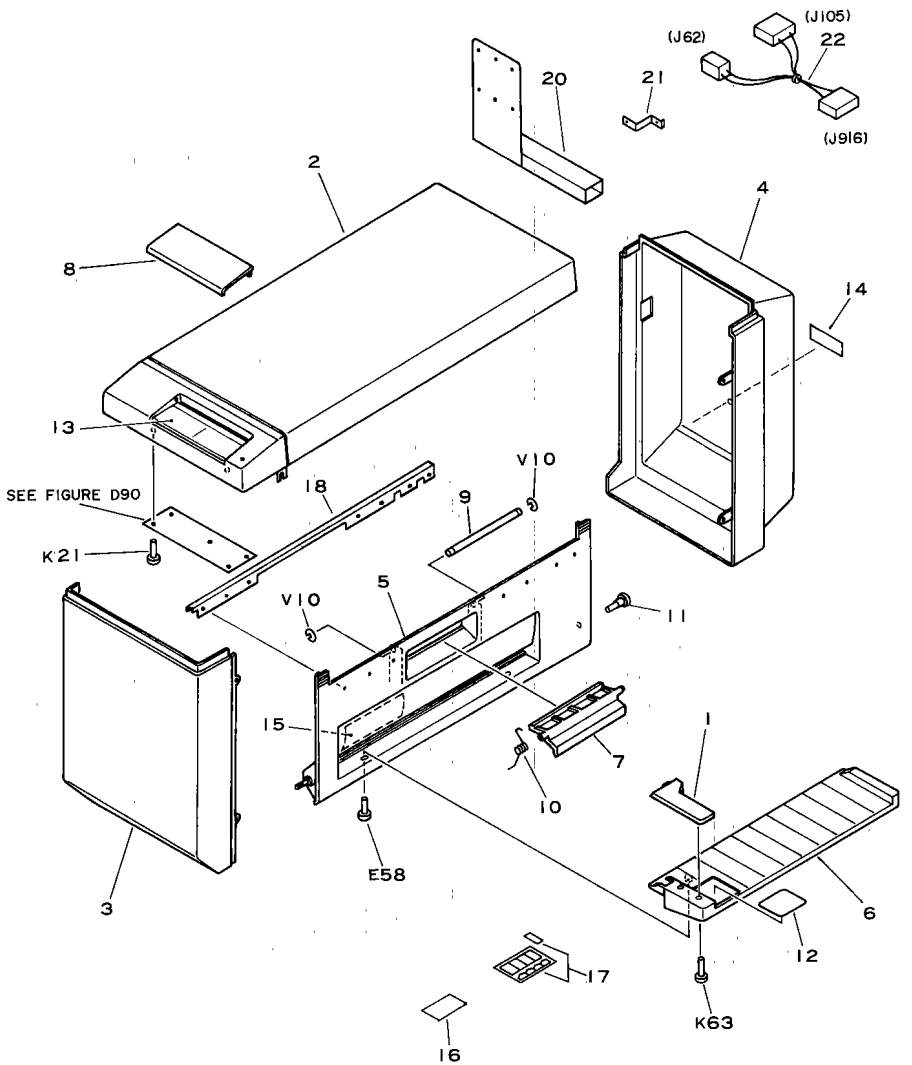

 COPYRIGHT © 1992 CANON INC. CANON NP-4835/4835S/4335/4835i REV.1 JUNE 1989 PRINTED IN JAPAN (IMPRIME AU JAPON)

FIGURE & KEY NO.	PART NUMBER	RANK	QTY	DESCRIPTION	SERIAL NUMBER/REMARKS
D10 –	NPN		RF	EXTERNAL COVERS, PANELS, ETC. ガイソウ カバーブ	
1	FA5–2898–000		1	GUIDE, FRONT マエ ガイド	
2	FA5–3631–000		1	COVER, UPPER ウエ カバー	
3	FA5–3632–000		1	COVER, FRONT マエ カバー	
4	FA5–3633–000		1	COVER, REAR ウシロ カバー	
5	FA5–3634–020		1	COVER, MANUAL FEED テザシ カバー	
6	FA5–3635–000		1	GUIDE, PAPER, MANUAL FEED テザシ ガイド	
7	FA5–3637–000		1	HANDLE, MANUAL FEED テザシ トッテ	
8	FA5–3638–000		1	COVER, OPERATION PANEL ソウサ カバー	
9	FA5–3642–000		1	ROD, HANDLE トッテ ジク	
10	FA5–3643–000		1	SPRING, TORSION ネジリバネ	
11	FS1–9003–000		1	SCREW, STEPPED, M4 ダンビス	
12	FS4–8109–000		1	LABEL テザシ マーク ラベル	
13	FS4–8046–000		1	LABEL, CONTROL PANEL ソウサ パネル	
14	FS4–8076–000		1	PLATE, NAME メイショウ メイバン	
15	FS4–8047–000		1	LABEL, JAM ジャム ショリ ラベル	
16	FS4–8048–000		2	LABEL ラベル	SEE FIGURE 321–35
17	FS4–8085–000		1	LABEL ケンチ シール	SEE FIGURE 650–58
18	FA5–8535–000		1	PLATE ホキョウ バン	
20	FA5–8537–000		1	BRACKET アングル	
21	FA5–8532–000		1	PLATE, STOP, REAR コテイ イタ (ウシロ)	
22	FF2–1175–000		1	CABLE ソクセン	J62,105,916

COPYRIGHT © 1992 CANON INC.

FIGURE D11 INTERNAL COMPONENTS 1
本体内部 1

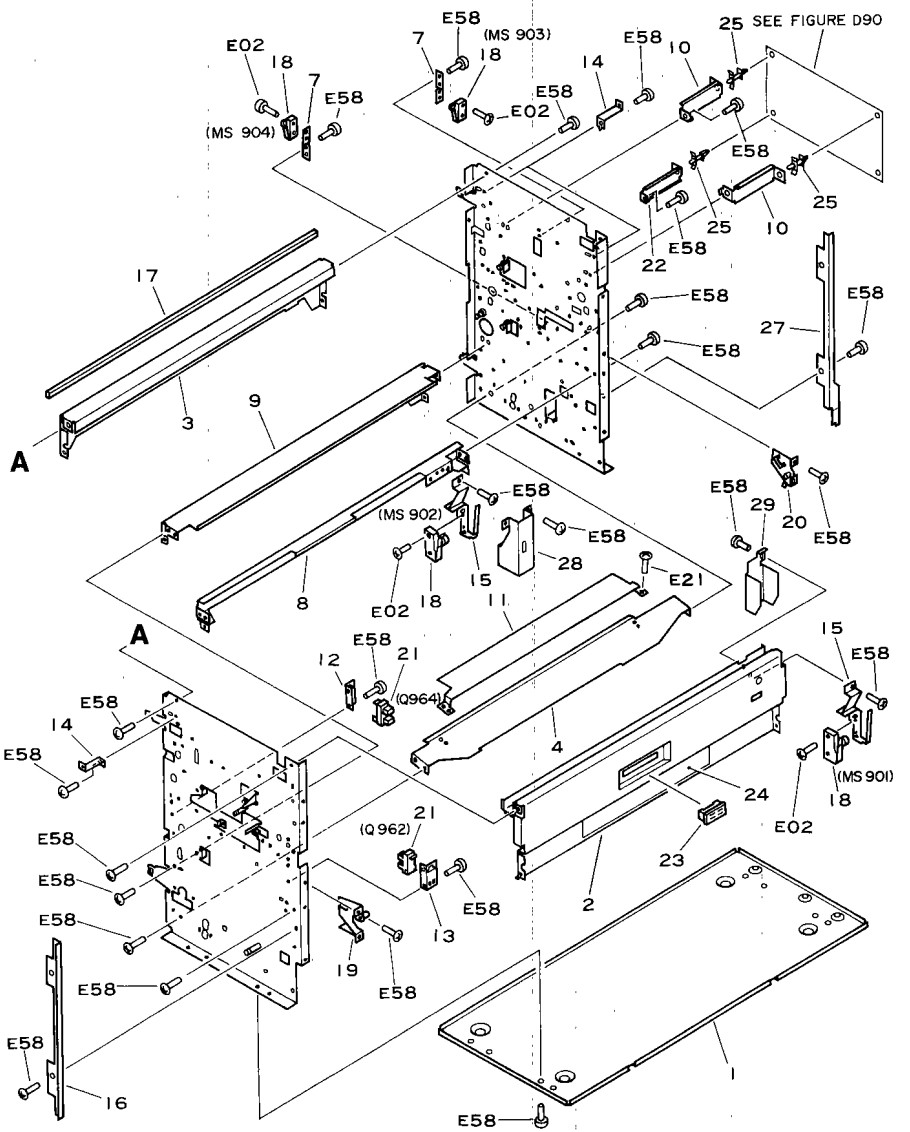

 COPYRIGHT © 1992 CANON INC.

CANON NP-4835/4835S/4335/4835I REV.2 JAN. 1992 PRINTED IN JAPAN (IMPRIME AU JAPON)

FIGURE & KEY NO.	PART NUMBER	RANK	QTY	DESCRIPTION	SERIAL NUMBER/REMARKS
D11 –	NPN		RF	INTERNAL COMPONENTS 1 ホンタイ ナイブ 1	
1	FA5–3553–000	N	1	PLATE, LOWER ソコ イタ	
2	FA5–3554–000	N	1	PLATE, RIGHT, UPPER ミギ ウエ ステイ	
3	FA5–3555–000	N	1	PLATE, LEFT, UPPER ヒダリ ウエ ステイ	
4	FA5–3597–020		1	GUIDE, PAPER デザシ チユウカン ガイド	
7	FA5–3609–000		2	MOUNT, SWITCH スイツチ トリツケ バン	
8	FA5–3612–000		1	CROSSMEMBER, RIGHT ミギ チユウカン ステイ	
9	FA5–3613–000		1	CROSSMEMBER, LEFT ヒダリ チユウカン ステイ	
10	FA5–3614–000		4	MOUNT, PCB キバン トリツケ バン	
11	FA5–3623–000		1	GUIDE, PAPER, UPPER デザシ チユウカン ガイド	
12	FA5–3625–000		1	MOUNT, SENSOR, RIGHT センサ トリツケ イタ (ミギ)	
13	FA5–3626–000		1	MOUNT, SENSOR, LEFT センサ トリツケ イタ (ヒダリ)	
14	FA5–3644–000		4	MOUNT, UPPER COVER ウエ カバー トリツケ イタ	
15	FA5–3649–000		2	MOUNT, DOOR SWITCH ドア スイツチ ホルダ	
16	FA5–3679–000		1	PLATE, BLANKING メカクシ バン	
17	FA5–3680–000		1	SEAL シール	
18	WC4–0084–000		4	MICROSWITCH マイクロ スイツチ	
19	FF2–0408–000		1	MOUNT, COVER, FRONT ゲンソウ カバー ヒンジ シバン (マエ)	
20	FF2–0409–000		1	MOUNT, COVER, REAR ゲンソウ カバー ヒンジ シバン (ウシロ)	
21	FH7–7119–000		2	PHOTO–INTERRUPTER フオト インタラプタ	
22	FA5–3676–000		1	MOUNT, PCB キバン トリツケ イタ	
23	XZ9–0245–000		1	CATCH, MAGNET マグネット キヤツチ	
24	FS4–8084–000		1	LABEL, TONER REPLENISHMENT トナー ホキユウ ラベル	
25	VT2–0001–006		4	SUPPORT, PCB ロツキング サポート	
27	FA5–8534–000		1	PLATE, BLANKING, REAR メカクシ バン (ウシロ)	
28	FA5–8538–020		1	COVER, DOOR SWITCH ドア スイツチ カバー	
29	FA5–8539–000		1	COVER, DOOR SWITCH ドア スイツチ カバー	

COPYRIGHT © 1992 CANON INC.

FIGURE D12 INTERNAL COMPONENTS 2
本体内部 2

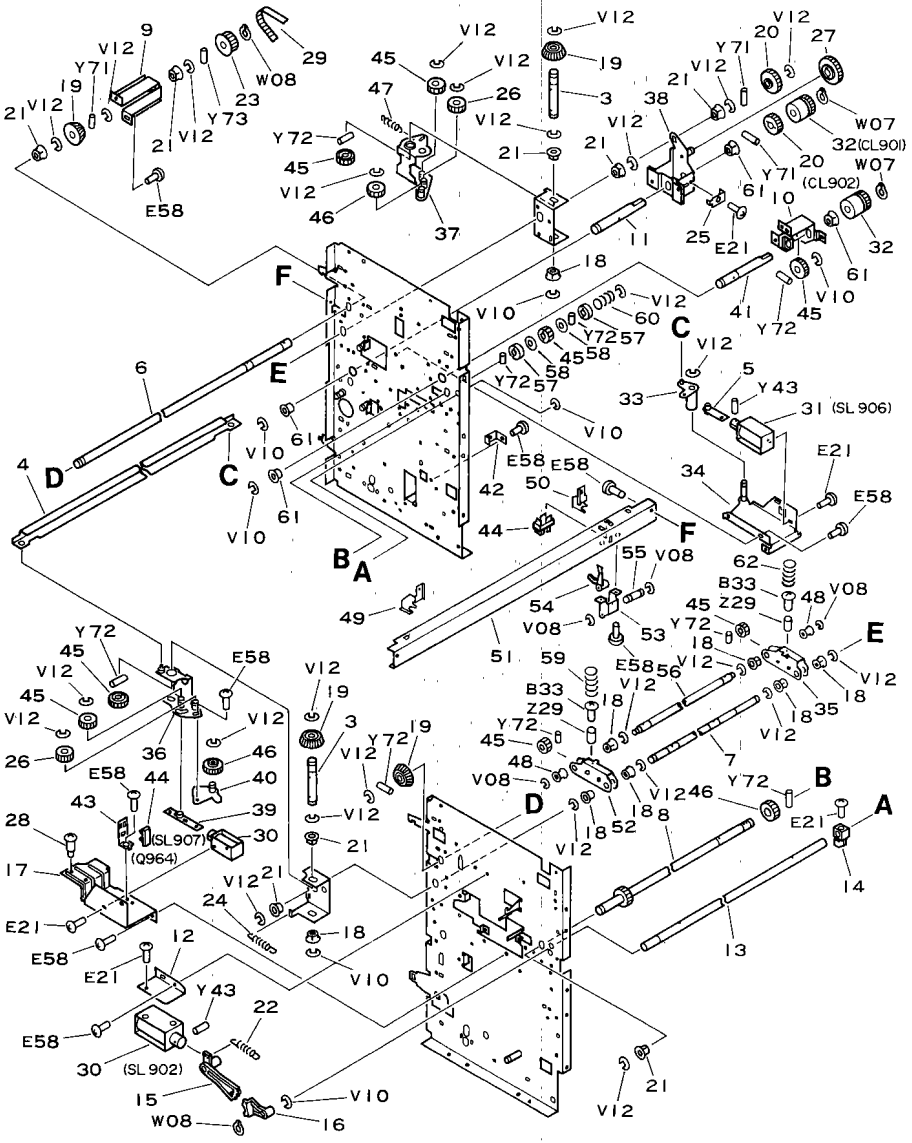

 COPYRIGHT © 1992 CANON INC. CANON NP-4835/4835S/4335/4835i REV.2 JAN. 1992 PRINTED IN JAPAN (IMPRIME AU JAPON)

FIGURE & KEY NO.	PART NUMBER	RANK	QTY	DESCRIPTION	SERIAL NUMBER/REMARKS
D12 –	NPN		RF	INTERNAL COMPONENTS 2 ホンタイ ナイブ 2	
3	FA5–3560–000		2	PIVOT, SIDE FEED, FRONT サイド ハンニュウ ジジク (マエ)	
4	FA5–3564–000		1	PLATE, LINK リンク	
5	FA5–3566–000		1	PLATE, LINK, SOLENOID ソレノイド リンク	
6	FA5–3573–000		1	SHAFT, FEED IN ハンニュウ クドウ ジク	
7	FA5–3574–000		1	SHAFT, COPIER, FEED IN ホンタイ ハンニュウ クドウ ジク	
8	FA5–3576–000		1	SHAFT, FEED OUT ハンシュツ クドウ ジク	
9	FA5–3577–000		1	STAY, FEED IN ハンニュウ クドウ ホキョウ バン	
10	FA5–3578–000		1	STAY, FEED OUT ハンシュツ クドウ ホキョウ バン	
11	FA5–3582–000		1	ROD, COPIER, FEED IN ホンタイ ハンニュウ ジジク	
12	FA5–3584–000		1	MOUNT, SOLENOID ソレノイド トリツケ バン	
13	FA5–3586–000		1	SFAFT, CLAW, RELEASE, RIGHT コテイ ツメ カイジョ レバー ジク (ミギ)	
14	FA5–3588–000		2	LEVER, CLAW, RELEASE, RIGHT コテイ ツメ カイジョ レバー (ミギ)	
15	FA5–3590–000		1	GEAR, LINK, RIGHT リンク ギア (ミギ)	
16	FA5–3592–000		1	GEAR, CLAW コテイ ツメ セクタ ギア	
17	FA5–3627–000		1	MOUNT, SOLENOID ソレノイド ダイ	
18	FS1–1206–000		8	BUSHING ブッシング	
19	FS3–0089–000		4	GEAR, 20T 20T ギア	
20	FS3–0092–000		2	GEAR, 26T 26T ギア	
21	FS1–1205–000		8	BUSHING ブッシング	
22	FS3–2047–000		1	SPRING, TENSION ヒッパリバネ	
23	FS2–3010–000		1	PULLEY, 40T 40T プーリ	
24	FS3–2057–000		1	SPRING, TENSION ヒッパリバネ	
25	FA5–3675–000		1	PLATE クラッチ マワリドメ	
26	FS1–0422–000		2	GEAR, 20T 20T ギア	
27	FS2–0441–000		1	GEAR, 28T 28T ギア	
28	FS1–9076–000		2	SCREW, STEPPED, M4 ダンビス	
29	XF9–0216–000		1	BELT, FLAT フラット ベルト	
30	FH7–5104–000		2	SOLENOID, DC24V ソレノイド	
31	FH7–5238–000		1	SOLENOID, DC24V ソレノイド	
32	FH7–5157–020		2	CLUTCH, ELECTROMAGNETIC クラッチ	
33	FF2–0397–000		1	PLATE, LINK, FEED IN ハンニュウ リンク	
34	FF2–0398–000		1	MOUNT, SOLENOID ソレノイド トリツケ バン	
35	FF2–0399–000		1	GEAR UNIT ホンタイ ハンニュウ シバン	
36	FF2–0395–000		1	PLATE, SIDE FEED, FRONT サイド ハンニュウ シバン (マエ)	

COPYRIGHT © 1992 CANON INC.

FIGURE & KEY NO.	PART NUMBER	RANK	Q'TY	DESCRIPTION	SERIAL NUMBER/REMARKS
D12 – 37	FF2–0396–000		1	PLATE, SIDE FEED, REAR サイド ハンニュウ シバン (ウシロ)	
38	FF2–0413–000		1	MOUNT, FEED IN DRIVE ホンタイ ハンニュウ クドウ トリツケ シバン	
39	FF2–0415–000		1	PLATE, LINK STOPPER ストッパ リンク	
40	FF2–0418–000		1	PLATE, SIDE ADJUSTING サイド チョウセイ バン	
41	FA5–3648–000		1	ROD ハンシュツ シジク	
42	FA5–3621–000		1	PLATE, FIXING コテイ バン	
43	FA5–3629–000		1	MOUNT, SENSOR センサ ダイ	
44	FH7–7119–000		2	PHOTO–INTERRUPTER フオト インタラプタ	
45	FS3–0085–000		7	GEAR, 18T 18T ギア	
46	FS3–0103–000		5	GEAR, 18T 18T ギア	
47	FS3–2040–000		1	SPRING, TENSION ヒッパリバネ	
48	FA5–8521–000		2	COLLAR ジクウケ コロ	
49	FA5–8522–000		1	PLATE, FRONT イチギメバン (マエ)	
50	FA5–8523–000		1	PLATE, REAR イチギメバン (ウシロ)	
51	FA5–8524–000		1	CROSSMEMBER, SENSOR センサ ステー	
52	FA5–8525–000		1	PLATE, FRONT ハンニュウ シバン (マエ)	
53	FA5–8526–000		1	PLATE, SENSOR LEVER HOLDING センサ レバー トリツケ イタ	
54	FA5–8527–000		1	LEVER, SENSOR センサ レバー	
55	FA5–8528–000		1	PIN, LEVER レバー ジク	
56	FA5–8529–000		1	ROD ハンニュウ ジク	
57	FA5–8530–000		2	PLATE マサツ バン	
58	FA5–8531–000		2	PAD マサツ パッド	
59	FS3–2065–000		1	SPRING, COMPRESSION アッシュク バネ	
60	FS3–2066–000		1	SPRING, COMPRESSION アッシュク バネ	
61	XG3–6012–405		4	BEARING ベアリング	
62	FA5–8545–000		1	SPRING, COMPRESSION アッシュク バネ	

 COPYRIGHT © 1992 CANON INC. CANON NP-4835/4835S/4335/4835i REV.1 JAN. 1992 PRINTED IN JAPAN (IMPRIME AU JAPON)

FIGURE D13 INTERNAL COMPONENTS 3
本体内部 3

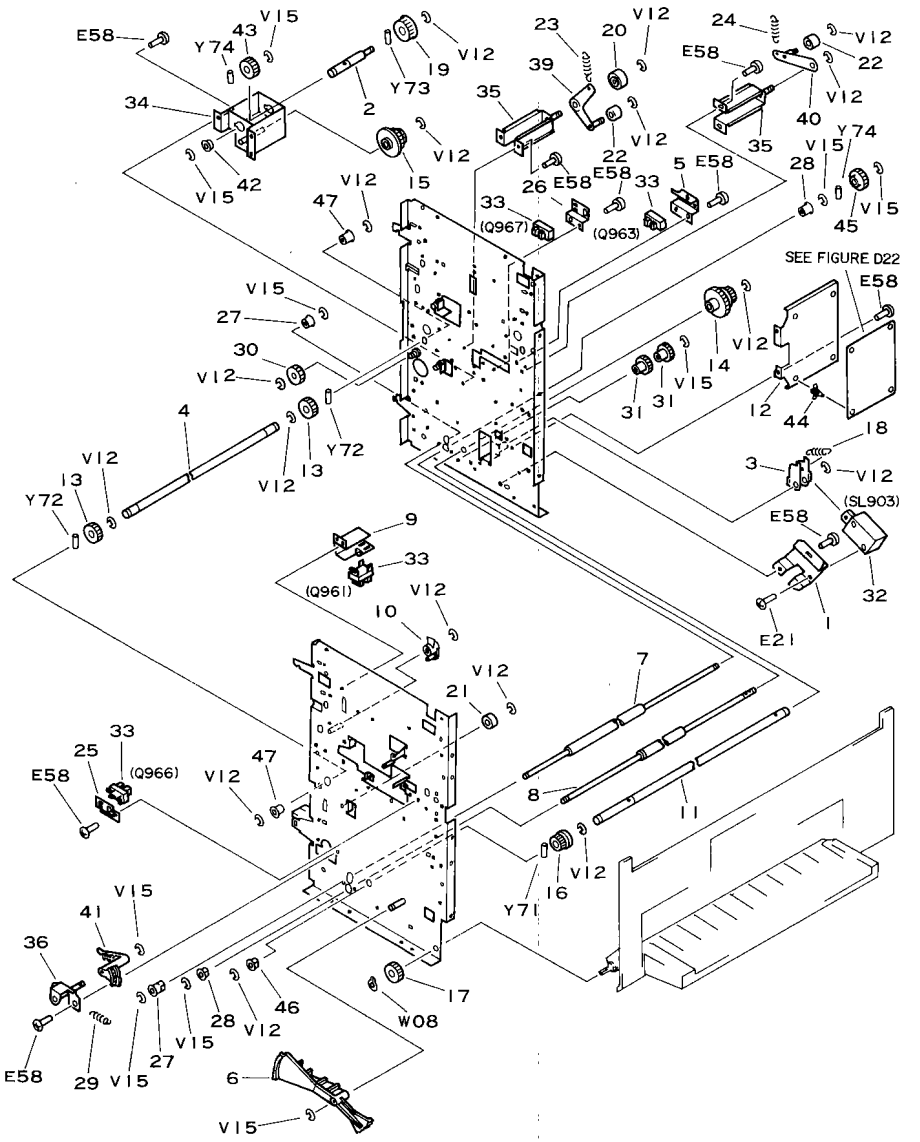

 COPYRIGHT © 1992 CANON INC. CANON NP-4835/4835S/4335/4835i REV.2 JAN. 1992 PRINTED IN JAPAN (IMPRIME AU JAPON)

FIGURE & KEY NO.	PART NUMBER	RANK	QTY	DESCRIPTION	SERIAL NUMBER/REMARKS
D13 –	NPN		RF	INTERNAL COMPONENTS 3 ホンタイ ナイブ 3	
1	FF2–0424–000		1	MOUNT, SOLENOID ソレノイド トリツケ バン	
2	FA5–3571–000		1	ROD, MANUAL FEED SELECT テザシ キリカエ シジク	
3	FA5–3572–000		1	PLATE, LINK STOPPING ストツパ リンク	
4	FA5–3575–020		1	SHAFT, LIFT スイテヨク クドウ ジク	
5	FA5–3580–000		1	MOUNT, SENSOR センサ トリツケ バン	
6	FA5–3596–000		1	GEAR, DOUBLE ダブル セクタ ギア	
7	FA5–3598–000		1	ROLLER, FEED, UPPER テザシ チユウカン ローラ (ウエ)	
8	FA5–3599–000		1	ROLLER, FEED, LOWER テザシ チユウカン ローラ (シタ)	
9	FA5–3610–000		1	MOUNT, SENSOR センサ トリツケ バン	
10	FA5–3611–020		1	PLATE, HOME POSITION スイヘイ ホームポジション バン	
11	FA5–3620–000		1	SHAFT, ROLLER シヤフ ローラ クドウ ジク	
12	FA5–3630–000		1	MOUNT, CONTROLLER PCB コントローラ キバン ダイ	
13	FS3–0109–000		2	GEAR, 18T 18T ギア	
14	FS3–0090–000		1	GEAR, 16T/26T 16T/26T ギア	
15	FS3–0091–000		1	GEAR, 20T/30T 20T/30T ギア	
16	FS3–0093–000		1	GEAR, 20T 20T ギア	
17	FS3–0094–000		1	GEAR, 20T 20T ギア	
18	FS3–2041–000		1	SPRING, TENSION ヒツパリバネ	
19	FS2–3010–000		1	PULLEY, 40T 40T プーリ	
20	FS2–6007–000		1	ROLLER, TENSION テンシヨン ローラ	
21	FS2–6008–020		4	ROLLER, PRESSURE オシアテ ローラ	
22	FS2–6015–000		2	ROLLER, TENSION テンシヨン ローラ	
23	FS3–2055–000		1	SPRING, TENSION ヒツパリバネ	
24	FS3–2056–000		1	SPRING, TENSION ヒツパリバネ	
25	FA5–3677–000		1	MOUNT, SENSOR, FRONT センサ ダイ (マエ)	
26	FA5–3678–000		1	MOUNT, SENSOR, REAR センサ ダイ (ウシロ)	
27	FS1–1119–000		2	BUSHING ブツシング	
28	FS1–1465–000		2	BUSHING ブツシング	
29	FS1–2370–000		2	SPRING, TENSION ヒツパリバネ	
30	FS1–0925–000		1	GEAR, 26T 26T ギア	
31	FS2–0546–000		2	GEAR, 18T 18T ギア	
32	FH7–5182–000		1	SOLENOID, DC24V ソレノイド	
33	FH7–7119–000		4	PHOTO–INTERRUPTER フオト インタラプタ	
34	FF2–0401–000		1	PLATE, MANUAL FEED SELECT テザシ キリカエ シバン	

COPYRIGHT © 1992 CANON INC.

FIGURE & KEY NO.	PART NUMBER	RANK	Q'TY	DESCRIPTION	SERIAL NUMBER/REMARKS
D13 – 35	FF2–0402–000		2	MOUNT, TENSION ROLLER テンション ローラ シバン	
36	FF2–0403–000		1	MOUNT, LEVER ガイド カイジョ レバー シバン	
39	FF2–0416–000		1	PLATE, TENSION 1 テンション バン 1	
40	FF2–0417–000		1	PLATE, TENSION 2 テンション バン 2	
41	FA5–3594–000		1	RELEASE LEVER, MANUAL GUIDE テザシ ガイド カイジ ヨレバー	
42	FS1–1202–000		2	BUSHING ブッシング	
43	FS3–0039–000		1	GEAR, 30T 30T ギア	
44	VT2–0001–003		4	SUPPORT, PCB ロッキング サポート	
45	FS2–0544–000		1	GEAR, 24T 24T ギア	
46	FS1–1205–000		1	BUSHING ブッシング	
47	FS1–1206–000		2	BUSHING ブッシング	

 COPYRIGHT © 1992 CANON INC. CANON NP-4835/4835S/4335/4835I REV.1 JAN. 1992 PRINTED IN JAPAN (IMPRIME AU JAPON)

FIGURE D20 CD UNIT HOLD ASSEMBLY
収納庫部

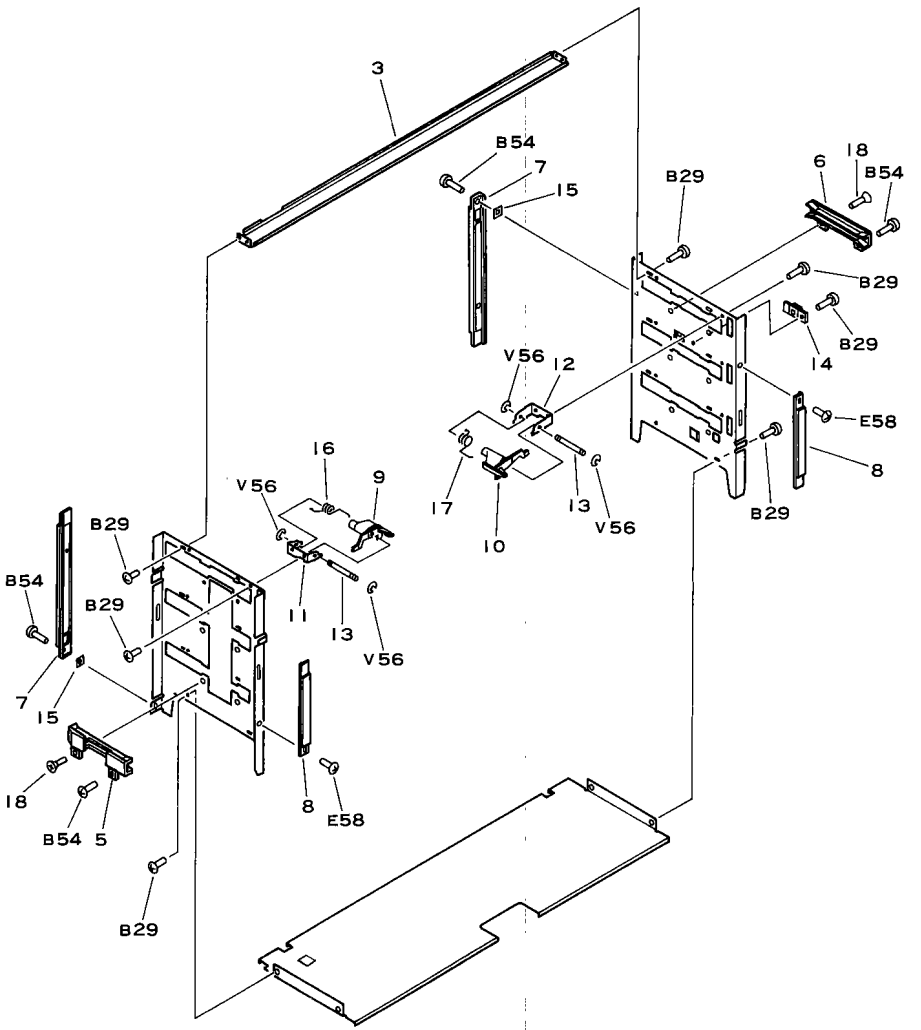

 COPYRIGHT © 1992 CANON INC. CANON NP-4835/4835S/4335/4835i REV.2 JAN. 1992 PRINTED IN JAPAN (IMPRIME AU JAPON)

FIGURE & KEY NO.	PART NUMBER	RANK	QTY	DESCRIPTION	SERIAL NUMBER/REMARKS
D20 –	NPN		1	CD UNIT HOLD ASSEMBLY ショウノウコ ブ	
3	FA5–3653–000		2	CROSSMEMBER ステイ	
5	FA5–3655–000		3	GUIDE, CD UNIT, FRONT CD ユニット レール (マエ)	
6	FA5–3656–000		3	GUIDE, CD UNIT, REAR CD ユニット レール (ウシロ)	
7	FA5–3657–020		2	GUIDE, UPPER/LOWER ジ ヨウ ゲ イド ウ ラック	
8	FA5–3658–000		2	GUIDE, FRONT/REAR ゼ ンゴ キセイ バ ン	
9	FA5–3659–000		3	CLAW, CD UNIT, FRONT CD ユニット ツメ (マエ)	
10	FA5–3660–000		3	CLAW, CD UNIT, REAR CD ユニット ツメ (ウシロ)	
11	FA5–3663–000		3	MOUNT, CLAW, FRONT ツメ トリツケ バ ン (マエ)	
12	FA5–3664–000		3	MOUNT, CLAW, REAR ツメ トリツケ バ ン (ウシロ)	
13	FA5–3665–000		6	ROD, CLAW ツメ ジ ク	
14	FA5–3666–000		1	PLATE, LIMIT リミッタ バ ン	
15	FA5–3667–000		2	PLATE ラック ウケ イタ	
16	FA5–3668–000		3	SPRING, TORSION ネジ リ バ ネ	
17	FA5–3669–000		3	SPRING, TORSION ネジ リ バ ネ	
18	XB1–3400–409		2	SCREW, MACH. FLAT HEAD サラ コネジ	

COPYRIGHT © 1992 CANON INC.

FIGURE D21 VERTICAL MOTOR ASSEMBLY
垂直モータ部

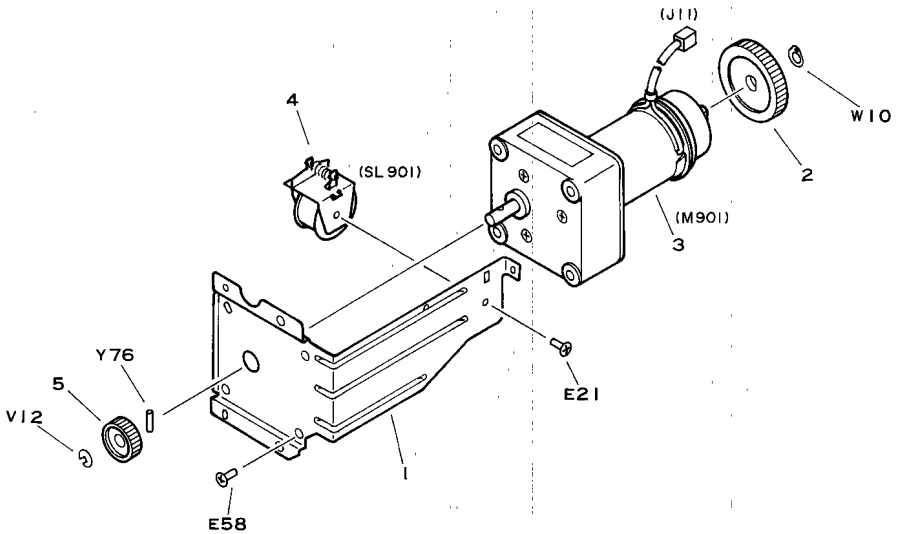

FIGURE & KEY NO.	PART NUMBER	RANK	Q'TY	DESCRIPTION	SERIAL NUMBER/REMARKS
D21 –	FG1–8128–000	N	1	VERTICAL MOTOR ASSEMBLY スイテヨク モータ ブ	
1	FA5–3694–000		1	MOUNT, MOTOR モータ トリツケ バ ン	
2	FA5–3695–000		1	ROTOR ロータ	
3	FH7–1587–000		1	MOTOR, 24VDC モータ	
4	FH7–5181–000		1	SOLENOID, 24VDC ソレノイド	
5	FS3–0085–000		1	GEAR, 18T 18T ギ ア	

 COPYRIGHT © 1992 CANON INC. CANON NP-4835/4835S/4335/4835I REV.0 SEPT 1988 PRINTED IN JAPAN (IMPRIME AU JAPON)

FIGURE D22 HORIZONTAL MOTOR ASSEMBLY
水平モータ部

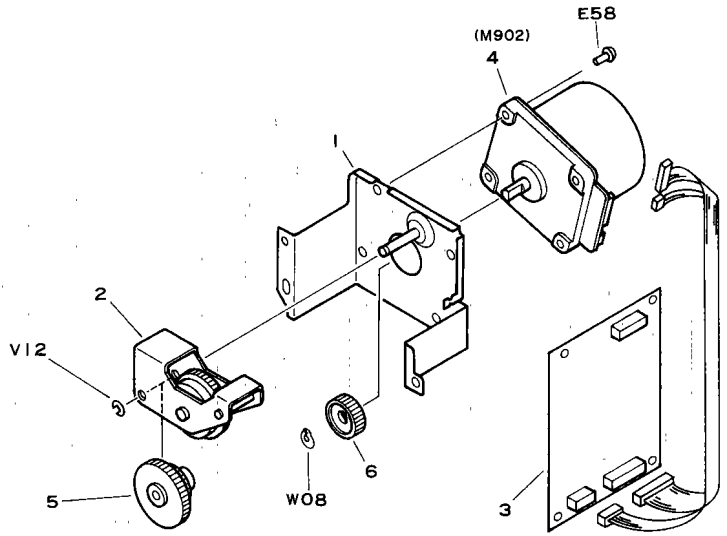

FIGURE & KEY NO.	PART NUMBER	RANK	QTY	DESCRIPTION	SERIAL NUMBER/REMARKS
D22 –	FG1–8129–000	N	1	HORIZONTAL MOTOR ASSEMBLY スイヘイ モータ ブ	
1	FF2–0411–000		1	MOUNT, MOTOR モータ トリツケ バ ン	
2	FF2–0412–000		1	GEAR UNIT ギ ア ユニット	
3	FH6–3125–000		1	MOTOR DRIVER PCB ASSEMBLY モータ ド ライバ キバ ン	
4	FH7–1588–000		1	MOTOR, 24VDC モータ	
5	FS3–0096–000		1	GEAR, 16/32T 16/32T ギ ア	
6	FS3–0106–000		1	GEAR, 15T 15T ギ ア	

COPYRIGHT © 1992 CANON INC.

FIGURE D30 MANUAL FEED ASSEMBLY
手差し部

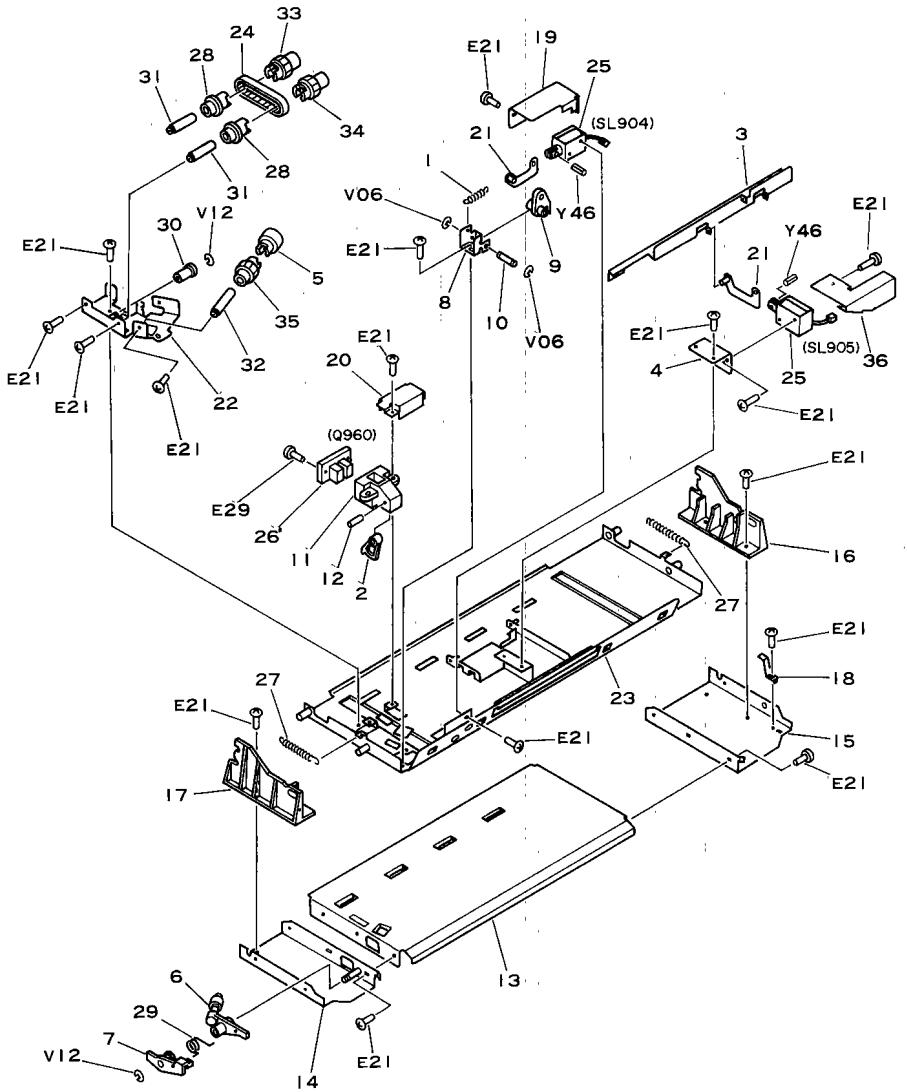

 COPYRIGHT © 1992 CANON INC. CANON NP-4835/4835S/4335/4835i REV.1 JUNE 1989 PRINTED IN JAPAN (IMPRIME AU JAPON)

FIGURE & KEY NO.	PART NUMBER	RANK	QTY	DESCRIPTION	SERIAL NUMBER/REMARKS
D30 –	NPN		1	MANUAL FEED ASSEMBLY デザシブ	
1	FS2-2031-000		1	SPRING, TENSION ヒッパリバネ	
2	FA3-2555-000		1	LEVER, SENSOR センサ レバー	
3	FA5-8546-000	N	1	SHUTTER デザシシャッタ	
4	FA3-2568-000		1	MOUNT, SOLENOID ソレノイド ダイ	
5	FA3-2575-000		1	ROLLER ローラ	
6	FF9-0778-000		1	LEVER 1 ヨウドウ レバー 1	
7	FA3-2577-000		1	LEVER 2 ヨウドウ レバー 2	
8	FA3-2578-000		1	PLATE カアツ バン	
9	FA3-2579-000		1	LEVER カアツ レバー	
10	FA3-2580-000		1	SHAFT カアツ ジク	
11	FA3-3411-000		1	CASE, SENSOR センサ ケース	
12	FA3-3413-000		1	SHAFT ジク	
13	FA5-3682-000		1	GUIDE, PAPER, LOWER デザシシタ ガイド	
14	FF2-0421-000	N	1	PLATE, FRONT デザシソクバン (マエ)	
15	FA5-3684-000	N	1	PLATE, REAR デザシソクバン (ウシロ)	
16	FA5-3685-000		1	STAY, FRONT デザシシバン (マエ)	
17	FA5-3686-000		1	STAY, REAR デザシシバン (ウシロ)	
18	FA5-3687-000		1	SPRING, LEAF, GROUNDING アース イタ バネ	
19	FA5-3688-000		2	COVER, SOLENOID ソレノイド カバー	
20	FA5-3689-000		1	COVER, SENSOR センサ カバー	
21	FF1-4694-000		2	LINK レンケツ バン	
22	FF1-4695-000	N	1	MOUNT, MANUAL FEED DRIVE デザシクドウバン	
23	FF2-0410-000		1	GUIDE, PAPER, UPPER デザシウエ ガイド	
24	XF9-0094-000		1	BELT ベルト	
25	FH7-5180-000		2	SOLENOID, DC24V ソレノイド	
26	FH7-7081-000		1	PHOTO-INTERRUPTER UNIT フオトインタラプタ ユニット	
27	FS1-2625-020		2	SPRING, TENSION ヒッパリバネ	
28	FS1-3063-000		2	PULLEY, 20T 20T プーリ	
29	FS2-2032-020		1	SPRING, CONPRESSION アッシュク バネ	
30	FS1-6109-000		1	ROLLER, IDLER アイドラ カラー	
31	FS1-9105-000		2	SHAFT, MANUAL FEED DRIVE デザシクドウジク	
32	FS1-9108-000		1	SHAFT クドウジク	
33	FS2-0123-000		1	GEAR, 26T 26T ギヤ	
34	FS2-0124-000		1	GEAR, BEVEL, 28T 28T カサ ハグルマ	

COPYRIGHT © 1992 CANON INC.

FIGURE & KEY NO.	PART NUMBER	RANK	Q'TY	DESCRIPTION	SERIAL NUMBER/REMARKS
D30 – 35	FS2–0125–000		1	GEAR, BEVEL, 40T 40T カサ ハグ ルマ	
36	FA5–3690–000		1	COVER, SOLENOIDE ソレノイド カバー	

 COPYRIGHT © 1992 CANON INC. CANON NP-4835/4835S/4335/4835i REV.1 JUNE 1989 PRINTED IN JAPAN (IMPRIME AU JAPON)

FIGURE D40 CD UNIT COVER ASSEMBLY
CDユニットカバー部

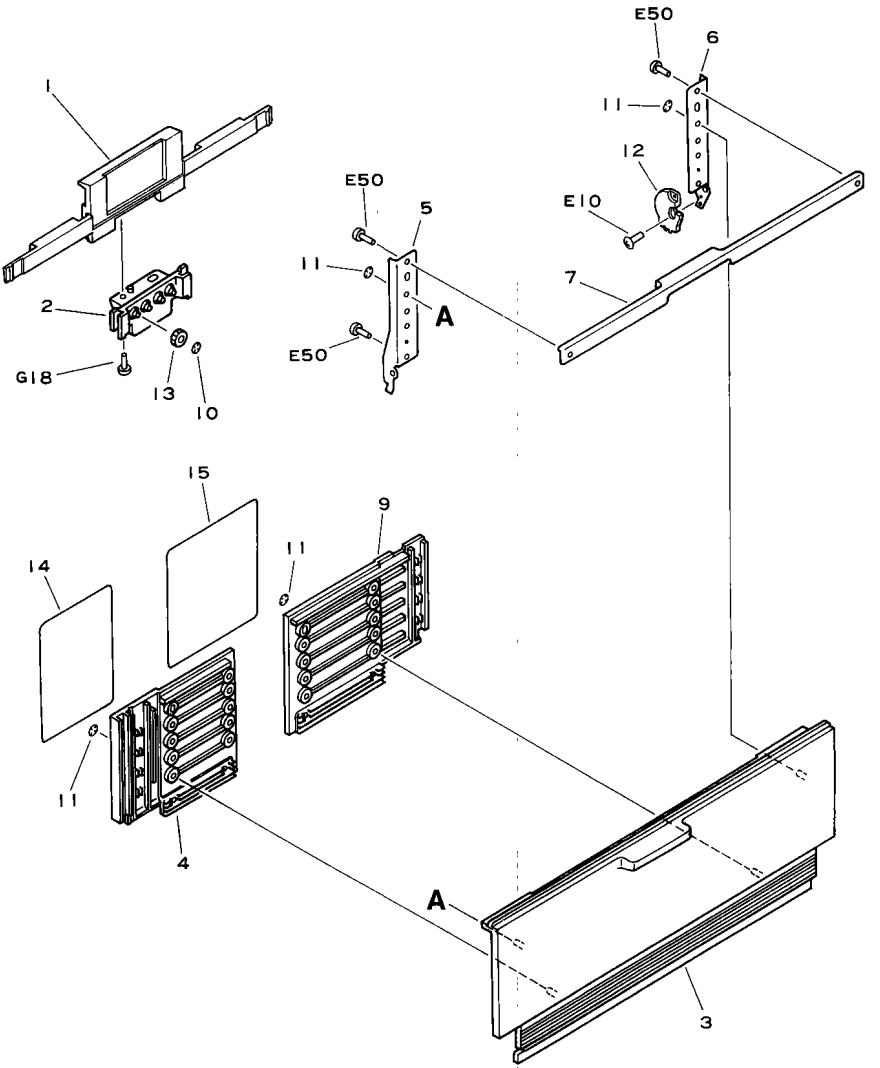

 COPYRIGHT © 1992 CANON INC. CANON NP-4835/4835S/4335/4835I REV.2 JAN. 1992 PRINTED IN JAPAN (IMPRIME AU JAPON)

FIGURE & KEY NO.	PART NUMBER	RANK	Q'TY	DESCRIPTION	SERIAL NUMBER/REMARKS
D40 -	FG1-8131-000	N	1	CD UNIT COVER ASSEMBLY CD ユニット カバー ブ	
1	FA5-3639-000		1	HANDLE, SLIDE スライド トッテ	
2	FA5-3640-000		1	SLIDER スライダ	
3	FF2-0426-000		1	COVER, CD UNIT CD ユニット カバー	
4	FA5-3704-000		1	COVER, INNER ウチ カバー	
5	FA5-2748-000		1	BRACKET, FRONT カバー ササエイタ (マエ)	
6	FA5-2749-000		1	BRACKET, REAR カバー ササエイタ (ウシロ)	
7	FA5-2750-000		1	SUPPORT ホキヨウ バン	
9	FA5-2755-000		1	COVER, INTERNAL, CD UNIT, REAR CD ユニット ウチ カバー (ウシロ)	
10	XA9-0135-000		4	RING, SE SE リング	
11	XA9-0105-000		22	RING, SE SE リング	
12	FA5-2751-000		1	GEAR, LOADING SECT ローデ イング セクタ ギア	
13	FS3-0050-000		4	GEAR, 20T 20T ギア	
14	FS4-8082-000		1	LABEL.A ケシヨウ ラベル A	
15	FS4-8083-000		1	LABEL.B ケシヨウ ラベル B	

COPYRIGHT © 1992 CANON INC.

FIGURE D90 CONTROLLER PCB ASSEMBLY
コントローラ基板

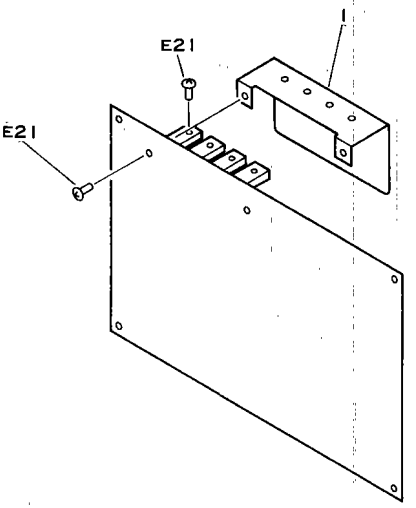

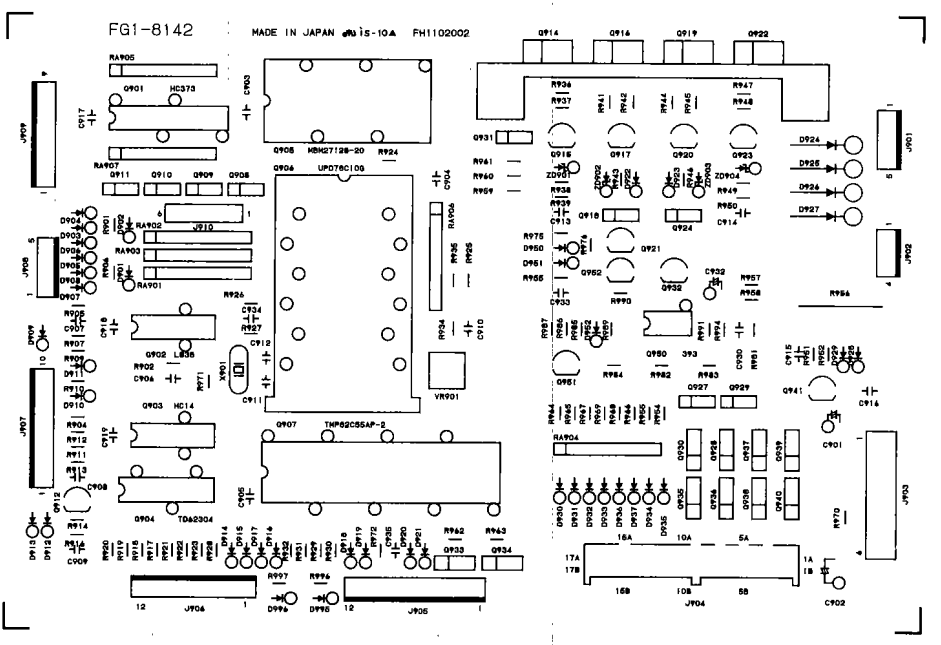

 COPYRIGHT © 1992 CANON INC. CANON NP-4835/4835S/4335/4835I REV.0 SEPT 1988 PRINTED IN JAPAN (IMPRIME AU JAPON)

FIGURE & KEY NO.	PART NUMBER	RANK	QTY	DESCRIPTION	SERIAL NUMBER/REMARKS
D90 -	FG1-8142-070		1	CONTROLLER PCB ASSEMBLY コントローラ キバン	
1	FA5-8533-000		1	HEATSINK ホウネツバン	
C901	VC1-2351-336		1	CAPACITOR, 33UF, 35V コンデンサ	
C902	VC1-2251-107		1	CAPACITOR, 100UF, 25V コンデンサ	
C903	VC9-1040-000		1	CAPACITOR, 0.1UF, 50V コンデンサ	
C904	VC9-1040-000		1	CAPACITOR, 0.1UF, 50V コンデンサ	
C905	VC9-1040-000		1	CAPACITOR, 0.1UF, 50V コンデンサ	
C906	VC4-3503-102		1	CAPACITOR, 1000PF, 50V コンデンサ	
C907	VC4-3503-102		1	CAPACITOR, 1000PF, 50V コンデンサ	
C908	VC9-1040-000		1	CAPACITOR, 0.1UF, 50V コンデンサ	
C909	VC4-3503-102		1	CAPACITOR, 1000PF, 50V コンデンサ	
C911	VC4-1501-100		1	CAPACITOR, 10PF, 50V コンデンサ	
C912	VC4-1501-100		1	CAPACITOR, 10PF, 50V コンデンサ	
C913	VC9-1040-000		1	CAPACITOR, 0.1UF, 50V コンデンサ	
C914	VC9-1040-000		1	CAPACITOR, 0.1UF, 50V コンデンサ	
C915	VC4-3503-102		1	CAPACITOR, 1000PF, 50V コンデンサ	
C916	VC9-1040-000		1	CAPACITOR, 0.1UF, 50V コンデンサ	
C917	VC9-1040-000		1	CAPACITOR, 0.1UF, 50V コンデンサ	
C918	VC9-1040-000		1	CAPACITOR, 0.1UF, 50V コンデンサ	
C919	VC9-1040-000		1	CAPACITOR, 0.1UF, 50V コンデンサ	
C930	VC9-1095-000		1	CAPACITOR, 0.01UF, 50V コンデンサ	
C932	VC1-2351-226		1	CAPACITOR, 22UF, 35V コンデンサ	
C933	VC9-1040-000		1	CAPACITOR, 0.1UF, 50V コンデンサ	
C934	VC4-3503-102		1	CAPACITOR, 1000PF, 50V コンデンサ	
C935	VC4-3503-102		1	CAPACITOR, 1000PF, 50V コンデンサ	
C936	VC4-3503-102		1	CAPACITOR, 1000PF, 50V コンデンサ	
D901	WA1-0887-000		1	DIODE, 1SS270A ダイオード	
D902	WA1-0887-000		1	DIODE, 1SS270A ダイオード	
D903	WA1-0887-000		1	DIODE, 1SS270A ダイオード	
D904	WA1-0887-000		1	DIODE, 1SS270A ダイオード	
D905	WA1-0887-000		1	DIODE, 1SS270A ダイオード	
D906	WA1-0887-000		1	DIODE, 1SS270A ダイオード	
D907	WA1-0887-000		1	DIODE, 1SS270A ダイオード	
D908	WA1-0887-000		1	DIODE, 1SS270A ダイオード	
D909	WA1-0887-000		1	DIODE, 1SS270A ダイオード	

COPYRIGHT © 1992 CANON INC.

FIGURE & KEY NO.	PART NUMBER	RANK	Q'TY	DESCRIPTION	SERIAL NUMBER/REMARKS
D90 –D910	WA1–0887–000		1	DIODE, 1SS270A ダイオード	
D911	WA1–0887–000		1	DIODE, 1SS270A ダイオード	
D912	WA1–0887–000		1	DIODE, 1SS270A ダイオード	
D913	WA1–0887–000		1	DIODE, 1SS270A ダイオード	
D914	WA1–0887–000		1	DIODE, 1SS270A ダイオード	
D915	WA1–0887–000		1	DIODE, 1SS270A ダイオード	
D916	WA1–0887–000		1	DIODE, 1SS270A ダイオード	
D917	WA1–0887–000		1	DIODE, 1SS270A ダイオード	
D918	WA1–0887–000		1	DIODE, 1SS270A ダイオード	
D919	WA1–0887–000		1	DIODE, 1SS270A ダイオード	
D920	WA1–0887–000		1	DIODE, 1SS270A ダイオード	
D921	WA1–0887–000		1	DIODE, 1SS270A ダイオード	
D922	WA1–0887–000		1	DIODE, 1SS270A ダイオード	
D923	WA1–0887–000		1	DIODE, 1SS270A ダイオード	
D924	WA1–0623–000		1	DIODE, RU3 ダイオード	
D925	WA1–0623–000		1	DIODE, RU3 ダイオード	
D926	WA1–0623–000		1	DIODE, RU3 ダイオード	
D927	WA1–0623–000		1	DIODE, RU3 ダイオード	
D928	WA1–0887–000		1	DIODE, 1SS270A ダイオード	
D929	WA1–0887–000		1	DIODE, 1SS270A ダイオード	
D930	WA1–0887–000		1	DIODE, 1SS270A ダイオード	
D931	WA1–0887–000		1	DIODE, 1SS270A ダイオード	
D932	WA1–0887–000		1	DIODE, 1SS270A ダイオード	
D933	WA1–0887–000		1	DIODE, 1SS270A ダイオード	
D934	WA1–0887–000		1	DIODE, 1SS270A ダイオード	
D935	WA1–0887–000		1	DIODE, 1SS270A ダイオード	
D936	WA1–0887–000		1	DIODE, 1SS270A ダイオード	
D937	WA1–0887–000		1	DIODE, 1SS270A ダイオード	
D950	WA1–0887–000		1	DIODE, 1SS270A ダイオード	
D951	WA1–0887–000		1	DIODE, 1SS270A ダイオード	
D952	WA1–0887–000		1	DIODE, 1SS270A ダイオード	
D995	WA1–0887–000		1	DIODE, 1SS270A ダイオード	
D996	WA1–0887–000		1	DIODE, 1SS270A ダイオード	
J901	WS3–0422–000		1	PIN ASSEMBLY, 5P ピン アセンブリ	
J902	WS1–0571–004		1	PIN ASSEMBLY, 4P ピン アセンブリ	

 COPYRIGHT © 1992 CANON INC. CANON NP-4835/4835S/4335/4835I REV.1 JUNE 1989 PRINTED IN JAPAN (IMPRIME AU JAPON)

FIGURE & KEY NO.	PART NUMBER	RANK	Q'TY	DESCRIPTION	SERIAL NUMBER/REMARKS
D90 -J903	VS1-0025-006		1	PIN ASSEMBLY, 6P ピン アセンブリ	
J904	VS1-0439-034		1	CONNECTOR, PCB, 34P コネクタ	
J905	WS1-0571-012		1	PIN ASSEMBLY, 12P ピン アセンブリ	
J906	VS1-0831-012		1	PIN ASSEMBLY, 12P ピン アセンブリ	
J907	WS3-0426-000		1	CONNECTOR, 10P コネクタ	
J908	VS1-0831-005		1	PIN ASSEMBLY, 5P ピン アセンブリ	
J909	WS1-0571-009		1	PIN ASSEMBLY, 9P ピン アセンブリ	
J910	VS1-0437-006		1	CONNECTOR, 6P コネクタ	
Q901	WA3-2100-000		1	IC, TC74HC373P IC	
Q902	WA3-1118-000		1	IC, HD7438P IC	
Q903	WA3-1982-000		1	IC, 2SD1098L IC	
Q904	WA2-0307-000		1	TRANSISTOR ARRAY, TD62304P トランジスタ アレイ	
Q905	FF2-0904-140		1	ROM, MBM27128-20 ROM	
	WA9-0106-000		1	SOCKET, IC, 28P IC ソケット	
Q906	WA3-3606-000		1	CPU, UPD78C10G CPU	
Q907	WA3-3806-000		1	IC, TMP82C55AP-2 IC	
Q910	WA2-0772-000		1	TRANSISTOR, RN1202 トランジスタ	
Q911	WA2-0772-000		1	TRANSISTOR, RN1202 トランジスタ	
Q912	WA2-0124-000		1	TRANSISTOR, 2SC1815Y トランジスタ	
Q914	WA2-1259-000		1	TRANSISTOR, 2SB1019Y トランジスタ	
Q915	WA2-0135-000		1	TRANSISTOR, 2SA1015Y トランジスタ	
Q916	WA2-0800-000		1	TRANSISTOR, 2SD1412 トランジスタ	
Q917	WA2-0124-000		1	TRANSISTOR, 2SC1815Y トランジスタ	
Q918	WA2-0772-000		1	TRANSISTOR, RN1202 トランジスタ	
Q919	WA2-0800-000		1	TRANSISTOR, 2SD1412 トランジスタ	
Q920	WA2-0124-000		1	TRANSISTOR, 2SC1815Y トランジスタ	
Q921	WA2-0124-000		1	TRANSISTOR, 2SC1815Y トランジスタ	
Q922	WA2-1259-000		1	TRANSISTOR, 2SB1019Y トランジスタ	
Q923	WA2-0135-000		1	TRANSISTOR, 2SA1015Y トランジスタ	
Q924	WA2-0772-000		1	TRANSISTOR, RN1202 トランジスタ	
Q927	WA2-0775-000		1	TRANSISTOR, RN2202 トランジスタ	
Q928	WA2-0991-000		1	TRANSISTOR, 2SD1521 トランジスタ	
Q929	WA2-0775-000		1	TRANSISTOR, RN2202 トランジスタ	
Q930	WA2-0991-000		1	TRANSISTOR, 2SD1521 トランジスタ	
Q931	WA2-0772-000		1	TRANSISTOR, RN1202 トランジスタ	

COPYRIGHT © 1992 CANON INC.

FIGURE & KEY NO.	PART NUMBER	RANK	Q'TY	DESCRIPTION	SERIAL NUMBER/REMARKS
D90 -Q932	WA2-0124-000		1	TRANSISTOR, 2SC1815Y トランジスタ	
Q933	WA2-0991-000		1	TRANSISTOR, 2SD1521 トランジスタ	
Q934	WA2-0991-000		1	TRANSISTOR, 2SD1521 トランジスタ	
Q935	WA2-0991-000		1	TRANSISTOR, 2SD1521 トランジスタ	
Q936	WA2-0991-000		1	TRANSISTOR, 2SD1521 トランジスタ	
Q937	WA2-0991-000		1	TRANSISTOR, 2SD1521 トランジスタ	
Q938	WA2-0991-000		1	TRANSISTOR, 2SD1521 トランジスタ	
Q939	WA2-0991-000		1	TRANSISTOR, 2SD1521 トランジスタ	
Q940	WA2-0991-000		1	TRANSISTOR, 2SD1521 トランジスタ	
Q941	WA2-0124-000		1	TRANSISTOR, 2SC1815Y トランジスタ	
Q950	WA4-0113-000		1	IC, UPC393C IC	
Q951	WA2-0135-000		1	TRANSISTOR, 2SA1015Y トランジスタ	
Q952	WA2-0772-000		1	TRANSISTOR, RN1202 トランジスタ	
Q953	WA2-0775-000		1	TRANSISTOR, RN2202 トランジスタ	
R 901	VR5-3680-332		1	RESISTOR, 3.3KOHM, 1/4W テイコウ	
R 902	VR5-3680-220		1	RESISTOR, 22 OHM, 1/4W テイコウ	
R 904	VR5-3680-332		1	RESISTOR, 3.3KOHM, 1/4W テイコウ	
R 905	VR5-3680-332		1	RESISTOR, 3.3KOHM, 1/4W テイコウ	
R 906	VR5-3680-472		1	RESISTOR, 4.7KOHM, 1/4W テイコウ	
R 907	VR5-3680-471		1	RESISTOR, 470 OHM, 1/4W テイコウ	
R 909	VR5-3680-561		1	RESISTOR, 560 OHM, 1/4W テイコウ	
R 910	VR5-3680-221		1	RESISTOR, 220 OHM, 1/4W テイコウ	
R 911	VR5-3680-102		1	RESISTOR, 1KOHM, 1/4W テイコウ	
R 912	VR5-3680-102		1	RESISTOR, 1KOHM, 1/4W テイコウ	
R 913	VR5-3680-472		1	RESISTOR, 4.7KOHM, 1/4W テイコウ	
R 914	VR5-3680-332		1	RESISTOR, 3.3KOHM, 1/4W テイコウ	
R 916	VR5-3680-220		1	RESISTOR, 22 OHM, 1/4W テイコウ	
R 917	VR5-3680-331		1	RESISTOR, 330 OHM, 1/4W テイコウ	
R 918	VR5-3680-331		1	RESISTOR, 330 OHM, 1/4W テイコウ	
R 919	VR5-3680-331		1	RESISTOR, 330 OHM, 1/4W テイコウ	
R 920	VR5-3680-331		1	RESISTOR, 330 OHM, 1/4W テイコウ	
R 921	VR5-3680-331		1	RESISTOR, 330 OHM, 1/4W テイコウ	
R 922	VR5-3680-331		1	RESISTOR, 330 OHM, 1/4W テイコウ	
R 923	VR5-3680-331		1	RESISTOR, 330 OHM, 1/4W テイコウ	
R 924	VR5-3680-472		1	RESISTOR, 4.7KOHM, 1/4W テイコウ	

 COPYRIGHT © 1992 CANON INC.

CANON NP-4835/4835S/4335/4835I REV.1 JAN. 1992 PRINTED IN JAPAN (IMPRIME AU JAPON)

FIGURE & KEY NO.	PART NUMBER	RANK	QTY	DESCRIPTION	SERIAL NUMBER/REMARKS
D90 -R 925	VR5-3680-472		1	RESISTOR, 4.7KOHM, 1/4W テイコウ	
R 926	VR5-3680-562		1	RESISTOR, 5.6KOHM, 1/4W テイコウ	
R 927	VR5-3680-562		1	RESISTOR, 5.6KOHM, 1/4W テイコウ	
R 928	VR5-3680-331		1	RESISTOR, 330 OHM, 1/4W テイコウ	
R 929	VR5-3680-223		1	RESISTOR, 22KOHM, 1/4W テイコウ	
R 930	VR5-3680-472		1	RESISTOR, 4.7KOHM, 1/4W テイコウ	
R 931	VR5-3680-223		1	RESISTOR, 22KOHM, 1/4W テイコウ	
R 932	VR5-3680-472		1	RESISTOR, 4.7KOHM, 1/4W テイコウ	
R 935	VR5-3680-472		1	RESISTOR, 4.7KOHM, 1/4W テイコウ	
R 936	VR5-3680-102		1	RESISTOR, 1KOHM, 1/4W テイコウ	
R 937	VR5-3680-472		1	RESISTOR, 4.7KOHM, 1/4W テイコウ	
R 938	VR5-3680-222		1	RESISTOR, 2.2KOHM, 1/4W テイコウ	
R 939	VR5-3680-472		1	RESISTOR, 4.7KOHM, 1/4W テイコウ	
R 941	VR5-3680-102		1	RESISTOR, 1KOHM, 1/4W テイコウ	
R 942	VR5-3680-222		1	RESISTOR, 2.2KOHM, 1/4W テイコウ	
R 943	VR5-3680-102		1	RESISTOR, 1KOHM, 1/4W テイコウ	
R 944	VR5-3680-102		1	RESISTOR, 1KOHM, 1/4W テイコウ	
R 945	VR5-3680-222		1	RESISTOR, 2.2KOHM, 1/4W テイコウ	
R 946	VR5-3680-102		1	RESISTOR, 1KOHM, 1/4W テイコウ	
R 947	VR5-3680-102		1	RESISTOR, 1KOHM, 1/4W テイコウ	
R 948	VR5-3680-472		1	RESISTOR, 4.7KOHM, 1/4W テイコウ	
R 949	VR5-3680-222		1	RESISTOR, 2.2KOHM, 1/4W テイコウ	
R 950	VR5-3680-472		1	RESISTOR, 4.7KOHM, 1/4W テイコウ	
R 951	VR5-3680-220		1	RESISTOR, 22 OHM, 1/4W テイコウ	
R 952	VR5-3680-332		1	RESISTOR, 3.3KOHM, 1/4W テイコウ	
R 954	VR5-3680-222		1	RESISTOR, 2.2KOHM, 1/4W テイコウ	
R 955	VR5-3680-222		1	RESISTOR, 2.2KOHM, 1/4W テイコウ	
R 956	VR5-0790-109		1	RESISTOR, 1.0 OHM, 2W テイコウ	
R 957	VR5-3680-472		1	RESISTOR, 4.7KOHM, 1/4W テイコウ	
R 958	VR5-3680-472		1	RESISTOR, 4.7KOHM, 1/4W テイコウ	
R 959	VR5-3680-223		1	RESISTOR, 22KOHM, 1/4W テイコウ	
R 960	VR5-3680-472		1	RESISTOR, 4.7KOHM, 1/4W テイコウ	
R 961	VR5-3680-223		1	RESISTOR, 22KOHM, 1/4W テイコウ	
R 962	VR5-3680-222		1	RESISTOR, 2.2KOHM, 1/4W テイコウ	
R 963	VR5-3680-222		1	RESISTOR, 2.2KOHM, 1/4W テイコウ	

COPYRIGHT © 1992 CANON INC.

FIGURE & KEY NO.	PART NUMBER	RANK	Q'TY	DESCRIPTION	SERIAL NUMBER/REMARKS
D90 −R 964	VR5−3680−222		1	RESISTOR, 2.2KOHM, 1/4W テイコウ	
R 965	VR5−3680−222		1	RESISTOR, 2.2KOHM, 1/4W テイコウ	
R 966	VR5−3680−222		1	RESISTOR, 2.2KOHM, 1/4W テイコウ	
R 967	VR5−3680−222		1	RESISTOR, 2.2KOHM, 1/4W テイコウ	
R 968	VR5−3680−222		1	RESISTOR, 2.2KOHM, 1/4W テイコウ	
R 969	VR5−3680−222		1	RESISTOR, 2.2KOHM, 1/4W テイコウ	
R 970	VR5−3680−223		1	RESISTOR, 22KOHM, 1/4W テイコウ	
R 971	VR5−3680−102		1	RESISTOR, 1KOHM, 1/4W テイコウ	
R 972	VR5−3680−102		1	RESISTOR, 1KOHM, 1/4W テイコウ	
R 976	VR5−3680−472		1	RESISTOR, 4.7KOHM, 1/4W テイコウ	
R 980	VR5−3680−102		1	RESISTOR, 1KOHM, 1/4W テイコウ	
R 981	VR5−3680−101		1	RESISTOR, 100 OHM, 1/4W テイコウ	
R 982	VR5−3680−333		1	RESISTOR, 33KOHM, 1/4W テイコウ	
R 983	VR5−3680−202		1	RESISTOR, 2KOHM, 1/4W テイコウ	
R 984	VR5−3680−332		1	RESISTOR, 3.3KOHM, 1/4W テイコウ	
R 985	VR5−3680−103		1	RESISTOR, 10KOHM, 1/4W テイコウ	
R 986	VR5−3680−472		1	RESISTOR, 4.7KOHM, 1/4W テイコウ	
R 987	VR5−3680−472		1	RESISTOR, 4.7KOHM, 1/4W テイコウ	
R 989	VR5−3680−104		1	RESISTOR, 100KOHM, 1/4W テイコウ	
R 990	VR5−3680−101		1	RESISTOR, 100 OHM, 1/4W テイコウ	
R 991	VR5−3680−103		1	RESISTOR, 10KOHM, 1/4W テイコウ	
R 994	VR5−3680−222		1	RESISTOR, 2.2KOHM, 1/4W テイコウ	
R 996	VR5−3680−472		1	RESISTOR, 4.7KOHM, 1/4W テイコウ	
R 997	VR5−3680−223		1	RESISTOR, 22KOHM, 1/4W テイコウ	
R 998	VR5−3680−102		1	RESISTOR, 1KOHM, 1/4W テイコウ	
R 999	VR5−3680−472		1	RESISTOR, 4.7KOHM, 1/4W テイコウ	
R1000	VR5−3680−472		1	RESISTOR, 4.7KOHM, 1/4W テイコウ	
RA901	FH4−9059−000		1	RESISTOR, 4.9KOHM, 22KOHM テイコウ	
RA902	FH4−9059−000		1	RESISTOR, 4.9KOHM, 22KOHM テイコウ	
RA903	FH4−9059−000		1	RESISTOR, 4.9KOHM, 22KOHM テイコウ	
RA904	FH4−9059−000		1	RESISTOR, 4.9KOHM, 22KOHM テイコウ	
RA905	VR5−1930−472		1	RESISTOR ARRAY, 4.7KOHM テイコウ アレイ	
RA906	VR5−1930−472		1	RESISTOR ARRAY, 4.7KOHM テイコウ アレイ	
RA907	VR5−1930−472		1	RESISTOR ARRAY, 4.7KOHM テイコウ アレイ	
X901	WK2−0350−000		1	CRYSTAL, QUARTZ スイシヨウ シンド ウシ	

 COPYRIGHT © 1992 CANON INC. CANON NP-4835/4835S/4335/4835i REV.1 JAN. 1992 PRINTED IN JAPAN (IMPRIME AU JAPON)

FIGURE & KEY NO.	PART NUMBER	RANK	Q'TY	DESCRIPTION	SERIAL NUMBER/REMARKS
D90 -ZD901	WA1-1037-000		1	DIODE, ZENER HZS15NB3 ツエナー ダイオード	
ZD902	WA1-1037-000		1	DIODE, ZENER HZS15NB3 ツエナー ダイオード	
ZD903	WA1-1037-000		1	DIODE, ZENER HZS15NB3 ツエナー ダイオード	
ZD904	WA1-1037-000		1	DIODE, ZENER HZS15NB3 ツエナー ダイオード	

COPYRIGHT © 1992 CANON INC.

FIGURE D91 PHOTOINTERRUPTER PCB ASSEMBLY
フォトインタラプタ基板

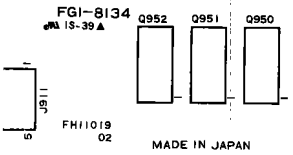

 COPYRIGHT © 1992 CANON INC.

CANON NP-4835/4835S/4335/4835I REV.0 SEPT 1988 PRINTED IN JAPAN (IMPRIME AU JAPON)

FIGURE & KEY NO.	PART NUMBER	RANK	QTY	DESCRIPTION	SERIAL NUMBER/REMARKS
D91 —	FG1-8134-000		1	PHOTO INTERRUPTER PCB ASSEMBLY フォトインタラプタ キバン	
J911	VS1-0830-005		1	CONNECTOR, 5P, FEMALE コネクタ	
Q950	WG8-0253-000		1	PHOTO INTERRUPTER, GP2503 フォトインタラプタ	
Q951	WG8-0253-000		1	PHOTO INTERRUPTER, GP2503 フォトインタラプタ	
Q952	WG8-0253-000		1	PHOTO INTERRUPTER, GP2503 フォトインタラプタ	
Q953	WA2-0502-000		1	TRANSISTOR, UN2111 トランジスタ	
Q954	WA2-0502-000		1	TRANSISTOR, UN2111 トランジスタ	
Q955	WA2-0502-000		1	TRANSISTOR, UN2111 トランジスタ	
Q990	VR5-0140-271		1	RESISTOR, 270 OHM, 1/8W テイコウ	
Q991	VR5-0140-271		1	RESISTOR, 270 OHM, 1/8W テイコウ	
Q992	VR5-0140-271		1	RESISTOR, 270 OHM, 1/8W テイコウ	
R990	VR5-0140-271		1	RESISTOR, 270 OHM, 1/8W テイコウ	
R991	VR5-0140-271		1	RESISTOR, 270 OHM, 1/8W テイコウ	
R992	VR5-0140-271		1	RESISTOR, 270 OHM, 1/8W テイコウ	
R993	VR5-0140-100		1	RESISTOR, 10 OHM, 1/8W テイコウ	
R994	VR5-0140-100		1	RESISTOR, 10 OHM, 1/8W テイコウ	

COPYRIGHT © 1992 CANON INC.

FIGURE D92 DISPLAY PCB ASSEMBLY
表示基板

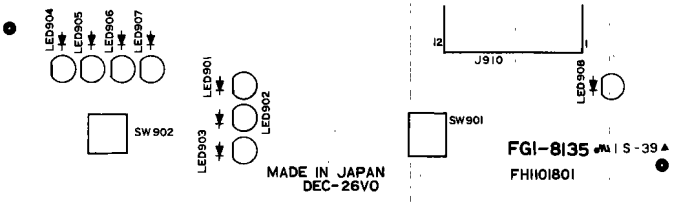

FIGURE & KEY NO.	PART NUMBER	RANK	QTY	DESCRIPTION	SERIAL NUMBER/REMARKS
D92 –	FG1–8135–000		1	DISPLAY PCB ASSEMBLY ヒョウジ キバン	
J910	VS1–0830–012		1	CONNECTOR, PCB, 12P コネクタ	
LED901	WG1–0452–000		1	LED, LN38GCPP LED	
LED902	WG1–0452–000		1	LED, LN38GCPP LED	
LED903	WG1–0452–000		1	LED, LN38GCPP LED	
LED904	WG1–0452–000		1	LED, LN38GCPP LED	
LED905	WG1–0452–000		1	LED, LN38GCPP LED	
LED906	WG1–0452–000		1	LED, LN38GCPP LED	
LED907	WG1–0452–000		1	LED, LN38GCPP LED	
LED908	WG1–0452–000		1	LED, LN38GCPP LED	
SW901	WC2–0169–000		1	SWITCH, PUSH プッシュ スイッチ	
SW902	WC2–0169–000		1	SWITCH, PUSH プッシュ スイッチ	

 COPYRIGHT © 1992 CANON INC. CANON NP-4835/4835S/4335/4835i REV.0 SEPT 1988 PRINTED IN JAPAN (IMPRIME AU JAPON)

FIGURE DB LIST OF CONNECTORS
コネクター覧

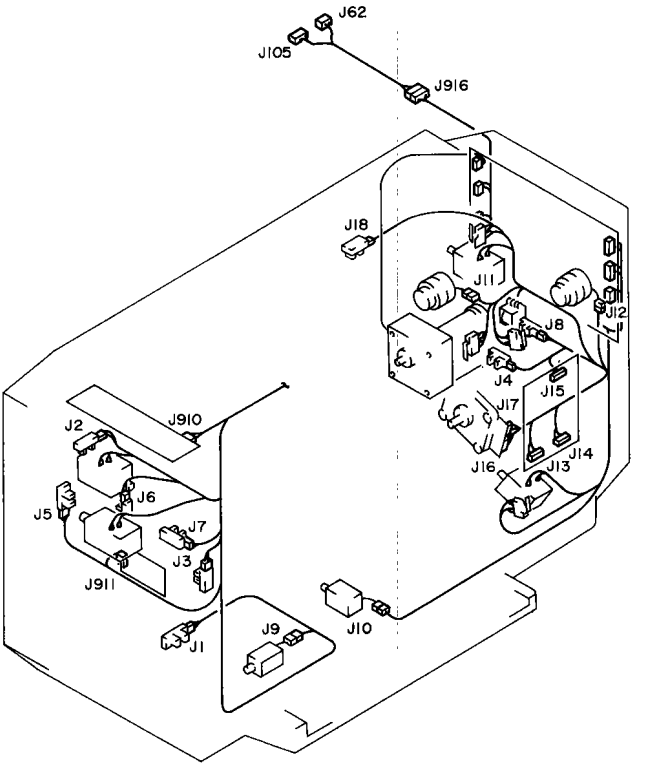

 COPYRIGHT © 1992 CANON INC. CANON NP-4835/4835S/4335/4835I REV.0 SEPT 1988 PRINTED IN JAPAN (IMPRIME AU JAPON)

FIGURE & KEY NO.	PART NUMBER	RANK	QTY	DESCRIPTION	SERIAL NUMBER/REMARKS
D B —	NPN		RF	LIST OF CONNECTORS コネクタ イチラン	
J 1	NPN			MANUAL FEED PAPER SENSOR テザ シ カミ センサ	Q960
	VS1-0192-003		1	CONNECTOR, 3P, FEMALE コネクタ (メス)	
J 2	NPN			HORIZONTAL HOME POSITION SENS. スイヘイ イド ウ ホーム ポ ジ ション センサ	Q961
	VS1-0192-003		1	CONNECTOR, 3P, FEMALE コネクタ (メス)	
J 3	NPN			HORIZONTAL MOVE SENSOR (RIGHT) スイヘイ イド ウ センサ (ミギ)	Q962
	VS1-0192-003		1	CONNECTOR, 3P, FEMALE コネクタ (メス)	
J 4	NPN			VERTICAL HOME POSITION SENSOR スイチヨク イド ウ ホーム ポ ジ ション センサ	Q963
	VS1-0192-003		1	CONNECTOR, 3P, FEMALE コネクタ (メス)	
J 5	NPN			HORIZONTAL MOVE SENSOR (LEFT) スイヘイ イド ウ センサ (ミギ)	Q964
	VS1-0192-003		1	CONNECTOR, 3P, FEMALE コネクタ (メス)	
J 6	NPN			MOVE RELEASE SENSOR ハンソウ カイジ ヨ センサ	Q965
	VS1-0192-003		1	CONNECTOR, 3P, FEMALE コネクタ (メス)	
J 7	NPN			CLAW RELEASE SENSOR (FRONT) ツメ カイジ ヨ センサ (マエ)	Q966
	VS1-0192-003		1	CONNECTOR, 3P, FEMALE コネクタ (メス)	
J 8	NPN			CLAW RELEASE SENSOR (REAR) ツメ カイジ ヨ センサ (ウシロ)	Q967
	VS1-0192-003		1	CONNECTOR, 3P, FEMALE コネクタ (メス)	
J 9	NPN			MANUAL FEED ROLLER SOLENOID テザ シ シヤソウ ローラ ソレノイド	SL904
	VS1-0192-002		1	CONNECTOR, 2P, FEMALE コネクタ (メス)	
J 10	NPN			MANUAL FEED SHUTTER SOLENOID テザ シ シヤソタ ソレノイド	SL905
	VS1-0192-002		1	CONNECTOR, 2P, FEMALE コネクタ (メス)	
J 11	NPN			MOVE IN CLUTCH ハンニユウ クラツチ	CL901
	VS1-0192-002		1	CONNECTOR, 2P, FEMALE コネクタ (メス)	
J 12	NPN			MOVE OUT CLUTCH ハンシユツ クラツチ	CL902
	VS1-0192-002		1	CONNECTOR, 2P, FEMALE コネクタ (メス)	
J 13	PCB			MOTOR DRIVER モータ ド ライバ	
	VS1-0440-009		1	CONNECTOR, 9P, FEMALE コネクタ (メス)	
J 14	PCB			MOTOR DRIVER モータ ド ライバ	
	VS1-0440-003		1	CONNECTOR, 3P, FEMALE コネクタ (メス)	
J 15	PCB			MOTOR DRIVER モータ ド ライバ	
	VS1-0440-007		1	CONNECTOR, 7P, FEMALE コネクタ (メス)	
J 16	NPN			HORIZONTAL MOVE MOTOR スイヘイ イド ウ モータ	M902
	VS1-0440-009		1	CONNECTOR, 9P, FEMALE コネクタ (メス)	
J 17	NPN			HORIZONTAL MOVE MOTOR スイヘイ イド ウ モータ	M902
	VS1-0440-003		1	CONNECTOR, 3P, FEMALE コネクタ (メス)	

COPYRIGHT © 1992 CANON INC.

FIGURE & KEY NO.	PART NUMBER	RANK	Q'TY	DESCRIPTION	SERIAL NUMBER/REMARKS
D B –J 18	NPN			RELEASE SENSOR カイジ ヨ センサ	Q968
	VS1–0192–003		1	CONNECTOR, 3P, FEMALE コネクタ (メス)	
J 62	———			COPIER フクシャキ ホンタイ	
	VS4–0001–004		1	CONNECTOR, 4P, MALE コネクタ (オス)	
	WS4–0220–000		4	PIN CONTACT, 22–26AGW ピン コンタクト	
J105	———			DC CONTROLLER DC コントローラ	
	VS1–0192–010		1	CONNECTOR, 10P, FEMALE コネクタ (メス)	
J901	NPN			VERTICAL MOVE MOTOR スイチヨク イド ウ モータ	M901
	PCB			CD UNIT CHANGER CONTROLLER マルチカラーユニット コントローラ	
J902	PCB			CD UNIT CHANGER CONTROLLER マルチカラーユニット コントローラ	
	VS1–0192–004		1	CONNECTOR, 4P, FEMALE コネクタ (メス)	
J903	PCB			CD UNIT CHANGER CONTROLLER マルチカラーユニット コントローラ	
	VS1–0043–006		1	CONNECTOR, 6P コネクタ	
J904	PCB			CD UNIT CHANGER CONTROLLER マルチカラーユニット コントローラ	
	VS1–0441–034		1	CONNECTOR, 34P コネクタ	
J905	PCB			CD UNIT CHANGER CONTROLLER マルチカラーユニット コントローラ	
	VS1–0192–012		1	CONNECTOR, 12P コネクタ	
J906	PCB			CD UNIT CHANGER CONTROLLER マルチカラーユニット コントローラ	
	VS1–0842–012		1	CONNECTOR, 12P コネクタ	
J907	PCB			CD UNIT CHANGER CONTROLLER マルチカラーユニット コントローラ	
	VS1–0192–010		1	CONNECTOR, 10P, FEMALE コネクタ (メス)	
J908	PCB			CD UNIT CHANGER CONTROLLER マルチカラーユニット コントローラ	
	VS1–0842–012		1	CONNECTOR, 12P コネクタ	
J909	PCB			CD UNIT CHANGER CONTROLLER マルチカラーユニット コントローラ	
	VS1–0192–009		1	CONNECTOR, 9P コネクタ	
J910	PCB			DISPLAY ソウサ ブ	
	VS1–0842–012		1	CONNECTOR, 12P コネクタ	
J911	PCB			CD UNIT COLOR DETECTION CD ユニット イロケンチ	
	VS1–0842–005		1	CONNECTOR, 5P, FEMALE コネクタ	
J916	VS4–0001–015		1	CONNECTOR, 15P, MALE コネクタ (オス)	
	VS4–0002–015		1	CONNECTOR, 15P, FEMALE コネクタ (メス)	
	WS4–0212–000		15	CONTACT, 18–24AWG コンタクト	
	WS4–0219–000		15	PIN CONTACT, 18–22AWG ピン コンタクト	

 COPYRIGHT © 1992 CANON INC. CANON NP-4835/4835S/4335/4835i REV.0 SEPT 1988 PRINTED IN JAPAN (IMPRIME AU JAPON)

CASSETTE FEEDING UNIT

カセットペディスタル

〔F22-6601　　JQW00001-〕

FIGURE ZA ASSEMBLY LOCATION DIAGRAM
主要部品配置図

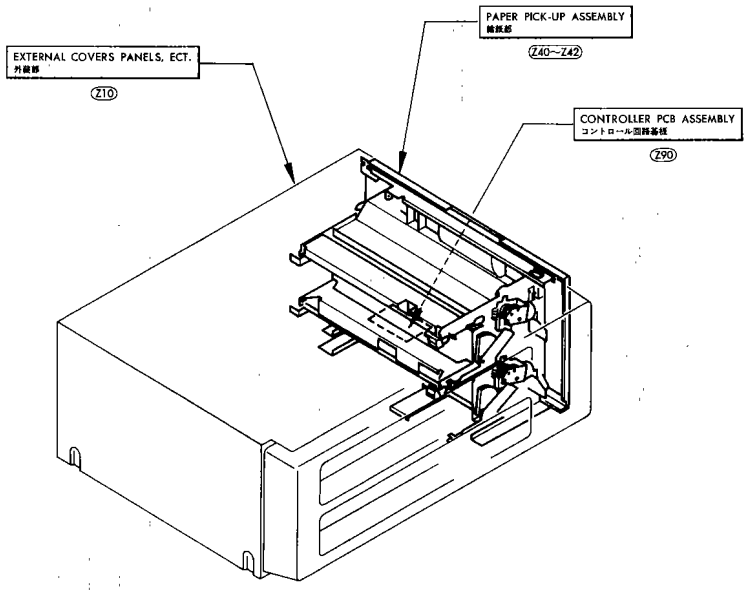

COPYRIGHT © 1992 CANON INC.

FIGURE Z10 EXTERNAL COVERS, PANELS, ETC.
外装部

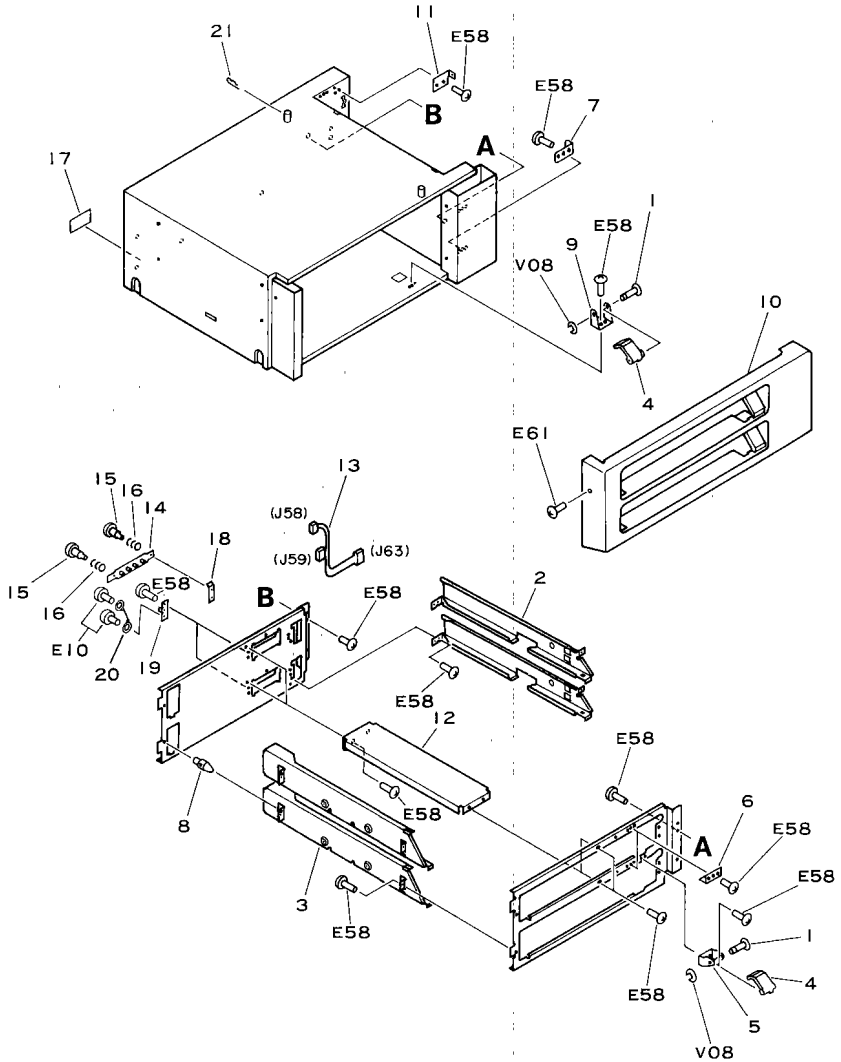

 COPYRIGHT © 1992 CANON INC. CANON NP-4835/4835S/4335/4835I REV.1 JAN. 1992 PRINTED IN JAPAN (IMPRIME AU JAPON)

FIGURE & KEY NO.	PART NUMBER	RANK	QTY	DESCRIPTION	SERIAL NUMBER/REMARKS
Z10 –	NPN		RF	EXTERNAL COVERS' PANELS' ETC. ガイソウ ブ	
1	FA3–8719–000		2	ROD サイド キセイ ジク	
2	FA5–3179–000		2	GUIDE, CASSETTE, RIGHT カセット ステイ (ミギ)	
3	FA5–3180–000		2	GUIDE, CASSETTE, LEFT カセット ステイ (ヒダリ)	
4	FA5–3181–000		2	ARM, GUIDE RELEASE ガイド カイジョ アーム	
5	FA5–3182–000		1	MOUNT, ARM, UPPER アーム ダイ (ウエ)	
6	FA5–3184–000		2	PLATE, CASSETTE POSITIONING カセット イチ ギメ バン	
7	FA5–3460–000		2	PLATE, PD GUIDE PD センサ イタ	
8	FA5–3474–000		2	PIN イチギメ ピン	
9	FA5–3475–000		1	PLATE, HOLDER ホルダ	
10	FA5–3476–000		1	COVER, FRONT マエ カバー	
11	FA5–3477–000		1	BRACKET, MOUNTING, UPPER REAR トリツケ イタ (ウエ ウシロ)	
12	FA5–3478–000		2	SUPPORT サポート	
13	FF2–0903–000		1	CORD コード	
14	FH7–6113–000		2	PUSH SWITCH ASSEMBLY カセット サイズ ケンチ スイッチ	
15	FS2–9002–000		4	SCREW, STEPPED, M4 ダンピス	
16	FS3–2044–000		4	SPRING, COMMPRESION アッシュク バネ	
17	FS4–8078–000		1	PLATE, NAME メイショウ メイバン	
18	FA9–1979–000		1	MOUNT, PAPER SIZE SENSING, 1 サイズ ケンチ キダイ (1)	
19	FA9–1978–000		1	MOUNT, PAPER SIZE SENSING, 2 サイズ ケンチ キダイ (2)	
20	FF9–1091–000		1	WIRE, GROUNDING アース コード	
21	FA5–3468–000		1	PIN ピン	

COPYRIGHT © 1992 CANON INC.

FIGURE Z40 PAPER PICK-UP ASSEMBLY 1 (DOOR, GUIDE)
給紙部 1（ドア，ガイド）

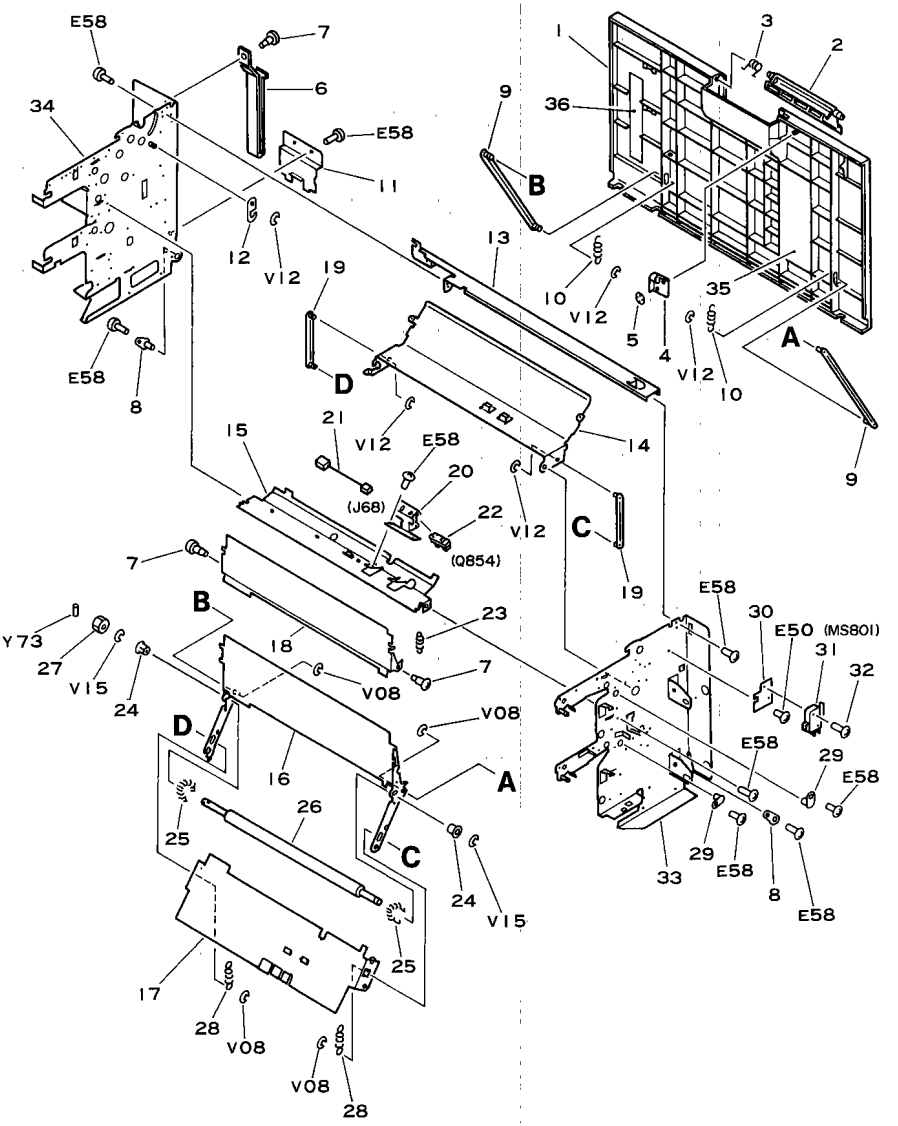

NOTE1 : This assembly comes with all the parts shown in Figures Z40, Z41 and Z42.

NOTE2 : This assembly doesn't include the part shown in No.11.

注1：このユニットはFigure Z40, Z41とZ42の全てのパーツで構成されています。

注2：このユニットにはKeyNo.11は含まれません。

 COPYRIGHT © 1992 CANON INC. CANON NP-4835/4835S/4335/4835I REV.0 SEPT 1988 PRINTED IN JAPAN (IMPRIME AU JAPON)

FIGURE & KEY NO.	PART NUMBER	RANK	Q'TY	DESCRIPTION	SERIAL NUMBER/REMARKS
Z40 -	FG1-8111-000		1	PAPER PICK-UP ASSEMBLY キユウシ ブ	SEE NOTE1
1	FA5-3511-000		1	DOOR, RIGHT ド ア (ミギ)	
2	FA5-2886-000		1	CATCH トツテ	
3	FA5-2888-000		1	SPRING, TORSION ネジ リ バ ネ	
4	FA5-2887-000		1	HOLDER, CATCH トツテ ホルダ ー	
5	XA9-0135-000		2	RING, SE SE リング	
6	FA5-2891-000		1	STOP, RIGHT LOWER DOOR ミギ シタ ド ア トメ	
7	FS1-9076-000		3	SCREW, STEPPED, M4 ダ ンピ ス	
8	FF2-0446-000		2	STUD シ ジ ク	
9	FF2-0444-000		2	LINK, 2 リンク 2	
10	FS3-2015-000		2	SPRING, TENSION ヒツパ リ バ ネ	
11	FA5-3514-000		1	PLATE コネクタ カバ ー	SEE NOTE2
12	FA5-3498-000		1	PLATE, STOP ストツパ	
13	FA5-3484-000		1	CROSSMEMBER, RIGHT UPPER ステー (ミギ ウエ)	
14	FA5-3486-000		1	GUIDE, UPPER ガ イド (ウエ)	
15	FA5-3487-000		1	GUIDE, MIDDLE ガ イド (ナカ)	
16	FA5-3488-000		1	GUIDE, LOWER, I ガ イド I (シタ)	
17	FA5-3489-000		1	GUIDE, LOWER, II ガ イド II (シタ)	
18	FA5-3490-000		1	GUIDE カイヘイガ イド	
19	FF2-0443-000		2	LINK, 1 リンク 1	
20	FF2-0453-000		1	MOUNT, SENSOR ダ イ 4 レジ スト センサ ダ イ	
21	FF2-1451-000		1	CABLE, REGISTRATION SENSOR レジ スト センサ ソクセン	
22	FH7-7155-000		1	PHOTO-INTERRUPTER フオトインタラプ タ	
23	FS3-2048-000		2	SPRING, TENSION ヒツパ リ バ ネ	
24	FS1-1465-000		2	BUSHING ブ ツシング	
25	FS1-2370-000		2	SPRING, TENSION ヒツパ リ バ ネ	
26	FA5-3406-000		1	ROLLER, SHAFT ジ ユウド ウ ローラ	
27	FS3-0076-000		1	GEAR, 16T 16T ギ ア	
28	FS3-2014-000		2	SPRING, TENSION ヒツパ リ バ ネ	
29	FA5-2839-000		2	PLATE, PIN フロート ピ ン	
30	FA3-3898-000		1	PLATE, DOOR SWITCH ド ア スイツチ ダ イ	
31	WC4-0134-000		2	MICROSWITCH マイクロ スイツチ	
32	XB1-2301-409		2	SCREW, MACH. TRUSS HEAD M3X14 バ インド ネジ	
33	FF2-0451-000	N	1	PLATE, FRONT マエ ソクパ ン	
34	FF2-0441-000	N	1	PLATE, REAR ウシロ ソクパ ン	

COPYRIGHT © 1992 CANON INC.

FIGURE & KEY NO.	PART NUMBER	RANK	Q'TY	DESCRIPTION	SERIAL NUMBER/REMARKS
Z40 – 35	FS4–8043–000		1	LABEL ラベル	
36	FS4–8044–020		1	LABEL ラベル	

 COPYRIGHT © 1992 CANON INC. CANON NP-4835/4835S/4335/4835i REV.1 JUNE 1989 PRINTED IN JAPAN (IMPRIME AU JAPON)

FIGURE Z41 PAPER PICK-UP ASSEMBLY 2 (PICK-UP/SEPARATION RELEASE) (1/3)

給紙部 2（給紙・分離 解除）(1/3)

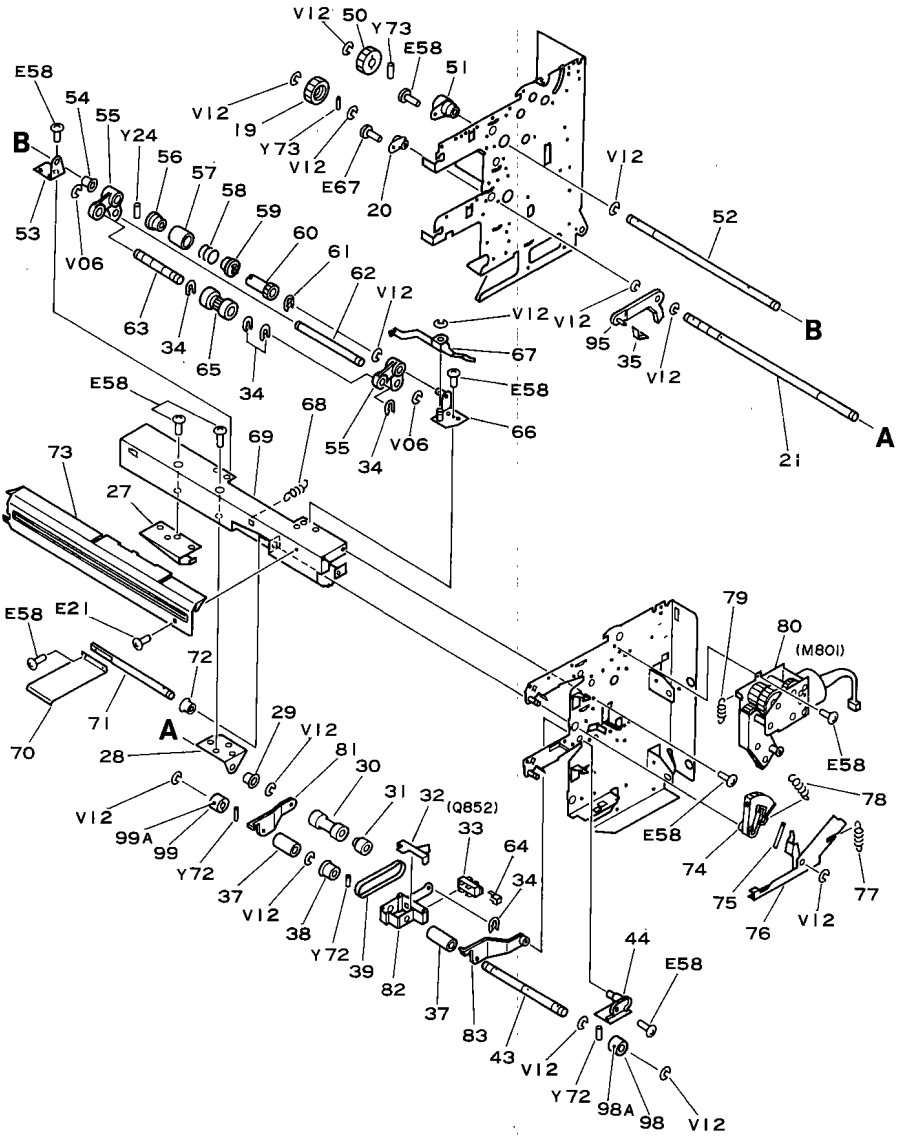

NOTE : This assembly comes with all the parts shown in Figures Z40, Z41 and Z42.

注：このユニットはFigure Z40, Z41とZ42の全てのパーツで構成されています。

COPYRIGHT © 1992 CANON INC.
CANON NP-4835/4835S/4335/4635i REV.2 JAN. 1992 PRINTED IN JAPAN (IMPRIME AU JAPON)

FIGURE Z41 PAPER PICK-UP ASSEMBLY 2 (PICK-UP/SEPARATION RELEASE) (2/3)

給紙部 2（給紙・分離 解除）(2/3)

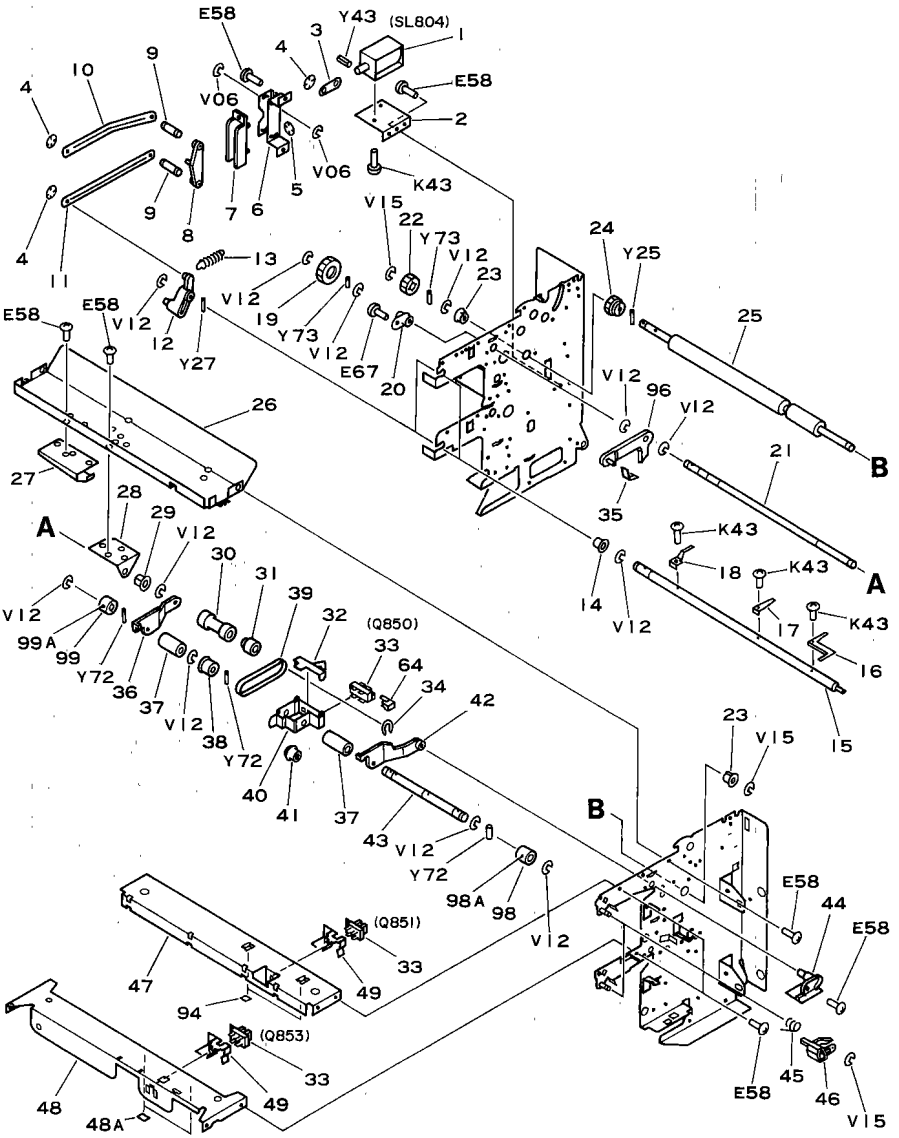

COPYRIGHT © 1992 CANON INC.

FIGURE Z41 PAPER PICK-UP ASSEMBLY 2 (PICK-UP/SEPARATION RELEASE) (3/3)

給紙部 2（給紙・分離 解除）(3/3)

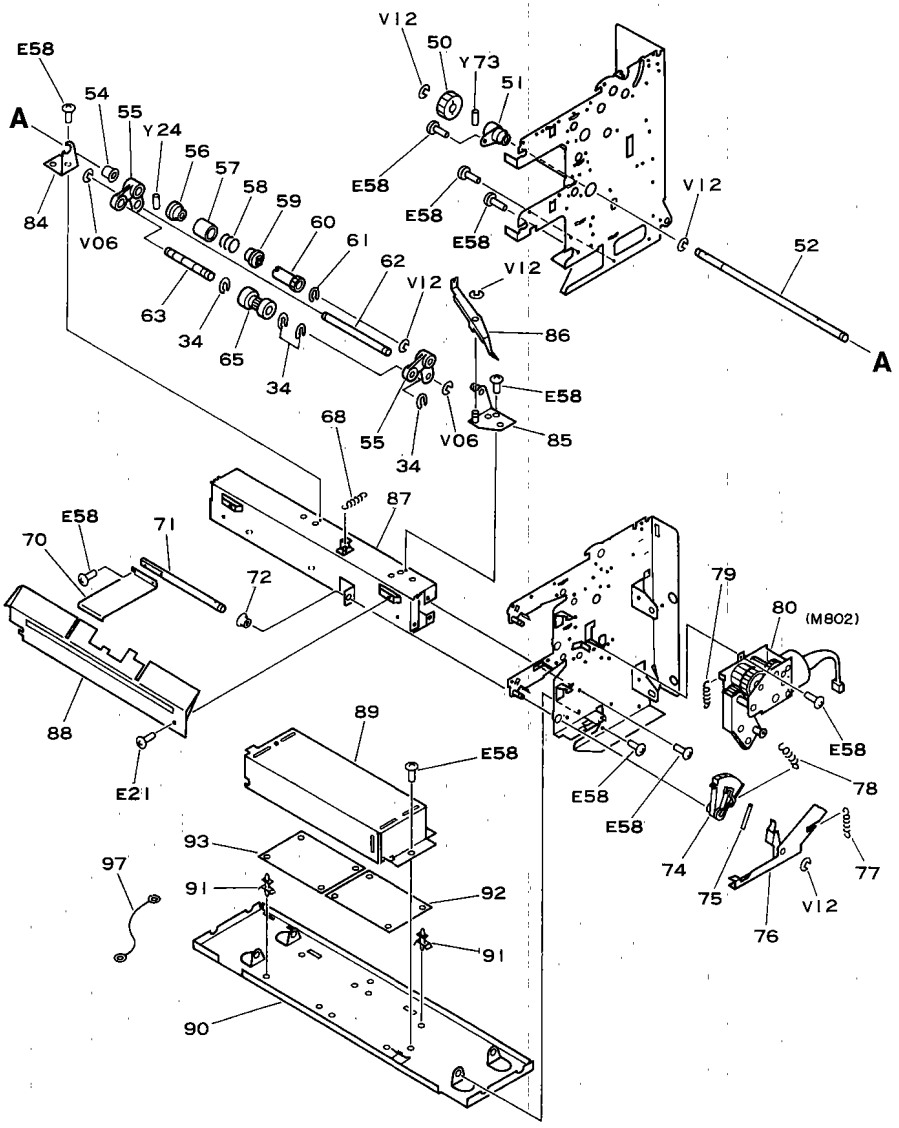

 COPYRIGHT © 1992 CANON INC. CANON NP-4835/4835S/4335/4835I REV.0 SEPT 1988 PRINTED IN JAPAN (IMPRIME AU JAPON)

FIGURE & KEY NO.	PART NUMBER	RANK	Q'TY	DESCRIPTION	SERIAL NUMBER/REMARKS
Z41 –	FG1–8111–000		1	PAPER PICK–UP ASSEMBLY キユウシ ブ	SEE NOTE
1	FH7–5030–000		1	SOLENOID, DC24V ソレノイド	
2	FA5–3499–000		1	PLATE, SOLENOID MOUNT, I ソレノイド ダイ (I)	
3	FA5–2916–000		1	ARM, LINK ソレノイド リンク	
4	XD9–0037–000		3	RING, SE SE リング	
5	XA9–0135–000		2	RING, SE SE リング	
6	FA5–3501–000		1	PLATE, SELECT センタク キダ イ	
7	FA5–2914–000		1	SLIDER スライダ	
8	FA5–2915–000		1	ARM, LINK センター リンク	
9	FA5–2919–000		2	SHAFT センタク リスク ジ ク	
10	FA5–2917–000		1	ARM, LINK, UPPER ウエ リンク	
11	FA5–2918–000		1	ARM, LINK, LOWER シタ リンク	
12	FA5–2873–000		2	ARM,REL., PICK–UP ROLLER, REAR キユウシ ローラ カイジ ヨ アーム (ウシロ)	
13	FS3–2011–000		2	SPRING, TENSION ヒツパ リ パ ネ	
14	FS1–1206–000		2	BUSHING ブ ツシング	
15	FA5–3505–000		2	SHAFT, PICK–UP RELEASE, A ピ ツクアツプ カイジ ヨ ジ ク (A)	
16	FA5–2874–000		2	PLATE,REL.,PICK–UP ROL., FRONT キユウシ ローラ カイジ ヨ パ ン (マエ)	
17	FA5–2875–000		2	PLATE,REL., PICK–UP ROL., REAR キユウシ ローラ カイジ ヨ パ ン (ウシロ)	
18	FA5–2930–000		1	ARM, RELEASE オク カイジ ヨ アーム	
19	FS3–0029–000		2	GEAR, 27T 27T ギ ア	
20	FS2–1006–000		2	BUSHING ジ ク ウケ	
21	FA5–3507–000		2	SHAFT, B ジ ク (B)	
22	FS2–0441–000		1	GEAR, 28T 28T ギ ア	
23	FS1–1202–000		7	BUSHING ブ ツシング	
24	FS3–0077–000		1	GEAR, 24T 24T ギ ア	
25	FA5–3502–000		1	REGISTRATION ROLLER 4, UPPER ダ イ4 レジ ストローラ (ウエ)	
26	FA5–3483–000		1	BASE, CASSETTE HOLDER, UPPER ステー (ウエ)	
27	FA5–2844–000		2	GUIDE PLATE, REAR ガ イド (オク)	
28	FA5–2847–000		2	PLATE, FEED ROLLER ハンソウ ローラ ジ ク シバ ン	
29	FS2–1005–000		2	BUSHING ジ ク ウケ	
30	FA5–2933–000		2	ROLLER, FEEDER ハンソウ ローラ	
31	FS2–3003–000		2	PULLEY, ONE WAY ワンウエイ プ ーリ	
32	FA5–2853–000		2	ARM, PAPER SENSING カミ ケンチ アーム	
33	FH7–7155–000		4	PHOTO–INTERRUPTER フオトインタラプ タ	
34	FA3–8727–000		10	RETAINING RING トメ ワ	

COPYRIGHT © 1992 CANON INC.

FIGURE & KEY NO.	PART NUMBER	RANK	Q'TY	DESCRIPTION	SERIAL NUMBER/REMARKS
Z41 – 35	FA5–2929–000		2	GUIDE, SLIDE スライド ガイド	
36	FA5–2851–000		1	ARM,PICK–UP ROLLER, UPPER REAR キュウシ ローラ アーム (ウエ ウシロ)	
37	FS2–6001–000		4	SPACER, WEIGHT ウエイト カラー	
38	FS2–3004–000		2	PULLEY, PICK–UP ROLLER キュウシ プーリ	
39	XF9–0094–000		2	BELT ベルト	
40	FA5–2852–000		1	GUIDE, PAPER SENSING, UPPER カミ ケンチ ガイド (ウエ)	
41	FS2–6003–000		2	ROLLER ケンチ コロ	
42	FA5–2850–000		1	ARM,PICK–UP ROLLER,UPPER FRONT キュウシ ローラ アーム (ウエ マエ)	
43	FA5–2849–000		2	SHAFT, PICK–UP ROLLER キュウシ ローラ ジク	
44	FA5–2922–000		2	SHAFT, A A ジク	
45	FA5–2876–000		2	SPRING, TORSION ネジリ バネ	
46	FA5–2872–000		2	ARM,REL.,PICK–UP ROLLER, FRONT キュウシ ローラ カイジョ アーム (マエ)	
47	FA5–3485–000		1	PLATE, SENSOR MOUNTING, UPPER センサ キダイ (ウエ)	
48	FF9–1093–050		1	PLATE, SENSOR MOUNTING, LOWER センサ キダイ (シタ)	
48A	FA5–2931–000		2	PAD パッド	
49	FA5–2856–020		2	GUIDE, SENSOR センサ ガイド	
50	FS3–0101–000		2	GEAR, 26T 26T ギア	
51	FS2–1013–000		2	BUSHING ジク ウケ	
52	FA5–3508–000		2	SHAFT, C' ジク (C')	
53	FA5–2845–000		1	PLATE, SEP.ROLLER, REAR, UPPER ウエ プンリ ジク シバン (ウシロ)	
54	FS1–1190–000		2	BUSHING ブッシング	
55	FA5–2868–000		4	ARM, SEPARATION ROLLER プンリ ローラ アーム	
56	FA5–2865–000		2	DRUM, CLUTCH DRIVEN ニュウリヨク ドラム	
57	FA3–8730–000		2	HOLDER, SPRING クラッチ ケース	
58	FS3–2008–000		2	SPRING, TORSION ネジリ バネ	
59	FA3–8729–000		2	DRUM, CLUTCH DRIVING クラッチ ドラム	
60	FS3–0023–000		2	GEAR, 27T 27T ギア	
61	FA5–2864–020		2	RING キンテイ	
62	FA5–2857–000		2	SHAFT プンリ ローラ カウンタ ジク	
63	FA5–2866–000		2	SHAFT 1, SEPARATION ROLLER プンリ ローラ ジク 1	
64	FA5–2921–000		2	GUIDE コネクタ ガイド	
65	FA5–2867–000		2	ROLLER, SEPARATION プンリ ローラ	
66	FF2–0088–000		1	PLATE, SEP.ROLLER, FRONT,UPPER ウエ プンリ ジク シバン (マエ)	
67	FA5–2869–000		1	PLATE,RELEASE,SEP.ROLLER,UPPER プンリ ローラ カイジョ バン (ウエ)	
68	FS3–2012–000		2	SPRING, TENSION ヒッパリ バネ	

 COPYRIGHT © 1992 CANON INC. CANON NP-4835/4835S/4335/4835i REV.2 JAN. 1992 PRINTED IN JAPAN (IMPRIME AU JAPON)

FIGURE & KEY NO.	PART NUMBER	RANK	QTY	DESCRIPTION	SERIAL NUMBER/REMARKS
Z41 – 69	FA5–2819–030		1	BASE, CASSETTE HOLDER, MIDDLE ステー (ナカ)	
70	FA5–2878–000		2	PLATE, LIFTING カアツ バン	
71	FA5–2877–000		2	SHAFT カアツ ジク	
72	FS2–1008–000		2	BUSHING ジク ウケ	
73	FA5–2837–000		1	GUIDE, ENTRY, UPPER シンニュウ ガイド (ウエ)	
74	FA5–2880–000		2	GEAR, SECTOR オウギ ガタ ギア	
75	FA5–2924–000		2	PIN DOWEL ヘイコウ ピン 4X42	
76	FA5–2879–000		2	PLATE, RELEASE, LIFTING カアツ カイジョ バン	
77	FS1–2510–000		2	SPRING, TENSION ヒッパリバネ	
78	FS1–2707–000		2	SPRING, TENSION ヒッパリバネ	
79	FS1–2708–000		2	SPRING, TENSION ヒッパリバネ	
80	FH7–1584–000		2	MOTOR, GEARD, DC24V DC ギヤード モータ	
81	FA5–2862–000		1	ARM,PICK–UP ROLLER, LOWER REAR キュウシ ローラ アーム (シタ ウシロ)	
82	FA5–2860–000		1	GUIDE, PAPER SENSING, LOWER カミ ケンチ ガイド (シタ)	
83	FA5–2861–000		1	ARM,PICK–UP ROLLER,LOWER FRONT キュウシ ローラ アーム (シタ マエ)	
84	FA5–2858–000		1	PLATE, SEP.ROLLER, REAR, LOWER シタ ブンリ ジク シバン (ウシロ)	
85	FF2–0089–000		1	PLATE, SEP.ROLLER, FRONT,LOWER シタ ブンリ ジク シバン (マエ)	
86	FA5–2870–000		1	PLATE,RELEASE,SEP.ROLLER,LOWER ブンリ ローラ カイジョ バン (シタ)	
87	FA5–2820–020		1	BASE, CASSETTE HOLDER, LOWER ステー (シタ)	
88	FA5–2838–020		1	GUIDE, ENTRY, LOWER シンニュウ ガイド (シタ)	
89	FA5–3496–000		1	COVER, PCB PCB カバー	
90	FA5–3494–000		1	PLATE, BOTTOM ソコ イタ	
91	VT2–0001–003		8	SUPPORT, PCB ロツキング サポート	
92	FH6–3124–000		1	MOTOR DRIVER PCB UNIT モータ ドライバ キバン	
93	FG1–8138–000		1	CONTROLLER PCB ASSEMBLY コントローラ キバン	SEE FIGURE Z90
94	FA5–2931–000		2	PAD パッド	
95	FA5–2928–000		1	ARM, RELEASE, LOWER, REAR オク カイジョ アーム (シタ)	
96	FA5–2927–000		1	ARM, RELEASE, UPPER, REAR オク カイジョ アーム (ウエ)	
97	FF2–0993–000		1	WIRE, GROUNDING アース セン	
98	FF9–1003–000		2	ROLLER, PICK–UP, FRONT, GOLD キュウシ ローラ (マエ) (キン)	
98A	FA5–2854–020		1	ROLLER, PICK–UP, RUBBER キュウシ ローラ ゴム	
99	FF9–1113–000		2	ROLLER, PICK–UP, REAR, SILVER キュウシ ローラ (ウシロ) (ギン)	
99A	FA5–2854–020		1	ROLLER, PICK–UP, RUBBER キュウシ ローラ ゴム	

COPYRIGHT © 1992 CANON INC.

FIGURE Z42 PAPER PICK-UP ASSEMBLY 3 (REAR PLATE)
給紙部 3 (後側板)

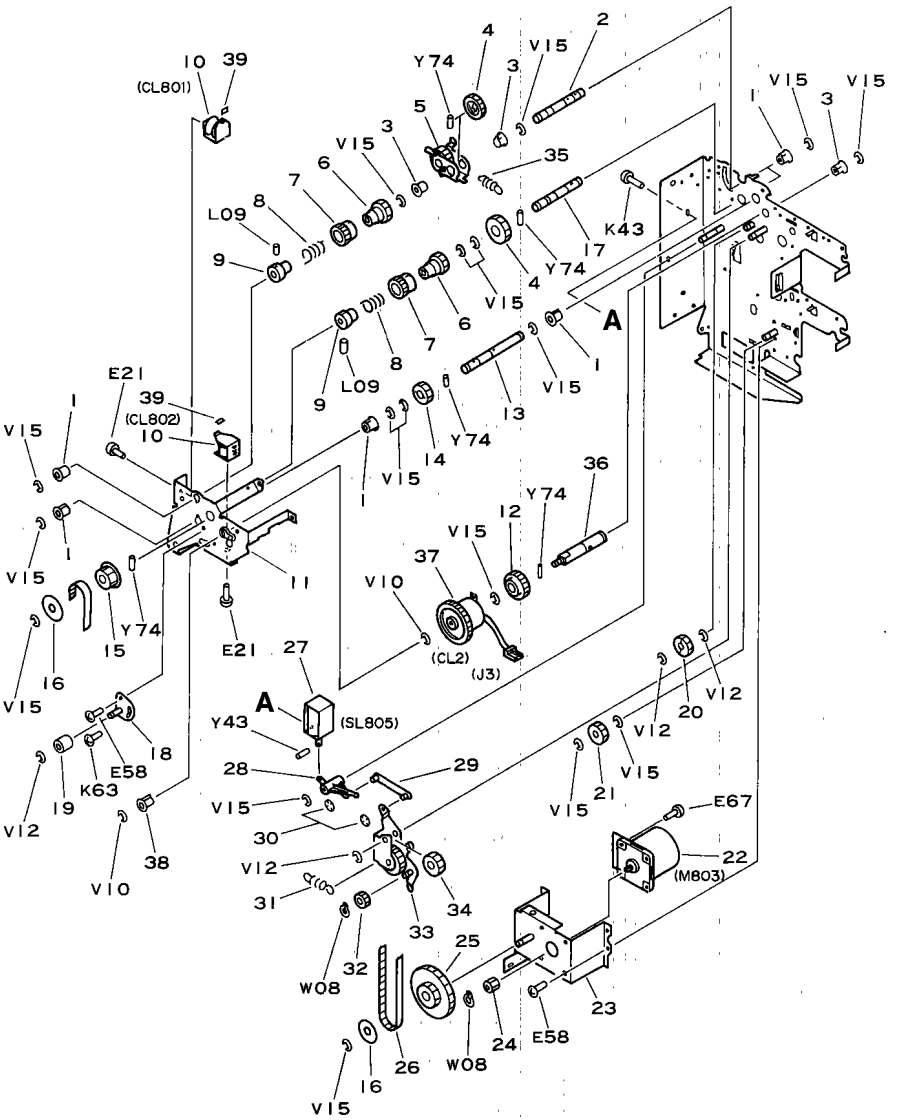

NOTE : This assembly comes with all the parts shown in Figures Z40, Z41 and Z42.

注：このユニットはFigure Z40, Z41とZ42の全てのパーツで構成されています。

 COPYRIGHT © 1992 CANON INC. CANON NP-4835/4835S/4335/4835I REV.0 SEPT 1988 PRINTED IN JAPAN (IMPRIME AU JAPON)

FIGURE & KEY NO.	PART NUMBER	RANK	QTY	DESCRIPTION	SERIAL NUMBER/REMARKS
Z42 -	FG1-8111-000		1	PAPER PICK-UP ASSEMBLY キユウシ ブ	SEE NOTE
1	FS1-1202-000		6	BUSHING ブ ツシング	
2	FA5-3447-000		1	SHAFT, CLUTCH クラツチ ジ ク	
3	FS1-1449-000		3	BUSHING ブ ツシング	
4	FS3-0040-000		2	GEAR, 29T 29T ギ ア	
5	FF2-0439-000		1	GEAR, SWING ヨウド ウ ギ ア	
6	FS3-0078-000		2	GEAR, 24T 24T ギ ア	
7	FA3-8987-000		2	RING, RATCHET クラツチ セイギ ヨ カン	
8	FS1-2651-000		2	SPRING, TORSION ネジ リ バ ネ	
9	FA2-5606-000		2	DRUM, CLUTCH DRIVEN バ ネウケ カナグ	
10	FH7-5154-000		2	SOLENOID, DC24V ソレノイド	
11	FA5-3497-000		1	MOUNT, SHAFT, UPPER クド ウ ウワ イタ	
12	FS2-0485-000		1	GEAR, 32T 32T ギ ア	
13	FA5-3441-000		1	SHAFT, DRIVE クド ウ ジ ク	
14	FS2-0544-000		1	GEAR, 24T 24T ギ ア	
15	FS2-3007-000		1	PULLEY, 16T 16T ブ ーリ	
16	FS2-6010-000		2	FLANGE, PULLEY フランジ	
17	FA5-3510-000		1	SHAFT, CLUTCH ダ イ4 レジ スト クラツチ ジ ク	
18	FF2-0438-000		1	PLATE, TENSION テンシヨナ バ ン	
19	FS2-6009-000		1	ROLLER, TENSION テンシヨン コロ	
20	FS3-0101-000		1	GEAR, 26T 26T ギ ア	
21	FS3-0080-000		1	GEAR, 27T 27T ギ ア	
22	FH7-1589-000		1	MOTOR, DC24V DC モータ	
23	FF2-0437-000		1	MOUNT, MOTOR モータ ダ イ	
24	FS3-0104-000		1	GEAR, 18T 18T ギ ア	
25	FS2-3006-000		1	PULLEY/GEAR, 16T/75T 16T/75T ブ ーリ/ギ ア	
26	XF9-0215-000		1	BELT ベ ルト	
27	FH7-5030-000		1	SOLENOID, DC24V ソレノイド	
28	FA5-3504-000		1	ARM キリカエ アーム	
29	FA5-2909-000		1	ARM キリカエ ヨウド ウ バ ン	
30	XD9-0037-000		2	RING, SE SE リング	
31	FS3-2013-000		1	SPRING, TENSION ヒツバ リ バ ネ	
32	FS3-0032-000		1	GEAR, 15T 15T ギ ア	
33	FF2-0091-000		1	GEAR UNIT, 26T キリカエ ヨウド ウ バ ン	
34	FS3-0030-000		1	GEAR, 22T 22T ギ ア	

COPYRIGHT © 1992 CANON INC.

FIGURE & KEY NO.	PART NUMBER	RANK	Q'TY	DESCRIPTION	SERIAL NUMBER/REMARKS
Z42 – 35	FS3–2034–000		1	SPRING, TENSION ヒッパリバネ	
36	FA5–3515–000		1	SHAFT, CLUTCH クラッチ ジク	
37	FH7–5108–000		1	CLUTCH, ELECTROMAGNETIC デンジ クラッチ	
38	FS1–1446–000		1	BUSHING ブッシング	
39	FA5–2931–000		2	PAD パッド	

 COPYRIGHT © 1992 CANON INC. CANON NP-4835/4835S/4335/4835I REV.0 SEPT 1988 PRINTED IN JAPAN (IMPRIME AU JAPON)

FIGURE Z90 CONTROLLER PCB ASSEMBLY
コントローラ基板

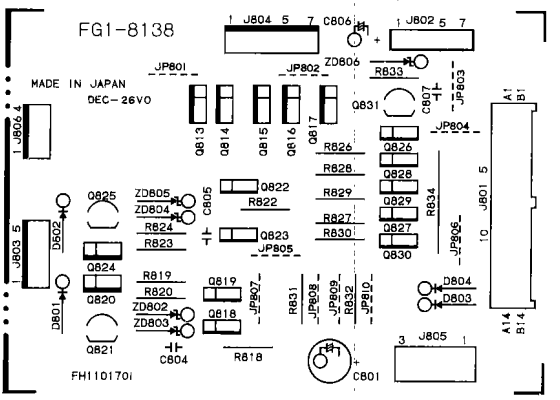

 COPYRIGHT © 1992 CANON INC. CANON NP-4835/4835S/4335/4835i REV.0 SEPT 1988 PRINTED IN JAPAN (IMPRIME AU JAPON)

FIGURE & KEY NO.	PART NUMBER	RANK	QTY	DESCRIPTION	SERIAL NUMBER/REMARKS
Z90 –	FG1–8138–000		1	CONTROLLER PCB ASSEMBLY コントローラ キバン	NEXT FIGURE Z41
C801	VC1–2351–107		1	CAPACITOR, 100UF, 35V コンデンサ	
C804	VC4–4504–103		1	CAPACITOR, CERAMIC, 0.01UF,50V コンデンサ	
C805	VC4–4504–103		1	CAPACITOR, CERAMIC, 0.01UF,50V コンデンサ	
C806	VC1–2351–106		1	CAPACITOR, 10UF, 35V コンデンサ	
C807	VC4–4504–103		1	CAPACITOR, CERAMIC, 0.01UF,50V コンデンサ	
D801	WA1–0474–000		1	DIODE, S5566B ダイオード	
D802	WA1–0474–000		1	DIODE, S5566B ダイオード	
D803	X65–5032–000		1	DIODE, 1S1588 ダイオード	
D804	X65–5032–000		1	DIODE, 1S1588 ダイオード	
J801	VS1–0379–028		1	CONNECTOR, 28P コネクタ	
J802	VS1–0831–007		1	CONNECTOR, 7P コネクタ	
J803	WS3–0422–000		1	PIN ASSEMBLY, 5P ピン アセンブリ	
J804	WS3–0424–000		1	CONNECTOR, 7P コネクタ	
J805	VS1–0025–003		1	PIN ASSEMBLY, 3P ピン アセンブリ	
J806	WS3–0421–000		1	PIN ASSEMBLY, 4P ピン アセンブリ	
Q813	WA2–0991–000		1	TRANSISTOR, 2SD1521 トランジスタ	
Q814	WA2–0991–000		1	TRANSISTOR, 2SD1521 トランジスタ	
Q815	WA2–0991–000		1	TRANSISTOR, 2SD1521 トランジスタ	
Q816	WA2–0991–000		1	TRANSISTOR, 2SD1521 トランジスタ	
Q817	WA2–0991–000		1	TRANSISTOR, 2SD1521 トランジスタ	
Q818	WA2–0772–000		1	TRANSISTOR, RN1202 トランジスタ	
Q819	WA2–0772–000		1	TRANSISTOR, RN1202 トランジスタ	
Q820	WA2–0836–000		1	TRANSISTOR, 2SB1067 トランジスタ	
Q821	WA2–0285–000		1	TRANSISTOR, 2SD667C/2SD667D トランジスタ	
Q822	WA2–0772–000		1	TRANSISTOR, RN1202 トランジスタ	
Q823	WA2–0772–000		1	TRANSISTOR, RN1202 トランジスタ	
Q824	WA2–0836–000		1	TRANSISTOR, 2SB1067 トランジスタ	
Q825	WA2–0285–000		1	TRANSISTOR, 2SD667C/2SD667D トランジスタ	
Q826	WA2–0775–000		1	TRANSISTOR, RN2202 トランジスタ	
Q827	WA2–0775–000		1	TRANSISTOR, RN2202 トランジスタ	
Q828	WA2–0775–000		1	TRANSISTOR, RN2202 トランジスタ	
Q829	WA2–0775–000		1	TRANSISTOR, RN2202 トランジスタ	
Q830	WA2–0775–000		1	TRANSISTOR, RN2202 トランジスタ	
Q831	WA2–0237–000		1	TRANSISTOR, 2SC2655Y トランジスタ	

COPYRIGHT © 1992 CANON INC.

FIGURE & KEY NO.	PART NUMBER	RANK	Q'TY	DESCRIPTION	SERIAL NUMBER/REMARKS
Z90 -R818	VR1-1141-103		1	RESISTOR, 10KOHM, 1/4W テイコウ	
R819	VR1-1141-472		1	RESISTOR, 4.7KOHM, 1/4W テイコウ	
R820	VR1-1141-472		1	RESISTOR, 4.7KOHM, 1/4W テイコウ	
R822	VR1-1141-103		1	RESISTOR, 10KOHM, 1/4W テイコウ	
R823	VR1-1141-472		1	RESISTOR, 4.7KOHM, 1/4W テイコウ	
R824	VR1-1141-472		1	RESISTOR, 4.7KOHM, 1/4W テイコウ	
R826	VR1-1141-103		1	RESISTOR, 10KOHM, 1/4W テイコウ	
R827	VR1-1141-103		1	RESISTOR, 10KOHM, 1/4W テイコウ	
R828	VR1-1141-103		1	RESISTOR, 10KOHM, 1/4W テイコウ	
R829	VR1-1141-103		1	RESISTOR, 10KOHM, 1/4W テイコウ	
R830	VR1-1141-103		1	RESISTOR, 10KOHM, 1/4W テイコウ	
R831	VR1-1141-472		1	RESISTOR, 4.7KOHM, 1/4W テイコウ	
R832	VR1-1141-472		1	RESISTOR, 4.7KOHM, 1/4W テイコウ	
R833	VR1-1141-102		1	RESISTOR, 1KOHM, 1/4W テイコウ	
R834	VR5-0820-101		1	RESISTOR, 100 OHM, 2W テイコウ	
ZD802	WA1-1037-000		1	DIODE, ZENER HZS15NB3 ツエナー ダイオード	
ZD803	WA1-1037-000		1	DIODE, ZENER HZS15NB3 ツエナー ダイオード	
ZD804	WA1-1037-000		1	DIODE, ZENER HZS15NB3 ツエナー ダイオード	
ZD805	WA1-1037-000		1	DIODE, ZENER HZS15NB3 ツエナー ダイオード	
ZD806	WA1-1070-000		1	DIODE, ZENER, HZS13NB2 ツエナー ダイオード	

 COPYRIGHT © 1992 CANON INC. CANON NP-4835/4835S/4335/4835I REV.0 SEPT 1988 PRINTED IN JAPAN (IMPRIME AU JAPON)

FIGURE ZB LIST OF CONNECTORS
コネクター覧

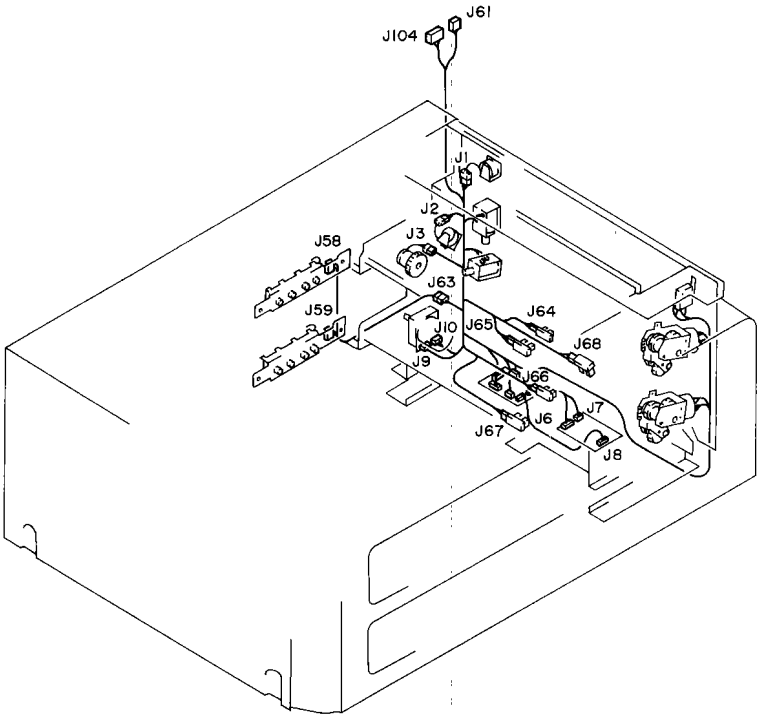

 COPYRIGHT © 1992 CANON INC. CANON NP-4835/4835S/4335/4835i REV.0 SEPT 1988 PRINTED IN JAPAN (IMPRIME AU JAPON)

FIGURE & KEY NO.	PART NUMBER	RANK	QTY	DESCRIPTION	SERIAL NUMBER/REMARKS
Z B —	NPN		RF	LIST OF CONNECTORS コネクタ イチラン	
J 1	NPN			NO.3 REGIST. ROLLER SOLENOID ダ イ3 レジ ストローラ クラッチ ソレノイド	SL801
	VS1-0192-002		1	CONNECTOR, 2P, FEMALE コネクタ (メス)	
J 2	NPN			NO.4 REGIST. ROLLER SOLENOID ダ イ4 レジ ストローラ クラッチ ソレノイド	SL802
	VS1-0192-002		1	CONNECTOR, 2P, FEMALE コネクタ (メス)	
J 3	NPN			PAPER PICK-UP CLUTCH 2 キユウシ クラッチ2	CL801
	VS4-0003-002		1	CONNECTOR, 2P, FEMALE コネクタ (メス)	
	WS3-0885-000		2	PIN CONTACT, 20-30AWG ピン コンタクト	
J 6	PCB			MOTOR DRIVER モータド ライバ	
	VS1-0440-009		1	CONNECTOR, 9P, FEMALE コネクタ (メス)	
J 7	PCB			MOTOR DRIVER モータド ライバ	
	VS1-0440-003		1	CONNECTOR, 3P, FEMALE コネクタ (メス)	
J 8	PCB			MOTOR DRIVER モータド ライバ	
	VS1-0440-004		1	CONNECTOR, 4P, FEMALE コネクタ (メス)	
J 9	NPN			PAPER PICK-UP MOTOR キユウシ モータ	M803
	VS1-0440-009		1	CONNECTOR, 9P, FEMALE コネクタ (メス)	
J 10	NPN			PAPER PICK-UP MOTOR キユウシ モータ	M803
	VS1-0440-003		1	CONNECTOR, 3P, FEMALE コネクタ (メス)	
J 58	NPN			CASSETTE 3 SIZE SWITCH カセット 3 サイズ ケンチ スイツチ	
	VS1-0192-006		1	CONNECTOR, 6P, FEMALE コネクタ (メス)	
J 59	NPN			CASSETTE 4 SIZE SWITCH カセット 4 サイズ ケンチ スイツチ	
	VS1-0867-006		1	CONNECTOR, 6P, FEMALE コネクタ (メス)	
J 61	--------			COPIER フクシヤキ ホンタイ	
	VS4-0001-003		1	CONNECTOR, 3P, MALE コネクタ (オス)	
	WS4-0220-000		3	PIN CONTACT, 22-26AGW ピン コンタクト	
J 63	VS1-0192-000		1	CONNECTOR コネクタ	
	VS4-0003-006		1	CONNECTOR, 6P, FEMALE, BK コネクタ (メス)	
	WS3-0885-000		6	PIN CONTACT, 20-30AWG ピン コンタクト	
J 64	NPN			CASSETTE 3 PAPER SENSOR カセット 3 カミ センサ	Q850
	VS1-0842-003		1	CONNECTOR, 3P, FEMALE コネクタ (メス)	
J 65	NPN			CASSETTE 3 LIFTER POSIT.SENSOR カセット 3 リフタ イチ センサ	Q851
	VS1-0842-003		1	CONNECTOR, 3P, FEMALE コネクタ (メス)	
J 66	NPN			CASSETTE 4 PAPER SENSOR カセット 4 カミ センサ	Q852
	VS1-0842-003		1	CONNECTOR, 3P, FEMALE コネクタ (メス)	
J 67	NPN			CASSETTE 4 LIFTER POSIT.SENSOR カセット 4 リフタ イチ センサ	Q853

COPYRIGHT © 1992 CANON INC.

FIGURE & KEY NO.	PART NUMBER	RANK	Q'TY	DESCRIPTION	SERIAL NUMBER/REMARKS
Z B -J 67	VS1-0842-003		1	CONNECTOR, 3P, FEMALE コネクタ (メス)	
J 68	NPN			PRE NO.4 REGIST PAPER SENSOR ダイ4 レジスト マエ センサ	Q854
	VS1-0192-003		1	CONNECTOR, 3P, FEMALE コネクタ (メス)	
J104	PCB			DC CONTROLLER DC コントローラ	
	VS1-0441-028		1	CONNECTOR, 28P コネクタ	
J801	PCB			CONTROLLER コントローラ	
	VS1-0441-028		1	CONNECTOR, 28P コネクタ	
J802	PCB			CONTROLLER コントローラ	
	VS1-0842-007		1	CONNECTOR, 7P, FEMALE コネクタ	
J803	PCB			CONTROLLER コントローラ	
	VS1-0192-005		1	CONNECTOR コネクタ	
J804	PCB			CONTROLLER コントローラ	
	VS1-0192-007		1	CONNECTOR コネクタ	
J805	PCB			CONTROLLER コントローラ	
	VS1-0044-003		1	CONNECTOR, 3P コネクタ	
J806	PCB			CONTROLLER コントローラ	
	VS1-0192-004		1	CONNECTOR, 4P, FEMALE コネクタ (メス)	

 COPYRIGHT © 1992 CANON INC. CANON NP-4835/4835S/4335/4835I REV.0 SEPT 1988 PRINTED IN JAPAN (IMPRIME AU JAPON)

PAPER DECK Ⅷ

ペーパデッキ8

〔F22-6401　　JRE00001-〕

FIGURE RA ASSEMBLY LOCATION DIAGRAM
主要部品配置図

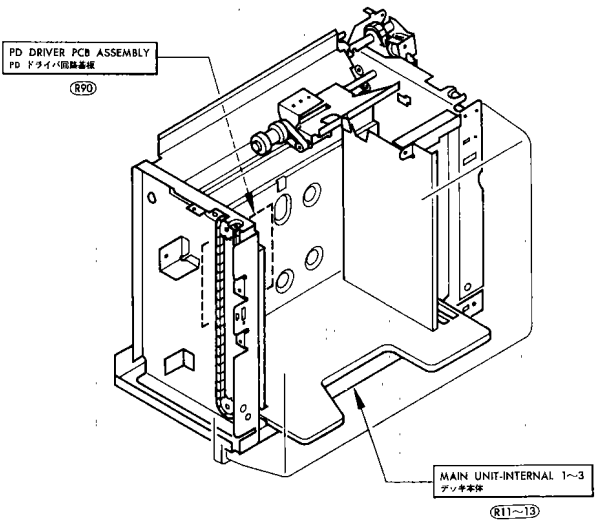

COPYRIGHT © 1992 CANON INC.

FIGURE R01 MOUNTING HARDWARE
本体取付部品

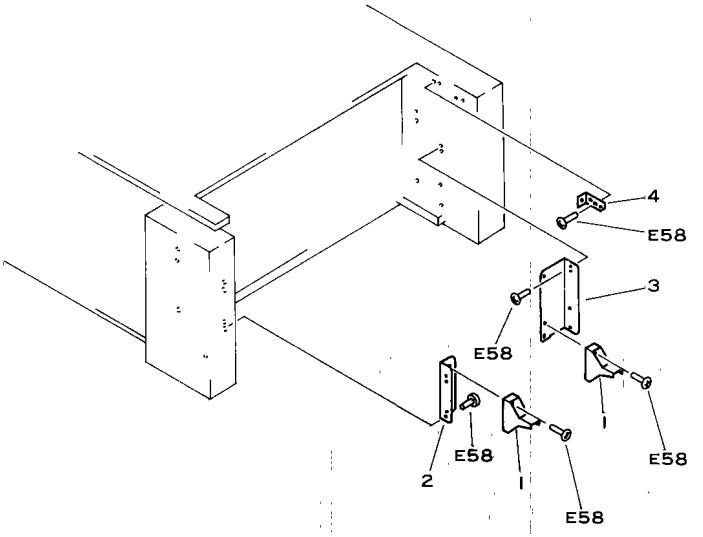

FIGURE & KEY NO.	PART NUMBER	RANK	Q'TY	DESCRIPTION	SERIAL NUMBER/REMARKS
R01 —	NPN		RF	MOUNTING HARDWARE ホンタイ トリツケ ブ ヒン	
1	FA4-2517-000		2	GUIDE, INSTEALLATION セット ガ イド	
2	FA5-3458-000		1	PLATE, PD GUIDE (I) PD センチ イタ (I)	
3	FA5-3459-000		1	PLATE, PD GUIDE (II) PD センチ イタ (II)	
4	FA5-3460-000		1	PLATE, PD GUIDE PD センチ イタ	

 COPYRIGHT © 1992 CANON INC. CANON NP-4835/4835S/4335/4835i REV.0 SEPT 1988 PRINTED IN JAPAN (IMPRIME AU JAPON)

FIGURE R10 MAIN UNIT EXTERIOR
デッキ本体（外装部）

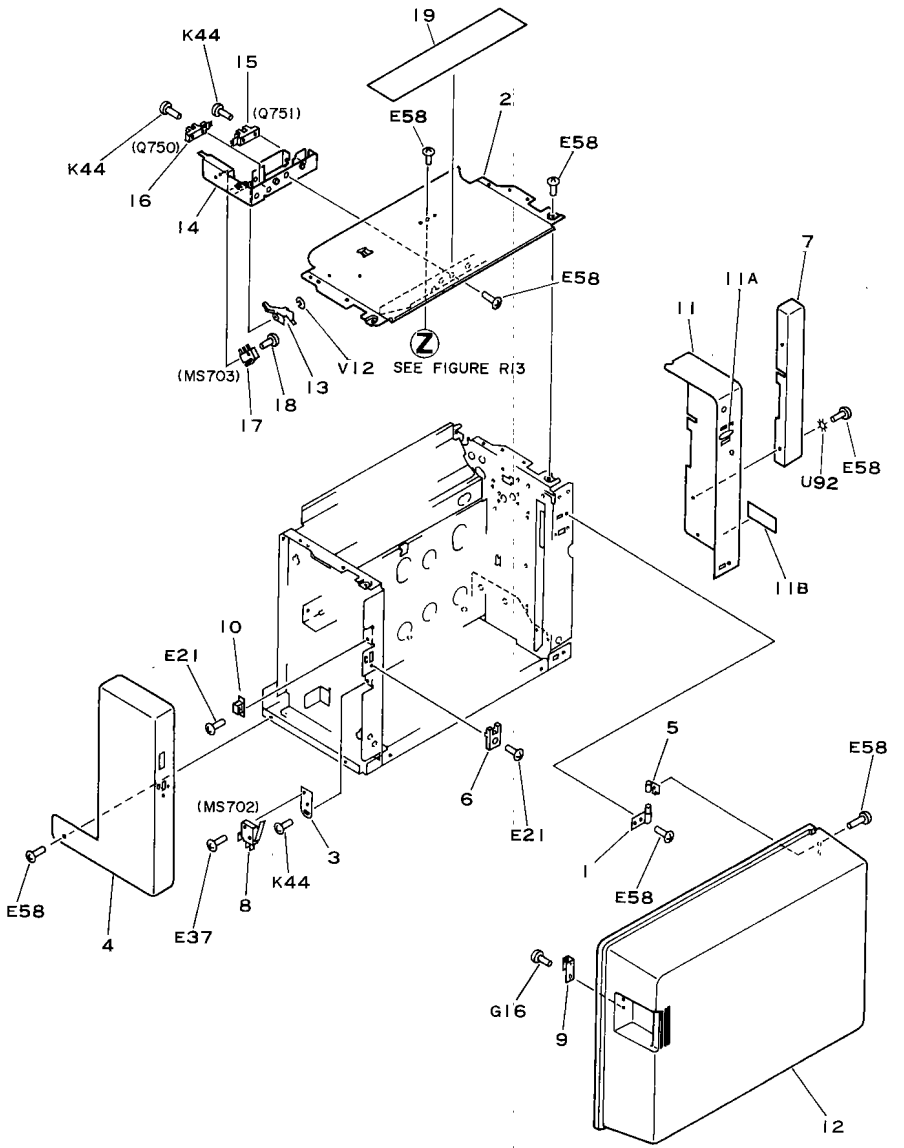

 COPYRIGHT © 1992 CANON INC. CANON NP-4835/4835S/4335/4835i REV.1 JUNE 1989 PRINTED IN JAPAN (IMPRIME AU JAPON)

FIGURE & KEY NO.	PART NUMBER	RANK	QTY	DESCRIPTION	SERIAL NUMBER/REMARKS
R10 --	NPN		RF	MAIN UNIT EXTERIOR デ ツキ ホンタイ (ガ イソウ ブ)	
1	FA3-3886-000		2	HINGE, DOOR ヒンジ	
2	FA5-3414-000		1	PLATE, UPPER テン イタ	
3	FA5-3428-000		1	MOUNT, MICROSWITCH マイクロスイッチ ダ イ	
4	FA5-3437-020		1	COVER, FRONT カバ ー (マエ)	
5	FA5-3439-000		2	HINGE ヒンジ	
6	FA5-3456-020		1	GUIDE, DS DS ガ イド	
7	FA5-3464-000		1	COVER, REAR, (II) ウシロ カバ ー (II)	
8	WC4-0134-000		1	MICROSWITCH マイクロ スイッチ	
9	FA5-3469-000		1	MAGNET CATCH PLATE マグ ネット キャッチ	
10	X71-3150-000		1	MAGNET CATCH マグ ネット キャッチ	
11	FF2-0462-000		1	COVER, REAR カバ ー (ウシロ)	
11A	FS4-8039-000		1	LABEL, SELECT, PAPER SIZE サイズ キリカエ ラベ ル	
11B	FS4-8077-000		1	NAME PLATE メイショウ メイハン	
12	FA5-3457-000		1	DOOR, PAPER FILLING ペ ーパ ー カバ ー	
13	FA5-3465-000		1	ARM, SENSOR レベ ル センサ アーム	
14	FF2-0448-000		1	MOUNT, SENSOR センサ シダ イ	
15	FH7-7023-000		1	PHOTO-INTERRUPTER UNIT フオトセンサ ユニット	
16	FH7-7038-000		1	PHOTO-INTERRUPTER UNIT フオトセンサ ユニット	
17	WC4-0084-000		1	MICROSWITCH マイクロ スイッチ	
18	XA1-1261-009		2	SCREW, MACH., PAN HEAD, M2.6X10 ナベ ネジ	
19	FS4-8040-000		1	LABEL, JAM/PAPER ジ ヤム ショリ/ヨウシ ホキコウ メイハン	

COPYRIGHT © 1992 CANON INC.

FIGURE R11 MAIN UNIT INTERNAL 1
デッキ本体 (1)

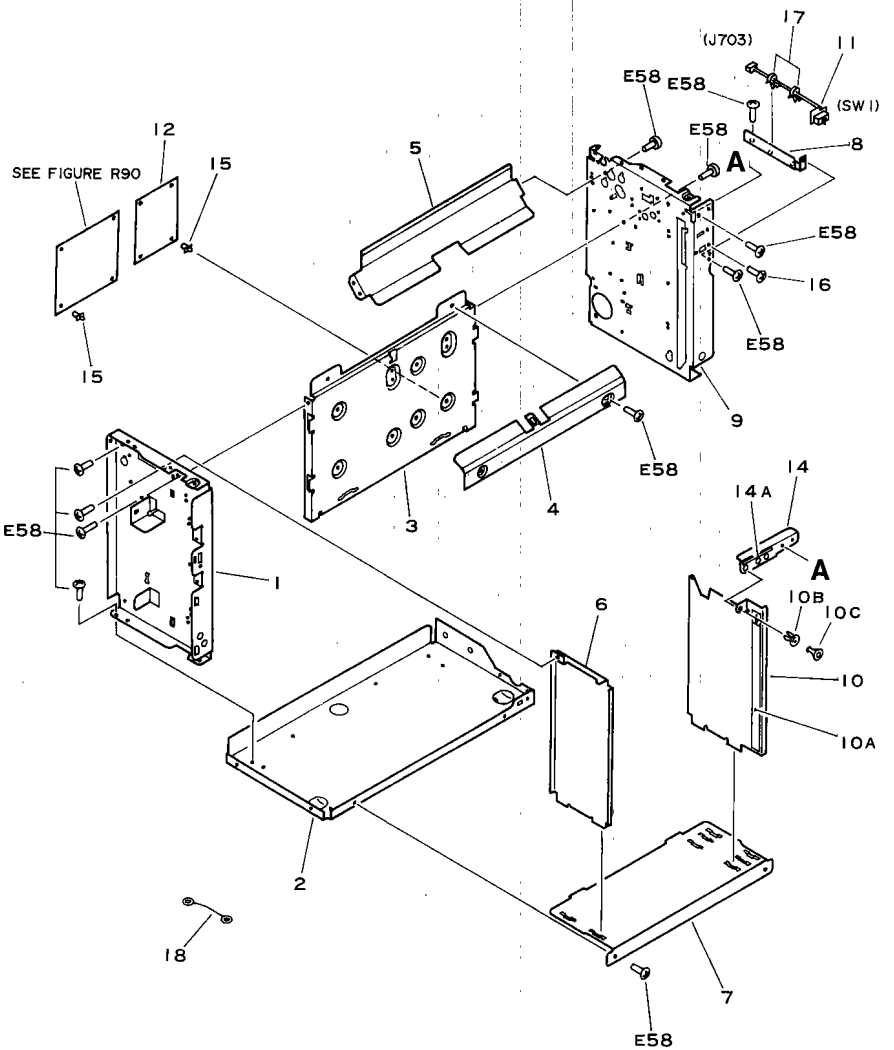

 COPYRIGHT © 1992 CANON INC. CANON NP-4835/4835S/4335/4835I REV.1 JUNE 1989 PRINTED IN JAPAN (IMPRIME AU JAPON)

FIGURE & KEY NO.	PART NUMBER	RANK	Q'TY	DESCRIPTION	SERIAL NUMBER/REMARKS
R11 –	NPN		RF	MAIN UNIT INTERNAL 1 デ ツキ ホンタイ (1)	
1	FA5-3411-020		1	PLATE, FRONT マエ ソクバ ン	
2	FA5-3413-000		1	PLATE, BASE ソコ イタ	
3	FA5-3415-000		1	PLATE, LEFT ヒダ リ ソクバ ン	
4	FA5-3416-000		1	GUIDE, ENTRY シンニュウ ガ イド	
5	FA5-3417-000		1	GUIDE, PUTH パ ス ガ イド	
6	FA5-3418-000		1	PLATE, LIMIT キセイ バ ン	
7	FA5-3421-000		1	COVER, BOTTOM ソコ カバ ー	
8	FA5-3463-000		1	PLATE, SUPPORT, CORD コード ササエ イタ	
9	FF2-0431-000		1	PLATE, REAR ウシロ ソクバ ン	
10	FF2-0432-000		1	PLATE, LIMIT キセイ バ ン	
10A	FS4-8037-000		1	LABEL, LIMIT, HEIGHT セキサイ リミツト メイバン	
10B	XZ9-0165-000		1	BUSHING, SNAP-KNOB ナイラツチ グ ロメツト	
10C	XZ9-0152-000		1	BUSHING, SNAP-KNOB ナイラツチ グ ロメツト	
11	FF2-0899-000		1	RESET, SIZE サイズ キリカエ	
12	FH6-3124-000		1	MOTOR DRIVER PCB UNIT モータ ド ライバ キバ ン	
14	FF2-0461-000		1	PLATE, PAPER WIDTH ADJUSTING サイズ ジジ バ ン	
14A	FS4-8038-000		1	LABEL, PAPER SIZE カミ サイズ メイバン	
15	VT2-0001-003		8	SUPPORT, PCB ロツキング サポ ート	
16	XA1-1261-009		2	SCREW, MACH., PAN HEAD, M2.6X10 ナベ ネジ	
17	WT2-0433-000		12	CLAMP, CABLE ソクセン バ ンド	
18	FF2-0993-000		1	WIRE, GROUNDING アース セン	

COPYRIGHT © 1992 CANON INC.

FIGURE R12 MAIN UNIT INTERNAL 2
デッキ本体 (2)

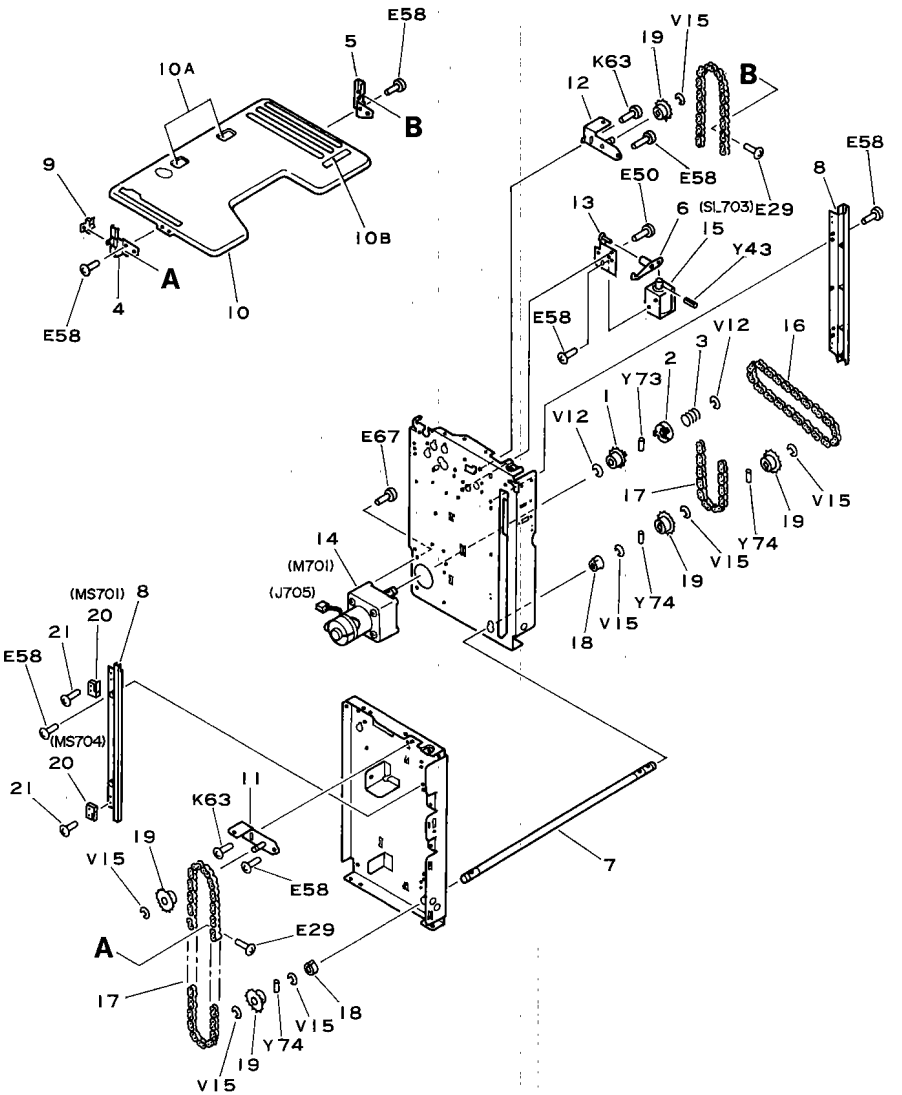

 COPYRIGHT © 1992 CANON INC. CANON NP-4835/4835S/4335/4835I REV.0 SEPT 1988 PRINTED IN JAPAN (IMPRIME AU JAPON)

FIGURE & KEY NO.	PART NUMBER	RANK	QTY	DESCRIPTION	SERIAL NUMBER/REMARKS
R12 –	NPN		RF	MAIN UNIT INTERNAL 2 デ ツキ ホンタイ (2)	
1	FA3–3875–000		1	SPROCKET, 14T 14T スプ ロケツト	
2	FA3–3876–000		1	RATCHET ラチエツト エンバ ン	
3	FS3–2052–000		1	SPRING, COMPRESSION アツシユク バ ネ	
4	FA5–3422–000		1	PLATE, SUPPORT, FRONT シジ イタ (マエ)	
5	FA5–3423–000		1	PLATE, SUPPORT, REAR シジ イタ (ウシロ)	
6	FA3–8754–020		1	ARM, SOLENOID LOWER A ソレノイド アーム (シタ)	
7	FA5–3448–000		1	SHAFT, DRIVE, LIFTER リフタ クド ウ ジ ク	
8	FA5–3455–000		2	RAIL, LIFTER リフタ レール	
9	FA5–3461–000		1	PLATE, PUSH オシイタ	
10	FF2–0433–000		1	PLATE, PAPER SUPPORT リフタ バ ン	
10A	FA3–8777–000		2	STRIP, FRICTION ブ ンリ シート	
10B	FS4–8038–000		1	LABEL, PAPER SIZE カミ サイズ メイバン	
11	FF2–0434–000		1	SUPPORT, S, FRONT S シバ ン (マエ)	
12	FF2–0435–000		1	SUPPORT, S, REAR S シバ ン (ウシロ)	
13	FF2–0436–000		1	MOUNT, PLUNGER プ ランジ ヤ ダ イ	
14	FH7–1590–000		1	MOTOR, DC24V DC モータ	
15	FH7–5031–000		1	SOLENOID, DC24V ソレノイド	
16	XF1–1105–601		1	CHAIN, ROLLER, 56 ローラ チエーン	
17	XF1–1109–801		2	CHAIN, ROLLER, 98 ローラ チエーン	
18	FS1–1189–000		2	BUSHING ブ ツシング	
19	FS1–3067–000		5	SPROCKET, 14T 14T スプ ロケツト	
20	WC4–0084–000		2	MICROSWITCH マイクロ スイツチ	
21	XA1–1261–009		4	SCREW, MACH., PAN HEAD,M2.6X10 ナベ ネジ	

COPYRIGHT © 1992 CANON INC.

FIGURE R13 MAIN UNIT INTERNAL 3
デッキ本体 (3)

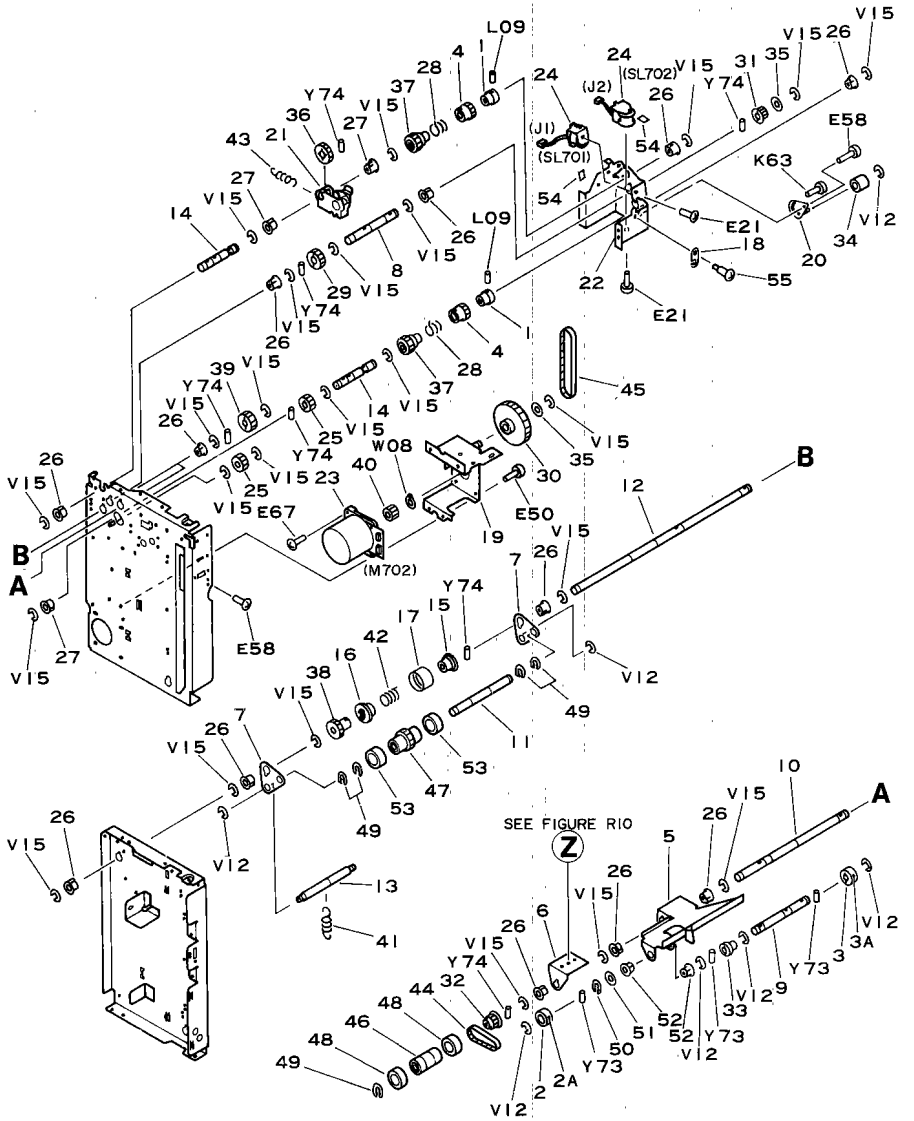

 COPYRIGHT © 1992 CANON INC. CANON NP-4835/4835S/4335/4835i REV.1 JUNE 1989 PRINTED IN JAPAN (IMPRIME AU JAPON)

FIGURE & KEY NO.	PART NUMBER	RANK	QTY	DESCRIPTION	SERIAL NUMBER/REMARKS
R13 –	NPN		RF	MAIN UNIT INTERNAL 3 デ ツキ ホンタイ (3)	
1	FA2–5606–000		2	DRUM, CLUTCH DRIVEN バ ネウケ カナグ	
2	FF9–1003–000		1	ROLLER, PICK–UP, FRONT, GOLD キユウシ ローラ (マエ) (キン)	
2A	FA5–2854–020		1	ROLLER, PICK–UP, RUBBER キユウシ ローラ ゴ ム	
3	FF9–1113–000		1	ROLLER, PICK–UP, REAR, SILVER キユウシ ローラ (ウシロ) (ギ ン)	
3A	FA5–2854–020		1	ROLLER, PICK–UP, RUBBER キユウシ ローラ ゴ ム	
4	FA3–8987–000		2	RING, RATCHET クラツチ セイギ ヨ カン	
5	FA5–3434–000		1	SUPPORT, ROLLER, PICK–UP キユウシ ローラ シバ ン	
6	FA5–3435–000		1	SUPPORT, ROLLER, FEED ハンソウ ローラ シバ ン	
7	FA5–3436–000		2	SUPPORT, ROLLER, SEPARATION ブ ンリ ローラ シバ ン	
8	FA5–3441–000		1	SHAFT, DRIVE クド ウ ジ ク	
9	FA5–3442–000		1	SHAFT, ROLLER, PICK–UP キユウシ ローラ ジ ク	
10	FA5–3443–000		1	SHAFT, ROLLER, FEED ハンソウ ローラ ジ ク	
11	FA5–3444–000		1	SHAFT, ROLLER, SEPARATION ブ ンリ ローラ ジ ク	
12	FA5–3445–000		1	SHAFT シテン ジ ク	
13	FA5–3446–000		1	SHAFT, PRESSURE カアツ ジ ク	
14	FA5–3447–000		2	SHAFT, CLUTCH クラツチ ジ ク	
15	FA5–3452–000		1	DRUM, CLUTCH, IN–PUT ニユウリヨク ド ラム	
16	FA5–3453–000		1	DRUM, CLUTCH, OUT–PUT シユツリヨク ド ラム	
17	FA5–3454–000		1	COVER, DRUM, CLUTCH ド ラム カバ ー	
18	FA5–3498–000		1	PLATE, STOP ストツパ	
19	FF2–0437–000		1	MOUNT, MOTOR モータ ダ イ	
20	FF2–0438–000		1	PLATE, TENSION テンシヨナ バ ン	
21	FF2–0439–000		1	GEAR, SWING ヨウド ウ ギ ア	
22	FA5–3432–000		1	COVER, DRIVE クド ウ ウワ イタ	
23	FH7–1589–000		1	MOTOR, DC24V DC モータ	
24	FH7–5154–000		2	SOLENOID, DC24V ソレノイド	
25	FS1–0422–000		2	GEAR, 20T 20T ギ ア	
26	FS1–1202–000		14	BUSHING ブ ッシング	
27	FS1–1449–000		2	BUSHING ブ ッシング	
28	FS1–2651–000		2	SPRING, TORSION ネジ リ バ ネ	
29	FS2–0544–000		1	GEAR, 24T 24T ギ ア	
30	FS2–3006–000		1	PULLEY/GEAR, 16T/75T 16T/75T プ ーリ/ギ ア	
31	FS2–3007–000		1	PULLEY, 16T 16T プ ーリ	
32	FS2–3008–000		1	PULLEY プ ーリ	

COPYRIGHT © 1992 CANON INC.

FIGURE & KEY NO.	PART NUMBER	RANK	QTY	DESCRIPTION	SERIAL NUMBER/REMARKS
R13 – 33	FS2–3009–000		1	PULLEY プーリ	
34	FS2–6009–000		1	ROLLER, TENSION テンション コロ	
35	FS2–6010–000		2	FLANGE, PULLEY フランジ	
36	FS3–0040–000		1	GEAR, 29T 29T ギア	
37	FS3–0078–000		2	GEAR, 24T 24T ギア	
38	FS3–0079–000		1	GEAR, 21T 21T ギア	
39	FS3–0080–000		2	GEAR, 27T 27T ギア	
40	FS3–0104–000		1	GEAR, 18T 18T ギア	
41	FS3–2032–000		1	SPRING, TENSION ヒッパリバネ	
42	FS3–2033–000		1	SPRING, CLUTCH クラッチ バネ	
43	FS3–2034–000		1	SPRING, TENSION ヒッパリバネ	
44	XF9–0213–000		1	BELT ベルト	
45	XF9–0214–000		1	BELT ベルト	
46	FA5–7697–000		1	COLLAR, FEED ROLLER ハンソウ ローラ カラー	
47	FA5–3451–000		1	COLLAR, SEPARATION ROLLER ブンリ ローラ カラー	
48	FE9–0019–000		2	ROLLER, FEED ハンソウ ローラ	
49	FA4–1159–000		5	RETAINING RING トメワ	
50	FA3–8727–000		1	RETAINING RING トメワ	
51	FS2–6020–000		1	FLANGE フランジ	
52	FS1–1206–000		2	BUSHING ブッシング	
53	FA5–3466–000		2	ROLLER, SEPARATION ブンリ ローラ	
54	FA5–2931–000		2	PAD パッド	
55	FS1–9120–000		1	SCREW, STEPPED, M3 ダンピス	

 COPYRIGHT © 1992 CANON INC. CANON NP-4835/4835S/4335/4835i REV.1 JUNE 1989 PRINTED IN JAPAN (IMPRIME AU JAPON)

FIGURE R90 PD DRIVER PCB ASSEMBLY
PDドライバ回路基板

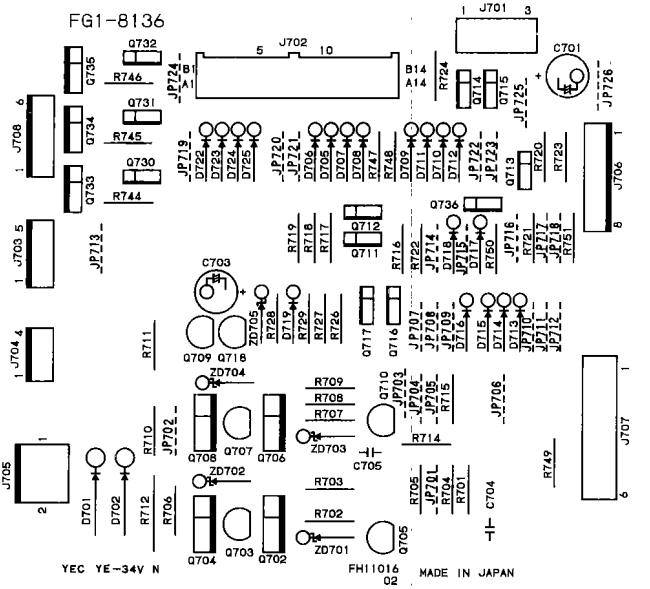

 COPYRIGHT © 1992 CANON INC. CANON NP-4835/4835S/4335/4835i REV.0 SEPT 1988 PRINTED IN JAPAN (IMPRIME AU JAPON)

FIGURE & KEY NO.	PART NUMBER	RANK	QTY	DESCRIPTION	SERIAL NUMBER/REMARKS
R90 —	FG1-8136-000		1	PD DRIVER PCB ASSEMBLY PD ドライバ カイロ キバン	
C701	VC1-2351-107		1	CAPACITOR, 100UF, 35V コンデンサ	
C703	VC1-2351-107		1	CAPACITOR, 100UF, 35V コンデンサ	
C704	VC4-4504-103		1	CAPACITOR, CERAMIC, 0.01UF,50V コンデンサ	
C705	VC4-4504-103		1	CAPACITOR, CERAMIC, 0.01UF,50V コンデンサ	
D701	WA1-0623-000		1	DIODE, RU3 ダイオード	
D702	WA1-0623-000		1	DIODE, RU3 ダイオード	
D705	X65-5032-000		1	DIODE, 1S1588 ダイオード	
D706	X65-5032-000		1	DIODE, 1S1588 ダイオード	
D707	X65-5032-000		1	DIODE, 1S1588 ダイオード	
D708	X65-5032-000		1	DIODE, 1S1588 ダイオード	
D709	X65-5032-000		1	DIODE, 1S1588 ダイオード	
D710	X65-5032-000		1	DIODE, 1S1588 ダイオード	
D711	X65-5032-000		1	DIODE, 1S1588 ダイオード	
D712	X65-5032-000		1	DIODE, 1S1588 ダイオード	
D713	X65-5032-000		1	DIODE, 1S1588 ダイオード	
D714	X65-5032-000		1	DIODE, 1S1588 ダイオード	
D715	X65-5032-000		1	DIODE, 1S1588 ダイオード	
D716	X65-5032-000		1	DIODE, 1S1588 ダイオード	
D717	X65-5032-000		1	DIODE, 1S1588 ダイオード	
D718	X65-5032-000		1	DIODE, 1S1588 ダイオード	
D719	X65-5032-000		1	DIODE, 1S1588 ダイオード	
D722	X65-5032-000		1	DIODE, 1S1588 ダイオード	
D723	X65-5032-000		1	DIODE, 1S1588 ダイオード	
D724	X65-5032-000		1	DIODE, 1S1588 ダイオード	
D725	X65-5032-000		1	DIODE, 1S1588 ダイオード	
J701	VS1-0025-003		1	PIN ASSEMBLY, 3P ピン アセンブリ	
J702	VS1-0379-028		1	CONNECTOR, 28P コネクタ	
J703	WS3-0422-000		1	PIN ASSEMBLY, 5P ピン アセンブリ	
J704	WS3-0421-000		1	PIN ASSEMBLY, 4P ピン アセンブリ	
J705	VS1-0026-002		1	PIN ASSEMBLY, 2P ピン アセンブリ	
J706	WS3-0423-000		1	PIN ASSEMBLY, 6P (W) ピン アセンブリ	
J707	VS1-0025-006		1	PIN ASSEMBLY, 6P ピン アセンブリ	
J708	WS3-0425-000		1	PIN ASSEMBLY, 8P (W) ピン アセンブリ	
Q702	WA2-0456-000		1	TRANSISTOR, 2SB1022 トランジスタ	

COPYRIGHT © 1992 CANON INC.

FIGURE & KEY NO.	PART NUMBER	RANK	Q'TY	DESCRIPTION	SERIAL NUMBER/REMARKS
R90 -Q703	WA2-0124-000		1	TRANSISTOR, 2SC1815Y トランジスタ	
Q704	WA2-0800-000		1	TRANSISTOR, 2SD1412 トランジスタ	
Q705	WA2-0124-000		1	TRANSISTOR, 2SC1815Y トランジスタ	
Q706	WA2-0456-000		1	TRANSISTOR, 2SB1022 トランジスタ	
Q707	WA2-0124-000		1	TRANSISTOR, 2SC1815Y トランジスタ	
Q708	WA2-0800-000		1	TRANSISTOR, 2SD1412 トランジスタ	
Q709	WA2-0124-000		1	TRANSISTOR, 2SC1815Y トランジスタ	
Q710	WA2-0124-000		1	TRANSISTOR, 2SC1815Y トランジスタ	
Q711	WA2-0772-000		1	TRANSISTOR, RN1202 トランジスタ	
Q712	WA2-0772-000		1	TRANSISTOR, RN1202 トランジスタ	
Q713	WA2-0772-000		1	TRANSISTOR, RN1202 トランジスタ	
Q714	WA2-0772-000		1	TRANSISTOR, RN1202 トランジスタ	
Q715	WA2-0772-000		1	TRANSISTOR, RN1202 トランジスタ	
Q716	WA2-0772-000		1	TRANSISTOR, RN1202 トランジスタ	
Q717	WA2-0772-000		1	TRANSISTOR, RN1202 トランジスタ	
Q718	WA2-0124-000		1	TRANSISTOR, 2SC1815Y トランジスタ	
Q730	WA2-0775-000		1	TRANSISTOR, RN2202 トランジスタ	
Q731	WA2-0775-000		1	TRANSISTOR, RN2202 トランジスタ	
Q732	WA2-0775-000		1	TRANSISTOR, RN2202 トランジスタ	
Q733	WA2-0991-000		1	TRANSISTOR, 2SD1521 トランジスタ	
Q734	WA2-0991-000		1	TRANSISTOR, 2SD1521 トランジスタ	
Q735	WA2-0991-000		1	TRANSISTOR, 2SD1521 トランジスタ	
Q736	WA2-0772-000		1	TRANSISTOR, RN1202 トランジスタ	
R701	VR1-1141-472		1	RESISTOR, 4.7KOHM, 1/4W テイコウ	
R702	VR1-1141-222		1	RESISTOR, 2.2KOHM, 1/4W テイコウ	
R703	VR1-1141-102		1	RESISTOR, 1KOHM, 1/4W テイコウ	
R704	VR1-1141-103		1	RESISTOR, 10KOHM, 1/4W テイコウ	
R705	VR1-1141-472		1	RESISTOR, 4.7KOHM, 1/4W テイコウ	
R706	VR1-1141-102		1	RESISTOR, 1KOHM, 1/4W テイコウ	
R707	VR1-1141-222		1	RESISTOR, 2.2KOHM, 1/4W テイコウ	
R708	VR1-1141-472		1	RESISTOR, 4.7KOHM, 1/4W テイコウ	
R709	VR1-1141-102		1	RESISTOR, 1KOHM, 1/4W テイコウ	
R710	VR1-1141-102		1	RESISTOR, 1KOHM, 1/4W テイコウ	
R711	VR1-1141-103		1	RESISTOR, 10KOHM, 1/4W テイコウ	
R712	VR9-3563-000		1	RESISTOR, 0.82 OHM, 2W テイコウ	

 COPYRIGHT © 1992 CANON INC.

FIGURE & KEY NO.	PART NUMBER	RANK	Q'TY	DESCRIPTION	SERIAL NUMBER/REMARKS
R90 -R714	VR1-1141-472		1	RESISTOR, 4.7KOHM, 1/4W テイコウ	
R715	VR1-1141-103		1	RESISTOR, 10KOHM, 1/4W テイコウ	
R716	VR1-1141-103		1	RESISTOR, 10KOHM, 1/4W テイコウ	
R717	VR1-1141-472		1	RESISTOR, 4.7KOHM, 1/4W テイコウ	
R718	VR1-1141-472		1	RESISTOR, 4.7KOHM, 1/4W テイコウ	
R719	VR1-1141-472		1	RESISTOR, 4.7KOHM, 1/4W テイコウ	
R720	VR1-1141-472		1	RESISTOR, 4.7KOHM, 1/4W テイコウ	
R721	VR1-1141-103		1	RESISTOR, 10KOHM, 1/4W テイコウ	
R722	VR1-1141-103		1	RESISTOR, 10KOHM, 1/4W テイコウ	
R723	VR1-1141-103		1	RESISTOR, 10KOHM, 1/4W テイコウ	
R724	VR1-1141-103		1	RESISTOR, 10KOHM, 1/4W テイコウ	
R726	VR1-1141-103		1	RESISTOR, 10KOHM, 1/4W テイコウ	
R727	VR1-1141-103		1	RESISTOR, 10KOHM, 1/4W テイコウ	
R728	VR1-1141-103		1	RESISTOR, 10KOHM, 1/4W テイコウ	
R729	VR1-1141-124		1	RESISTOR, 120KOHM, 1/4W テイコウ	
R744	VR1-1141-103		1	RESISTOR, 10KOHM, 1/4W テイコウ	
R745	VR1-1141-103		1	RESISTOR, 10KOHM, 1/4W テイコウ	
R746	VR1-1141-103		1	RESISTOR, 10KOHM, 1/4W テイコウ	
R747	VR1-1141-472		1	RESISTOR, 4.7KOHM, 1/4W テイコウ	
R748	VR1-1141-472		1	RESISTOR, 4.7KOHM, 1/4W テイコウ	
R749	VR1-1141-103		1	RESISTOR, 10KOHM, 1/4W テイコウ	
R750	VR1-1141-103		1	RESISTOR, 10KOHM, 1/4W テイコウ	
R751	VR1-1141-103		1	RESISTOR, 10KOHM, 1/4W テイコウ	
ZD701	WA1-0088-000		1	DIODE, ZENER, HZ15-2 ツエナー ダイオード	
ZD702	WA1-0088-000		1	DIODE, ZENER, HZ15-2 ツエナー ダイオード	
ZD703	WA1-0088-000		1	DIODE, ZENER, HZ15-2 ツエナー ダイオード	
ZD704	WA1-0088-000		1	DIODE, ZENER, HZ15-2 ツエナー ダイオード	
ZD705	WA1-0088-000		1	DIODE, ZENER, HZ15-2 ツエナー ダイオード	

COPYRIGHT © 1992 CANON INC.

FIGURE RB LIST OF CONNECTORS
コネクター覧

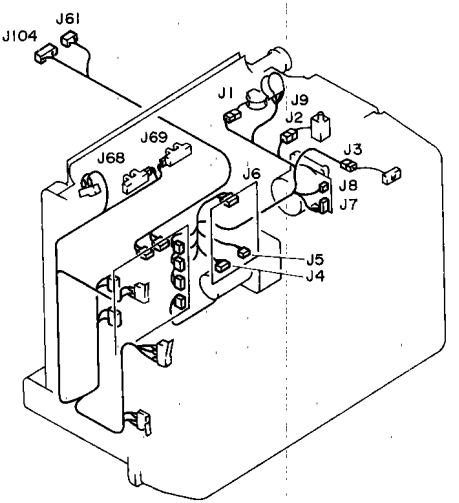

 COPYRIGHT © 1992 CANON INC. CANON NP-4835/4835S/4335/4835i REV.0 SEPT 1988 PRINTED IN JAPAN (IMPRIME AU JAPON)

FIGURE & KEY NO.	PART NUMBER	RANK	Q'TY	DESCRIPTION	SERIAL NUMBER/REMARKS
R B —	NPN		RF	LIST OF CONNECTORS コネクタ イチラン	
J 1	NPN			PAPER PICK-UP CLUTCH SOLENOID キユウシ クラッチ ソレノイド	SL701
	VS1-0192-002		1	CONNECTOR, 2P, FEMALE コネクタ (メス)	
J 2	NPN			PICK-UP ROLLER REL. SOLENOID キユウシ ローラ カイジ ヨ ソレノイド	SL702
	VS1-0192-002		1	CONNECTOR, 2P, FEMALE コネクタ (メス)	
J 3	NPN			PAPER SIZE CHANGE SWITCH コピ ー ヨウシ サイズ キリカエ スイッチ	
	VS1-0192-004		1	CONNECTOR, 4P, FEMALE コネクタ (メス)	
J 4	PCB			MOTOR DRIVER モータド ライバ	
	VS1-0440-009		1	CONNECTOR, 9P, FEMALE コネクタ (メス)	
J 5	PCB			MOTOR DRIVER モータド ライバ	
	VS1-0440-003		1	CONNECTOR, 3P, FEMALE コネクタ (メス)	
J 6	PCB			MOTOR DRIVER モータド ライバ	
	VS1-0440-004		1	CONNECTOR, 4P, FEMALE コネクタ (メス)	
J 7	NPN			PAPER PICK-UP MOTOR キユウシ モータ	
	VS1-0440-009		1	CONNECTOR, 9P, FEMALE コネクタ (メス)	
J 8	NPN			PAPER PICK-UP MOTOR キユウシ モータ	
	VS1-0440-003		1	CONNECTOR, 3P, FEMALE コネクタ (メス)	
J 9	NPN			NO.3 REGIST. ROLLER SOLENOID ダ イ3 レジ ストローラ クラッチ ソレノイド	SL703
	WT1-0149-000		2	SLEEVE, FASTON 170823-1 ファストン スリーブ	
	X62-5370-000		2	SOCKET, FASTON 110, 20-24AWG ファストン	
J 61	————			COPIER フクシャキ ホンタイ	
	VS4-0001-003		1	CONNECTOR, 3P, MALE コネクタ (オス)	
	WS4-0220-000		3	PIN CONTACT, 22-26AGW ピ ン コンタクト	
J 68	NPN			PAPER SENSOR カミ センサ	Q750
	VS1-0192-003		1	CONNECTOR, 3P, FEMALE コネクタ (メス)	
J 69	NPN			LIFTER POSITION SENSOR リフタ イチ センサ	Q751
	WS3-0437-000		3	SOCKET, CONTACT, 20-30AWG ソケット コンタクト	
	WS3-0593-000		1	CONNECTOR, PCB, 3P, FEMALE, BK コネクタ (メス)	
J104	PCB			DC CONTROLLER DC コントローラ	
	VS1-0441-028		1	CONNECTOR, 28P コネクタ	
J701	PCB			CONTROLLER コントローラ	
	VS3-0044-003		1	CONNECTOR, 3P, FEMALE コネクタ (メス)	
	WS3-0916-000		3	SOCKET, CONTACT, 18-24AWG ソケット コンタクト	
J702	PCB			CONTROLLER コントローラ	
	VS1-0441-028		1	CONNECTOR, 28P コネクタ	

COPYRIGHT © 1992 CANON INC.

FIGURE & KEY NO.	PART NUMBER	RANK	QTY	DESCRIPTION	SERIAL NUMBER/REMARKS
R B –J703	PCB			CONTROLLER コントローラ	
	VS1–0192–005		1	CONNECTOR コネクタ	
J704	PCB			CONTROLLER コントローラ	
	VS1–0192–004		1	CONNECTOR, 4P, FEMALE コネクタ (メス)	
J705	NPN			LIFTER MOTOR リフタ モータ	M701
	PCB			CONTROLLER コントローラ	
J706	PCB			CONTROLLER コントローラ	
	VS1–0192–008		1	CONNECTOR, 8P, FEMALE コネクタ (メス)	
J707	PCB			CONTROLLER コントローラ	
	VS3–0044–006		1	CONNECTOR, PCB, 6P, FEMALE コネクタ (メス)	
	WS3–0916–000		6	SOCKET, CONTACT, 18–24AWG ソケット コンタクト	
J708	PCB			CONTROLLER コントローラ	
	VS1–0192–006		1	CONNECTOR, 6P, FEMALE コネクタ (メス)	

 COPYRIGHT © 1992 CANON INC. CANON NP-4835/4835S/4335/4835i REV.0 SEPT 1988 PRINTED IN JAPAN (IMPRIME AU JAPON)

D NUMERICAL INDEX
部品索引表

PART NUMBER	FIGURE & KEY NO.
———	B1-J 21
	B1-J 22
	B1-J 23
	B1-J 40
	B1-J 41
	B1-J 61
	B1-J 916
	B2-J 21
	B2-J 22
	B2-J 40
	B2-J 41
	B2-J 61
87-2608-000	550 - 1
87-3050-000	250 - 3
	280 - 3
97-5527-000	550 - 2
	570 - 2
	580 - 5
FA1-9546-000	102 - 28
FA2-1498-000	550 - 3
	580 - 6
FA2-5438-000	110 - 3
	111 - 3
	112 - 3
FA2-6923-000	102 - 29
FA2-8106-000	620 - 7
	650 - 1K
FA2-8208-000	370 - 2B
FA2-8244-000	370 - 5
FA2-8290-030	370 - 6
FA2-8291-030	370 - 7
FA2-8319-020	370 - 8
FA2-8341-000	810 - 3
FA2-8346-000	810 - 4
FA2-8361-000	370 - 9
FA2-8366-000	810 - 5
FA2-8590-000	101 - 5
FA2-8884-000	550 - 4
FA2-9037-000	370 - 10
FA2-9078-000	810 - 6
FA3-1589-000	104 - 15
FA3-3129-020	370 - 11
FA3-8421-000	210 - 2
	210A- 2
FA3-8465-000	210 - 16
	210A- 16
FA3-8470-000	400 - 4
FA3-8479-000	400 - 6
FA3-8480-000	400 - 7
FA3-8481-000	400 - 8
FA3-8482-030	400 - 9
FA3-8490-040	972 - 1
FA3-8493-000	102 - 7
FA3-8519-000	102 - 19
	500 - 11
FA3-8521-000	101 - 28A
FA3-8577-030	360 - 2
FA3-8586-000	640 - 4
FA3-8588-030	640 - 5
FA3-8589-000	640 - 6
FA3-8594-000	640 - 17B
FA3-8598-000	640 - 18A
FA3-8601-030	640 - 8
FA3-8602-000	640 - 9
FA3-8698-000	570 - 3
FA3-8719-000	104 - 24
FA3-8727-000	323 - 29
FA3-8729-000	323 - 55
FA3-8730-000	323 - 53
FA3-8777-000	300 - 1A
FA3-8811-000	581 - 1A
FA3-8828-000	580 - 7
FA3-8902-000	820 - 5
FA3-8908-000	820 - 6
FA3-8914-000	281 - 1
FA3-8917-000	281 - 4
FA3-9033-000	101 - 23
FA3-9055-000	160 - 5A
FA3-9063-000	651 - 2
FA3-9065-000	651 - 3
FA3-9108-030	105 - 4
FA3-9109-000	105 - 5
	120 - 1
FA3-9115-000	102 - 15
FA3-9120-000	322 - 11
FA3-9126-000	102 - 17
FA3-9290-000	370 - 12
FA3-9304-000	100 - 6
FA3-9315-000	100 - 25
FA3-9829-000	100 - 4
FA4-0472-000	320 - 30
FA4-0473-000	320 - 31
FA4-0911-000	980 - 2
FA4-0912-000	980 - 1
FA4-1149-000	102 - 30
	321 - 23
	322 - 13
FA4-2766-000	640 - 10
	650 - 10
FA4-4033-000	102 - 36
FA4-9907-020	160 - 4
FA5-0510-000	210 - 3
	210A- 3
FA5-0520-000	210 - 5
	210A- 5
FA5-0544-000	400 - 10
FA5-0545-000	400 - 11
FA5-0546-000	400 - 12
FA5-0998-000	210 - 6
	210A- 6
FA5-1185-000	160 - 3
FA5-1643-000	401 - 2
FA5-1644-000	210 - 17
	210A- 17
	400 - 13
	401 - 3
FA5-1762-000	640 - 11
FA5-2151-000	100 - 21
FA5-2154-000	160 - 1
FA5-2155-000	160 - 2
FA5-2231-030	300 - 4
FA5-2410-000	420 - 1
FA5-2418-000	210 - 4
	210A- 4
FA5-2423-000	210 - 18
	210A- 18
FA5-2424-000	210 - 7
	210A- 7
FA5-2426-000	210 - 20
	210A- 20
FA5-2427-000	210 - 21
	210A- 21
FA5-2429-000	210 - 22
FA5-2430-000	210 - 23
	210A- 23
FA5-2431-000	210 - 24
	210A- 24
FA5-2432-000	210 - 25
	210A- 25
FA5-2433-000	210 - 26
	210A- 26
FA5-2435-000	210 - 27
FA5-2436-000	210 - 57
FA5-2437-000	210A- 56
FA5-2438-000	210 - 8
	210A- 8
FA5-2439-000	210 - 11A
	210A- 11A
FA5-2441-000	210 - 28
	210A- 28
FA5-2442-000	210 - 29
	210A- 29
FA5-2444-000	210 - 73
	210A- 73
FA5-2445-000	210 - 30
FA5-2447-000	400 - 14
FA5-2448-000	400 - 15
FA5-2449-000	400 - 16
	401 - 4
FA5-2453-000	210 - 31
FA5-2454-000	210 - 32
FA5-2457-000	401 - 5
FA5-2459-000	401 - 6
FA5-2460-000	401 - 7
FA5-2461-000	210 - 33
	210A- 33
FA5-2462-000	210 - 34
	210A- 34
FA5-2463-000	210 - 35
FA5-2464-000	210 - 36
FA5-2465-000	210 - 37
	210A- 37
FA5-2466-000	210 - 38
	210A- 38
FA5-2469-000	401 - 11
FA5-2481-030	911 - 4
FA5-2486-000	914 - 1
FA5-2487-000	914 - 2
FA5-2488-000	914 - 3
FA5-2489-000	914 - 4
FA5-2494-000	500 - 8
FA5-2495-000	500 - 5
FA5-2496-000	500 - 9
FA5-2498-000	500 - 2
FA5-2515-000	500 - 4
FA5-2526-000	550 - 6
FA5-2527-000	550 - 7
FA5-2528-000	550 - 8
FA5-2529-000	550 - 9
FA5-2530-000	550 - 10
FA5-2533-000	550 - 5
FA5-2542-000	360 - 4A
FA5-2550-000	570 - 4
FA5-2552-000	102 - 14
FA5-2553-000	570 - 1A
FA5-2556-000	120 - 2
FA5-2557-000	120 - 3
FA5-2564-000	620 - 3A
FA5-2565-000	620 - 6A
FA5-2566-000	620 - 3B
FA5-2567-000	620 - 4A
FA5-2568-000	620 - 8
FA5-2569-000	620 - 9
FA5-2570-000	620 - 10
FA5-2572-000	620 - 5A
FA5-2574-000	620 - 11
FA5-2575-000	620 - 5B
FA5-2576-000	620 - 5C
FA5-2577-000	620 - 12
FA5-2579-000	620 - 5D
FA5-2580-000	620 - 18
FA5-2586-000	640 - 1C
FA5-2587-000	640 - 18D
FA5-2588-000	640 - 18E
FA5-2589-000	640 - 18B
FA5-2590-000	640 - 18C
FA5-2594-000	640 - 12
FA5-2597-000	640 - 13
FA5-2598-000	640 - 14
FA5-2599-000	640 - 15
FA5-2602-000	640 - 16
FA5-2606-000	640 - 1A
FA5-2607-000	640 - 1B
FA5-2608-000	640 - 31
FA5-2609-000	640 - 20
FA5-2610-000	640 - 35
FA5-2611-000	641 - 1
FA5-2612-000	641 - 2
FA5-2613-000	640 - 17A
FA5-2614-000	640 - 7
FA5-2616-000	350 - 4
FA5-2617-000	350 - 5
FA5-2618-000	350 - 6
FA5-2619-000	350 - 7
FA5-2620-000	350 - 8
FA5-2621-030	350 - 9
FA5-2622-000	350 - 10
FA5-2623-000	350 - 11
FA5-2624-000	350 - 12
FA5-2624-020	350 - 12
FA5-2625-020	350 - 13
FA5-2627-000	190 - 1A
FA5-2628-000	190 - 2
FA5-2629-000	190 - 1B
FA5-2630-000	190 - 1C
FA5-2632-000	580 - 8
FA5-2635-000	580 - 2C
FA5-2636-000	580 - 3A
FA5-2636-020	580 - 3A
FA5-2637-000	580 - 9
FA5-2638-000	580 - 10
FA5-2640-000	580 - 11
FA5-2641-000	580 - 12
FA5-2643-000	580 - 13
FA5-2645-000	580 - 14
FA5-2646-000	103 - 11
	103A- 11
FA5-2647-000	103 - 10
	103A- 10
FA5-2648-000	103 - 9
	103A- 9
FA5-2651-000	353 - 3
FA5-2652-000	353 - 4
FA5-2654-000	353 - 5
FA5-2657-000	581 - 3
FA5-2666-000	580 - 15
FA5-2667-000	580 - 2A
	580 - 4A
FA5-2668-000	580 - 2B
FA5-2669-000	580 - 4B
FA5-2672-000	650 - 57
FA5-2673-000	650 - 39
FA5-2677-000	650 - 1A
FA5-2679-000	650 - 1B
FA5-2682-000	650 - 11
FA5-2684-000	650 - 12
FA5-2686-000	650 - 13
FA5-2687-000	650 - 14
FA5-2689-000	650 - 15
FA5-2690-000	650 - 16
FA5-2691-000	650 - 17
FA5-2695-020	650 - 18
FA5-2698-000	650 - 1C
FA5-2699-000	650 - 20
FA5-2700-000	650 - 21
FA5-2701-000	650 - 22
FA5-2702-000	650 - 23
FA5-2704-000	650 - 3A
FA5-2705-000	650 - 1D
FA5-2706-000	650 - 3B
FA5-2707-000	650 - 3C
FA5-2708-000	650 - 5A
FA5-2709-000	650 - 5B
FA5-2711-000	650 - 2A
FA5-2712-000	650 - 4A
FA5-2714-000	650 - 6A
FA5-2715-000	650 - 6B
FA5-2716-000	650 - 7A
FA5-2717-000	650 - 1E
FA5-2718-000	650 - 1F
	650 - 5C
FA5-2719-000	650 - 1G
FA5-2720-000	650 - 1H
FA5-2721-000	650 - 25
FA5-2722-000	650 - 26
FA5-2723-000	650 - 27
FA5-2724-000	650 - 28
FA5-2725-000	650 - 29
FA5-2726-000	650 - 30
FA5-2727-000	650 - 31
FA5-2728-000	650 - 32
FA5-2729-000	650 - 62
FA5-2730-000	650 - 63
FA5-2731-000	650 - 6C
FA5-2732-000	650 - 6D
FA5-2733-000	650 - 6E
FA5-2739-000	651 - 4
FA5-2740-000	651 - 5
FA5-2741-000	651 - 6
FA5-2742-000	651 - 7
FA5-2747-000	652 - 2
FA5-2748-000	652 - 3
FA5-2749-000	652 - 4
FA5-2750-000	652 - 5
FA5-2751-000	652 - 6
FA5-2752-030	652 - 7
FA5-2753-000	652 - 8
FA5-2755-000	652 - 9
FA5-2764-000	103 - 22
	653 - 2
FA5-2765-000	103 - 40
	653 - 3
FA5-2766-000	653 - 4
FA5-2770-000	265 - 2
FA5-2771-000	265 - 3
FA5-2772-000	265 - 4
FA5-2778-000	251 - 3
FA5-2779-000	251 - 4
FA5-2780-000	251 - 5
FA5-2781-000	251 - 6
FA5-2786-000	251 - 7
FA5-2789-000	260A- 1
FA5-2790-000	260 - 2
	260A- 2
FA5-2791-020	260 - 3
	260A- 3
FA5-2792-020	260 - 4
	260A- 4
FA5-2801-000	102 - 9
FA5-2815-000	641 - 3
FA5-2818-020	323 - 21
FA5-2819-030	323 - 64
FA5-2820-020	323 - 79
FA5-2823-030	320 - 5
FA5-2824-020	322 - 9
FA5-2825-000	322 - 10
FA5-2826-000	322 - 8
FA5-2827-020	322 - 7
FA5-2832-020	322 - 4
FA5-2833-000	321 - 19
FA5-2834-000	321 - 21
FA5-2837-000	323 - 68
FA5-2838-020	323 - 80
FA5-2839-000	320 - 15
	322 - 12
FA5-2840-000	322 - 2
FA5-2841-000	322 - 3
FA5-2844-000	323 - 22
FA5-2845-000	323 - 49
FA5-2847-000	323 - 23
FA5-2848-000	323 - 20
FA5-2849-000	323 - 38

COPYRIGHT © 1992 CANON INC.

PART NUMBER	FIGURE & KEY NO.
FA5-2850-000	323 - 37
FA5-2851-000	323 - 31
FA5-2852-000	323 - 35
FA5-2853-000	323 - 27
FA5-2854-020	323 - 85A
	323 - 86A
FA5-2856-020	323 - 45
FA5-2857-000	323 - 58
FA5-2858-000	323 - 76
FA5-2860-000	323 - 82
FA5-2861-000	323 - 83
FA5-2862-000	323 - 81
FA5-2863-000	323 - 48
FA5-2864-020	323 - 57
FA5-2865-000	323 - 52
FA5-2866-000	323 - 59
FA5-2867-000	323 - 60
FA5-2868-000	323 - 51
FA5-2869-000	323 - 62
FA5-2870-000	323 - 78
FA5-2871-000	323 - 15
FA5-2872-000	323 - 41
FA5-2873-000	323 - 12
FA5-2874-000	323 - 16
FA5-2875-000	323 - 17
FA5-2876-000	323 - 40
FA5-2877-000	323 - 66
FA5-2878-000	323 - 65
FA5-2879-000	323 - 71
FA5-2880-000	323 - 69
FA5-2881-000	324 - 26
FA5-2882-000	321 - 14
FA5-2883-000	321 - 15
FA5-2884-000	321 - 17
FA5-2885-030	321 - 1
FA5-2886-020	321 - 2
FA5-2887-000	321 - 4
FA5-2888-020	321 - 3
FA5-2889-000	321 - 6
FA5-2892-020	320 - 10
FA5-2896-020	320 - 4
FA5-2899-020	321 - 27
FA5-2900-000	321 - 25
FA5-2901-000	321 - 28
FA5-2903-000	324 - 11
FA5-2904-000	324 - 16
FA5-2905-000	324 - 14
FA5-2906-020	324 - 8
FA5-2909-000	324 - 31
FA5-2911-000	324 - 30
FA5-2912-000	323 - 2
FA5-2913-000	323 - 6
FA5-2914-000	323 - 7
FA5-2915-000	323 - 8
FA5-2916-000	323 - 3
FA5-2917-000	323 - 10
FA5-2918-000	323 - 11
FA5-2919-000	323 - 9
FA5-2921-020	323 - 30
FA5-2922-000	323 - 39
FA5-2924-000	323 - 70
FA5-2925-000	321 - 18
FA5-2926-000	322 - 1A
FA5-2927-000	323 - 87
FA5-2928-000	323 - 88
FA5-2930-000	323 - 84
FA5-2931-000	320 - 6A
	323 - 42A
	323 - 43A
FA5-2932-000	324 - 18
FA5-2933-000	323 - 25
FA5-2934-000	321 - 31
FA5-2935-000	321 - 32
FA5-2937-000	263 - 3
FA5-2938-000	263 - 4
FA5-2946-000	325 - 3
FA5-2947-000	325 - 4
FA5-2948-000	325 - 5
FA5-2949-000	325 - 14
FA5-2950-000	325 - 13
FA5-2956-030	810 - 7
FA5-2957-000	810 - 8
FA5-2960-020	810 - 9
FA5-2961-000	810 - 10
FA5-2962-000	810 - 11
FA5-2963-000	810 - 12
FA5-2964-000	810 - 13
FA5-2965-000	810 - 14
FA5-2966-000	810 - 15
FA5-2967-000	810 - 16
FA5-2968-000	810 - 17
FA5-2969-000	810 - 18
FA5-2970-000	810 - 19

PART NUMBER	FIGURE & KEY NO.
FA5-2971-000	810 - 20
FA5-2972-000	810 - 21
FA5-2973-000	810 - 22
FA5-2974-000	810 - 23
FA5-2975-000	103A- 4
FA5-2975-020	103 - 4
FA5-2976-000	103 - 5
	103A- 5
FA5-2977-000	810 - 24
FA5-2978-000	810 - 25
FA5-2979-000	810 - 26
FA5-2980-020	820 - 7
FA5-2981-000	820 - 8
FA5-2983-000	820 - 9
FA5-2984-000	820 - 10
FA5-2986-000	820 - 2
FA5-2987-000	820 - 11
FA5-2988-000	820 - 12
FA5-2989-000	820 - 13
FA5-2992-000	280 - 4
FA5-2995-000	280 - 5
FA5-2996-000	280 - 6
FA5-2997-000	281 - 2
FA5-2998-000	281 - 3
FA5-2999-000	110 - 1
	111 - 1
	112 - 1
FA5-3000-000	191 - 1
FA5-3001-020	101 - 21
FA5-3003-000	180 - 1
FA5-3004-000	191 - 4A
FA5-3006-000	101 - 17
FA5-3007-000	101 - 18
FA5-3008-000	810 - 27
FA5-3009-020	192 - 2
FA5-3010-000	192 - 3
FA5-3011-000	192 - 4
FA5-3012-020	820 - 23
FA5-3013-000	810 - 43
FA5-3014-000	810 - 44
FA5-3015-000	810 - 42A
FA5-3016-000	810 - 40
FA5-3017-000	810 - 41
FA5-3019-000	281 - 7
FA5-3020-000	281 - 8
FA5-3022-000	351 - 17
FA5-3023-000	351 - 18
FA5-3024-000	105 - 30
FA5-3026-020	370 - 13
FA5-3027-000	370 - 14
FA5-3028-000	370 - 15
FA5-3029-000	370 - 16
FA5-3030-040	370 - 17
FA5-3031-020	370 - 18
FA5-3034-000	370 - 19
FA5-3035-000	370 - 20
FA5-3036-000	370 - 21
FA5-3037-000	370 - 22
FA5-3038-000	370 - 23
FA5-3039-000	370 - 24
FA5-3040-000	370 - 25
FA5-3041-000	370 - 26
FA5-3042-000	370 - 27
FA5-3043-000	370 - 2A
FA5-3044-020	370 - 28
FA5-3045-000	370 - 29
FA5-3046-000	370 - 31
FA5-3048-000	370 - 30
FA5-3049-000	352 - 3
	370 - 32
FA5-3050-000	370 - 33
FA5-3051-020	370 - 30
FA5-3052-000	370 - 52
FA5-3054-000	370 - 53
FA5-3058-000	352 - 4
FA5-3059-000	352 - 5
FA5-3062-000	352 - 2A
FA5-3071-040	351 - 1
FA5-3075-020	351 - 4
FA5-3076-000	351 - 5
FA5-3077-000	351 - 6
FA5-3078-000	351 - 7
FA5-3079-030	351 - 14
FA5-3087-000	264 - 2
FA5-3088-000	351 - 19
FA5-3104-000	102 - 2
FA5-3105-000	102 - 1
FA5-3106-000	102 - 8
FA5-3107-020	101 - 1
FA5-3108-020	105 - 1
FA5-3109-020	105 - 3
FA5-3110-000	101 - 2
FA5-3111-000	101 - 25

PART NUMBER	FIGURE & KEY NO.
FA5-3113-000	105 - 18
FA5-3114-000	102 - 3
FA5-3119-000	103 - 18
	103A- 18
FA5-3120-000	103 - 16
	103A- 16
FA5-3121-000	103 - 13
	103A- 13
FA5-3122-000	103 - 12
	103A- 12
FA5-3125-000	101 - 4
FA5-3126-000	400 - 23
FA5-3127-020	101 - 8
FA5-3128-000	101 - 9
FA5-3129-030	101 - 13
FA5-3130-000	102 - 23
FA5-3131-000	102 - 16
FA5-3132-000	102 - 20
FA5-3133-000	101 - 3
FA5-3134-020	102 - 18
FA5-3135-000	104 - 11A
FA5-3136-000	104 - 11B
FA5-3137-000	104 - 11C
FA5-3138-000	103 - 21
FA5-3140-000	103 - 19
	103A- 19
FA5-3142-000	102 - 4
FA5-3145-000	103 - 17A
	103A- 17A
FA5-3147-000	102 - 33
FA5-3148-020	104 - 3
FA5-3149-020	104 - 4
FA5-3150-020	104 - 5
FA5-3151-020	104 - 6
FA5-3152-000	104 - 7
FA5-3153-000	104 - 8
FA5-3154-000	130 - 1
FA5-3155-000	130 - 2
FA5-3156-000	130 - 3
FA5-3159-000	105 - 22
FA5-3161-000	104 - 9
FA5-3162-000	105 - 10
FA5-3163-000	102 - 6
FA5-3164-000	100 - 17B
	100 - 17E
FA5-3165-000	103 - 31A
FA5-3166-000	103 - 29
FA5-3167-000	103 - 28
FA5-3169-000	103 - 26
FA5-3170-000	103 - 23
FA5-3171-000	103 - 25
FA5-3172-000	103 - 30
FA5-3173-030	103 - 32
FA5-3174-000	103 - 33
FA5-3175-000	641 - 4
FA5-3176-000	103 - 24
FA5-3177-000	102 - 26
FA5-3178-000	102 - 27
FA5-3179-020	104 - 1
FA5-3180-020	104 - 2
FA5-3181-000	104 - 21
FA5-3182-000	104 - 22
FA5-3183-000	104 - 23
FA5-3184-000	104 - 20
FA5-3187-020	105 - 2
FA5-3188-000	100 - 22
FA5-3189-000	101 - 6
FA5-3190-000	104 - 25
FA5-3191-000	100 - 14
FA5-3193-000	100 - 23
FA5-3195-000	101 - 7
FA5-3196-000	110 - 2
	111 - 2
	112 - 2
FA5-3197-000	160 - 6
FA5-3198-000	911 - 6
FA5-3199-000	911 - 7
FA5-3200-000	911 - 8
FA5-3201-000	911 - 9
FA5-3202-000	911 - 10
FA5-3203-000	103 - 38
	103A- 38
FA5-3204-000	103 - 37
	103A- 37
FA5-3205-000	103 - 36
	103A- 36
FA5-3206-000	103 - 35
	103A- 35
FA5-3207-000	103 - 34
	103A- 34
FA5-3209-000	370 - 55
FA5-3210-000	100 - 3A
FA5-3211-000	210 - 76

PART NUMBER	FIGURE & KEY NO.
FA5-3211-000	210A- 76
FA5-3212-020	400 - 27
	401 - 12
FA5-3213-000	103 - 1
	103A- 1
FA5-3214-000	103A- 44
FA5-3214-020	103 - 44
FA5-3215-000	103 - 2
	103A- 2
FA5-3216-000	103 - 45
	103A- 45
FA5-3218-030	973 - 1
FA5-3219-000	210 - 75
	210A- 75
FA5-3220-000	210 - 1A
	210A- 1A
FA5-3221-000	210 - 74
	210A- 74
FA5-3222-000	210 - 1B
	210A- 1B
FA5-3223-000	210 - 72
	210A- 72
FA5-3224-000	105 - 27
FA5-3225-000	914 - 9
FA5-3226-020	400 - 3
FA5-3227-000	103A- 17B
FA5-3228-000	210 - 64
	210A- 64
FA5-3229-000	400 - 1
FA5-3230-000	210 - 11B
	210A- 11B
FA5-3231-000	210 - 39A
FA5-3233-000	100 - 3B
FA5-3236-000	104 - 29
FA5-3237-000	101 - 30
FA5-3238-000	400 - 8
FA5-3239-000	400 - 9
FA5-3240-000	101 - 14A
FA5-3241-000	105 - 29
FA5-3242-000	640 - 36
FA5-3243-000	914 - 8A
FA5-3244-000	102 - 34
FA5-3251-040	100 - 5
FA5-3252-000	100 - 7
FA5-3253-000	100 - 13
FA5-3254-000	100 - 9
FA5-3255-020	100 - 10
FA5-3256-030	100 - 24
FA5-3259-000	100 - 18
FA5-3261-000	100 - 19
FA5-3262-000	104 - 10
FA5-3263-000	100 - 30
FA5-3271-000	350 - 20
FA5-3272-000	350 - 21
FA5-3274-000	350 - 22
FA5-3282-000	580 - 22
FA5-3285-000	101 - 33
FA5-3286-000	130 - 3
FA5-3287-000	370 - 57
FA5-3288-000	323 - 89
FA5-3308-060	300 - 5
FA5-3311-030	300 - 6
FA5-3312-000	300 - 7
FA5-3313-000	300 - 8
FA5-3314-000	300 - 9
FA5-3321-000	300 - 10
FA5-3324-030	300 - 15
FA5-3325-000	300 - 16
FA5-3401-000	320 - 16
FA5-3402-000	320 - 17
FA5-3403-000	320 - 18
FA5-3404-000	320 - 19
FA5-3405-020	320 - 20
FA5-3406-000	320 - 21
FA5-3407-020	320 - 12
FA5-3408-000	320 - 27
FA5-3409-000	321 - 7
FA6-1694-000	103A- 58
FA6-1697-000	102 - 16
FA6-1700-000	100 - 13
FA6-1704-000	100 - 17B
FA6-1706-000	103A- 49
FA6-1707-000	103A- 50
FA6-1708-000	103A- 51
FA6-2616-020	350 - 4
FA9-0023-000	111 - 12
	620 - 19
FA9-0026-000	112 - 12
	620 - 19
FA9-0027-000	112 - 12
	620 - 19
FA9-0029-000	110 - 12
	620 - 19

COPYRIGHT © 1992 CANON INC.
CANON NP-4835/4835S/4335/4835i REV.2 JAN. 1992 PRINTED IN JAPAN (IMPRIME AU JAPON)

PART NUMBER	FIGURE & KEY NO.
FA9-0031-000	914 - 5
FA9-0032-000	914 - 5
FA9-0240-000	370 - 34
FA9-0451-000	370 - 35
FA9-1699-000	210 - 40
	210A- 40
FA9-1768-000	100 - 1B
FA9-1790-000	104 - 16A
FA9-1913-000	103 - 39
	103A- 39
FA9-1935-000	650 - 24
FA9-1966-000	210 - 13A
FA9-1967-000	210 - 79
	210A- 79
FA9-1968-000	210 - 67A
	210A- 67A
FA9-1970-000	650 - 38
FA9-1971-000	210 - 71
	210A- 71
FA9-1973-000	400 - 26
FA9-1978-000	104 - 26
FA9-1979-000	104 - 27
FA9-1980-000	210 - 47
	210A- 47
FA9-1981-000	652 - 10
FA9-1982-000	351 - 15
FA9-1986-000	103 - 46
	103A- 46
FA9-2045-000	210 - 58A
	210A- 58A
FA9-2047-000	320 - 32
FA9-2083-000	100 - 11
FA9-2086-000	102 - 35
FA9-2087-000	210 - 80
	210A- 80
FA9-2089-000	210 - 19
	210A- 19
FA9-2099-000	400 - 29
FA9-2120-000	321 - 26
FA9-2276-000	650 - 64
FA9-2279-000	650 - 65
FA9-2280-000	130 - 8
FA9-2281-000	130 - 8
FA9-2349-000	101 - 35
FA9-2464-000	100 - 8A
FA9-2484-000	321 - 9
FA9-2581-000	210 - 81
	210A- 81
FA9-2609-000	323 - 74
FA9-2610-000	323 - 72
FF1-5876-000	581 - 2
FF1-5896-000	620 - 1
FF1-5897-000	620 - 2
FF1-5924-000	160 - 5
FF1-5927-040	210 - 9
	210A- 9
FF1-5944-000	500 - 3
FF1-6096-000	980 -W 1
FF1-9445-020	970 - 1
FF2-0073-000	210 - 1
	210A- 1
FF2-0077-000	210 - 10
	210A- 10
FF2-0078-000	210 - 11
	210A- 11
FF2-0079-000	210 - 12
	210A- 12
FF2-0080-000	210 - 56
FF2-0081-000	210 - 13
FF2-0082-050	321 - 29
FF2-0083-030	321 - 30
FF2-0084-000	323 - 44
FF2-0085-000	321 - 20
FF2-0086-000	321 - 12
FF2-0087-000	322 - 5
FF2-0088-000	323 - 61
FF2-0089-000	323 - 77
FF2-0090-000	324 - 3
FF2-0091-000	324 - 35
FF2-0093-000	321 - 11
FF2-0094-030	325 - 1
FF2-0095-040	325 - 2
FF2-0096-040	640 - 1
FF2-0097-000	640 - 2
FF2-0098-040	650 - 1
FF2-0099-000	650 - 2
FF2-0100-000	650 - 3
FF2-0101-000	650 - 4
FF2-0103-000	650 - 6
FF2-0104-020	650 - 7
FF2-0105-000	650 - 8
FF2-0106-000	370 - 1
FF2-0107-000	370 - 2

PART NUMBER	FIGURE & KEY NO.
FF2-0108-000	370 - 3
FF2-0109-000	190 - 1
FF2-0110-000	353 - 2
FF2-0111-020	262 - 1
FF2-0112-030	352 - 1
FF2-0113-000	352 - 2
FF2-0114-000	264 - 1
FF2-0115-000	652 - 1
FF2-0116-000	500 - 6
FF2-0124-020	360 - 1
FF2-0125-030	570 - 1
FF2-0126-030	620 - 3
FF2-0127-000	620 - 4
FF2-0128-000	620 - 5
FF2-0130-000	580 - 1
FF2-0131-000	580 - 2
FF2-0132-000	580 - 3
FF2-0132-080	580 - 3
FF2-0133-030	360 - 4
FF2-0134-000	280 - 1
FF2-0135-000	401 - 1
FF2-0136-000	265 - 1
FF2-0137-000	653 - 1
FF2-0139-000	251 - 1
FF2-0140-000	263 - 1
FF2-0142-000	260 - 1
FF2-0144-000	250 - 2
FF2-0147-020	300 - 1
FF2-0148-020	300 - 1
FF2-0149-020	300 - 2
FF2-0151-000	810 - 1
FF2-0152-000	810 - 2
FF2-0153-000	820 - 1
FF2-0154-030	280 - 2
FF2-0158-000	263 - 2
FF2-0159-000	651 - 1
FF2-0163-000	820 - 3
FF2-0166-050	300 - 3
FF2-0167-020	322 - 1
FF2-0169-020	581 - 1
FF2-0170-000	580 - 4
FF2-0170-020	580 - 4
FF2-0172-000	210 - 55
	210A- 55
FF2-0175-020	810 - 42
FF2-0179-000	250 - 1
FF2-0185-000	640 - 17
FF2-0186-030	350 - 18
FF2-0187-050	210 - 39
FF2-0188-020	640 - 18
FF2-0190-000	580 - 21
FF2-0191-000	914 - 8
FF2-0193-020	180 - 1
FF2-0197-000	251 - 1
FF2-0198-000	102 - 11
FF2-0204-000	102 - 12
FF2-0206-000	102 - 13
FF2-0207-000	103A- 17
FF2-0207-050	103 - 17
FF2-0208-020	101 - 28
FF2-0210-000	102 - 24
FF2-0212-000	103 - 31
FF2-0213-000	104 - 11
FF2-0214-000	320 - 9
FF2-0219-000	210A- 22
FF2-0423-000	101 - 14
FF2-0430-000	320 - 28
FF2-0480-000	102 - 25
FF2-0607-000	400 - 2
FF2-0608-000	400 - 5
FF2-0900-170	930 -Q110
FF2-0901-170	930 -Q111
FF2-1611-000	930 -J118
	931 -J118
	932 -J118
FF2-1612-000	930 -J118
	931 -J118
	932 -J118
FF2-1613-000	930 -J118
	931 -J118
	932 -J118
FF2-1614-170	930 -Q111
FF2-1615-170	930 -Q111
FF2-1616-170	930 -Q111
FF2-1823-000	930 -Q305
	932 -Q305
FF2-1824-000	930 -Q305
	932 -Q305
FF2-1863-000	650 - 59
FF2-2024-000	916 -W 4
FF2-2430-070	930 -Q110
FF2-2431-070	930 -Q110
FF2-2432-080	930 -Q110

PART NUMBER	FIGURE & KEY NO.
FF2-2468-000	101 - 31
FF2-2469-000	350 - 23
FF2-3180-100	931 -Q110
FF2-3181-000	931 -Q111
FF2-3182-000	931 -Q111
FF2-3183-020	931 -Q111
FF2-3184-000	931 -Q111
FF2-3469-000	641 - 6
FF2-3617-100	932 -Q110
FF2-3618-100	932 -Q111
FF2-3619-000	932 -Q112
FF2-3620-000	932 -Q112
FF2-3621-000	932 -Q112
FF2-3622-030	932 -Q112
FF2-3683-000	350 - 3
	350 - 24
FF9-0674-000	370 - 54
FF9-0861-000	370 - 4
FF9-0974-000	352 - 10
FF9-0975-000	210 - 14
	210A- 14
FF9-0977-000	120 - 9
FF9-0978-000	650 - 9
FF9-0979-020	651 - 12
FF9-0980-000	325 - 13
FF9-0981-000	325 - 12
FF9-0982-000	370 - 49
FF9-0983-000	104 - 16
FF9-0998-000	210 - 15
	210A- 15
FF9-0999-000	620 - 6
FF9-1002-000	191 - 4
FF9-1003-000	323 - 85
FF9-1007-000	105 - 16
FF9-1010-000	104 - 12
FF9-1039-000	180 - 2
FF9-1040-000	251 - 2
FF9-1048-000	100 - 1
FF9-1049-000	100 - 1
FF9-1050-000	100 - 1
FF9-1051-000	100 - 1
FF9-1058-000	210 - 66
	210A- 66
FF9-1062-000	911 - 2
	912 -J 1
FF9-1072-000	353 - 1
FF9-1073-000	350 - 1
FF9-1074-000	351 - 13
FF9-1075-000	100 - 3
FF9-1076-020	100 - 3
FF9-1077-000	101 - 29
FF9-1082-000	210 - 67
	210A- 67
FF9-1083-000	102 - 32
FF9-1090-020	105 - 23
FF9-1091-020	104 - 28
FF9-1092-000	320 - 6
FF9-1093-050	323 - 43
FF9-1094-060	323 - 42
FF9-1099-000	210 - 58
	210A- 58
FF9-1109-000	580 - 3B
FF9-1111-000	350 - 5
FF9-1113-000	323 - 86
FF9-1264-000	351 - 13
FF9-1267-000	351 - 2
FF9-1306-000	100 - 8
FG1-7384-000	160 -
FG1-8024-100	911 -
FG1-8025-070	911 -
FG1-8032-000	420 -
FG1-8036-000	500 - 1
	550 -
FG1-8040-040	570 -
FG1-8042-000	120 -
FG1-8043-090	620 -
FG1-8044-090	620 -
FG1-8045-090	620 -
FG1-8046-090	620 -
FG1-8047-120	640 -
FG1-8049-000	350 -
FG1-8049-030	350 -
FG1-8051-110	580 -
FG1-8053-000	353 -
FG1-8056-050	651 -
FG1-8057-000	652 -
FG1-8059-000	653 -
FG1-8060-000	265 -
FG1-8061-000	251 -
FG1-8062-040	260 -
FG1-8063-000	280 -
FG1-8064-000	250 -
FG1-8065-400	320 -

PART NUMBER	FIGURE & KEY NO.
FG1-8065-400	321 -
	322 -
	323 -
	324 -
FG1-8066-050	325 -
FG1-8067-000	263 -
FG1-8068-200	810 -
FG1-8069-200	810 -
FG1-8070-210	810 -
FG1-8071-210	810 -
FG1-8072-050	810 - 39
	820 -
FG1-8078-150	370 -
FG1-8079-070	352 -
FG1-8080-090	351 -
FG1-8084-000	420 - 2
FG1-8085-040	105 - 14
FG1-8091-110	930 -
FG1-8092-110	930 -
FG1-8093-110	930 -
FG1-8094-110	930 -
FG1-8095-120	930 -
FG1-8096-120	930 -
FG1-8097-020	977 -
FG1-8099-000	210 - 59
	210A- 59
	970 -
FG1-8100-040	210 - 60
	210 - 61
	972 -
FG1-8101-030	210 - 62
	210 - 63
	973 -
FG1-8102-090	980 -
FG1-8103-020	650 - 50
	971 -
FG1-8110-000	990 -
FG1-8117-000	325 -
FG1-8118-000	130 -
FG1-8119-000	130 -
FG1-8120-000	130 -
FG1-8121-000	130 -
FG1-8122-000	130 -
FG1-8145-000	914 -
FG1-8854-000	130 -
FG1-8856-160	370 -
FG1-9121-000	911 -N102
	912 -
FG1-9226-000	916 -
FG1-9226-040	916 -
FG1-9315-000	980 - 3
	982 -
FG1-9316-000	911 -N101
	913 -
FG1-9317-000	911 -N101
	913 -
FG1-9515-000	914 -N101
	915 -
FG2-0184-000	580 -
FG2-0342-000	130 -
FG2-0343-000	130 -
FG2-0344-000	130 -
FG2-0345-000	130 -
FG2-0346-000	130 -
FG2-0347-000	130 -
FG2-0348-140	931 -
FG2-0349-140	931 -
FG2-0350-140	931 -
FG2-0351-140	931 -
FG2-0352-150	931 -
FG2-0353-140	931 -
FG2-0354-000	917 -
FG2-0355-000	978 -
FG2-0356-110	911 -
FG2-0357-080	911 -
FG2-0362-020	260A-
FG2-0363-000	251 -
FG2-0364-020	210 - 60
	210 - 61
	210A- 60
	210A- 61
	972A-
FG2-0365-020	210 - 62
	210 - 63
	210A- 62
	210A- 63
	973A-
FG2-0366-000	103A- 55
FG2-1075-000	130 -
FG2-1076-000	130 -
FG2-1077-000	130 -
FG2-1078-000	130 -
FG2-1079-000	130 -

COPYRIGHT © 1992 CANON INC.

PART NUMBER	FIGURE & KEY NO.
FG2-1080-000	130 -
FG2-1081-090	932 -
FG2-1082-090	932 -
FG2-1083-090	932 -
FG2-1084-090	932 -
FG2-1085-090	932 -
FG2-1086-100	932 -
FG9-2283-030	981 -
FG9-2446-020	650 - 49
FG9-2469-050	100 - 17
FG9-2764-000	103A- 56
FG9-2765-000	103A- 57
FG9-2818-000	650 - 5
FG9-2818-020	650 - 5
FG9-2828-000	100 - 17
FG9-2829-000	100 - 17
FG9-2891-000	321 - 9
FG9-2968-000	100 - 17
FG9-2982-000	351 -
FG9-3142-000	100 - 17
FH2-5043-000	112 - 10
FH2-5088-000	111 - 10
FH2-5200-000	980 -W 3
FH2-5223-000	980 -W 2
FH2-5561-000	B1-J 4
	B2-J 4
	400 - 17
FH2-5562-000	B1-J 33
FH2-5563-000	B1-J 33
FH2-5564-000	105 - 13
FH2-5592-000	B1-J 33
FH2-5593-000	B1-J 33
FH2-5594-000	B1-J 33
FH2-5595-000	B1-J 33
FH2-9052-000	105 - 11
FH2-9053-000	105 - 12
FH2-9054-000	350 - 15
FH3-0149-000	980 -T 5
FH3-0166-000	980 -T 2
	980 -T 3
	980 -T 4
FH3-0281-000	981 -T 1
FH3-0504-040	980 -T 1
FH3-0506-000	911 -L101
FH3-0509-000	914 -T101
FH3-0510-000	914 -T101
FH3-0511-000	914 -L101
FH3-0514-000	912 -T301
FH3-0517-000	105 - 26
FH3-0518-000	105 - 26
FH3-0519-000	105 - 26
FH3-0520-000	105 - 26
FH3-0521-000	911 -T101
FH3-0522-000	911 -T101
FH3-2222-000	101 - 34
	130 - 6
FH3-2296-000	914 -
FH3-7101-000	104 - 13
FH3-7102-000	104 - 13
FH3-8017-000	981 -T 2
FH3-8054-000	930 -J115
	931 -BAT102
FH4-0098-000	930 -Q105
	930 -Q106
	931 -Q105
	931 -Q106
	932 -Q105
	932 -Q106
FH4-1106-000	977 -Q504
FH4-1108-000	930 -Q104
FH4-1109-030	930 -Q102
FH4-1133-020	931 -Q102
	932 -Q102
FH4-3359-000	930 -Q305
	932 -Q305
FH4-3360-000	930 -Q305
	932 -Q305
FH4-3361-000	930 -Q305
	932 -Q305
FH4-5060-000	980 -Q 9
FH4-5075-000	980 -Q 10
FH4-5076-020	930 -Q107
	930 -Q108
	931 -Q107
	932 -Q107
	932 -Q108
FH4-5206-000	930 -Q115
FH4-5207-000	931 -Q314
	977 -Q505
FH4-5217-000	931 -Q312
	932 -Q312
FH4-5321-000	932 -Q115
FH4-9056-000	980 -R 48
FH4-9056-000	980 -R 56
FH4-9058-000	930 -CA101
	931 -CA101
	932 -CA101
FH4-9059-000	930 -RA115
	930 -RA116
	930 -RA117
	930 -RA118
	930 -RA119
	930 -RA120
	930 -RA121
	930 -RA122
	930 -RA123
	930 -RA124
	930 -RA126
	930 -RA127
	930 -RA132
	931 -RA115
	931 -RA116
	931 -RA117
	931 -RA118
	931 -RA119
	931 -RA120
	931 -RA121
	931 -RA122
	931 -RA126
	931 -RA127
	932 -RA115
	932 -RA116
	932 -RA117
	932 -RA118
	932 -RA119
	932 -RA120
	932 -RA121
	932 -RA122
	932 -RA123
	932 -RA124
	932 -RA126
	932 -RA127
	932 -RA132
FH6-0204-000	130 - 4
FH6-0205-000	130 - 4
FH6-0206-000	130 - 4
FH6-0207-000	130 - 4
FH6-0208-000	130 - 4
FH6-0250-000	130 - 4
FH6-0303-000	130 - 4
FH6-0304-000	130 - 4
FH6-0305-000	130 - 4
FH6-0306-000	130 - 4
FH6-0307-000	130 - 4
FH6-0308-000	130 - 4
FH6-0315-000	130 - 4
FH6-0316-000	130 - 4
FH6-0317-000	130 - 4
FH6-0318-000	130 - 4
FH6-0319-000	130 - 4
FH6-0320-000	130 - 4
FH6-3109-020	105 - 15
FH6-3118-000	930 -X102
	932 -X102
FH6-3119-000	977 -X502
FH6-3123-000	130 - 5
FH6-3150-000	972A-LED751
	973A-LED751
FH6-3157-000	130 - 5
FH7-1573-020	620 - 13
FH7-1574-000	620 - 13
FH7-1575-000	620 - 13
FH7-1576-000	620 - 13
FH7-1577-000	250 - 4
FH7-1578-000	105 - 17
FH7-1580-030	264 - 3
FH7-1581-000	324 - 28
FH7-1582-000	262 - 2
FH7-1583-000	370 - 36
FH7-1584-000	323 - 75
FH7-1586-000	190 - 3
FH7-1606-000	191 - 2
FH7-1645-000	192 - 1
FH7-3152-000	400 - 18
FH7-3153-000	400 - 18
FH7-3155-000	102 - 21
FH7-3196-000	103A- 59
FH7-4255-000	810 - 28
FH7-4256-000	810 - 28
FH7-4257-000	810 - 28
FH7-4258-000	810 - 28
FH7-5030-000	281 - 6
	323 - 1
	324 - 29
FH7-5079-000	265 - 5
FH7-5153-000	651 - 10
FH7-5154-000	324 - 7
FH7-5155-000	320 - 7
FH7-5156-000	324 - 20
FH7-5180-000	210 - 41
FH7-5252-000	103 - 20
	103A- 20
FH7-6112-000	101 - 16
FH7-8113-000	104 - 19
FH7-7062-000	105 - 25
FH7-7080-000	210 - 42
	210A- 42
FH7-7081-000	320 - 29
FH7-7116-000	370 - 37
FH7-7154-000	810 - 29
FH7-7155-000	320 - 8
	322 - 6
	323 - 28
	325 - 6
	352 - 6
FH7-7156-000	810 - 30
FH7-7161-000	400 - 19
FH7-7201-000	640 - 19
FH7-7224-000	325 - 7
FH7-7225-000	972A-Q751
	973A-Q751
FH7-8130-000	914 - 6
FH7-8132-000	914 - 6
FH7-8133-000	914 - 7
FH7-8136-000	911 - 11
FH7-8139-000	911 - 14
FH7-8140-000	911 - 15
FH7-8141-000	911 - 16
FH7-8184-000	914 - 10
FH7-8250-000	911 - 16
FH7-9207-000	112 - 11
FH7-9217-000	110 - 11
	111 - 11
FH9-0274-000	130 - 10
FH9-0275-000	130 - 9
FH9-0277-000	130 - 10
FH9-0278-000	130 - 9
FH9-0280-000	130 - 10
FH9-0281-000	130 - 10
FH9-0282-000	130 - 10
FH9-0283-000	130 - 10
FH9-0322-000	130 - 10
FH9-0323-000	130 - 9
FH9-0324-000	130 - 10
FH9-0325-000	130 - 9
FH9-0326-000	130 - 10
FH9-0349-000	110 - 10
FH9-0359-000	911 - 12
FH9-0360-000	911 - 13
FH9-0379-000	130 - 10
FH9-0380-000	130 - 9
FH9-0381-000	130 - 10
FH9-0382-000	130 - 9
FH9-0383-000	130 - 10
FN1-0235-000	970 - 2
FN1-4217-000	400 - 20
FN1-4218-000	401 - 8
FN1-4219-000	210 - 43
	210A- 43
FN1-4220-000	210 - 44
	210A- 44
FN1-4221-000	210 - 45
	210A- 45
FN1-4222-000	210 - 68
	210A- 68
FN1-4223-020	210 - 69
FN1-4224-000	210 - 46
FS1-0219-000	810 - 34
FS1-0422-000	320 - 14
	324 - 23
FS1-0542-000	351 - 8
FS1-0545-000	251 - 8
	263 - 5
FS1-0615-000	810 - 32
FS1-0679-000	324 - 4
FS1-0734-000	620 - 14
FS1-1190-000	323 - 50
	360 - 40
FS1-1202-000	103 - 7
	103A- 7
	280 - 7
	350 - 16
FS1-1205-000	281 - 5
FS1-1206-000	323 - 14
FS1-1237-000	370 - 38
FS1-1257-000	324 - 17
FS1-1376-000	251 - 9
FS1-1401-000	820 - 14
FS1-1446-000	324 - 21
FS1-1447-000	500 - 10
FS1-1449-000	263 - 6
	324 - 10
	820 - 15
FS1-1457-000	820 - 16
FS1-1458-000	650 - 33
FS1-1462-000	102 - 31
	320 - 11
	322 - 14
	324 - 9
	350 - 17
	351 - 9
	352 - 7
	370 - 39
FS1-1465-000	320 - 23
FS1-2082-000	210 - 48
FS1-2511-000	320 - 22
FS1-2707-000	323 - 73
FS1-2708-000	324 - 5
FS1-2709-000	105 - 6
FS1-2833-000	370 - 40
FS1-2834-000	370 - 41
FS1-2951-000	120 - 4
FS1-6183-020	581 - 1B
FS1-9002-000	210 - 49
	210A- 49
	250 - 5
	263 - 7
FS1-9004-000	105 - 8
	105 - 24
	120 - 5
	351 - 10
FS1-9005-000	101 - 19
FS1-9007-000	210 - 50
	210A- 50
FS1-9051-000	120 - 6
	210 - 51
FS1-9076-000	320 - 26
	321 - 10
	351 - 11
FS1-9102-000	103 - 47
	103A- 47
	370 - 56
FS1-9168-000	210 - 77
	210A- 77
FS1-9170-000	103 - 43
	103A- 43
FS1-9255-000	103A- 60
FS2-0177-000	250 - 6
FS2-0392-000	370 - 42
FS2-0441-000	260 - 5
	260A- 5
FS2-0445-000	260 - 6
FS2-0448-000	103 - 41
	103A- 41
	322 - 19
FS2-0465-000	620 - 15
FS2-0466-000	620 - 16
FS2-0477-000	650 - 35
FS2-0478-000	650 - 36
FS2-0479-000	650 - 37
FS2-0578-000	262 - 3
FS2-1001-000	103 - 15
	103A- 15
FS2-1002-000	103 - 42
	103A- 42
FS2-1003-000	322 - 18
FS2-1004-020	322 - 16
FS2-1005-000	323 - 24
FS2-1006-000	323 - 19
FS2-1007-000	323 - 47
FS2-1008-000	323 - 67
FS2-1009-000	324 - 27
FS2-1010-000	352 - 8
FS2-1014-000	640 - 21
FS2-1015-000	103 - 3
	103A- 3
FS2-2304-000	360 - 3
FS2-2315-000	250 - 7
FS2-2325-000	820 - 17
FS2-2330-000	280 - 9
FS2-2345-000	820 - 18
FS2-2351-000	105 - 7
FS2-3003-000	323 - 26
FS2-3004-000	323 - 33
FS2-3005-000	251 - 10
FS2-3011-000	250 - 8
FS2-3012-000	260 - 8
	260A- 8
	263 - 8
FS2-6001-000	323 - 32
FS2-6002-000	325 - 8
FS2-6003-000	323 - 36

COPYRIGHT © 1992 CANON INC.
CANON NP-4835/4835S/4335/4835I REV.2 JAN. 1992 PRINTED IN JAPAN (IMPRIME AU JAPON)

PART NUMBER	FIGURE & KEY NO.
FS2-6004-000	650 - 60
FS2-6005-000	260 - 9
	260A- 9
FS2-6014-000	101 - 11
FS2-6016-000	210 - 78
	210A- 78
FS2-6018-000	640 - 34
FS2-6019-000	640 - 22
FS2-6022-000	103 - 48
	103A- 48
FS2-8062-000	500 - 7
FS2-9001-000	101 - 12
FS2-9002-000	104 - 17
FS3-0022-000	251 - 11
FS3-0023-000	323 - 56
FS3-0024-000	324 - 13
FS3-0025-000	324 - 12
FS3-0026-000	260 - 10
	260A- 10
	322 - 15
	324 - 1
FS3-0028-000	324 - 19
FS3-0029-000	323 - 18
FS3-0030-000	324 - 36
FS3-0031-000	324 - 25
FS3-0032-000	324 - 34
FS3-0033-000	650 - 40
FS3-0034-000	650 - 41
FS3-0035-000	650 - 42
FS3-0036-000	650 - 43
FS3-0037-000	650 - 44
FS3-0038-000	650 - 45
FS3-0039-000	260 - 11
	260A- 11
	324 - 22
FS3-0040-000	370 - 43
FS3-0041-000	640 - 23
FS3-0042-000	640 - 24
FS3-0043-000	640 - 25
FS3-0044-000	640 - 26
FS3-0045-000	640 - 27
FS3-0046-000	353 - 6
FS3-0048-000	370 - 44
FS3-0050-000	652 - 13
FS3-0051-000	653 - 5
FS3-0052-000	653 - 6
FS3-0053-000	653 - 7
FS3-0054-000	280 - 10
	352 - 9
FS3-0055-000	620 - 17
FS3-0060-000	360 - 4D
FS3-0061-000	265 - 6
FS3-0062-000	251 - 12
FS3-0063-000	251 - 13
FS3-0064-000	251 - 14
FS3-0065-000	251 - 15
FS3-0066-000	251 - 16
FS3-0067-000	251 - 17
FS3-0068-000	251 - 18
FS3-0069-000	251 - 19
FS3-0070-000	251 - 20
FS3-0071-000	251 - 21
FS3-0072-000	260 - 12
FS3-0073-000	260 - 13
FS3-0074-000	103 - 27
	103A- 27
	280 - 11
FS3-0075-000	810 - 33
FS3-0076-000	320 - 24
FS3-0077-000	320 - 13
FS3-0081-000	820 - 19
FS3-0082-000	820 - 20
FS3-0083-000	820 - 4
FS3-0098-000	263 - 9
FS3-0101-000	323 - 46
	324 - 24
FS3-0102-000	260 - 14
FS3-0108-000	260 - 7
	280 - 8
FS3-2008-000	323 - 54
FS3-2009-000	321 - 16
FS3-2010-000	324 - 15
FS3-2011-000	323 - 13
FS3-2012-000	323 - 63
FS3-2013-000	324 - 33
FS3-2014-000	321 - 22
FS3-2015-000	321 - 13
FS3-2016-000	325 - 9
FS3-2017-000	325 - 10
FS3-2018-000	103 - 14
	103A- 14
FS3-2019-000	650 - 5D
FS3-2020-020	651 - 8

PART NUMBER	FIGURE & KEY NO.
FS3-2022-000	120 - 7
FS3-2023-000	265 - 7
FS3-2024-000	251 - 22
FS3-2025-000	370 - 45
FS3-2026-000	370 - 46
FS3-2029-000	350 - 1
FS3-2030-000	103 - 8
	103A- 8
FS3-2031-000	320 - 25
FS3-2035-000	810 - 35
FS3-2036-000	103 - 6
	103A- 6
FS3-2037-000	650 - 47
FS3-2044-000	104 - 18
FS3-2046-000	263 - 10
FS3-2049-000	651 - 9
FS3-2050-030	653 - 8
FS3-2051-000	300 - 11
FS3-2053-000	820 - 21
FS3-2054-000	820 - 22
FS3-2058-000	641 - 5
FS3-2059-000	101 - 20
FS3-2061-000	370 - 47
FS3-2062-000	370 - 48
FS3-2063-000	322 - 17
FS3-2067-000	101 - 26
FS3-2068-000	810 - 31
FS3-2069-000	650 - 61
FS3-2071-000	360 - 4B
FS3-2073-000	103A- 56A
	103A- 57A
FS3-2074-000	103A- 52
FS3-2075-000	103A- 53
FS3-2076-000	103A- 54
FS3-8377-000	105 - 28
	251 - 25
	350 - 19
	981 - 1
FS4-8041-000	300 - 12
FS4-8048-000	321 - 35
FS4-8051-000	100 - 17A
FS4-8052-000	353 - 1A
FS4-8053-000	101 - 29A
FS4-8054-000	101 - 27
	351 - 13A
FS4-8055-000	320 - 2
FS4-8056-020	321 - 33
FS4-8057-000	321 - 34
FS4-8058-000	300 - 14
FS4-8059-000	300 - 3A
FS4-8060-000	100 - 2
FS4-8061-000	100 - 2
FS4-8062-000	100 - 2
FS4-8063-000	100 - 2
FS4-8064-000	100 - 1A
FS4-8065-000	100 - 12
FS4-8066-000	652 - 14
FS4-8067-000	652 - 15
FS4-8073-000	100 - 1A
FS4-8074-000	100 - 1A
FS4-8075-000	100 - 1A
FS4-8079-000	300 - 13
FS4-8080-000	300 - 13
FS4-8085-000	650 - 58
FS4-8109-000	320 - 1A
FS4-8845-000	400 - 28
FS4-8847-000	580 - 19
FS4-8848-000	100 - 28
FS4-8850-000	210 - 70
FS4-8851-000	100 - 29
FS4-8853-000	100 - 29
FS4-8854-000	100 - 29
FS4-8857-000	180 - 1A
FS4-8857-020	180 - 1A
FS4-8859-020	101 - 32
	210 - 39B
FS5-1005-000	820 - 24
FS9-8605-000	100 - 29
FS9-8607-000	100 - 29
FS9-8608-000	100 - 29
FS9-8610-000	100 - 28
FS9-8611-000	100 - 29
FS9-8613-000	100 - 29
FS9-8614-000	100 - 29
FY1-0609-000	100 - 29
FY1-0631-000	100 - 29
FY1-0657-000	300 - 16
FY1-0667-000	100 - 29
FY3-0030-000	550 - 11
	570 - 5
	580 - 17
FY3-0040-000	550 - 11
	570 - 5

PART NUMBER	FIGURE & KEY NO.
FY3-0040-000	580 - 17
PCB	B1-J 101
	B1-J 102
	B1-J 103
	B1-J 104
	B1-J 105
	B1-J 106
	B1-J 107
	B1-J 109
	B1-J 110
	B1-J 111
	B1-J 112
	B1-J 113
	B1-J 114
	B1-J 115
	B1-J 116
	B1-J 117
	B1-J 118
	B1-J 119
	B1-J 451
	B1-J 452
	B1-J 453
	B1-J 501
	B1-J 502
	B1-J 503
	B1-J 504
	B1-J 591
	B1-J 751A
	B1-J 751B
	B1-J 751B*
	B1-J 751C
	B1-J 751C*
	B1-J 801
	B1-J 802
	B1-J 803
	B1-J 804
	B1-J 805
	B1-J 806
	B1-J 807
	B1-J 808
	B1-J 809
	B1-J 811
	B1-J 812
	B1-J 813
	B1-J 814
	B1-J 815
	B1-J 816
	B1-J 851
	B1-J 852
	B1-JA
	B1-JB
	B1-JD
	B2-J 101
	B2-J 102
	B2-J 103
	B2-J 104
	B2-J 106
	B2-J 107
	B2-J 109
	B2-J 110
	B2-J 112
	B2-J 113
	B2-J 114
	B2-J 115
	B2-J 116
	B2-J 117
	B2-J 118
	B2-J 119
	B2-J 501
	B2-J 502
	B2-J 503
	B2-J 504
	B2-J 751A
	B2-J 751B
	B2-J 751B*
	B2-J 751C
	B2-J 751C*
	B2-J 801
	B2-J 802
	B2-J 803
	B2-J 804
	B2-J 805
	B2-J 806
	B2-J 807
	B2-J 808
	B2-J 809
	B2-J 811
	B2-J 812
	B2-J 813
	B2-J 814
	B2-J 815
	B2-J 816

PART NUMBER	FIGURE & KEY NO.
PCB	B2-JA
	B2-JB
	B2-JD
RH6-3032-000	911 -NF101
RH7-7012-000	930 -PD101
	932 -PD101
RS1-8109-000	420 - 3
RY1-1502-000	580 - 18
S1-0192-003	B1-J1001
S1-0842-003	B1-J 15
	B1-J 16
VC1-2161-107	930 -C184
	931 -C184
	932 -C184
VC1-2251-106	980 -C 13
VC1-2251-476	980 -C 25
VC1-2351-107	916 -C452
	930 -C183
	931 -C183
	932 -C183
VC1-2351-336	971 -C851
	972 -C758
	972A-C758
	973 -C758
	973A-C758
VC1-2351-476	913 -C 12
	980 -C 9
	980 -C 16
	980 -C 21
	980 -C 42
	981 -C 3
VC1-2351-477	912 -C307
	912 -C309
VC1-2501-105	913 -C 2
	981 -C 4
VC1-2501-107	917 -C503
	917 -C504
	930 -C181
	930 -C182
	931 -C181
	931 -C182
	932 -C181
	932 -C182
VC1-2501-335	913 -C 1
	915 -C 1
	915 -C 2
	970 -C603
VC1-2501-476	911 -C128
VC3-2501-102	930 -C107
	930 -C111
	930 -C112
	930 -C113
	932 -C111
VC3-2501-103	911 -C103
	912 -C306
VC3-2501-104	911 -C104
VC4-2502-100	931 -C131
	931 -C132
	932 -C131
	932 -C132
VC4-2502-150	930 -C103
	930 -C104
	931 -C103
	931 -C104
	932 -C103
	932 -C104
VC4-2502-220	930 -C131
	930 -C132
VC4-2502-330	930 -C142
	930 -C143
	930 -C167
	930 -C168
	930 -C191
	930 -C192
	931 -C142
	931 -C143
	931 -C167
	931 -C168
	931 -C191
	931 -C192
	932 -C142
	932 -C143
	932 -C167
	932 -C168
	932 -C191
	932 -C192
VC4-3503-101	930 -C193
	930 -C194
	931 -C193
	931 -C194
	932 -C193
	932 -C194
VC4-3503-102	913 -C 7

COPYRIGHT © 1992 CANON INC.

PART NUMBER	FIGURE & KEY NO.
VC4-3503-102	915 -C 7
	930 -C101
	930 -C105
	930 -C125
	930 -C129
	930 -C133
	930 -C141
	930 -C169
	930 -C170
	930 -C190
	931 -C101
	931 -C107
	931 -C125
	931 -C129
	931 -C133
	931 -C141
	931 -C169
	931 -C170
	931 -C190
	931 -C208
	932 -C101
	932 -C105
	932 -C107
	932 -C113
	932 -C125
	932 -C129
	932 -C133
	932 -C141
	932 -C169
	932 -C170
	932 -C190
VC4-3503-151	913 -C 4
	913 -C 13
	915 -C 4
	915 -C 13
VC4-3503-152	915 -C 5
VC4-3503-181	931 -C216
VC4-3503-222	911 -C129
	911 -C130
	913 -C 5
	930 -C160
	931 -C160
	932 -C160
VC4-3503-471	915 -C 8
	981 -C 10
VC4-4504-102	980 -C 11
VC4-4504-103	971 -C854
	971 -C855
VC4-4504-223	913 -C 3
VC4-4504-473	980 -C 8
	980 -C 15
	980 -C 20
VC5-1930-473	977 -C506
	977 -C546
VC5-1940-220	930 -C134
	930 -C135
	931 -C134
	931 -C135
	932 -C134
	932 -C135
VC5-1990-102	980 -C 28
VC5-2060-334	915 -C 14
	915 -C 15
VC5-2610-476	977 -C501
VC5-2810-333	980 -C 40
VC5-2840-106	930 -C175
	930 -C176
	931 -C175
	931 -C176
	932 -C175
	932 -C176
VC5-2840-477	930 -C151
	931 -C151
	932 -C151
VC5-2910-476	977 -C502
	977 -C507
	977 -C519
VC5-2940-476	977 -C503
VC5-2960-105	982 -C 1
VC5-3230-104	911 -C101
	911 -C102
VC5-5660-476	930 -C180
	930 -C195
	931 -C180
	931 -C195
	932 -C180
	932 -C195
VC5-5690-581	980 -C 29
VC5-5730-101	980 -C 39
VC5-5730-222	980 -C 41
VC5-5730-471	980 -C 30
	980 -C 31
VC5-5760-107	980 -C 1

PART NUMBER	FIGURE & KEY NO.
VC5-5850-105	972 -C754
	972A-C754
	973 -C754
	973A-C754
	977 -C531
VC5-5980-103	981 -C 2
VC5-6690-104	977 -C504
	977 -C505
	977 -C508
	977 -C511
	977 -C515
	977 -C516
	977 -C518
	977 -C520
	977 -C521
	977 -C522
	977 -C523
	977 -C524
	977 -C525
	977 -C530
	977 -C534
	977 -C540
	977 -C541
	977 -C542
	977 -C543
VC5-6690-222	977 -C513
	977 -C532
	977 -C533
	977 -C545
VC5-6760-102	912 -C304
	913 -C 10
VC5-6760-332	915 -C 10
VC5-7010-104	981 -C 1
	981 -C 5
	981 -C 6
	981 -C 7
	981 -C 8
	981 -C 9
VC5-7120-277	911 -C131
VC5-7130-128	911 -C134
VC5-7170-108	911 -C133
VC5-7170-127	911 -C132
VC5-7270-227	911 -C126
VC5-7270-566	911 -C110
	914 -C106
	915 -C 12
VC5-7290-228	911 -C115
	911 -C116
	911 -C117
	911 -C118
	914 -C109
	914 -C110
VC5-8020-151	977 -C509
VC5-8020-181	977 -C514
	977 -C517
VC5-8020-220	977 -C528
	977 -C529
VC5-8020-330	977 -C526
	977 -C527
VC5-8020-471	977 -C512
VC5-8020-681	977 -C510
	977 -C544
VC6-0140-471	911 -C111
	911 -C112
	911 -C113
	911 -C114
	914 -C107
	914 -C108
VC6-0150-101	911 -C107
	914 -C104
	914 -C105
VC6-0150-221	911 -C108
	911 -C109
VC6-0150-270	911 -C108
	911 -C109
VC6-1130-224	913 -C 14
	913 -C 15
VC6-2560-102	914 -C101
VC6-2560-222	914 -C102
VC6-2990-104	914 -C114
	914 -C115
VC6-3420-104	980 -C 2
	980 -C 3
	980 -C 4
	980 -C 6
	980 -C 7
	980 -C 14
	980 -C 18
	980 -C 22
	980 -C 23
VC6-4360-223	915 -C 3
VC6-4380-128	914 -C103
VC9-0936-000	980 -C 43

PART NUMBER	FIGURE & KEY NO.
VC9-1095-000	912 -C302
	913 -C 9
	915 -C 9
VC9-1177-000	980 -C 12
VC9-1346-000	912 -C305
	930 -C153
	930 -C155
	930 -C156
	930 -C157
	930 -C158
	930 -C159
	930 -C161
	930 -C162
	930 -C163
	930 -C164
	930 -C165
	930 -C166
	931 -C153
	931 -C155
	931 -C156
	931 -C157
	931 -C158
	931 -C159
	931 -C161
	931 -C162
	931 -C163
	931 -C164
	931 -C165
	931 -C166
	932 -C153
	932 -C155
	932 -C156
	932 -C157
	932 -C158
	932 -C159
	932 -C161
	932 -C162
	932 -C163
	932 -C164
	932 -C165
	932 -C166
VC9-1425-000	911 -C127
	912 -C301
	912 -C303
	912 -C308
	913 -C 6
	913 -C 11
	914 -C111
	914 -C112
	914 -C113
	915 -C 6
	915 -C 11
	930 -C102
	930 -C106
	930 -C108
	930 -C109
	930 -C110
	930 -C114
	930 -C115
	930 -C116
	930 -C117
	930 -C118
	930 -C119
	930 -C120
	930 -C121
	930 -C122
	930 -C123
	930 -C124
	930 -C126
	930 -C127
	930 -C128
	930 -C130
	930 -C136
	930 -C137
	930 -C138
	930 -C139
	930 -C140
	930 -C144
	930 -C145
	930 -C146
	930 -C147
	930 -C148
	930 -C149
	930 -C150
	930 -C152
	930 -C154
	930 -C171
	930 -C172
	930 -C173
	930 -C174
	930 -C177
	930 -C178
	930 -C179

PART NUMBER	FIGURE & KEY NO.
VC9-1425-000	930 -C185
	930 -C186
	930 -C187
	930 -C188
	930 -C189
	930 -C196
	931 -C122
	970 -C601
	970 -C602
	971 -C853
	972 -C751
	972 -C752
	972 -C753
	972 -C755
	972 -C756
	972 -C757
	972A-C751
	972A-C752
	972A-C753
	972A-C755
	972A-C756
	972A-C757
	973 -C751
	973 -C752
	973 -C753
	973 -C755
	973 -C756
	973 -C757
	973A-C751
	973A-C752
	973A-C753
	973A-C755
	973A-C756
	973A-C757
VC9-1441-000	980 -C 5
	980 -C 10
	980 -C 17
	980 -C 32
VC9-1513-000	911 -C119
	911 -C120
	911 -C121
	911 -C122
	911 -C123
	911 -C125
	911 -C135
	911 -C136
	911 -C137
	911 -C138
	911 -C139
	917 -C501
	917 -C502
	931 -C102
	931 -C115
	931 -C116
	931 -C117
	931 -C118
	931 -C119
	931 -C120
	931 -C121
	931 -C123
	931 -C124
	931 -C126
	931 -C127
	931 -C128
	931 -C130
	931 -C136
	931 -C145
	931 -C146
	931 -C147
	931 -C148
	931 -C149
	931 -C150
	931 -C152
	931 -C154
	931 -C171
	931 -C172
	931 -C173
	931 -C174
	931 -C177
	931 -C178
	931 -C179
	931 -C185
	931 -C186
	931 -C187
	931 -C188
	931 -C197
	931 -C198
	931 -C199

COPYRIGHT © 1992 CANON INC.

PART NUMBER	FIGURE & KEY NO.
VC9-1513-000	931 -C200
	931 -C201
	931 -C202
	931 -C203
	931 -C204
	931 -C205
	931 -C206
	931 -C207
	931 -C209
	931 -C211
	931 -C212
	931 -C213
	931 -C214
	931 -C215
	932 -C102
	932 -C106
	932 -C108
	932 -C109
	932 -C110
	932 -C114
	932 -C115
	932 -C116
	932 -C117
	932 -C118
	932 -C119
	932 -C120
	932 -C121
	932 -C122
	932 -C123
	932 -C124
	932 -C126
	932 -C127
	932 -C128
	932 -C130
	932 -C136
	932 -C137
	932 -C138
	932 -C139
	932 -C140
	932 -C144
	932 -C146
	932 -C147
	932 -C148
	932 -C149
	932 -C150
	932 -C152
	932 -C154
	932 -C171
	932 -C172
	932 -C173
	932 -C174
	932 -C177
	932 -C178
	932 -C179
	932 -C185
	932 -C186
	932 -C187
	932 -C188
	932 -C189
	932 -C196
	932 -C197
	932 -C198
	932 -C200
	932 -C201
	932 -C202
	932 -C203
	932 -C204
	932 -C209
VC9-1532-000	916 -C451
VC9-1533-000	911 -C105
	911 -C106
VC9-9052-000	914 -C103
VC9-9053-000	911 -C105
	911 -C106
VD5-0062-501	916 -FU452
	917 -FU503
VD5-0063-151	916 -FU453
	917 -FU504
VD5-0065-001	914 -F101
VD5-0066-301	916 -ZD455
	917 -FU502
VD5-0068-001	917 -FU501
VD5-0103-151	914 -F101
VD5-0175-001	916 -CB451
VD5-0338-001	916 -FU451
	916 -FU454
VL5-0370-801	911 -L105
VL5-0380-223	911 -L103
	911 -L104
VL5-0390-036	914 -NF101
VL5-0390-086	911 -NF101
	914 -NF101
VL5-0470-103	911 -L107

PART NUMBER	FIGURE & KEY NO.
VR1-1141-100	980 -R 47
VR1-1141-101	911 -R119
	981 -R 12
	981 -R 14
VR1-1141-102	911 -R115
	911 -R126
	914 -R102
	914 -R115
	914 -R126
	980 -R 11
	980 -R 18
	981 -R 20
VR1-1141-103	911 -R118
	912 -R314
	912 -R315
	912 -R322
	980 -R 23
	980 -R 30
	980 -R 32
	980 -R 42
	980 -R 49
	980 -R 50
	980 -R 60
	981 -R 16
VR1-1141-104	980 -R 20
	980 -R 75
	981 -R 3
VR1-1141-105	981 -R 15
VR1-1141-150	980 -R 90
VR1-1141-153	912 -R307
VR1-1141-154	914 -R104
	914 -R105
VR1-1141-163	914 -R106
VR1-1141-182	911 -R116
	914 -R116
VR1-1141-202	911 -R117
	912 -R305
	913 -R 6
	913 -R 13
	915 -R 6
	915 -R 13
VR1-1141-203	911 -R105
	912 -R317
	980 -R 21
	980 -R 38
VR1-1141-221	912 -R319
	980 -R 4
VR1-1141-222	912 -R325
	916 -R452
	981 -R 17
VR1-1141-223	912 -R324
VR1-1141-229	912 -R321
	980 -R 31
	980 -R 45
	980 -R 53
VR1-1141-304	911 -R104
VR1-1141-332	911 -R120
	980 -R 26
	980 -R 41
	980 -R 52
VR1-1141-334	913 -R 20
	915 -R 20
VR1-1141-364	911 -R104
	911 -R201
	914 -R104
	914 -R105
VR1-1141-392	980 -R 2
	980 -R 3
VR1-1141-470	911 -R125
	912 -R327
	914 -R125
VR1-1141-471	912 -R310
	912 -R316
	980 -R 25
VR1-1141-472	912 -R304
	912 -R306
	912 -R308
	912 -R309
	912 -R320
	912 -R323
	912 -R326
	914 -R117
	980 -R 1
	980 -R 10
	980 -R 27
	980 -R 37
	980 -R 46
	980 -R 54
	980 -R 77
	981 -R 10
	981 -R 11
	981 -R 13

PART NUMBER	FIGURE & KEY NO.
VR1-1141-473	912 -R312
	980 -R 74
VR1-1141-474	912 -R311
	980 -R 9
	980 -R 22
	980 -R 33
	980 -R 44
	980 -R 51
VR1-1141-515	980 -R 64
	980 -R 65
	980 -R 66
	980 -R 68
	980 -R 69
	980 -R 72
	980 -R 73
VR1-1141-561	981 -R 6
	981 -R 7
VR1-1141-563	980 -R 63
VR1-1141-681	912 -R318
VR1-1141-689	980 -R 91
VR1-1141-821	911 -R102
VR1-1141-829	980 -R101
VR1-2512-002	981 -R 1
VR1-2513-002	981 -R 2
VR2-8035-393	112 - 26
VR5-0041-003	980 -R 8
	980 -R 36
VR5-0041-212	980 -R 19
VR5-0041-652	914 -R119
VR5-0042-001	914 -R118
	914 -R120
VR5-0042-002	912 -R303
VR5-0042-202	914 -R122
VR5-0042-263	980 -R 7
VR5-0042-403	914 -R121
VR5-0042-432	980 -R 82
VR5-0042-611	980 -R 58
VR5-0042-702	912 -R313
VR5-0042-872	980 -R 24
VR5-0043-011	980 -R 39
	980 -R 40
	980 -R 59
VR5-0043-092	980 -R 57
VR5-0043-832	980 -R 43
VR5-0044-643	980 -R 61
VR5-0044-751	912 -R302
VR5-0044-752	980 -R 29
VR5-0044-992	980 -R 76
VR5-0044-993	980 -R 70
	980 -R 71
	980 -R 80
	980 -R 81
VR5-0045-761	912 -R301
VR5-0046-492	980 -R102
VR5-0140-101	977 -R584
	977 -R585
VR5-0140-102	977 -R567
	977 -R569
	977 -R582
	982 -R 10
VR5-0140-103	977 -R587
	982 -R 1
	982 -R 8
	982 -R 9
VR5-0140-104	977 -R515
	977 -R516
VR5-0140-105	977 -R558
VR5-0140-154	977 -R562
VR5-0140-184	982 -R 4
VR5-0140-203	982 -R 3
VR5-0140-221	977 -R501
	977 -R509
VR5-0140-222	977 -R588
VR5-0140-223	982 -R 6
VR5-0140-224	982 -R 5
VR5-0140-330	977 -R583
VR5-0140-331	977 -R502
	977 -R519
VR5-0140-332	977 -R526
	977 -R527
	977 -R532
	977 -R533
	977 -R534
	977 -R535
	977 -R536
	977 -R537
	977 -R538
	977 -R539
	977 -R540
	977 -R541
	977 -R542
	977 -R543
	977 -R556

PART NUMBER	FIGURE & KEY NO.
VR5-0140-333	977 -R563
	977 -R566
VR5-0140-472	977 -R557
	977 -R559
	977 -R568
	977 -R575
	977 -R578
	977 -R581
VR5-0140-473	982 -R 2
VR5-0140-474	982 -R 7
VR5-0140-562	977 -R560
	977 -R564
	977 -R565
	977 -R570
	977 -R573
VR5-0140-564	977 -R574
VR5-0140-681	977 -R571
	977 -R572
VR5-0700-103	912 -VR301
VR5-0790-109	981 -R 8
VR5-0810-000	914 -R109
	914 -R110
VR5-0810-100	972 -R757
	973 -R757
VR5-0810-222	916 -R451
VR5-0810-270	972A-R757
	973A-R757
VR5-0970-104	971 -VR851
VR5-0970-202	971 -VR852
VR5-1200-102	911 -VR101
VR5-1930-103	930 -RA101
	930 -RA102
	930 -RA103
	930 -RA104
	930 -RA105
	930 -RA106
	930 -RA107
	930 -RA108
	930 -RA109
	930 -RA110
	930 -RA111
	930 -RA112
	930 -RA113
	930 -RA125
	930 -RA128
	930 -RA129
	930 -RA130
	930 -RA131
	930 -RA133
	931 -RA102
	931 -RA103
	931 -RA104
	931 -RA105
	931 -RA106
	931 -RA107
	931 -RA108
	931 -RA109
	931 -RA111
	931 -RA112
	931 -RA113
	931 -RA114
	931 -RA123
	931 -RA124
	931 -RA125
	931 -RA128
	931 -RA129
	931 -RA130
	931 -RA131
	931 -RA133
	931 -RA314
	931 -RA315
	932 -RA101
	932 -RA102
	932 -RA103
	932 -RA104
	932 -RA105
	932 -RA106
	932 -RA107
	932 -RA108
	932 -RA109
	932 -RA110
	932 -RA111
	932 -RA112
	932 -RA113
	932 -RA114
	932 -RA125
	932 -RA128
	932 -RA129
	932 -RA130
	932 -RA131
	932 -RA133
VR5-1930-471	932 -RA314
VR5-2290-100	972 -R764

COPYRIGHT © 1992 CANON INC.

PART NUMBER	FIGURE & KEY NO.
VR5-2290-100	973 -R764
VR5-2290-101	972 -R755
	972 -R761
	972 -R763
	973 -R755
	973 -R761
	973 -R763
VR5-2290-102	973 -R753
	973 -R762
VR5-2290-103	972 -R752
	973 -R752
VR5-2290-152	972 -R753
	972 -R762
VR5-2290-222	972 -R751
	973 -R751
VR5-2290-333	972 -R758
	972 -R759
	972 -R760
	973 -R758
	973 -R759
	973 -R760
VR5-2290-393	972 -R754
	973 -R754
VR5-2290-470	931 -R377
VR5-2290-474	972 -R756
	973 -R756
VR5-2312-321	930 -R163
	931 -R163
	932 -R163
VR5-2313-741	930 -R316
	931 -R316
	932 -R316
VR5-2314-121	930 -R191
	931 -R191
	932 -R191
VR5-2316-191	930 -R192
	931 -R192
	932 -R192
VR5-2316-651	930 -R167
	931 -R167
	932 -R167
VR5-2318-251	930 -R164
	931 -R164
	932 -R164
VR5-2318-871	930 -R317
	931 -R317
	932 -R317
VR5-2410-563	911 -R106
VR5-2410-681	981 -R 5
VR5-2511-004	980 -R 34
	980 -R 35
VR5-2511-373	981 -R 9
VR5-2511-402	981 -R 19
VR5-2514-122	981 -R 18
VR5-2740-680	914 -R123
	914 -R124
VR5-3670-151	932 -R368
	932 -R369
	932 -R370
	932 -R371
	932 -R372
	932 -R373
	932 -R374
	932 -R375
VR5-3680-100	930 -R308
	930 -R309
	931 -R308
	931 -R309
	932 -R308
	932 -R309
	971 -JP851
	971 -JP852
	971 -JP853
	971 -R860
	971 -R863
	972A-R764
	973A-R764
VR5-3680-101	930 -R251
	930 -R255
	930 -R263
	930 -R270
	930 -R275
	930 -R283
	930 -R290
	930 -R297
	931 -R251
	931 -R255
	931 -R263
	931 -R270
	931 -R275
	931 -R283
	931 -R290
	931 -R297
VR5-3680-101	932 -R251
	932 -R255
	932 -R263
	932 -R270
	932 -R275
	932 -R290
	932 -R297
	970 -R609
	972A-R761
	972A-R763
	973A-R761
	973A-R763
VR5-3680-102	913 -R 5
	915 -R 5
	930 -R119
	930 -R120
	930 -R122
	930 -R123
	930 -R124
	930 -R128
	930 -R130
	930 -R149
	930 -R150
	930 -R151
	930 -R152
	930 -R153
	930 -R154
	930 -R155
	930 -R156
	930 -R321
	930 -R323
	930 -R326
	930 -R329
	930 -R332
	930 -R333
	930 -R341
	930 -R344
	930 -R347
	930 -R349
	931 -R119
	931 -R120
	931 -R321
	931 -R323
	931 -R326
	931 -R332
	931 -R333
	931 -R341
	931 -R344
	932 -R119
	932 -R120
	932 -R122
	932 -R123
	932 -R124
	932 -R321
	932 -R323
	932 -R326
	932 -R332
	932 -R333
	932 -R341
	932 -R344
	932 -R347
	971 -R855
	971 -R859
	972A-R753
	972A-R755
	972A-R762
	973A-R753
	973A-R755
	973A-R762
VR5-3680-103	913 -R 4
	913 -R 15
	913 -R 16
	915 -R 4
	915 -R 15
	915 -R 16
	930 -R102
	930 -R103
	930 -R104
	930 -R109
	930 -R110
	930 -R111
	930 -R112
	930 -R113
	930 -R114
	930 -R115
	930 -R116
	930 -R139
	930 -R140
	930 -R144
	930 -R145
	930 -R146
	930 -R158
	930 -R159
VR5-3680-103	930 -R160
	930 -R161
	930 -R162
	930 -R165
	930 -R166
	930 -R169
	930 -R170
	930 -R181
	930 -R184
	930 -R249
	930 -R250
	930 -R253
	930 -R311
	930 -R312
	930 -R318
	930 -R331
	930 -R352
	930 -R353
	931 -R102
	931 -R103
	931 -R104
	931 -R109
	931 -R110
	931 -R111
	931 -R113
	931 -R114
	931 -R115
	931 -R116
	931 -R144
	931 -R145
	931 -R161
	931 -R162
	931 -R165
	931 -R169
	931 -R170
	931 -R181
	931 -R184
	931 -R249
	931 -R250
	931 -R253
	931 -R311
	931 -R312
	931 -R318
	931 -R331
	931 -R352
	931 -R353
	931 -R359
	931 -R360
	931 -R361
	931 -R362
	931 -R363
	931 -R364
	931 -R365
	931 -R366
	931 -R367
	931 -R388
	931 -R369
	931 -R370
	931 -R371
	932 -R102
	932 -R103
	932 -R104
	932 -R109
	932 -R110
	932 -R111
	932 -R112
	932 -R113
	932 -R114
	932 -R115
	932 -R116
	932 -R144
	932 -R145
	932 -R146
	932 -R161
	932 -R162
	932 -R165
	932 -R169
	932 -R170
	932 -R181
	932 -R184
	932 -R249
	932 -R250
	932 -R253
	932 -R311
	932 -R312
	932 -R318
	932 -R329
	932 -R331
	932 -R352
	932 -R353
	932 -R359
	932 -R360
	932 -R361
VR5-3680-103	932 -R362
	932 -R364
	971 -R868
	971 -R869
	971 -R870
	971 -R871
	971 -R872
	971 -R873
	971 -R874
	971 -R875
VR5-3680-104	917 -R507
	917 -R508
	917 -R509
	917 -R510
	917 -R511
	930 -R254
	930 -R262
	930 -R269
	930 -R274
	930 -R282
	930 -R289
	930 -R296
	931 -R254
	931 -R262
	931 -R269
	931 -R274
	931 -R282
	931 -R289
	931 -R296
	932 -R254
	932 -R262
	932 -R269
	932 -R274
	932 -R282
	932 -R289
	932 -R296
	971 -R853
	972A-R754
	973A-R754
VR5-3680-105	930 -R310
	930 -R340
	931 -R310
	931 -R340
	932 -R310
	932 -R340
VR5-3680-122	971 -R862
VR5-3680-152	930 -R336
	932 -R336
VR5-3680-163	913 -R 8
	915 -R 8
VR5-3680-180	913 -R 3
	915 -R 3
VR5-3680-201	913 -R 9
	913 -R 10
	915 -R 9
	915 -R 10
VR5-3680-202	930 -R171
	930 -R172
	930 -R173
	930 -R174
	930 -R175
	930 -R176
	930 -R177
	930 -R178
	930 -R185
	930 -R186
	930 -R187
	930 -R188
	930 -R195
	930 -R196
	930 -R198
	930 -R199
	930 -R201
	930 -R203
	930 -R204
	930 -R205
	930 -R206
	930 -R207
	930 -R211
	930 -R212
	930 -R213
	930 -R214
	930 -R215
	930 -R216
	930 -R217
	930 -R218
	930 -R219
	930 -R220
	930 -R221
	930 -R224
	930 -R225
	930 -R226
	930 -R227

COPYRIGHT © 1992 CANON INC.
CANON NP-4835/4835S/4335/4835I REV.2 JAN. 1992 PRINTED IN JAPAN (IMPRIME AU JAPON)

PART NUMBER	FIGURE & KEY NO.	PART NUMBER	FIGURE & KEY NO.	PART NUMBER	FIGURE & KEY NO.	PART NUMBER	FIGURE & KEY NO.
VR5-3680-202	930 -R228	VR5-3680-203	930 -R259	VR5-3680-332	932 -R325	VR5-3680-472	931 -R300
	930 -R231		930 -R266		932 -R328		931 -R301
	930 -R232		930 -R273		932 -R330		931 -R319
	930 -R233		930 -R279		971 -R879		931 -R324
	930 -R234		930 -R286	VR5-3680-333	971 -R858		931 -R339
	930 -R235		930 -R293		972A-R758		931 -R342
	930 -R236		931 -R158		972A-R759		931 -R345
	930 -R237		931 -R159		973A-R758		931 -R350
	930 -R238		931 -R160		973A-R759		931 -R351
	930 -R241		931 -R259	VR5-3680-334	913 -R 17		931 -R355
	930 -R242		931 -R266		915 -R 17		931 -R372
	930 -R348		931 -R273		930 -R358		931 -R373
	931 -R149		931 -R279		932 -R358		931 -R374
	931 -R171		931 -R286	VR5-3680-393	971 -R854		931 -R375
	931 -R172		931 -R293	VR5-3680-471	930 -R134		931 -R376
	931 -R173		932 -R158		930 -R335		932 -R101
	931 -R174		932 -R159		930 -R337		932 -R105
	931 -R175		932 -R160		930 -R343		932 -R106
	931 -R176		932 -R259		930 -R346		932 -R107
	931 -R177		932 -R266		931 -R343		932 -R108
	931 -R195		932 -R273		931 -R346		932 -R117
	931 -R196		932 -R279		932 -R127		932 -R118
	931 -R198		932 -R286		932 -R134		932 -R121
	931 -R199		932 -R293		932 -R335		932 -R128
	931 -R201	VR5-3680-221	930 -R125		932 -R337		932 -R131
	931 -R203		930 -R354		932 -R343		932 -R141
	931 -R204		932 -R125		932 -R346		932 -R142
	931 -R205		932 -R354	VR5-3680-472	917 -R501		932 -R143
	931 -R207	VR5-3680-222	913 -R 7		917 -R502		932 -R147
	931 -R212		915 -R 7		917 -R503		932 -R168
	931 -R213		971 -R861		917 -R504		932 -R179
	931 -R214		972A-R751		917 -R505		932 -R182
	931 -R215		973A-R751		917 -R506		932 -R193
	931 -R218	VR5-3680-223	930 -R180		917 -R536		932 -R197
	931 -R219		930 -R183		917 -R537		932 -R200
	931 -R220		930 -R229		930 -R101		932 -R208
	931 -R221		930 -R230		930 -R105		932 -R209
	931 -R225		930 -R243		930 -R106		932 -R210
	931 -R231		931 -R180		930 -R107		932 -R239
	931 -R232		931 -R183		930 -R108		932 -R240
	931 -R233		931 -R229		930 -R117		932 -R244
	931 -R234		931 -R230		930 -R118		932 -R300
	931 -R235		931 -R243		930 -R121		932 -R301
	931 -R236		932 -R180		930 -R127		932 -R319
	931 -R237		932 -R183		930 -R129		932 -R324
	931 -R238		932 -R229		930 -R131		932 -R339
	931 -R242		932 -R230		930 -R141		932 -R342
	931 -R348		932 -R243		930 -R142		932 -R345
	932 -R149		971 -R876		930 -R143		932 -R350
	932 -R171		971 -R877		930 -R147		932 -R351
	932 -R172		971 -R878		930 -R168		932 -R355
	932 -R173	VR5-3680-272	930 -R302		930 -R179		932 -R357
	932 -R174		930 -R303		930 -R182		932 -R363
	932 -R175		931 -R302		930 -R193		932 -R367
	932 -R176		931 -R303		930 -R197		970 -R606
	932 -R177		932 -R302		930 -R200		970 -R607
	932 -R178		932 -R303		930 -R208		970 -R608
	932 -R185	VR5-3680-274	971 -R851		930 -R209	VR5-3680-473	913 -R 18
	932 -R186		971 -R852		930 -R210		915 -R 1
	932 -R187		971 -R856		930 -R239		915 -R 18
	932 -R188		971 -R857		930 -R240		930 -R194
	932 -R195		972A-R760		930 -R244		930 -R260
	932 -R196		973A-R760		930 -R300		930 -R261
	932 -R198	VR5-3680-331	917 -R538		930 -R301		930 -R267
	932 -R199		930 -R327		930 -R319		930 -R268
	932 -R201		930 -R334		930 -R324		930 -R280
	932 -R203		931 -R327		930 -R339		930 -R281
	932 -R204		932 -R327		930 -R342		930 -R287
	932 -R205		932 -R334		930 -R345		930 -R288
	932 -R206	VR5-3680-332	913 -R 7		930 -R350		930 -R294
	932 -R207		930 -R252		930 -R351		930 -R295
	932 -R212		930 -R313		930 -R355		931 -R194
	932 -R213		930 -R314		931 -R101		931 -R260
	932 -R214		930 -R315		931 -R105		931 -R261
	932 -R215		930 -R320		931 -R106		931 -R267
	932 -R218		930 -R322		931 -R107		931 -R268
	932 -R219		930 -R325		931 -R108		931 -R280
	932 -R220		930 -R328		931 -R121		931 -R281
	932 -R221		930 -R330		931 -R142		931 -R287
	932 -R225		931 -R252		931 -R143		931 -R288
	932 -R231		931 -R313		931 -R147		931 -R294
	932 -R232		931 -R314		931 -R168		931 -R295
	932 -R233		931 -R315		931 -R179		932 -R194
	932 -R234		931 -R320		931 -R182		932 -R260
	932 -R235		931 -R322		931 -R193		932 -R261
	932 -R236		931 -R325		931 -R197		932 -R267
	932 -R237		931 -R330		931 -R200		932 -R268
	932 -R238		932 -R252		931 -R208		932 -R280
	932 -R242		932 -R313		931 -R209		932 -R281
	932 -R348		932 -R314		931 -R210		932 -R287
	932 -R365		932 -R315		931 -R239		932 -R288
	932 -R366		932 -R320		931 -R240		932 -R294
VR5-3680-203	915 -R 2		932 -R322		931 -R244		932 -R295

COPYRIGHT © 1992 CANON INC.

PART NUMBER	FIGURE & KEY NO.	PART NUMBER	FIGURE & KEY NO.	PART NUMBER	FIGURE & KEY NO.	PART NUMBER	FIGURE & KEY NO.
VR5-3680-474	972A-R752	VR5-6411-003	932 -R256	VR5-7282-400	977 -R513	VS1-0192-004	B1-J 22
	972A-R756		932 -R258	VR5-7284-993	977 -R524		B1-J 40
	973A-R752		971 -R867	VR5-7285-900	977 -R514		B1-J 810
	973A-R756	VR5-6411-004	930 -R265	VR5-7790-152	210 - 65		B1-J 811
VR5-3680-511	913 -R 14		930 -R272		210A- 65		B2-J 10B
	915 -R 14		930 -R277	VR5-7861-000	977 -R510		B2-J 22
VR5-3680-560	930 -R190		930 -R278	VR5-7863-329	977 -R511		B2-J 40
	931 -R190		930 -R285	VR5-8170-222	911 -C140		B2-J 811
	932 -R190		930 -R292		911 -C141	VS1-0192-006	B1-J 14
VR5-3680-561	930 -R126		930 -R299	VR5-9050-100	911 -R101		B1-J 31
	930 -R132		931 -R265	VR5-9050-150	911 -R101		B1-J 57
	930 -R133		931 -R272	VR9-3546-000	914 -R113		B2-J 14
	932 -R126		931 -R277		914 -R114		B2-J 31
	932 -R132		931 -R278	VR9-3565-000	911 -R128		B2-J 57
	932 -R133		931 -R285	VR9-3582-000	914 -R113	VS1-0192-008	B1-J 119
VR5-3680-562	930 -R304		931 -R292		914 -R114		B1-J2000
	930 -R305		931 -R299	VR9-3585-000	911 -R129	VS1-0192-009	B1-J 809
	931 -R304		932 -R265	VR9-3625-000	911 -R113		B2-J 809
	931 -R305		932 -R272		911 -R114	VS1-0192-010	B1-J 105
	932 -R304		932 -R277	VR9-3626-000	911 -R113	VS1-0203-014	B1-JB
	932 -R305		932 -R278		911 -R114		B2-JB
VR5-3680-563	930 -R306		932 -R285	VS1-0020-002	980 -J 5	VS1-0269-009	911 -J802
	930 -R307		932 -R292	VS1-0025-002	916 -J451	VS1-0308-002	932 -J115
	931 -R306		932 -R299	VS1-0025-003	990 -J1002	VS1-0338-002	930 -J115
	931 -R307		970 -R603	VS1-0025-004	916 -J452		931 -J115
	932 -R306	VR5-6411-072	930 -R246		917 -J503	VS1-0379-018	930 -J111
	932 -R307		931 -R246		930 -J107		932 -J111
VR5-3680-681	917 -R539		932 -R246		931 -J107		977 -J503
	930 -R338	VR5-6411-132	930 -R248		932 -J107	VS1-0379-022	931 -J112
	932 -R338		931 -R248	VS1-0025-008	911 -J805	VS1-0379-024	930 -J112
VR5-3970-101	917 -R512		932 -R248		930 -J106		932 -J112
	917 -R513	VR5-6411-152	916 -R454		931 -J106	VS1-0379-026	930 -J103
	917 -R514	VR5-6411-211	970 -R605		932 -J106		931 -J103
	917 -R515	VR5-6411-303	930 -R189	VS1-0025-010	916 -J453		932 -J103
	917 -R516		931 -R189		917 -J504	VS1-0379-028	930 -J104
	917 -R517		932 -R189	VS1-0026-002	914 -J101		931 -J101
	917 -R518	VR5-6411-371	970 -R602		980 -J 2		931 -J104
	917 -R519	VR5-6411-372	930 -R245	VS1-0026-003	980 -J 3		932 -J104
	917 -R520		931 -R245	VS1-0026-004	914 -J102	VS1-0379-030	930 -J102
	917 -R521		932 -R245		914 -J103		930 -J110
	917 -R522	VR5-6411-501	915 -R 19	VS1-0031-005	911 -J801		931 -J102
	917 -R523	VR5-6411-821	915 -R 11	VS1-0066-002	B1-J 36		931 -J110
	917 -R524	VR5-6412-001	913 -R 11	VS1-0066-003	B1-J 35		932 -J102
	917 -R525	VR5-6412-262	913 -R 2		B2-J 35		932 -J110
	917 -R526	VR5-6412-802	930 -R247	VS1-0066-004	B1-J 816	VS1-0379-034	917 -J502
	917 -R527		931 -R247		B1-JD	VS1-0379-036	917 -J501
	917 -R528		932 -R247		B2-J 816		931 -J119
	917 -R529	VR5-6413-011	970 -R601	VS1-0066-005	B1-J 34	VS1-0379-040	930 -J101
	917 -R530	VR5-6413-091	913 -R 12		B2-J 34		930 -J109
	917 -R531		915 -R 12	VS1-0066-006	B1-J 751A		931 -J109
	917 -R532	VR5-6414-642	913 -R 1		B1-J 751C		932 -J101
	917 -R533	VR5-6414-993	930 -R264		B1-J 751C*		932 -J109
	917 -R534		930 -R271		B2-J 751A	VS1-0437-002	911 -J 4
	917 -R535		930 -R276		B2-J 751C		912 -J 2
VR5-3970-151	911 -R103		930 -R284		B2-J 751C*	VS1-0437-005	977 -J504
VR5-3970-180	911 -R109		930 -R291	VS1-0186-006	B1-J 751B	VS1-0437-006	977 -J501
	911 -R110		930 -R298		B1-J 751B*	VS1-0440-006	B1-J 501
VR5-3970-202	911 -R127		931 -R264		B2-J 751B	VS1-0441-018	B1-J 111
VR5-4150-151	914 -R103		931 -R271		B2-J 751B*		B1-J 503
VR5-4420-300	980 -R 5		931 -R276	VS1-0192-002	B1-J 18	VS1-0441-024	B1-J 103
VR5-4550-010	102 - 5		931 -R284		B1-J 20		B1-J 112
VR5-4590-109	980 -R 6		931 -R291		B1-J 25		B2-J 103
VR5-5130-331	914 -R127		931 -R298		B1-J 30		B2-J 112
VR5-5130-681	914 -R127		932 -R264		B1-J 39	VS1-0441-026	B1-J 105
VR5-6020-563	914 -R107		932 -R271		B1-J 49	VS1-0441-028	B1-J 104
VR5-6030-134	911 -R106		932 -R276		B1-J 50		B2-J 101
	914 -R107		932 -R284		B1-J 54		B2-J 104
VR5-6030-151	911 -R111		932 -R291		B1-J 64	VS1-0441-030	B1-J 102
	911 -R112		932 -R298		B2-J 18		B1-J 110
VR5-6030-680	911 -R121	VR5-6416-811	913 -R 19		B2-J 20		B1-JA
	911 -R122	VR5-6417-152	930 -R257		B2-J 30		B2-J 102
	911 -R123		931 -R257		B2-J 39		B2-J 110
	911 -R124		932 -R257		B2-J 49		B2-JA
VR5-6030-820	911 -R108	VR5-6418-872	970 -R604		B2-J 50	VS1-0441-034	B2-J 502
	911 -R111	VR5-6419-312	930 -R356		B2-J 54	VS1-0441-036	B2-J 119
	911 -R112		931 -R356		B2-J 64		B2-J 501
	914 -R111		932 -R356		B2-J 113	VS1-0441-040	B1-J 101
	914 -R112	VR5-6720-100	977 -R506	VS1-0192-003	B1-J 12		B1-J 109
VR5-6040-100	914 -R101		977 -R580		B1-J 13		B2-J 109
VR5-6040-150	914 -R101	VR5-6720-101	977 -R505		B1-J 26	VS1-0447-014	930 -J114
VR5-6050-202	911 -R107	VR5-6720-181	977 -R512		B1-J 37		931 -J114
	914 -R108		977 -R561		B1-J 38		932 -J114
VR5-6050-562	911 -R107	VR5-6720-221	977 -R503		B1-J 60	VS1-0547-002	981 -J 2
	914 -R108	VR5-6720-271	977 -R507		B1-J 803	VS1-0571-002	978 -JS
VR5-6340-502	981 -VR 1	VR5-6720-330	977 -R517		B2-J 12	VS1-0571-008	932 -J119
VR5-6371-201	971 -R864	VR5-6720-331	977 -R508		B2-J 13	VS1-0571-010	930 -J105
VR5-6375-100	971 -R865	VR5-6720-471	977 -R504		B2-J 26		932 -J105
	971 -R866	VR5-6870-100	980 -R 28		B2-J 37	VS1-0831-003	971 -J853
VR5-6411-002	916 -R453		980 -R 55		B2-J 38	VS1-0831-005	930 -J118
VR5-6411-003	930 -R256	VR5-7281-000	977 -R522		B2-J 60	VS1-0831-006	971 -J852
	930 -R258	VR5-7281-003	977 -R521		B2-J 803	VS1-0831-008	971 -J851
	931 -R256		977 -R523		B2-J1001	VS1-0842-003	B1-J 28
	931 -R258		977 -R586	VS1-0192-004	B1-J 10B		B1-J 42

 COPYRIGHT © 1992 CANON INC. CANON NP-4835/4835S/4335/4835I REV.2 JAN. 1992 PRINTED IN JAPAN (IMPRIME AU JAPON)

PART NUMBER	FIGURE & KEY NO.
VS1-0842-003	B1-J 43
	B1-J 44
	B1-J 45
	B1-J 46
	B1-J 47
	B1-J 48
	B2-J 15
	B2-J 16
	B2-J 28
	B2-J 42
	B2-J 43
	B2-J 44
	B2-J 45
	B2-J 46
	B2-J 47
	B2-J 48
VS1-0842-004	B1-J 505
VS1-0842-005	B1-J 113
	B1-J 118
	B1-J 502
	B2-J 118
VS1-0842-006	B1-J 27
	B1-J 53
	B1-J 852
	B2-J 27
	B2-J 53
VS1-0842-008	B1-J 32
	B1-J 813
	B1-J 851
	B2-J 813
VS1-0867-006	B1-J 58
	B1-J 59
	B2-J 58
	B2-J 59
VS1-0978-004	B1-J 591
VS1-0983-010	911 -J804
VS1-1028-004	977 -J505
VS1-1028-005	930 -J113
	931 -J118
	932 -J113
	932 -J118
	977 -J502
VS1-1028-006	930 -J116
	931 -J116
	932 -J116
VS1-1056-007	982 -J 1
VS3-0034-007	930 -CP119
	931 -CP119
	932 -CP119
VS3-0034-011	930 -J108
	931 -J108
	932 -J108
VS3-0041-004	B2-J 503
VS3-0041-010	B2-J 504
VS3-0044-002	B1-J 51
	B1-J 806
	B2-J 51
	B2-J 806
VS3-0044-003	B1-J 3
	B1-J1002
	B2-J 3
	B2-J1002
VS3-0044-004	B1-J 52
	B1-J 107
	B1-J 452
	B1-J 807
	B1-J 808
	B1-JD
	B2-J 52
	B2-J 107
	B2-J 807
	B2-J 808
	B2-JD
VS3-0044-007	B1-J 812
	B2-J 812
VS3-0044-008	B1-J 106
	B1-J 805
	B2-J 106
	B2-J 805
VS3-0044-010	B1-J 453
VS3-0045-009	B1-J 802
	B2-J 802
VS3-0047-005	B1-J 801
	B2-J 801
VS3-0108-003	B1-J 11
	B1-J 13
	B2-J 11
	B2-J 13
VS3-0272-010	B1-J 804
	B2-J 804
VS4-0001-002	B1-J 4
	B1-JR 1
	B1-JR 4

PART NUMBER	FIGURE & KEY NO.
VS4-0001-002	B2-J 4
	B2-JR 1
	B2-JR 4
VS4-0001-003	B1-JR 3
	B2-JR 3
VS4-0001-004	B1-J 62
VS4-0002-002	B1-J 5
	B1-J 17
	B1-J 19
	B1-J 23
	B1-JR 1
	B1-JR 4
	B2-J 5
	B2-J 17
	B2-J 19
	B2-JR 1
	B2-JR 4
VS4-0002-003	B1-J 61
	B1-JR 3
	B2-J 61
	B2-JR 3
VS4-0002-004	B1-J 21
	B1-J 41
	B1-J 62
	B2-J 21
	B2-J 41
VS4-0002-015	B1-J 916
VS4-0003-002	B1-J 18
	B1-J 39
	B1-J1003
	B2-J 18
	B2-J 39
	B2-J1003
VS4-0003-004	B1-J 10A
	B2-J 10A
VS9-0020-003	B1-J 16
	B2-J 16
VS9-0020-006	B1-J 27
	B2-J 27
VS9-0020-008	B1-J 32
VT2-0001-003	105 - 16A
VT2-0001-004	104 - 12A
VT2-0001-022	911 - 3
VT2-0002-003	105 - 16B
WA1-0023-000	930 -DA101
	931 -DA101
	932 -DA101
WA1-0024-000	930 -DA102
	931 -DA102
	932 -DA102
WA1-0122-000	980 -ZD 2
	980 -ZD 4
	981 -ZD 1
WA1-0134-000	912 -ZD302
WA1-0148-000	977 -ZD501
WA1-0178-000	911 -D102
	911 -D104
	912 -D303
	912 -D304
	914 -D103
	980 -D 1
	980 -D 4
	980 -D 6
	980 -D 9
	980 -D 24
	980 -D 25
	980 -D 26
	981 -D 5
	981 -D 6
WA1-0193-000	916 -ZD451
WA1-0206-000	911 -ZD101
	914 -ZD101
WA1-0207-000	912 -ZD301
WA1-0271-000	977 -D501
	977 -D502
	977 -D504
	977 -D507
WA1-0290-000	911 -ZD102
WA1-0301-000	980 -D 2
	981 -D 3
	981 -D 4
WA1-0302-000	980 -D 3
	980 -D 7
	980 -D 8
	980 -D 10
	980 -D 11
WA1-0380-000	977 -D503
WA1-0396-000	980 -D 22
WA1-0474-000	930 -D112
	930 -D113
	930 -D114
	930 -D115
	930 -D128

PART NUMBER	FIGURE & KEY NO.
WA1-0474-000	930 -D129
	930 -D134
	930 -D135
	931 -D112
	931 -D113
	931 -D114
	931 -D115
	931 -D134
	931 -D135
	932 -D112
	932 -D113
	932 -D114
	932 -D115
	932 -D134
	932 -D135
WA1-0516-000	917 -D501
	917 -D502
WA1-0522-000	980 -D 12
WA1-0672-000	980 -ZD 3
	982 -ZD 1
WA1-0729-000	911 -ZD103
	914 -ZD102
WA1-0847-000	912 -D305
WA1-0887-000	930 -D101
	930 -D102
	930 -D103
	930 -D104
	930 -D105
	930 -D106
	930 -D107
	930 -D108
	930 -D109
	930 -D111
	930 -D116
	930 -D117
	930 -D118
	930 -D119
	930 -D120
	930 -D121
	930 -D122
	930 -D123
	930 -D124
	930 -D125
	930 -D126
	930 -D127
	930 -D130
	930 -D131
	930 -D132
	930 -D133
	930 -D136
	930 -D137
	930 -D138
	930 -D139
	930 -D140
	930 -D141
	930 -D142
	930 -D143
	930 -D144
	930 -D145
	930 -D146
	930 -D149
	930 -D150
	930 -D151
	930 -D152
	931 -D101
	931 -D102
	931 -D109
	931 -D111
	931 -D121
	931 -D123
	931 -D125
	931 -D127
	931 -D130
	931 -D131
	931 -D132
	931 -D138
	931 -D139
	931 -D140
	931 -D141
	931 -D142
	931 -D143
	931 -D144
	931 -D149
	931 -D150
	931 -D151
	931 -D152
	932 -D101
	932 -D102
	932 -D103
	932 -D104
	932 -D105
	932 -D106
	932 -D108

PART NUMBER	FIGURE & KEY NO.
WA1-0887-000	932 -D109
	932 -D111
	932 -D116
	932 -D117
	932 -D118
	932 -D121
	932 -D123
	932 -D125
	932 -D127
	932 -D130
	932 -D131
	932 -D132
	932 -D133
	932 -D138
	932 -D139
	932 -D140
	932 -D141
	932 -D142
	932 -D143
	932 -D144
	970 -D601
	971 -D853
	971 -D854
	971 -D855
	971 -D856
	972 -D751
	972 -D752
	972 -D753
	972A-D751
	972A-D752
	972A-D753
	973 -D751
	973 -D752
	973 -D753
	973A-D751
	973A-D752
	973A-D753
	978 -D510
WA1-0908-000	911 -D101
WA1-0977-000	914 -D101
WA1-1000-000	916 -D451
WA1-1037-000	930 -ZD101
	930 -ZD102
	930 -ZD103
	930 -ZD104
	931 -ZD101
	931 -ZD102
	931 -ZD103
	931 -ZD104
	932 -ZD101
	932 -ZD102
	932 -ZD103
	932 -ZD104
WA1-1039-000	911 -D101
	914 -D101
WA1-1040-000	911 -D103
	914 -D102
WA1-1066-000	914 -D104
WA1-1127-000	911 -D106
	911 -D107
WA1-1135-000	930 -D147
	930 -D148
	931 -D147
	931 -D148
	932 -D147
	932 -D148
WA2-0036-000	913 -Q 3
	913 -Q 5
	915 -Q 3
	915 -Q 5
	930 -Q290
	930 -Q293
	930 -Q294
	930 -Q296
WA2-0058-000	930 -Q297
	932 -Q297
WA2-0124-000	911 -Q106
	913 -Q 2
	915 -Q 2
	916 -Q452
	916 -Q453
	931 -Q290
	931 -Q293
	931 -Q296
	932 -Q290
	932 -Q293
	932 -Q294
	932 -Q296
	980 -Q 4

COPYRIGHT © 1992 CANON INC.

PART NUMBER	FIGURE & KEY NO.
WA2-0124-000	981 -Q 4
WA2-0135-000	912 -Q303
	931 -Q291
	931 -Q292
	931 -Q295
	931 -Q304
	932 -Q291
	932 -Q292
	932 -Q304
WA2-0285-000	930 -Q155
	930 -Q156
	931 -Q155
	931 -Q156
	932 -Q155
	932 -Q156
	977 -Q510
	977 -Q511
WA2-0307-000	930 -Q213
WA2-0317-000	913 -Q 1
	913 -Q 4
	915 -Q 1
	915 -Q 4
	930 -Q162
	930 -Q291
	930 -Q292
	930 -Q295
	930 -Q304
	932 -Q162
	932 -Q295
WA2-0353-000	916 -Q451
WA2-0502-000	977 -Q521
	977 -Q522
	977 -Q523
WA2-0505-000	977 -Q516
	977 -Q517
	977 -Q519
	977 -Q520
WA2-0568-000	912 -Q302
WA2-0772-000	930 -Q132
	930 -Q133
	930 -Q139
	930 -Q143
	930 -Q144
	930 -Q145
	930 -Q146
	930 -Q147
	930 -Q148
	930 -Q151
	930 -Q152
	930 -Q157
	930 -Q158
	930 -Q159
	930 -Q163
	930 -Q164
	930 -Q166
	930 -Q167
	930 -Q168
	930 -Q169
	930 -Q170
	930 -Q171
	930 -Q172
	930 -Q173
	930 -Q174
	930 -Q176
	930 -Q183
	930 -Q184
	930 -Q186
	930 -Q188
	930 -Q192
	930 -Q195
	930 -Q196
	930 -Q197
	930 -Q198
	930 -Q217
	930 -Q218
	930 -Q219
	930 -Q220
	930 -Q237
	930 -Q238
	930 -Q251
	930 -Q276
	930 -Q277
	930 -Q281
	930 -Q284
	930 -Q285
	930 -Q286
	930 -Q287
	930 -Q288
	930 -Q289
	931 -Q139
	931 -Q143
	931 -Q144
	931 -Q145

PART NUMBER	FIGURE & KEY NO.
WA2-0772-000	931 -Q146
	931 -Q147
	931 -Q148
	931 -Q151
	931 -Q152
	931 -Q157
	931 -Q158
	931 -Q159
	931 -Q171
	931 -Q172
	931 -Q173
	931 -Q174
	931 -Q176
	931 -Q183
	931 -Q184
	931 -Q186
	931 -Q188
	931 -Q192
	931 -Q195
	931 -Q197
	931 -Q198
	931 -Q276
	931 -Q277
	931 -Q281
	931 -Q284
	931 -Q285
	931 -Q286
	931 -Q287
	931 -Q288
	931 -Q289
	931 -Q324
	931 -Q325
	931 -Q326
	931 -Q327
	931 -Q328
	931 -Q329
	931 -Q330
	931 -Q331
	931 -Q332
	931 -Q334
	932 -Q132
	932 -Q139
	932 -Q143
	932 -Q144
	932 -Q145
	932 -Q146
	932 -Q147
	932 -Q148
	932 -Q151
	932 -Q152
	932 -Q157
	932 -Q158
	932 -Q159
	932 -Q163
	932 -Q164
	932 -Q165
	932 -Q167
	932 -Q168
	932 -Q169
	932 -Q170
	932 -Q171
	932 -Q172
	932 -Q173
	932 -Q174
	932 -Q176
	932 -Q183
	932 -Q184
	932 -Q186
	932 -Q188
	932 -Q192
	932 -Q195
	932 -Q197
	932 -Q198
	932 -Q208
	932 -Q217
	932 -Q218
	932 -Q219
	932 -Q220
	932 -Q276
	932 -Q277
	932 -Q281
	932 -Q284
	932 -Q285
	932 -Q286
	932 -Q287
	932 -Q288
	932 -Q289
	932 -Q330
	932 -Q331
	932 -Q332
	971 -Q853
	971 -Q854
	971 -Q855

PART NUMBER	FIGURE & KEY NO.
WA2-0775-000	930 -Q134
	930 -Q175
	930 -Q177
	930 -Q179
	930 -Q193
	930 -Q199
	930 -Q200
	930 -Q201
	930 -Q202
	930 -Q203
	930 -Q204
	930 -Q208
	930 -Q214
	930 -Q215
	930 -Q216
	930 -Q221
	930 -Q222
	930 -Q223
	930 -Q224
	930 -Q225
	930 -Q226
	930 -Q227
	930 -Q228
	930 -Q229
	930 -Q230
	930 -Q231
	930 -Q232
	930 -Q241
	930 -Q242
	930 -Q243
	930 -Q244
	930 -Q250
	930 -Q252
	930 -Q253
	930 -Q254
	930 -Q255
	930 -Q256
	930 -Q260
	930 -Q261
	930 -Q262
	930 -Q263
	930 -Q264
	930 -Q265
	930 -Q282
	930 -Q283
	930 -Q300
	930 -Q303
	931 -Q134
	931 -Q175
	931 -Q177
	931 -Q179
	931 -Q193
	931 -Q199
	931 -Q200
	931 -Q201
	931 -Q202
	931 -Q203
	931 -Q204
	931 -Q214
	931 -Q215
	931 -Q216
	931 -Q221
	931 -Q222
	931 -Q223
	931 -Q224
	931 -Q225
	931 -Q226
	931 -Q227
	931 -Q228
	931 -Q229
	931 -Q230
	931 -Q231
	931 -Q241
	931 -Q243
	931 -Q252
	931 -Q253
	931 -Q254
	931 -Q255
	931 -Q260
	931 -Q261
	931 -Q262
	931 -Q263
	931 -Q264
	931 -Q265
	931 -Q283
	931 -Q303
	931 -Q317
	931 -Q318
	931 -Q319
	932 -Q134
	932 -Q175
	932 -Q177
	932 -Q179

PART NUMBER	FIGURE & KEY NO.
WA2-0775-000	932 -Q193
	932 -Q199
	932 -Q200
	932 -Q201
	932 -Q202
	932 -Q203
	932 -Q204
	932 -Q214
	932 -Q215
	932 -Q216
	932 -Q221
	932 -Q222
	932 -Q223
	932 -Q224
	932 -Q225
	932 -Q226
	932 -Q227
	932 -Q228
	932 -Q229
	932 -Q230
	932 -Q231
	932 -Q241
	932 -Q243
	932 -Q244
	932 -Q252
	932 -Q253
	932 -Q254
	932 -Q255
	932 -Q260
	932 -Q261
	932 -Q262
	932 -Q263
	932 -Q264
	932 -Q265
	932 -Q282
	932 -Q283
	932 -Q300
	932 -Q303
WA2-0808-000	930 -Q135
	930 -Q136
	930 -Q137
	930 -Q141
	930 -Q187
	930 -Q190
	930 -Q191
	930 -Q194
	930 -Q233
	930 -Q234
	930 -Q235
	930 -Q236
	930 -Q245
	930 -Q246
	930 -Q247
	930 -Q248
	930 -Q268
	930 -Q269
	930 -Q270
	930 -Q271
	930 -Q272
	930 -Q273
	930 -Q274
	930 -Q275
	931 -Q135
	931 -Q136
	931 -Q137
	931 -Q141
	931 -Q187
	931 -Q190
	931 -Q191
	931 -Q194
	931 -Q233
	931 -Q234
	931 -Q235
	931 -Q236
	931 -Q245
	931 -Q246
	931 -Q247
	931 -Q248
	931 -Q268
	931 -Q269
	931 -Q270
	931 -Q271
	931 -Q272
	931 -Q273
	931 -Q274
	931 -Q275
	932 -Q135
	932 -Q136
	932 -Q137
	932 -Q141
	932 -Q187
	932 -Q190
	932 -Q191

 COPYRIGHT © 1992 CANON INC.

CANON NP-4835/4835S/4335/4835I REV.2 JAN. 1992 PRINTED IN JAPAN (IMPRIME AU JAPON)

PART NUMBER	FIGURE & KEY NO.	PART NUMBER	FIGURE & KEY NO.	PART NUMBER	FIGURE & KEY NO.	PART NUMBER	FIGURE & KEY NO.
WA2-0808-000	932 -Q194	WA2-1387-000	932 -Q161	WA4-0452-000	912 -Q301	WK1-0084-000	932 -BAT101
	932 -Q233		932 -Q178		981 -Q 1	WK2-0026-000	930 -X104
	932 -Q234		932 -Q180	WA4-0534-000	930 -Q128		931 -X103
	932 -Q235		932 -Q181		930 -Q129		932 -X104
	932 -Q236		932 -Q207		931 -Q128	WK2-0136-000	977 -X501
	932 -Q245		932 -Q210		931 -Q129	WK2-0150-000	930 -X107
	932 -Q246		932 -Q211		932 -Q128		931 -X107
	932 -Q247		932 -Q212		932 -Q129		932 -X107
	932 -Q248	WA2-1435-000	911 -Q103	WA4-0536-000	930 -Q130	WK2-0301-000	930 -X101
	932 -Q268		911 -Q104		930 -Q131		931 -X101
	932 -Q269	WA2-5053-000	911 -Q103		931 -Q130		932 -X101
	932 -Q270		911 -Q104		931 -Q131	WK2-0306-000	930 -X103
	932 -Q271	WA3-0849-000	932 -Q122		932 -Q130	WK2-0350-000	931 -X104
	932 -Q272	WA3-0930-000	977 -Q514		932 -Q131		932 -X103
	932 -Q273	WA3-1118-000	930 -Q125	WA4-0576-000	914 -Q106	WK2-0463-000	930 -X105
	932 -Q274		931 -Q125	WA4-0599-000	977 -Q507		931 -X105
	932 -Q275		932 -Q125	WA4-0736-000	977 -Q508		932 -X105
WA2-0831-000	980 -Q 1		932 -Q315	WA4-0949-000	930 -Q127	WK2-0488-000	930 -X106
WA2-0836-000	930 -Q153	WA3-1888-000	931 -Q311		931 -Q127		931 -X106
	930 -Q154	WA3-1982-000	930 -Q126		932 -Q127		932 -X106
	930 -Q189		931 -Q126	WA4-0969-000	911 -Q108	WK3-0187-000	914 -NF102
	930 -Q239		932 -Q126	WA4-0971-000	977 -Q515	WS1-9021-000	913 -J 1
	930 -Q279	WA3-1983-000	930 -Q124	WA4-1071-000	913 -Q 6		915 -J 1
	930 -Q280		931 -Q124	WA4-1105-000	931 -Q213	WS1-9022-000	913 -J 2
	931 -Q153		931 -Q316		931 -Q321		915 -J 2
	931 -Q154		932 -Q124		931 -Q322	WS3-0420-000	911 -J803
	931 -Q189	WA3-1984-000	931 -Q310		931 -Q323		990 -J1001
	931 -Q279	WA3-1986-000	930 -Q117		932 -Q213	WS3-0421-000	981 -J 1
	931 -Q280		930 -Q118	WA4-1271-000	911 -Q108	WS3-0423-000	981 -T 1
	932 -Q153		931 -Q117	WA5-0099-000	911 -Q107	WS3-0429-000	B1-J 29
	932 -Q154		931 -Q118	WA5-0105-000	914 -Q107		B2-J 29
	932 -Q189		931 -Q119	WA5-0106-000	911 -Q101	WS3-0437-000	B1-J1003
	932 -Q279		932 -Q117	WA5-0107-000	911 -Q101		B2-J1003
	932 -Q280		932 -Q118	WA5-0111-000	914 -Q101	WS3-0469-000	B1-J 29
WA2-0863-000	917 -Q502	WA3-2021-000	931 -Q309	WA8-0071-000	980 -D 16		B2-J 29
	917 -Q503		931 -Q315	WA8-0100-000	980 -D 28	WS3-0533-000	972 -J751
	917 -Q504	WA3-2078-000	930 -Q120	WA9-0058-000	930 -Q305		972A-J751
	917 -Q505		930 -Q121		931 -Q111		973 -J751
	917 -Q506		931 -Q120		932 -Q305		973A-J751
	917 -Q507		931 -Q121	WA9-0234-000	930 -Q110	WS3-0538-000	980 -J 1
WA2-0875-000	980 -Q 6		932 -Q120		930 -Q111	WS3-0580-000	930 -J117
	980 -Q 7		932 -Q121		931 -Q110		931 -J113
	980 -Q 8	WA3-2100-000	931 -Q333		932 -Q110		931 -J117
WA2-0892-000	977 -Q512		932 -Q309		932 -Q111		932 -J117
	977 -Q513	WA3-2599-000	930 -Q103		932 -Q112	WS3-0586-000	970 -J601
	977 -Q518		931 -Q103	WB2-0086-000	990 -K1001	WS3-0590-000	B1-J1003
WA2-0893-000	930 -Q298		932 -Q103	WB4-0032-000	104 - 14		B2-J1003
	930 -Q299	WA3-2886-000	977 -Q506	WC2-0056-000	977 -SW501	WS3-0885-000	B1-J 10A
	932 -Q298	WA3-3170-000	930 -Q112		978 -SW501		B1-J 11
	932 -Q299		931 -Q112	WC2-0137-000	101 - 24		B1-J 13
	977 -Q524		932 -Q306	WC4-0138-000	102 - 10		B1-J 18
WA2-0957-000	980 -Q 3	WA3-3203-000	930 -Q101		105 - 9		B1-J 39
	980 -Q 5		931 -Q101		120 - 8		B1-J1003
WA2-1071-000	915 -Q 6		932 -Q101		321 - 24		B2-J 10A
WA2-1087-000	981 -Q 2	WA3-3536-000	930 -Q119	WC8-0037-000	916 -SW 1		B2-J 11
	981 -Q 3		932 -Q119	WD1-0269-000	911 -F101		B2-J 13
WA2-1091-000	911 -Q102	WA3-3647-000	931 -Q313	WD1-0288-000	911 -F101		B2-J 18
	914 -Q102	WA3-3703-000	932 -Q307	WD3-0104-000	110 - 4		B2-J 39
WA2-1097-000	930 -Q240	WA3-3775-000	930 -Q116		111 - 4		B2-J1003
WA2-1307-000	914 -Q103		931 -Q116	WD3-0125-000	112 - 4	WS3-0916-000	B1-J 3
	914 -Q104		931 -Q336	WD9-0031-000	914 -F101		B1-J 51
WA2-1335-000	914 -Q103		932 -Q116		916 -FU451		B1-J 52
	914 -Q104	WA3-3821-000	930 -Q114		916 -FU452		B1-J 106
WA2-1387-000	917 -Q501		931 -Q114		916 -FU453		B1-J 107
	930 -Q140		932 -Q114		916 -FU454		B1-J 452
	930 -Q142	WA3-3833-000	931 -Q108		916 -ZD455		B1-J 453
	930 -Q149	WA3-3967-000	930 -Q113	WD9-0045-000	911 -F101		B1-J 801
	930 -Q150		932 -Q113	WE2-0079-000	977 -L501		B1-J 802
	930 -Q160	WA3-4330-000	931 -Q104		977 -L502		B1-J 804
	930 -Q161		932 -Q104	WE2-0208-000	930 -L101		B1-J 805
	930 -Q178	WA3-4358-000	931 -Q308		931 -L101		B1-J 806
	930 -Q180	WA3-4359-000	931 -Q306		932 -L101		B1-J 807
	930 -Q181		931 -Q307	WE2-0417-000	911 -L102		B1-J 808
	930 -Q207	WA3-4360-000	931 -Q320		911 -L108		B1-J 812
	930 -Q209	WA3-6018-000	930 -Q109	WE8-0019-000	111 - 17		B1-J1002
	930 -Q210		931 -Q109		112 - 20		B1-JD
	930 -Q211		932 -Q109	WE8-0031-000	911 -L106		B2-J 3
	930 -Q212	WA4-0113-000	971 -Q852	WG1-0189-000	972 -LED751		B2-J 51
	931 -Q140		971 -Q856		973 -LED751		B2-J 52
	931 -Q142	WA4-0219-000	970 -Q601	WG1-0201-000	980 -LED 1		B2-J 106
	931 -Q149	WA4-0232-000	930 -Q249	WG1-0373-000	930 -LED101		B2-J 107
	931 -Q178		931 -Q249		930 -LED102		B2-J 503
	931 -Q180		932 -Q249		932 -LED101		B2-J 504
	931 -Q181	WA4-0233-000	982 -Q 1		932 -LED102		B2-J 801
	931 -Q207	WA4-0367-000	971 -Q851	WG1-0449-000	971 -LED851		B2-J 802
	931 -Q210		972 -Q752	WG3-0055-000	970 -Q602		B2-J 804
	931 -Q211		972A-Q752	WG3-0065-000	972 -Q751		B2-J 805
	931 -Q212		973 -Q752		973 -Q751		B2-J 806
	932 -Q140		973A-Q752	WG8-0199-000	914 -Q105		B2-J 807
	932 -Q142	WA4-0372-000	930 -Q122	WG8-0254-000	911 -Q105		B2-J 808
	932 -Q149		930 -Q123	WG8-0317-000	911 -Q105		B2-J 812
	932 -Q150		931 -Q122	WK1-0084-000	930 -BAT101		B2-J1002
	932 -Q160		931 -Q123		931 -BAT101		B2-JD

COPYRIGHT © 1992 CANON INC.

PART NUMBER	FIGURE & KEY NO.
WS4-0059-000	B1-J 1
	B1-J 2
	B2-J 1
	B2-J 2
WS4-0060-000	B1-J 1
	B1-J 2
	B1-JM
	B2-J 1
	B2-J 2
	B2-JM
	110 - 7
	111 - 7
	112 - 7
WS4-0073-000	B1-J 1
	B1-J 2
	B1-JM
	B2-J 1
	B2-J 2
	B2-JM
	110 - 8
	111 - 8
	112 - 8
WS4-0075-000	B1-J 1
	B1-J 2
	B2-J 1
	B2-J 2
WS4-0218-000	B1-J 5
	B1-J 17
	B1-J 19
	B1-J 21
	B1-J 23
	B1-J 41
	B1-J 61
	B1-J 62
	B1-J 916
	B1-JR 1
	B1-JR 3
	B1-JR 4
	B2-J 5
	B2-J 17
	B2-J 19
	B2-J 21
	B2-J 41
	B2-J 61
	B2-JR 1
	B2-JR 3
	B2-JR 4
WS4-0220-000	B1-J 4
	B1-J 62
	B1-JR 1
	B1-JR 3
	B1-JR 4
	B2-J 4
	B2-JR 1
	B2-JR 3
	B2-JR 4
WT1-0015-000	112 - 5
WT1-0023-000	112 - 28
WT1-0143-000	110 - 5
	111 - 5
WT1-0146-000	112 - 24
WT1-0147-000	112 - 22
WT1-0159-000	112 - 9
WT1-0171-000	110 - 6
	111 - 6
WT1-0239-000	112 - 15
WT1-0305-000	112 - 23
WT1-0306-000	B1-J 55
	B1-J 56
	B2-J 55
	B2-J 56
WT1-0340-000	914 -TP101
	914 -TP102
	914 -TP103
	914 -TP104
	914 -TP105
	914 -TP106
WT1-0435-000	112 - 6
WT2-0030-000	110 - 14
	111 - 14
	350 - 2
WT2-0078-000	104 - 12B
WT2-0178-000	112 - 14
WT2-0238-000	105 - 23B
WT2-0251-000	400 - 25
WT2-0262-000	105 - 23A
WT2-0433-000	350 - 14
	370 - 50
WT2-0435-000	210 - 52
	210A- 52
WT3-9034-000	112 - 18
WT3-9041-000	112 - 16
WT3-9048-030	112 - 17
X07-4014-090	351 - 16
X31-6240-880	210 - 54
	210A- 54
	400 - 21
	401 - 9
X62-5311-000	112 - 25
X62-5334-000	112 - 27
X62-5370-000	B1-J 55
	B1-J 56
	B2-J 55
	B2-J 56
X62-6809-000	110 - 13
	111 - 13
	112 - 13
X62-9153-000	110 - 9
	111 - 9
	112 - 29
X62-9642-000	112 - 21
X65-5032-000	911 -D105
	912 -D301
	912 -D302
	913 -D 1
	913 -D 2
	913 -D 3
	913 -D 4
	913 -D 5
	913 -D 6
	913 -D 7
	913 -D 8
	915 -D 1
	915 -D 2
	915 -D 3
	915 -D 4
	915 -D 5
	915 -D 6
	915 -D 7
	915 -D 8
	980 -D 15
	981 -D 1
	981 -D 2
X65-5256-000	977 -D505
	977 -D506
X65-7470-000	977 -Q509
X66-6662-000	B1-JR 2
	B2-JR 2
X66-6670-000	111 - 15
X71-9310-000	640 - 28
XA9-0014-000	550 - 13
XA9-0034-000	580 - 16
XA9-0041-000	320 - 3
XA9-0105-000	652 - 11
XA9-0135-000	321 - 5
	323 - 5
	651 - 11
	652 - 12
XA9-0189-000	191 - 3
XA9-0192-000	100 - 26
XA9-0194-000	102 - 22
XA9-0215-000	810 - 38
XA9-0237-000	911 - 1
XA9-0266-000	100 - 27
XA9-0324-000	570 - 6
XA9-0379-000	101 - 10
	210 - 53
	210A- 53
XA9-0444-000	650 - 56
XA9-0481-000	911 - 17
XB1-2300-309	640 - 32
XB1-2300-402	640 - 30
	650 - 51
XB1-2300-602	650 - 52
XB1-2301-602	580 - 20
XB1-2400-406	370 - 51
XB1-2402-309	112 - 19
XB1-2405-009	325 - 11
XB1-2600-609	111 - 16
XB4-6260-409	550 - 14
XB4-7260-809	650 - 53
XB4-7261-209	650 - 54
XB4-7300-409	550 - 15
XB4-7401-009	100 - 17C
XB6-6300-509	400 - 24
XD1-2100-509	100 - 17D
XD2-1100-132	581 - 1C
XD2-1200-242	640 - 3
XD2-2300-402	650 - 55
XD9-0037-000	100 - 15
	321 - 8
	323 - 4
	324 - 32
XD9-0078-000	100 - 20
XF1-1107-001	105 - 19
XF1-1108-401	105 - 20
XF9-0094-000	323 - 34
XF9-0243-000	105 - 21
XG3-8012-355	324 - 2
XG3-8016-505	324 - 6
XG9-0013-000	251 - 23
	251 - 26
XG9-0089-000	400 - 22
	401 - 10
XG9-0094-000	251 - 24
XG9-0111-000	650 - 1J
XG9-0181-000	810 - 36
XG9-0182-000	810 - 37
XG9-0201-000	260 - 15
	260A- 15
XG9-0205-000	640 - 29
	650 - 48
XG9-0211-000	640 - 33
XG9-0212-000	650 - 34
XZ9-0242-000	351 - 12
XZ9-0245-000	100 - 16
XZ9-0251-000	101 - 22
XZ9-0252-000	101 - 15
XZ9-0297-000	250 - 9
Y81-0162-000	550 - 12

COPYRIGHT © 1992 CANON INC.
CANON NP-4635/4635S/4335/4635i REV.1 JAN. 1992 PRINTED IN JAPAN (IMPRIME AU JAPON)

D NUMERICAL INDEX (CD UNIT CHANGER)
部品索引表（マルチカラーユニット）

PART NUMBER	FIGURE & KEY NO.
————	D B –J 62
	D B –J105
FA3–2555–000	D30 – 2
FA3–2568–000	D30 – 4
FA3–2575–000	D30 – 5
FA3–2577–000	D30 – 7
FA3–2578–000	D30 – 8
FA3–2579–000	D30 – 9
FA3–2580–000	D30 – 10
FA3–3411–000	D30 – 11
FA3–3413–000	D30 – 12
FA5–2748–000	D40 – 5
FA5–2749–000	D40 – 6
FA5–2750–000	D40 – 7
FA5–2751–000	D40 – 12
FA5–2755–000	D40 – 9
FA5–2898–000	D10 – 1
FA5–3553–000	D11 – 1
FA5–3554–000	D11 – 2
FA5–3555–000	D11 – 3
FA5–3560–000	D12 – 3
FA5–3564–000	D12 – 4
FA5–3566–000	D12 – 5
FA5–3571–000	D13 – 2
FA5–3572–000	D13 – 3
FA5–3573–000	D12 – 6
FA5–3574–000	D12 – 7
FA5–3575–020	D13 – 4
FA5–3576–000	D12 – 8
FA5–3577–000	D12 – 9
FA5–3578–000	D12 – 10
FA5–3580–000	D13 – 5
FA5–3582–000	D12 – 11
FA5–3584–000	D12 – 12
FA5–3586–000	D12 – 13
FA5–3588–000	D12 – 14
FA5–3590–000	D12 – 15
FA5–3592–000	D12 – 16
FA5–3594–000	D13 – 41
FA5–3596–000	D13 – 6
FA5–3597–020	D11 – 4
FA5–3598–000	D13 – 7
FA5–3599–000	D13 – 8
FA5–3609–000	D11 – 7
FA5–3610–000	D13 – 9
FA5–3611–020	D13 – 10
FA5–3612–000	D11 – 8
FA5–3613–000	D11 – 9
FA5–3614–000	D11 – 10
FA5–3620–000	D13 – 11
FA5–3621–000	D12 – 42
FA5–3623–000	D11 – 11
FA5–3625–000	D11 – 12
FA5–3626–000	D11 – 13
FA5–3627–000	D12 – 17
FA5–3629–000	D12 – 43
FA5–3630–000	D13 – 12
FA5–3631–000	D10 – 2
FA5–3632–000	D10 – 3
FA5–3633–000	D10 – 4
FA5–3634–020	D10 – 5
FA5–3635–020	D10 – 6
FA5–3637–000	D10 – 7
FA5–3638–000	D10 – 8
FA5–3639–000	D40 – 1
FA5–3640–000	D40 – 2
FA5–3642–000	D10 – 9
FA5–3643–000	D10 – 10
FA5–3644–000	D11 – 14
FA5–3648–000	D12 – 41
FA5–3649–000	D11 – 15
FA5–3653–000	D20 – 3
FA5–3655–000	D20 – 5
FA5–3656–000	D20 – 6
FA5–3657–020	D20 – 7
FA5–3658–000	D20 – 8
FA5–3659–000	D20 – 9
FA5–3660–000	D20 – 10
FA5–3663–000	D20 – 11
FA5–3664–000	D20 – 12
FA5–3665–000	D20 – 13
FA5–3666–000	D20 – 14
FA5–3667–000	D20 – 15
FA5–3668–000	D20 – 16
FA5–3669–000	D20 – 17
FA5–3675–000	D12 – 25
FA5–3676–000	D11 – 22
FA5–3677–000	D13 – 25
FA5–3678–000	D13 – 26
FA5–3679–000	D11 – 16
FA5–3680–000	D11 – 17
FA5–3682–000	D30 – 13
FA5–3684–000	D30 – 15
FA5–3685–000	D30 – 16
FA5–3686–000	D30 – 17
FA5–3687–000	D30 – 18
FA5–3688–000	D30 – 19
FA5–3689–000	D30 – 20
FA5–3690–000	D30 – 36
FA5–3694–000	D21 – 1
FA5–3695–000	D21 – 2
FA5–3704–000	D40 – 4
FA5–8521–000	D12 – 48
FA5–8522–000	D12 – 49
FA5–8523–000	D12 – 50
FA5–8524–000	D12 – 51
FA5–8525–000	D12 – 52
FA5–8526–000	D12 – 53
FA5–8527–000	D12 – 54
FA5–8528–000	D12 – 55
FA5–8529–000	D12 – 56
FA5–8530–000	D12 – 57
FA5–8531–000	D12 – 58
FA5–8532–000	D10 – 21
FA5–8533–000	D90 – 1
FA5–8534–000	D11 – 27
FA5–8535–000	D10 – 18
FA5–8537–000	D10 – 20
FA5–8538–020	D11 – 28
FA5–8539–000	D11 – 29
FA5–8545–000	D12 – 62
FA5–8546–000	D30 – 3
FF1–4694–000	D30 – 21
FF1–4695–000	D30 – 22
FF2–0395–000	D12 – 36
FF2–0396–000	D12 – 37
FF2–0397–000	D12 – 33
FF2–0398–000	D12 – 34
FF2–0399–000	D12 – 35
FF2–0401–000	D13 – 34
FF2–0402–000	D13 – 35
FF2–0403–000	D13 – 36
FF2–0408–000	D11 – 19
FF2–0409–000	D11 – 20
FF2–0410–000	D30 – 23
FF2–0411–000	D22 – 1
FF2–0412–000	D22 – 2
FF2–0413–000	D12 – 38
FF2–0415–000	D12 – 39
FF2–0416–000	D13 – 39
FF2–0417–000	D13 – 40
FF2–0418–000	D12 – 40
FF2–0421–000	D30 – 14
FF2–0424–000	D13 – 1
FF2–0426–000	D40 – 3
FF2–0904–140	D90 –Q905
FF2–1175–000	D10 – 22
FF9–0778–000	D30 – 6
FG1–8128–000	D21 –
FG1–8129–000	D22 –
FG1–8131–000	D40 –
FG1–8134–000	D91 –
FG1–8135–000	D92 –
FG1–8142–070	D90 –
FH4–9059–000	D90 –RA901
	D90 –RA902
	D90 –RA903
	D90 –RA904
FH6–3125–000	D22 – 3
FH7–1587–000	D21 – 3
FH7–1588–000	D22 – 4
FH7–5104–000	D12 – 30
FH7–5157–020	D12 – 32
FH7–5180–000	D30 – 25
FH7–5181–000	D21 – 4
FH7–5182–000	D13 – 32
FH7–5238–000	D12 – 31
FH7–7081–000	D30 – 26
FH7–7119–000	D11 – 21
	D12 – 44
	D13 – 33
FS1–0422–000	D12 – 26
FS1–0925–000	D13 – 30
FS1–1119–000	D13 – 27
FS1–1202–000	D13 – 42
FS1–1205–000	D12 – 21
	D13 – 46
FS1–1206–000	D12 – 18
	D13 – 47
FS1–1465–000	D13 – 28
FS1–2370–000	D13 – 29
FS1–2625–020	D30 – 27
FS1–3063–000	D30 – 28
FS1–6109–000	D30 – 30
FS1–9003–000	D10 – 11
FS1–9076–000	D12 – 28
FS1–9105–000	D30 – 31
FS1–9108–000	D30 – 32
FS2–0123–000	D30 – 33
FS2–0124–000	D30 – 34
FS2–0125–000	D30 – 35
FS2–0441–000	D12 – 27
FS2–0544–000	D13 – 45
FS2–0546–000	D13 – 31
FS2–2031–000	D30 – 1
FS2–2032–020	D30 – 29
FS2–3010–000	D12 – 23
	D13 – 19
FS2–6007–000	D13 – 20
FS2–6008–020	D13 – 21
FS2–6015–000	D13 – 22
FS3–0039–000	D13 – 43
FS3–0050–000	D40 – 13
FS3–0085–000	D12 – 45
	D21 – 5
FS3–0089–000	D12 – 19
FS3–0090–000	D13 – 14
FS3–0091–000	D13 – 15
FS3–0092–000	D12 – 20
FS3–0093–000	D13 – 16
FS3–0094–000	D13 – 17
FS3–0096–000	D22 – 5
FS3–0103–000	D12 – 46
FS3–0106–000	D22 – 6
FS3–0109–000	D13 – 13
FS3–2040–000	D12 – 47
FS3–2041–000	D13 – 18
FS3–2047–000	D12 – 22
FS3–2055–000	D13 – 23
FS3–2056–000	D13 – 24
FS3–2057–000	D12 – 24
FS3–2065–000	D12 – 59
FS3–2066–000	D12 – 60
FS4–8046–000	D10 – 13
FS4–8047–000	D10 – 15
FS4–8048–000	D10 – 16
FS4–8076–000	D10 – 14
FS4–8082–000	D40 – 14
FS4–8083–000	D40 – 15
FS4–8084–000	D11 – 24
FS4–8085–000	D10 – 17
FS4–8109–000	D10 – 12
PCB	D B –J 13
	D B –J 14
	D B –J 15
	D B –J901
	D B –J902
	D B –J903
	D B –J904
	D B –J905
	D B –J906
	D B –J907
	D B –J908
	D B –J909
	D B –J910
	D B –J911
VC1–2251–107	D90 –C902
VC1–2351–226	D90 –C932
VC1–2351–336	D90 –C901
VC4–1501–100	D90 –C911
	D90 –C912
VC4–3503–102	D90 –C906
	D90 –C907
	D90 –C909
	D90 –C915
	D90 –C934
	D90 –C935
	D90 –C936
VC9–1040–000	D90 –C903
	D90 –C904
	D90 –C905
	D90 –C908
	D90 –C913
	D90 –C914
	D90 –C916
	D90 –C917
	D90 –C918
	D90 –C919
	D90 –C933
VC9–1095–000	D90 –C930
VR5–0140–100	D91 –R993
	D91 –R994
VR5–0140–271	D91 –Q990
	D91 –Q991
	D91 –Q992
	D91 –R990
	D91 –R991
	D91 –R992
VR5–0790–109	D90 –R 956
VR5–1930–472	D90 –RA905
	D90 –RA906
	D90 –RA907
VR5–3680–101	D90 –R 981
	D90 –R 990
VR5–3680–102	D90 –R 911
	D90 –R 912
	D90 –R 936
	D90 –R 941
	D90 –R 943
	D90 –R 944
	D90 –R 946
	D90 –R 947
	D90 –R 971
	D90 –R 972
	D90 –R 980
	D90 –R 998
VR5–3680–103	D90 –R 985
	D90 –R 991
VR5–3680–104	D90 –R 989
VR5–3680–202	D90 –R 983
VR5–3680–220	D90 –R 902
	D90 –R 916
	D90 –R 951
VR5–3680–221	D90 –R 910
VR5–3680–222	D90 –R 938
	D90 –R 942
	D90 –R 945
	D90 –R 949
	D90 –R 954
	D90 –R 955
	D90 –R 962
	D90 –R 963
	D90 –R 964
	D90 –R 965
	D90 –R 966
	D90 –R 967
	D90 –R 968
	D90 –R 969
	D90 –R 994
VR5–3680–223	D90 –R 929
	D90 –R 931
	D90 –R 959
	D90 –R 961
	D90 –R 970
	D90 –R 997
VR5–3680–331	D90 –R 917
	D90 –R 918
	D90 –R 919
	D90 –R 920
	D90 –R 921
	D90 –R 922
	D90 –R 923
	D90 –R 928
VR5–3680–332	D90 –R 901
	D90 –R 904
	D90 –R 905
	D90 –R 914
	D90 –R 952
	D90 –R 984
VR5–3680–333	D90 –R 982
VR5–3680–471	D90 –R 907
VR5–3680–472	D90 –R 906
	D90 –R 913
	D90 –R 924
	D90 –R 925
	D90 –R 930
	D90 –R 932
	D90 –R 935
	D90 –R 937
	D90 –R 939
	D90 –R 948
	D90 –R 950
	D90 –R 957
	D90 –R 958
	D90 –R 960
	D90 –R 976
	D90 –R 986
	D90 –R 987
	D90 –R 996
	D90 –R 999
	D90 –R1000
VR5–3680–561	D90 –R 909
VR5–3680–562	D90 –R 926
	D90 –R 927
VS1–0025–006	D90 –J903
VS1–0043–006	D B –J903
VS1–0192–002	D B –J 9
	D B –J 10
	D B –J 11
	D B –J 12
VS1–0192–003	D B –J 1
	D B –J 2

COPYRIGHT © 1992 CANON INC.

PART NUMBER	FIGURE & KEY NO.	PART NUMBER	FIGURE & KEY NO.	PART NUMBER	FIGURE & KEY NO.	PART NUMBER	FIGURE & KEY NO.
VS1-0192-003	D B -J 3	WA2-0772-000	D90 -Q911				
	D B -J 4		D90 -Q918				
	D B -J 5		D90 -Q924				
	D B -J 6		D90 -Q931				
	D B -J 7		D90 -Q952				
	D B -J 8	WA2-0775-000	D90 -Q927				
	D B -J 18		D90 -Q929				
VS1-0192-004	D B -J902		D90 -Q953				
VS1-0192-009	D B -J909	WA2-0800-000	D90 -Q916				
VS1-0192-010	D B -J105		D90 -Q919				
	D B -J907	WA2-0991-000	D90 -Q928				
VS1-0192-012	D B -J905		D90 -Q930				
VS1-0437-006	D90 -J910		D90 -Q933				
VS1-0439-034	D90 -J904		D90 -Q934				
VS1-0440-003	D B -J 14		D90 -Q935				
	D B -J 17		D90 -Q936				
VS1-0440-007	D B -J 15		D90 -Q937				
VS1-0440-009	D B -J 13		D90 -Q938				
	D B -J 16		D90 -Q939				
VS1-0441-034	D B -J904		D90 -Q940				
VS1-0830-005	D91 -J911	WA2-1259-000	D90 -Q914				
VS1-0830-012	D92 -J910		D90 -Q922				
VS1-0831-005	D90 -J908	WA3-1118-000	D90 -Q902				
VS1-0831-012	D90 -J906	WA3-1982-000	D90 -Q903				
VS1-0842-005	D B -J911	WA3-2100-000	D90 -Q901				
VS1-0842-012	D B -J908	WA3-3606-000	D90 -Q906				
	D B -J908	WA3-3806-000	D90 -Q907				
	D B -J910	WA4-0113-000	D90 -Q950				
VS4-0001-004	D B -J 62	WA9-0106-000	D90 -Q905				
VS4-0001-015	D B -J916	WC2-0169-000	D92 -SW901				
VS4-0002-015	D B -J916		D92 -SW902				
VT2-0001-003	D13 - 44	WC4-0084-000	D11 - 18				
VT2-0001-006	D11 - 25	WG1-0452-000	D92 -LED901				
WA1-0623-000	D90 -D924		D92 -LED902				
	D90 -D925		D92 -LED903				
	D90 -D926		D92 -LED904				
	D90 -D927		D92 -LED905				
WA1-0887-000	D90 -D901		D92 -LED906				
	D90 -D902		D92 -LED907				
	D90 -D903		D92 -LED908				
	D90 -D904	WG8-0253-000	D91 -Q950				
	D90 -D905		D91 -Q951				
	D90 -D906		D91 -Q952				
	D90 -D907	WK2-0350-000	D90 -X901				
	D90 -D908	WS1-0571-004	D90 -J902				
	D90 -D909	WS1-0571-009	D90 -J909				
	D90 -D910	WS1-0571-012	D90 -J905				
	D90 -D911	WS3-0422-000	D90 -J901				
	D90 -D912	WS3-0426-000	D90 -J907				
	D90 -D913	WS4-0212-000	D B -J916				
	D90 -D914	WS4-0219-000	D B -J916				
	D90 -D915	WS4-0220-000	D B -J 62				
	D90 -D916	XA9-0105-000	D40 - 11				
	D90 -D917	XA9-0135-000	D40 - 10				
	D90 -D918	XB1-3400-409	D20 - 18				
	D90 -D919	XF9-0094-000	D30 - 24				
	D90 -D920	XF9-0216-000	D12 - 29				
	D90 -D921	XG3-6012-405	D12 - 61				
	D90 -D922	XZ9-0245-000	D11 - 23				
	D90 -D923						
	D90 -D928						
	D90 -D929						
	D90 -D930						
	D90 -D931						
	D90 -D932						
	D90 -D933						
	D90 -D934						
	D90 -D935						
	D90 -D936						
	D90 -D937						
	D90 -D950						
	D90 -D951						
	D90 -D952						
	D90 -D995						
	D90 -D996						
WA1-1037-000	D90 -ZD901						
	D90 -ZD902						
	D90 -ZD903						
	D90 -ZD904						
WA2-0124-000	D90 -Q912						
	D90 -Q917						
	D90 -Q920						
	D90 -Q921						
	D90 -Q932						
	D90 -Q941						
WA2-0135-000	D90 -Q915						
	D90 -Q923						
	D90 -Q951						
WA2-0307-000	D90 -Q904						
WA2-0502-000	D91 -Q953						
	D91 -Q954						
	D91 -Q955						
WA2-0772-000	D90 -Q910						

COPYRIGHT © 1992 CANON INC.
CANON NP-4835/4835S/4335/4835I REV.1 JAN. 1992 PRINTED IN JAPAN (IMPRIME AU JAPON)

D NUMERICAL INDEX (CASSETTE FEEDING UNIT)
部品索引表（カセットペディスタル）

PART NUMBER	FIGURE & KEY NO.
————	Z B –J 61
FA2–5606–000	Z42 – 9
FA3–3898–000	Z40 – 30
FA3–8719–000	Z10 – 1
FA3–8727–000	Z41 – 34
FA3–8729–000	Z41 – 59
FA3–8730–000	Z41 – 57
FA3–8987–000	Z42 – 7
FA5–2819–030	Z41 – 69
FA5–2820–020	Z41 – 87
FA5–2837–000	Z41 – 73
FA5–2838–020	Z41 – 88
FA5–2839–000	Z40 – 29
FA5–2844–000	Z41 – 27
FA5–2845–000	Z41 – 53
FA5–2847–000	Z41 – 28
FA5–2849–000	Z41 – 43
FA5–2850–000	Z41 – 42
FA5–2851–000	Z41 – 36
FA5–2852–000	Z41 – 40
FA5–2853–000	Z41 – 32
FA5–2854–020	Z41 – 98A
	Z41 – 99A
FA5–2856–020	Z41 – 49
FA5–2857–000	Z41 – 62
FA5–2858–000	Z41 – 84
FA5–2860–000	Z41 – 82
FA5–2861–000	Z41 – 83
FA5–2862–000	Z41 – 81
FA5–2864–020	Z41 – 61
FA5–2865–000	Z41 – 56
FA5–2866–000	Z41 – 63
FA5–2867–000	Z41 – 65
FA5–2868–000	Z41 – 55
FA5–2869–000	Z41 – 67
FA5–2870–000	Z41 – 86
FA5–2872–000	Z41 – 46
FA5–2873–000	Z41 – 12
FA5–2874–000	Z41 – 16
FA5–2875–000	Z41 – 17
FA5–2876–000	Z41 – 45
FA5–2877–000	Z41 – 71
FA5–2878–000	Z41 – 70
FA5–2879–000	Z41 – 76
FA5–2880–000	Z41 – 74
FA5–2886–000	Z40 – 2
FA5–2887–000	Z40 – 4
FA5–2888–000	Z40 – 3
FA5–2891–000	Z40 – 6
FA5–2909–000	Z42 – 29
FA5–2914–000	Z41 – 7
FA5–2915–000	Z41 – 8
FA5–2916–000	Z41 – 3
FA5–2917–000	Z41 – 10
FA5–2918–000	Z41 – 11
FA5–2919–000	Z41 – 9
FA5–2921–000	Z41 – 64
FA5–2922–000	Z41 – 44
FA5–2924–000	Z41 – 75
FA5–2927–000	Z41 – 96
FA5–2928–000	Z41 – 95
FA5–2929–000	Z41 – 35
FA5–2930–000	Z41 – 18
FA5–2931–000	Z41 – 48A
	Z41 – 94
	Z42 – 39
FA5–2933–000	Z41 – 30
FA5–3179–000	Z10 – 2
FA5–3180–000	Z10 – 3
FA5–3181–000	Z10 – 4
FA5–3182–000	Z10 – 5
FA5–3184–000	Z10 – 6
FA5–3406–000	Z40 – 26
FA5–3441–000	Z42 – 13
FA5–3447–000	Z42 – 2
FA5–3460–000	Z10 – 7
FA5–3468–000	Z10 – 21
FA5–3474–000	Z10 – 8
FA5–3475–000	Z10 – 9
FA5–3476–000	Z10 – 10
FA5–3477–000	Z10 – 11
FA5–3478–000	Z10 – 12
FA5–3483–000	Z41 – 26
FA5–3484–000	Z40 – 13
FA5–3485–000	Z41 – 47
FA5–3486–000	Z40 – 14
FA5–3487–000	Z40 – 15
FA5–3488–000	Z40 – 16
FA5–3489–000	Z40 – 17
FA5–3490–000	Z40 – 18
FA5–3494–000	Z41 – 90
FA5–3496–000	Z41 – 89
FA5–3497–000	Z42 – 11

PART NUMBER	FIGURE & KEY NO.
FA5–3498–000	Z40 – 12
FA5–3499–000	Z41 – 2
FA5–3501–000	Z41 – 6
FA5–3502–000	Z41 – 25
FA5–3504–000	Z42 – 28
FA5–3505–000	Z41 – 15
FA5–3507–000	Z41 – 21
FA5–3508–000	Z41 – 52
FA5–3510–000	Z42 – 17
FA5–3511–000	Z40 – 1
FA5–3514–000	Z40 – 11
FA5–3515–000	Z42 – 36
FA9–1978–000	Z10 – 19
FA9–1979–000	Z10 – 18
FF2–0088–000	Z41 – 66
FF2–0089–000	Z41 – 85
FF2–0091–000	Z42 – 33
FF2–0437–000	Z42 – 23
FF2–0438–000	Z42 – 18
FF2–0439–000	Z42 – 5
FF2–0441–000	Z40 – 34
FF2–0443–000	Z40 – 19
FF2–0444–000	Z40 – 9
FF2–0446–000	Z40 – 8
FF2–0451–000	Z40 – 33
FF2–0453–000	Z40 – 20
FF2–0903–000	Z10 – 13
FF2–0993–000	Z41 – 97
FF2–1451–000	Z40 – 21
FF9–1003–000	Z41 – 98
FF9–1091–000	Z10 – 20
FF9–1093–050	Z41 – 48
FF9–1113–000	Z41 – 99
FG1–8111–000	Z40 –
	Z41 –
	Z42 –
FG1–8138–000	Z41 – 93
	Z90 –
FH6–3124–000	Z41 – 92
FH7–1584–000	Z41 – 80
FH7–1589–000	Z42 – 22
FH7–5030–000	Z41 – 1
	Z42 – 27
FH7–5108–000	Z42 – 37
FH7–5154–000	Z42 – 10
FH7–6113–000	Z10 – 14
FH7–7155–000	Z40 – 22
	Z41 – 33
FS1–1190–000	Z41 – 54
FS1–1202–000	Z41 – 23
	Z42 – 1
FS1–1206–000	Z41 – 14
FS1–1446–000	Z42 – 38
FS1–1449–000	Z42 – 3
FS1–1465–000	Z40 – 24
FS1–2370–000	Z40 – 25
FS1–2510–000	Z41 – 77
FS1–2651–000	Z42 – 8
FS1–2707–000	Z41 – 78
FS1–2708–000	Z41 – 79
FS1–8076–000	Z40 – 7
FS2–0441–000	Z41 – 22
FS2–0485–000	Z42 – 12
FS2–0544–000	Z42 – 14
FS2–1005–000	Z41 – 29
FS2–1006–000	Z41 – 20
FS2–1008–000	Z41 – 72
FS2–1013–000	Z41 – 51
FS2–3003–000	Z41 – 31
FS2–3004–000	Z41 – 38
FS2–3006–000	Z42 – 25
FS2–3007–000	Z42 – 15
FS2–6001–000	Z41 – 37
FS2–6003–000	Z41 – 41
FS2–6009–000	Z42 – 19
FS2–6010–000	Z42 – 16
FS2–9002–000	Z10 – 15
FS3–0023–000	Z41 – 60
FS3–0029–000	Z41 – 19
FS3–0030–000	Z42 – 34
FS3–0032–000	Z42 – 32
FS3–0040–000	Z42 – 4
FS3–0076–000	Z40 – 27
FS3–0077–000	Z41 – 24
FS3–0078–000	Z42 – 6
FS3–0080–000	Z42 – 21
FS3–0101–000	Z41 – 50
	Z42 – 20
FS3–0104–000	Z42 – 24
FS3–2008–000	Z41 – 58
FS3–2011–000	Z41 – 13
FS3–2012–000	Z41 – 68
FS3–2013–000	Z42 – 31

PART NUMBER	FIGURE & KEY NO.
FS3–2014–000	Z40 – 28
FS3–2015–000	Z40 – 10
FS3–2034–000	Z42 – 35
FS3–2044–000	Z10 – 16
FS3–2048–000	Z40 – 23
FS4–8043–000	Z40 – 35
FS4–8044–020	Z40 – 36
FS4–8078–000	Z10 – 17
PCB	Z B –J 6
	Z B –J 7
	Z B –J 8
	Z B –J104
	Z B –J801
	Z B –J802
	Z B –J803
	Z B –J804
	Z B –J805
	Z B –J806
VC1–2351–106	Z90 –C806
VC1–2351–107	Z90 –C801
VC4–4504–103	Z90 –C804
	Z90 –C805
	Z90 –C807
VR1–1141–102	Z90 –R833
VR1–1141–103	Z90 –R818
	Z90 –R822
	Z90 –R826
	Z90 –R827
	Z90 –R828
	Z90 –R829
	Z90 –R830
VR1–1141–472	Z90 –R819
	Z90 –R820
	Z90 –R823
	Z90 –R824
	Z90 –R831
	Z90 –R832
VR5–0820–101	Z90 –R834
VS1–0025–003	Z90 –J805
VS1–0044–003	Z B –J805
VS1–0192–000	Z B –J 63
VS1–0192–002	Z B –J 1
	Z B –J 2
VS1–0192–003	Z B –J 68
VS1–0192–004	Z B –J806
VS1–0192–005	Z B –J803
VS1–0192–006	Z B –J 58
VS1–0192–007	Z B –J804
VS1–0379–028	Z90 –J801
VS1–0440–003	Z B –J 7
	Z B –J 10
VS1–0440–004	Z B –J 8
VS1–0440–009	Z B –J 6
	Z B –J 9
VS1–0441–028	Z B –J104
	Z B –J801
VS1–0831–007	Z90 –J802
VS1–0842–003	Z B –J 64
	Z B –J 65
	Z B –J 66
	Z B –J 67
VS1–0842–007	Z B –J802
VS1–0867–006	Z B –J 59
VS4–0001–003	Z B –J 61
VS4–0003–002	Z B –J 3
VS4–0003–006	Z B –J 63
VT2–0001–003	Z41 – 91
WA1–0474–000	Z90 –D801
	Z90 –D802
WA1–1037–000	Z90 –ZD802
	Z90 –ZD803
	Z90 –ZD804
	Z90 –ZD805
WA1–1070–000	Z90 –ZD806
WA2–0237–000	Z90 –Q831
WA2–0285–000	Z90 –Q821
	Z90 –Q825
WA2–0772–000	Z90 –Q818
	Z90 –Q819
	Z90 –Q822
	Z90 –Q823
WA2–0775–000	Z90 –Q826
	Z90 –Q827
	Z90 –Q828
	Z90 –Q829
	Z90 –Q830
WA2–0836–000	Z90 –Q820
	Z90 –Q824
WA2–0991–000	Z90 –Q813
	Z90 –Q814
	Z90 –Q815
	Z90 –Q816
	Z90 –Q817

PART NUMBER	FIGURE & KEY NO.
WC4–0134–000	Z40 – 31
WS3–0421–000	Z90 –J806
WS3–0422–000	Z90 –J803
WS3–0424–000	Z90 –J804
WS3–0885–000	Z B –J 3
	Z B –J 63
WS4–0220–000	Z B –J 61
X65–5032–000	Z90 –D803
	Z90 –D804
XA9–0135–000	Z40 – 5
	Z41 – 5
XB1–2301–409	Z40 – 32
XD9–0037–000	Z41 – 4
	Z42 – 30
XF9–0094–000	Z41 – 39
XF9–0215–000	Z42 – 26

COPYRIGHT © 1992 CANON INC.

D NUMERICAL INDEX (PAPER DECK Ⅷ)
部品索引表（ペーパーデッキ 8）

PART NUMBER	FIGURE & KEY NO.
———	R B −J 61
FA2−5606−000	R13 − 1
FA3−3875−000	R12 − 1
FA3−3876−000	R12 − 2
FA3−3886−000	R10 − 1
FA3−8727−000	R13 − 50
FA3−8754−020	R12 − 6
FA3−8777−000	R12 − 10A
FA3−8987−000	R13 − 4
FA4−1159−000	R13 − 49
FA4−2517−000	R01 − 1
FA5−2854−020	R13 − 2A
	R13 − 3A
FA5−2931−000	R13 − 54
FA5−3411−020	R11 − 1
FA5−3413−000	R11 − 2
FA5−3414−000	R10 − 2
FA5−3415−000	R11 − 3
FA5−3416−000	R11 − 4
FA5−3417−000	R11 − 5
FA5−3418−000	R11 − 6
FA5−3421−000	R11 − 7
FA5−3422−000	R12 − 4
FA5−3423−000	R12 − 5
FA5−3428−000	R10 − 3
FA5−3432−000	R13 − 22
FA5−3434−000	R13 − 5
FA5−3435−000	R13 − 6
FA5−3436−000	R13 − 7
FA5−3437−020	R10 − 4
FA5−3439−000	R10 − 5
FA5−3441−000	R13 − 8
FA5−3442−000	R13 − 9
FA5−3443−000	R13 − 10
FA5−3444−000	R13 − 11
FA5−3445−000	R13 − 12
FA5−3446−000	R13 − 13
FA5−3447−000	R13 − 14
FA5−3448−000	R12 − 7
FA5−3451−000	R13 − 47
FA5−3452−000	R13 − 15
FA5−3453−000	R13 − 16
FA5−3454−000	R13 − 17
FA5−3455−000	R12 − 8
FA5−3456−020	R10 − 6
FA5−3457−000	R10 − 12
FA5−3458−000	R01 − 2
FA5−3459−000	R01 − 3
FA5−3460−000	R01 − 4
FA5−3461−000	R12 − 9
FA5−3463−000	R11 − 8
FA5−3464−000	R10 − 7
FA5−3465−000	R10 − 13
FA5−3466−000	R13 − 53
FA5−3469−000	R10 − 9
FA5−3498−000	R13 − 18
FA5−7697−000	R13 − 46
FE9−0019−000	R13 − 48
FF2−0431−000	R11 − 9
FF2−0432−000	R11 − 10
FF2−0433−000	R12 − 10
FF2−0434−000	R12 − 11
FF2−0435−000	R12 − 12
FF2−0436−000	R12 − 13
FF2−0437−000	R13 − 19
FF2−0438−000	R13 − 20
FF2−0439−000	R13 − 21
FF2−0448−000	R10 − 14
FF2−0461−000	R11 − 14
FF2−0462−000	R10 − 11
FF2−0899−000	R11 − 11
FF2−0993−000	R11 − 18
FF9−1003−000	R13 − 2
FF9−1113−000	R13 − 3
FG1−8136−000	R90 −
FH6−3124−000	R11 − 12
FH7−1589−000	R13 − 23
FH7−1590−000	R12 − 14
FH7−5031−000	R12 − 15
FH7−5154−000	R13 − 24
FH7−7023−000	R10 − 15
FH7−7038−000	R10 − 16
FS1−0422−000	R13 − 25
FS1−1189−000	R12 − 18
FS1−1202−000	R13 − 26
FS1−1206−000	R13 − 52
FS1−1449−000	R13 − 27
FS1−2651−000	R13 − 28
FS1−3067−000	R12 − 19
FS1−9120−000	R13 − 55
FS2−0544−000	R13 − 29
FS2−3008−000	R13 − 30
FS2−3007−000	R13 − 31
FS2−3008−000	R13 − 32
FS2−3009−000	R13 − 33
FS2−6009−000	R13 − 34
FS2−6010−000	R13 − 35
FS2−6020−000	R13 − 51
FS3−0040−000	R13 − 36
FS3−0078−000	R13 − 37
FS3−0079−000	R13 − 38
FS3−0080−000	R13 − 39
FS3−0104−000	R13 − 40
FS3−2032−000	R13 − 41
FS3−2033−000	R13 − 42
FS3−2034−000	R13 − 43
FS3−2052−000	R12 − 3
FS4−8037−000	R11 − 10A
FS4−8038−000	R11 − 14A
	R12 − 10B
FS4−8039−000	R10 − 11A
FS4−8040−000	R10 − 19
FS4−8077−000	R10 − 11B
PCB	R B −J 4
	R B −J 5
	R B −J 6
	R B −J104
	R B −J701
	R B −J702
	R B −J703
	R B −J704
	R B −J705
	R B −J706
	R B −J707
	R B −J708
VC1−2351−107	R90 −C701
	R90 −C703
VC4−4504−103	R90 −C704
	R90 −C705
VR1−1141−102	R90 −R703
	R90 −R706
	R90 −R709
	R90 −R710
VR1−1141−103	R90 −R704
	R90 −R711
	R90 −R715
	R90 −R716
	R90 −R721
	R90 −R722
	R90 −R723
	R90 −R724
	R90 −R726
	R90 −R727
	R90 −R728
	R90 −R744
	R90 −R745
	R90 −R746
	R90 −R749
	R90 −R750
	R90 −R751
VR1−1141−124	R90 −R729
VR1−1141−222	R90 −R702
	R90 −R707
VR1−1141−472	R90 −R701
	R90 −R705
	R90 −R708
	R90 −R714
	R90 −R717
	R90 −R718
	R90 −R719
	R90 −R720
	R90 −R747
	R90 −R748
VR9−3563−000	R90 −R712
VS1−0025−003	R90 −J701
VS1−0025−006	R90 −J707
VS1−0026−002	R90 −J705
VS1−0192−002	R B −J 1
	R B −J 2
VS1−0192−003	R B −J 68
VS1−0192−004	R B −J 3
	R B −J704
VS1−0192−005	R B −J703
VS1−0192−006	R B −J708
VS1−0192−008	R B −J706
VS1−0379−028	R90 −J702
VS1−0440−003	R B −J 5
	R B −J 8
VS1−0440−004	R B −J 6
VS1−0440−009	R B −J 4
	R B −J 7
VS1−0441−028	R B −J104
	R B −J702
VS3−0044−003	R B −J701
VS3−0044−006	R B −J707
VS4−0001−003	R B −J 61
VT2−0001−003	R11 − 15
WA1−0088−000	R90 −ZD701
	R90 −ZD702
	R90 −ZD703
	R90 −ZD704
	R90 −ZD705
WA1−0623−000	R90 −D701
	R90 −D702
WA2−0124−000	R90 −Q703
	R90 −Q705
	R90 −Q707
	R90 −Q709
	R90 −Q710
	R90 −Q718
WA2−0456−000	R90 −Q702
	R90 −Q706
WA2−0772−000	R90 −Q711
	R90 −Q712
	R90 −Q713
	R90 −Q714
	R90 −Q715
	R90 −Q716
	R90 −Q717
	R90 −Q736
WA2−0775−000	R90 −Q730
	R90 −Q731
	R90 −Q732
WA2−0800−000	R90 −Q704
	R90 −Q708
WA2−0991−000	R90 −Q733
	R90 −Q734
	R90 −Q735
WC4−0084−000	R10 − 17
	R12 − 20
WC4−0134−000	R10 − 8
WS3−0421−000	R90 −J704
WS3−0422−000	R90 −J703
WS3−0423−000	R90 −J706
WS3−0425−000	R90 −J708
WS3−0437−000	R B −J 69
WS3−0593−000	R B −J 69
WS3−0916−000	R B −J701
	R B −J707
WS4−0220−000	R B −J 61
WT1−0149−000	R B −J 9
WT2−0433−000	R11 − 17
X62−5370−000	R B −J 9
X65−5032−000	R90 −D705
	R90 −D706
	R90 −D707
	R90 −D708
	R90 −D709
	R90 −D710
	R90 −D711
	R90 −D712
	R90 −D713
	R90 −D714
	R90 −D715
	R90 −D716
	R90 −D717
	R90 −D718
	R90 −D719
	R90 −D722
	R90 −D723
	R90 −D724
	R90 −D725
X71−3150−000	R10 − 10
XA1−1261−009	R10 − 18
	R11 − 16
	R12 − 21
XF1−1105−601	R12 − 16
XF1−1109−801	R12 − 17
XF9−0213−000	R13 − 44
XF9−0214−000	R13 − 45
XZ9−0152−000	R11 − 10C
XZ9−0165−000	R11 − 10B

COPYRIGHT © 1992 CANON INC.
CANON NP-4835/4835S/4335/4835i REV.0 JAN. 1992 PRINTED IN JAPAN (IMPRIME AU JAPON)