NP6045

CIRCUIT DIAGRAM

REVISION 0

Canon

NOV.1996

FY8-4182-000

COPYRIGHT © 1996 CANON INC.

CANON NP6045 REV.0 NOV. 1996 PRINTED IN JAPAN (IMPRIME AU JAPON)

COPYRIGHT © 1996 CANON INC.

Printed in Japan
Imprimé au Japon

COPYRIGHT © 1996 CANON INC. CANON NP6045 REV.0 NOV. 1996 PRINTED IN JAPAN (IMPRIME AU JAPON)

IMPORTANT

This documentation is published by Canon Inc., Japan, to serve as a source of reference for work in the field.

Specifications and other information contained herein may vary slightly from actual machine values or those found in advertising and other printed matter. Any questions regarding the information contained herein should be directed to the Copier Service Department of the Sales Company.

This documentation is intended for all sales areas, and may contain information not applicable to certain areas.

Reproduction without permission not allowed.

Use of this manual should be strictly supervised to avoid disclosure of confidential information.

序

この資料は、キヤノン株式会社が発行した物で、市場サービスを行う上での参考資料として御使用願います。

この資料に記載されている仕様や内容は、「実際の機械の仕様」、「広告に記載されている機械の仕様」および「他の印刷物」と異なる場合があります。

この資料に記載されている仕様や内容に関する質問は、販売会社の複写機サービス部門へお願い致します。

この資料は、該当製品が発売される全地域に対応する内容で作成されているため、貴地域に非該当の情報が記載されている場合があります。

キヤノン株式会社が版権所有、無断転載、引用を禁ず。

本マニュアルについては、機密保持等その取扱には十分注意して下さい。
万一取扱を誤りますと法律で処罰されることがあります。

CONTENTS

1. SIGNALS AND ABBREVIATIONS 1
2. DC CONTROLLER PCB 3
3. CONTROL PANEL PCB 32
4. FL INVERTER PCB 34
5. DC POWER SUPPLY PCB 35
6. HIGH-VOLTAGE TRANSFORMER PCB 43
7. HOLDING TRAY CONTROL PCB 47
8. POTENTIAL MEASUREMENT PCB 48
9. OPTIONS COUNTER PCB 49
10. AC DRIVER PCB 50
11. LAMP REGULATOR PCB 52
12. DRUM HEATER CONTROL PCB 53

COPYRIGHT © 1996 CANON INC. CANON NP6045 REV.0 NOV. 1996 PRINTED IN JAPAN (IMPRIME AU JAPON)

目次

1. 信号名／略号一覧表 1
2. DCコントローラ回路基板 3
3. 操作部回路基板 32
4. FLインバータ回路基板 34
5. DC電源回路基板 35
6. 高圧トランス回路基板 43
7. 中間トレイ制御回路基板 47
8. 電位測定回路基板 48
9. オプションカウンタ回路基板 49
10. ACドライバ回路基板 50
11. ランプレギュレータ回路基板 52
12. ドラムヒータ制御回路基板 53

COPYRIGHT © 1996 CANON INC. CANON NP6045 REV.0 NOV. 1996 PRINTED IN JAPAN (IMPRIME AU JAPON)

1. SIGNALS AND ABBREVIATIONS
1. 信号名／略号一覧表

What follows below is a list of signals and abbreviations used in the chapters of the manual and circuit diagrams.
The abbreviations within parentheses represent analog signals, which cannot be expressed in terms of '1' or '0'.
本書および回路図中に用いられている信号名等の略号とその意味を以下に示す。
参考：[ ] 付の略号は、電気信号であるが、その信号が“1”“0”で現せないアナログ信号。
その他は、“1”“0”で現わすことのできるデジタル信号である。

A. Signals
A. 信号一覧表

ACBTP	AC BIAS TIMING PULSE command	現像バイアスAC出力信号
ACON	AC TRANSFORMER DRIVE command	ポスト、分離AC出力信号
C1LMD	CASSETTE 1 LIFTER MOTOR DRIVE command	カセット1リフタモータ駆動信号
C1LTP	RIGHT DECK/CASSETTE 1 LIFTER POSITION signal	右デッキ／カセット1リフタ位置センサ信号
C1PL0	CASSETTE-1 PAPER LENGTH signal	カセット1紙長0信号
C1PL1	CASSETTE-1 PAPER LENGTH signal	カセット1紙長1信号
C1PW	CASSETTE-1 PAPER WIDTH signal	カセット1紙幅信号
C2LMD	CASSETTE 2 LIFTER MOTOR DRIVE command	カセット2リフタモータ駆動信号
C2LTP	CASSETTE 2 LIFTER POSITION signal	カセット2リフタ位置センサ信号
C2PD	CASSETTE 2 PAPER DETECT signal	カセット2紙検知信号
C2PL0	CASSETTE-2 PAPER LENGTH signal	カセット2紙長0信号
C2PL1	CASSETTE-2 PAPER LENGTH signal	カセット2紙長1信号
C2PUCD	CASSETTE 2 PICK-UP ROLLER CLUTCH DRIVE command	カセット2給紙クラッチ駆動信号
C2PURR	CASSETTE 2 PICK-UP ROLLER RELEASE SOLENOID DRIVE command	カセット2給紙ローラ解除ソレノイド駆動信号
C2PW	CASSETTE-2 PAPER WIDTH signal	カセット2紙幅信号
C3LMD	CASSETTE 3 LIFTER MOTOR DRIVE command	カセット3リフタモータ駆動信号
C3LTP	CASSETTE 3 LIFTER POSITION signal	カセット3リフタ位置センサ信号
C3PD	CASSETTE 3 PAPER DETECT signal	カセット3紙検知信号
C3PL0	CASSETTE-3 PAPER LENGTH signal	カセット3紙長0信号
C3PL1	CASSETTE-3 PAPER LENGTH signal	カセット3紙長1信号
C3PUCD	CASSETTE 3 PICK-UP ROLLER CLUTCH DRIVE command	カセット3給紙クラッチ駆動信号
C3PURR	CASSETTE 3 PICK-UP ROLLER RELEASE SOLENOID DRIVE command	カセット3給紙ローラ解除ソレノイド駆動信号
C3PW	CASSETTE-3 PAPER WIDTH signal	カセット3紙幅信号
C4LMD	CASSETTE 4 LIFTER MOTOR DRIVE command	カセット4リフタモータ駆動信号
C4LTP	CASSETTE 4 LIFTER POSITION signal	カセット4リフタ位置センサ信号
C4PD	CASSETTE 4 PAPER DETECT signal	カセット4紙検知信号
C4PL0	CASSETTE-4 PAPER LENGTH signal	カセット4紙長0信号
C4PL1	CASSETTE-4 PAPER LENGTH signal	カセット4紙長1信号
C4PUCD	CASSETTE 4 PICK-UP ROLLER CLUTCH DRIVE command	カセット4給紙クラッチ駆動信号
C4PURR	CASSETTE 4 PICK-UP ROLLER RELEASE SOLENOID DRIVE command	カセット4給紙ローラ解除ソレノイド駆動信号
C4PW	CASSETTE-4 PAPER WIDTH signal	カセット4紙幅信号
CBCC	COPYBOARD COVER CLOSED signal	原稿台カバー閉信号
CBOP	CLEANING BELT OUT PRECAUTION signal	定着ウェブ残量検知信号
CCNNT	CONTROL CARD DETECT signal	コントロールカード検知信号
CCNTD	CONTROL CARD DRIVE command	コントロールカードV駆動信号
CL11D	VERTICAL PATH ROLLER 3 CLUTCH DRIVE command	給紙縦パスローラ3駆動クラッチ駆動信号
CL13D	VERTICAL PATH ROLLER 4 CLUTCH DRIVE command	給紙縦パスローラ4駆動クラッチ駆動信号
CL15D	VERTICAL PATH ROLLER 1 CLUTCH DRIVE command	縦パスローラ1駆動クラッチ駆動信号
CL17D	VERTICAL PATH ROLLER2 CLUTCH DRIVE command	縦パスローラ2駆動クラッチ駆動信号
CL18D	VERTICAL PATH ROLLER 0 CLUTCH DRIVE command	縦パスローラ0駆動クラッチ駆動信号
DCBC	DC BIAS CONTROL signal	現像バイアスDC出力信号
DCBTP	DC BIAS TIMING PULSE command	現像バイアスDC出力信号
DCON	DC HIGH VOLTAGE OUTPUT command	ポスト、分離DC出力信号
DEVCD	DEVELOPING CLUTCH DRIVE command	現像クラッチ駆動信号
DHRD	DRUM HEATER DRIVE command	ドラムヒータ駆動信号
DHRD	DRUM HEATER DRIVE CHANGE command	ドラムヒータ全波／半波切替信号
DPDSD	DELIVERY PAPER DEFLECTOR SOLENOID DRIVE command	排紙偏向板ソレノイド駆動信号
DSZ1	DOCUMENT SIZE 1 signal	原稿サイズ1検知信号
DSZ2	DOCUMENT SIZE2 signal	原稿サイズ2検知信号
DSZ3A	DOCUMENT SIZE 3 signal	原稿サイズ3A検知信号
DSZ3B	DOCUMENT SIZE 3 signal	原稿サイズ3B検知信号
DTEP	DEVELOPER TONER signal	現像器トナー残量信号
EXDPD	EXTERNAL DELIVERY PAPER DETECT signal	外排紙信号
FCBSD	FIXING CLEANING BELT DRIVE SOLENOID DRIVE command	定着ウェブ駆動ソレノイド駆動信号
FDOD	FRONT DOOR OPEN DETECT signal	前ドア開検知信号
FFUCNT	FIXING/FEEDER UNIT CONNECT signal	定着／搬送ユニット着脱検知信号
FFULSD	FIXING/FEEDER UNIT LOCK SOLENOID DRIVE command	定着／搬送ユニットロックソレノイド駆動信号
FM1D	SUCTION FAN DRIVE command	分離吸引ファン駆動信号
FM2D	EXHAUST FAN DRIVE command	定着排熱／吐き出し／クリーナファン駆動信号
FM3D	EXHAUST FAN DRIVE command	定着排熱／吐き出し／クリーナファン駆動信号
FM5D	DEVELOPING UNIT COOLING FAN DRIVE command	現像ファン駆動信号
FM6D	FEEDER FAN DRIVE command	搬送ファン駆動信号
FM7D	EXHAUST FAN DRIVE command	吐き出し／定着排熱／クリーナファン駆動信号
FM8D	SCANNING LAMP COOLING FAN DRIVE command	光学系冷却ファン駆動信号
FXDEL	FIXING UNIT DELIVERY PAPER DETECT signal	定着器出口紙検知信号
FXDSD	FIXING UNIT DRIVE SOLENOID command	定着駆動ソレノイド駆動信号
FXGDSD	FIXING ASSEMBLY GUIDE DOWN SOLENOID DRIVE command	定着入口ガイド（下）ソレノイド駆動信号
FXGUSD	FIXING ASSEMBLY GUIDE UP SOLENOID DRIVE command	定着入口ガイド（上）ソレノイド駆動信号
FXCJS	FIXING ASSEMBLY CLAW JAM sensor	定着爪ジャム検知信号
HTCNT	HOLDING TRAY CONNECT signal	中間トレイユニット着脱検知信号
HTDSD	HOLDING TRAY D-cut SOLENOID DRIVE command	中間トレイ再給紙ローラ(Dカットローラ)ソレノイド駆動信号
HTF1CD	HOLDING TRAY FEEDER 1 CLUTCH DRIVE command	中間トレイ搬送1クラッチ駆動信号
HTF2CD	HOLDING TRAY FEEDER 2 CLUTCH DRIVE command	中間トレイ搬送2クラッチ駆動信号
HTFCNT	HOLDING TARY FEEDER UNIT CONNECT signal	中間トレイ搬送ユニット着脱検知信号
HTFWCD	HOLDING TRAY FORWARD CLUTCH DRIVE command	中間トレイ前進クラッチ駆動信号
HTJSD	HOLDING TRAY JOGING SOLENOID DRIVE command	中間トレイ揺動ソレノイド駆動信号
HTLPD	HOLDING TRAY LAST PAPER DETECT HOME POSITION signal	中間トレイリサイクルバーホームポジション信号
HTPDD	HOLDING TRAY PAPER DEFLECTOR SOLENOID DRIVE command	中間トレイ紙偏向板ソレノイド駆動信号
HTRGCD	HOLDING TRAY REGISTRATION ROLLER CLUTCH DRIVE command	中間トレイレジストクラッチ駆動信号
HTRVCD	HOLDING TRAY REVERSE CLUTCH DRIVE command	中間トレイ反転クラッチ駆動信号
HTSPCD	HOLDING TRAY SEPARATION CLUTCH DRIVE command	中間トレイ分離クラッチ駆動信号
HTWSD	HOLDING TRAY WEIGHT SOLENOID DRIVE command	中間トレイウエイトソレノイド駆動信号
HTXHP	HOLDING TRAY X HOME POSITION signal	中間トレイXホームポジション信号
HTYHP	HOLDING TRAY Y HOME POSITION signal	中間トレイYホームポジション信号
HUM1	MACHINE INSIDE HUMIDITY signal 1	機内湿度検知信号（1）
HUM2	MACHINE INSIDE HUMIDITY signal 2	機内湿度検知信号（2）
HVT.POST.DC	PRE-TRANSFER CORONA DC CURRENT CONTROL command	転写前帯電DC出力信号
HVSCT	SEPARATION CORONA DC CURRENT CONTROL command	分離帯電DC出力信号
HVTCT	TRANSFER CORONA CURRENT CONTROL command	転写帯電出力信号
HVTPC	PRIMARY CORONA CURRENT CONTROL command	一次帯電出力信号
HVTRMT	HIGH VOLTAGE OUTPUT ENABLE command	高圧出力イネーブル信号
IDPD	INSIDE DELIVERY PAPER DETECT signal	内排紙信号
LAON	SCANNING LAMP DRIVE command	原稿照明ランプ点灯信号
LCDLGHT	LCD BACK-LIGHT ON command	操作部液晶バックライト信号
LED2CK	BLANK EXPOSURE command (CLOCK)	ブランク露光信号（CLK）
LED2DT	BLANK EXPOSURE command (DATA)	ブランク露光信号（DATA）

COPYRIGHT © 1996 CANON INC.
CANON NP6045 REV.0 NOV. 1996 PRINTED IN JAPAN (IMPRIME AU JAPON)

LED2LD	BLANK EXPOSURE command (DATA LATCH)	ブランク露光信号 (LOAD)
LXHP	LENS X HOME POSITION signal	レンズXホームポジション信号
LYHP	LENS Y HOME POSITION signal	レンズYホームポジション信号
M01H/L	MAIN MOTOR SPEED CHANGE command	メインモータ速度切替信号
M02BLK	PAPER PICK UP MOTOR BRAKE command	給紙モータブレーキ信号
M02H/L	PAPER PICK UP MOTOR SPEED CHANGE command	給紙モータ速度切替信号
M02H/L	PAPER PICK-UP MOTOR SPEED CHANGE command	給紙モータ速度切替信号
M03BK	SCANNER MOTOR BRAKE command	光学系モータブレーキ信号
M03FW	SCANNER MOTOR FORWARD command	光学系モータ前進信号
M03H/L	SCANNER MOTOR SPEED CHANGE command	光学系モータ速度切替信号
M03H/L	SCANNER MOTOR SPEED CHANGE command	光学系モータ速度切替信号
M03MD1	SCANNER MOTOR SPEED MODE (1) command	光学系モータモード1信号
M03MD2	SCANNER MOTOR SPEED MODE (2) command	光学系モータモード2信号
M03MD3	SCANNER MOTOR SPEED MODE (3) command	光学系モータモード3信号
M03ON	SCANNER MOTOR DRIVE command	光学系モータ駆動信号
M03PLL	SCANNER MOTOR PLL CONTOL command	光学系モータPLL制御切替信号
M04A	LENS X MOTOR (A) command	レンズXモータ (A相) 信号
M04ACM	LENS X MOTOR (HOLD) command	レンズXモータホールド信号
M04BCM	LENS X MOTOR (HOLD) command	レンズXモータホールド信号
M04B	LENS X MOTOR (B) signal	レンズXモータ (B相) 信号
M05A	LENS Y MOTOR (A) signal	レンズYモータ (A相) 信号
M05ACM	LENS Y MOTOR (HOLD) signal	レンズYモータホールド信号
M05BCM	LENS Y MOTOR (HOLD) signal	レンズYモータホールド信号
M05B	LENS Y MOTOR (B) signal	レンズYモータ (B相) 信号
M08A	HOLDING TRAY X MOTOR (A) command	中間トレイXモータ (A相) 信号
M08B	HOLDING TRAY X MOTOR (B) command	中間トレイXモータ (B相) 信号
M08HLD	HOLDING TRAY X MOTOR (HOLD) command	中間トレイXモータホールド信号
M09A	HOLDING TRAY Y MOTOR (A) command	中間トレイYモータ (A相) 信号
M09B	HOLDING TRAY Y MOTOR (B) command	中間トレイYモータ (B相) 信号
M09HLD	HOLDING TRAY Y MOTOR (HOLD) command	中間トレイYモータホールド信号
M1ON	MAIN MOTOR DRIVE command	メインモータ駆動信号
M10ON	HOPPER MOTOR (TONER SUPPLY) DRIVE command	ホッパモータ (トナー撹拌) 駆動信号
M11ON	HOPPER MOTOR (TONNER STIRRING) DRIVE command	ホッパモータ (トナー補給) 駆動信号
M2ON	PAPER FEED MOTOR DRIVE command	給紙モータ駆動信号
M7ON	HOLDING TRAY LAST PAPER DETECT MOTOR DRIVE command	中間トレイリサイクルバーモータ駆動信号
MFDC	MULTIFEEDER DOOR OPEN DETECT signal	マルチフィーダドア開検知信号
MFPCD	MULTIFEEDER PICK-UP CLUTCH ROLLER DRIVE command	マルチフィーダ給紙ローラクラッチ駆動信号
MFPW	MULTI FEEDER PAPER WIDTH signal	マルチフィーダ紙幅信号
MFRLSD	MULTIFEEDER PICK-UP RELAY SOLENOID DRIVE command	マルチフィーダ給紙中継ソレノイド駆動信号
MFS	MULTIFEEDER PAPER DETCT signal	マルチフィーダ紙検知信号
MHOND	MULTIFEEDER PAPER DETECT signal	定着メインヒータ点灯検知信号
MHRD	MAIN HEATER DRIVE command	定着メインヒータ駆動信号
OPCNTD	OPTION COUNTER DRIVE command	オプションカウンタ駆動信号
OPRST	OPERATION PANEL CPU RESET command	操作部CPU用リセット信号
PCLM	PRIMARY CORONA WIRE CLEANER MOTOR DRIVE command	一次帯電線清掃モータ駆動信号
PEXP	PRE-EXPOSURE LED DRIVE command	前露光LED点灯信号
POT	PHOTOSENSITIVE DRUM SURFACE POTENTIAL signal MOTOR	感光ドラム電位信号 (アナログ)
POT-S-ON	PHOTOSENSITIVE DRUM SURFACE POTENTIAL SENSOR POWER ON command	電位センサ電源ON信号
PS14D	HOLDING TRAY REGISTRATION PAPER DETECT signal	中間トレイレジスト紙検知信号
PS15D	HOLDING TRAY ENTRANCE PAPER DETECT signal	中間トレイ入口紙検知信号
PS17D	HOLDING TRAY PAPER DETECT signal	中間トレイ給紙検知信号
PS24D	PICK-UP VERTICAL PATH-0 PAPER DETECT signal	給紙縦パス0紙検知信号
PS27D	PICK-UP VERTICAL PATH-3 PAPER DETECT signal	給紙縦パス3紙検知信号
PS30D	PICK-UP VERTICAL PATH-4 PAPER DETECT signal	給紙縦パス4紙検知信号
PS33D	PICK-UP VERTICAL PATH-1 PAPER DETECT signal	給紙縦パス1紙検知信号
PS36D	PICK-UP VERTICAL PATH-2 PAPER DETECT signal	給紙縦パス2紙検知信号
PS8D	HOLDING TRAY FEEDER 1 PAPER DETECT signal	中間トレイ搬送部1紙検知信号
PS9D	HOLDING TRAY FEEDER 2 PAPER DETECT signal	中間トレイ搬送部2紙検知信号
PTRCLM	PRE-TRANSFER CORONA WIRE CLEANER MOTOR DRIVE command	転写前帯電線清掃モータ駆動信号
PWOFF	POWER SWITCH OFF command	電源スイッチOFF信号
RDEL	RIGHT DECK LIFTER LIMIT signal	右デッキリフタ上限センサ信号
RDEOP	RIGHT DECK OPEN DETECT signal	右デッキ開検知信号
RDFEDGE	RF DOCUMENT LEADING EDGE signal	RF画先信号
RDLMD	RIGHT DECK LIFTER MOTOR DRIVE command	右デッキリフタ駆動モータ駆動信号
RDPD/C1PD	RIGHT DECK/CASSETTE 1 PAPER DETECT signal	右デッキ/カセット1紙検知信号
RDPUCD/C1PUCD	RIGHT DECK/CASSETTE 1 PICK-UP ROLLER CLUTCH DRIVE command	右デッキ/カセット1給紙クラッチ駆動信号
RDPURR/C1PURR	RIGHT DECK/CASSETTE 1 PICK-UP ROLLER RELEASE SOLENOID DRIVE command	右デッキ/カセット1給紙ローラ解除ソレノイド駆動信号
RGCD	REGISTRATION ROLLER CLUTCH DRIVE command	レジストローラ駆動クラッチ駆動信号
RGPD	REGISTRATION PAPER DETECT signal	レジスト紙検知信号
RL401D	PWU RELAY DRIVE command	電源ユニット内リレー駆動信号
RLWDOP	RIGHT LOWER DOOR OPEN DETECTsignal	右下ドア開検知信号
ROED	ROLLER ELECTRO BIAS DRIVE command	ローラ電極バイアス出力信号
RUPDOP	RIGHT UPPER DOOR OPEN DETECT signal	右上ドア開検知信号
SCDP1	SCANNER DOCUMENT LEADING EDGE 2 signal	原稿先端検知2信号
SCDP1	SCANNER DOCUMENT LEADING EDGE 1 signal	原稿先端検知1信号
SCDP2	SCANNER DOCUMENT LEADING EDGE 2 signal	流し読みホームポジション検知信号
SCHP	SCANNER HOME POSITION signal	光学系ホームポジション信号
SCLK	SCANNER LOCK signal	スキャナロック検知信号
SHOND	MULTIFEEDER PAPER DETECT signal	定着サブヒータ点灯検知信号
SHRD	SUB HEATER DRIVE command	定着サブヒータ駆動信号
SL10BD	MULTIFEED ROLLER SOLENOID DRIVE command	マルチフィーダ給紙ソレノイド駆動信号
SL10FD	MULTIFEED ROLLER SOLENOID DRIVE command	マルチフィーダ給紙ソレノイド駆動信号
SL10D	MULTI FEEDER PICK-UP SOLENOID DRIVE command	マルチフィーダ給紙SL駆動信号
SLCKSD	SCANNER LOCK SOLENOID DRIVE command	スキャナロックソレノイド駆動信号
SSWON	SERVICE SWITCH signal	サービススイッチ検知信号
SW1ON	POWER SWITCH ON DETECT signal	電源スイッチON検知信号
TCNTD	TOTAL COUNTER DRIVE command	トータルカウンタ駆動信号
TEP	HOPPER TONER signal	ホッパートナー残量信号
TH1	FIXING HEATER THERMISTER signal 1	定着ローラ温度検知信号 (1)
TH2	FIXING HEATER THERMISTER signal 2	定着ローラ温度検知信号 (2)
TH3	DRUM HEATER THERMISTER signal	ドラムヒータ温度検知信号
TSCLM	TRANSFER/SEPARATION CORONA WIRE CLEANER DRIVE command	転写/分離帯電線清掃モータ駆動信号
WTFL	WASTE TONER FEEDING SCREW LOCK DETECT signal	廃トナー搬送スクリューロック検知信号

B. Abbreviations

B. 略号一覧表

AER	AE (MEASUREMENT) ROTATION	AE回転
CNTR1	CONTROL ROTATION 1	電位制御回転1
CNTR2	CONTROL ROTATION 2	電位制御回転2
INTR	INITIAL ROTATION	前回転
LSTR	LAST ROTATION	後回転
SCFW	SCANNER FORWARD	光学系前進
SCRV	SCANNER REVERSE	光学系後進
STBY	STANDBY	スタンバイ
WAIT	WAIT	ウエイト
WMUP	WARM UP	ウォーム アップ
WMUPR	WARM UP ROTATION	ウォーム アップ回転

COPYRIGHT © 1996 CANON INC.

CANON NP6045 REV.0 NOV. 1996 PRINTED IN JAPAN (IMPRIME AU JAPON)

2. DC CONTROLLER PCB

2. DC コントローラ回路基板

DC controller [A502: master CPU] (1/29)

DC コントローラ［A502：マスタ CPU］（1/29）

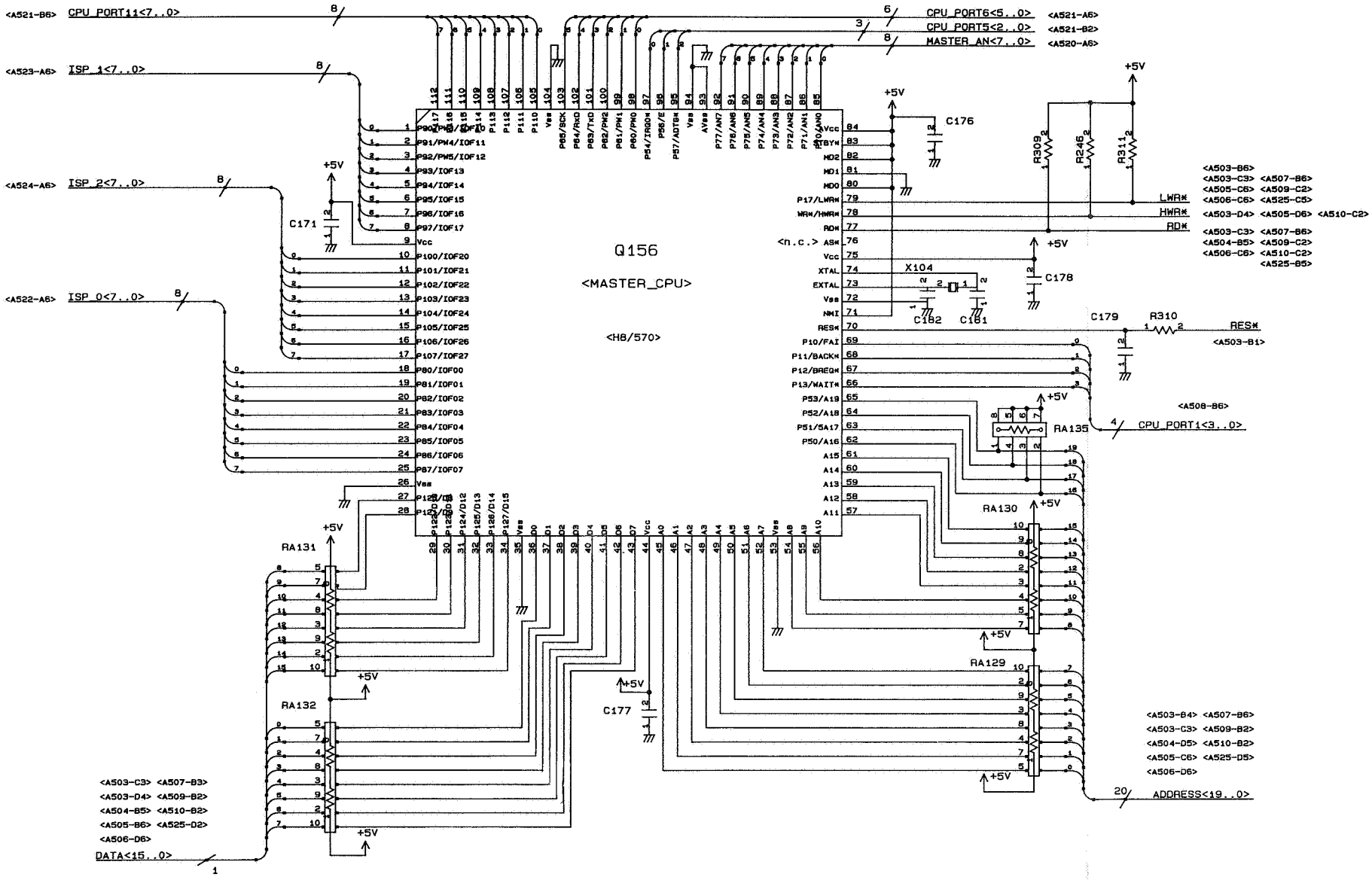

COPYRIGHT © 1996 CANON INC.
CANON NP6045 REV.0 NOV. 1996 PRINTED IN JAPAN (IMPRIME AU JAPON)

DC controller [A503: decode/RTC/reset] (2/29)

DC コントローラ［A503：デコード/RTC/ リセット］（2/29）

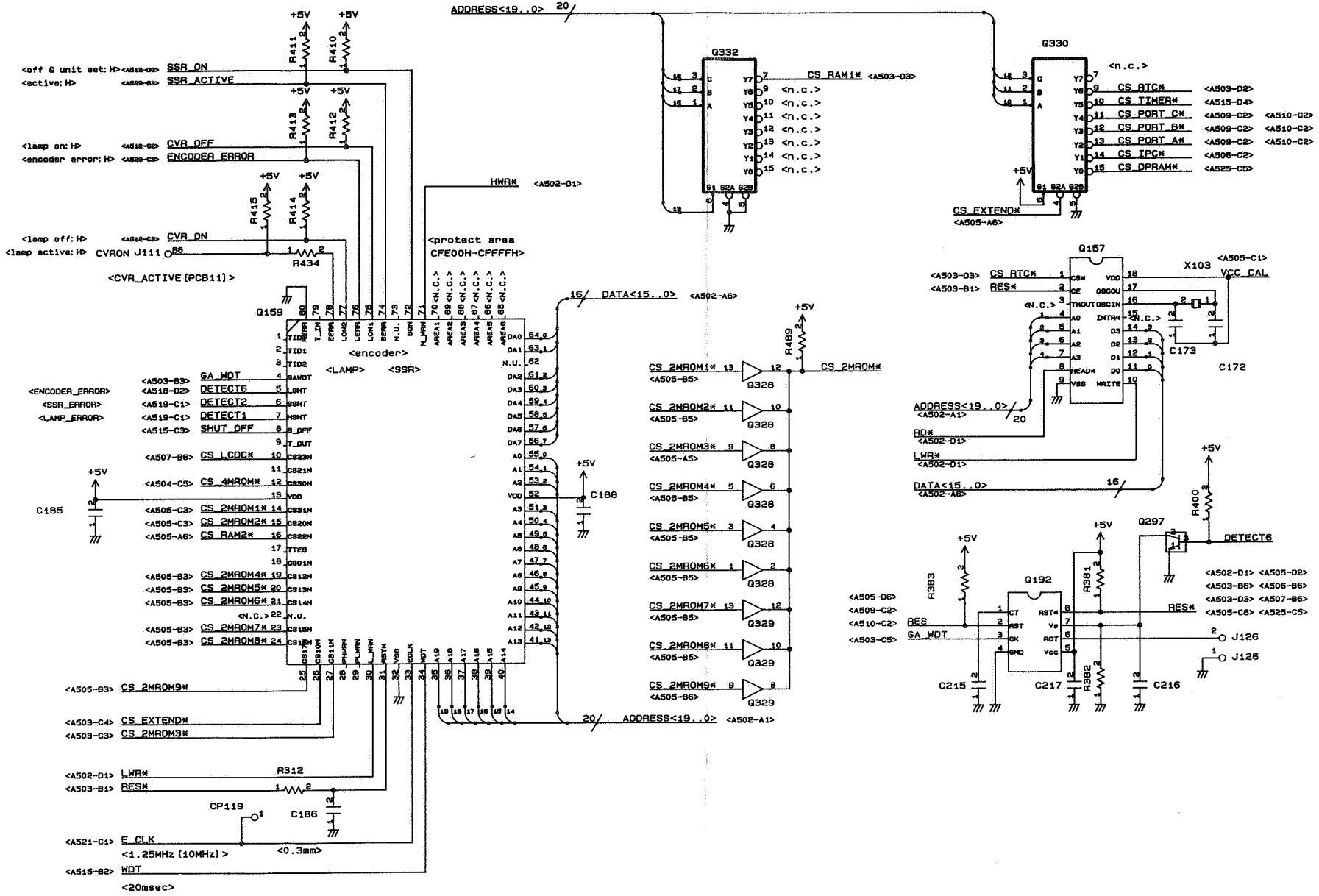

COPYRIGHT © 1996 CANON INC.

CANON NP6045 REV.0 NOV. 1996 PRINTED IN JAPAN (IMPRIME AU JAPON)

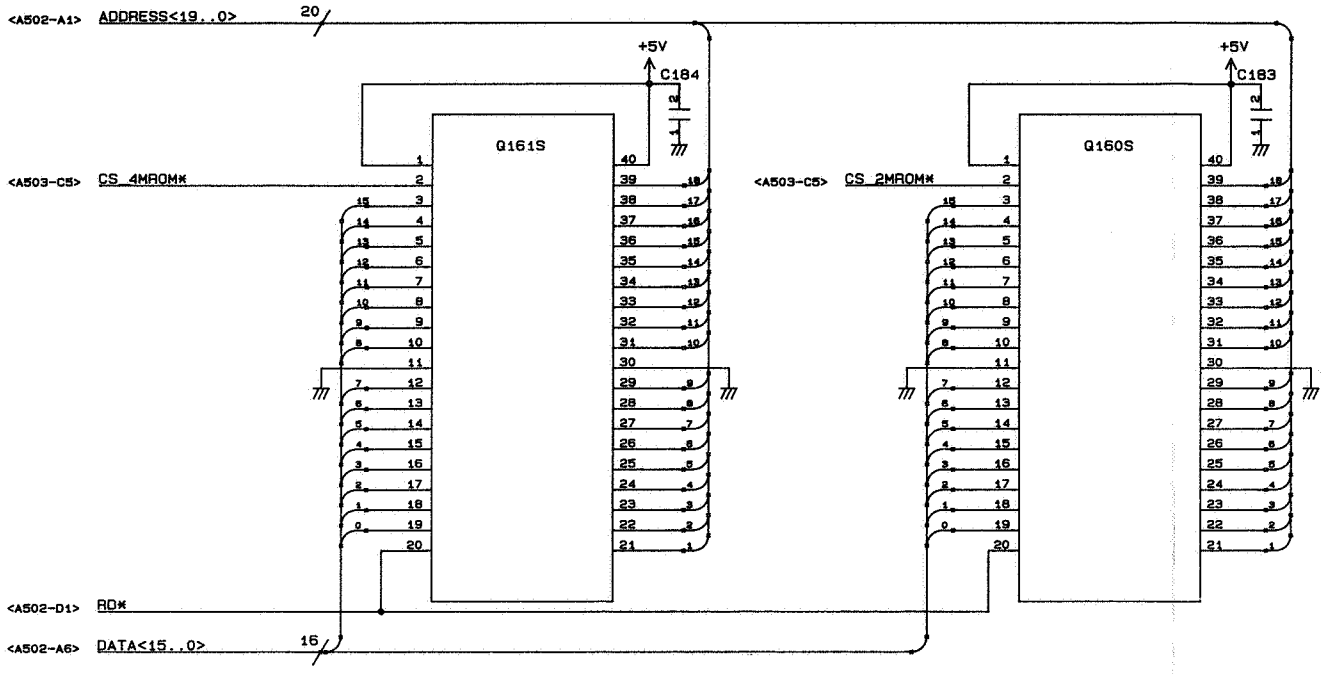

COPYRIGHT © 1996 CANON INC.
CANON NP6045 REV.0 NOV. 1996 PRINTED IN JAPAN (IMPRIME AU JAPON)

DC controller [A505: RAM] (4/29)

DC コントローラ［A505：RAM］（4/29）

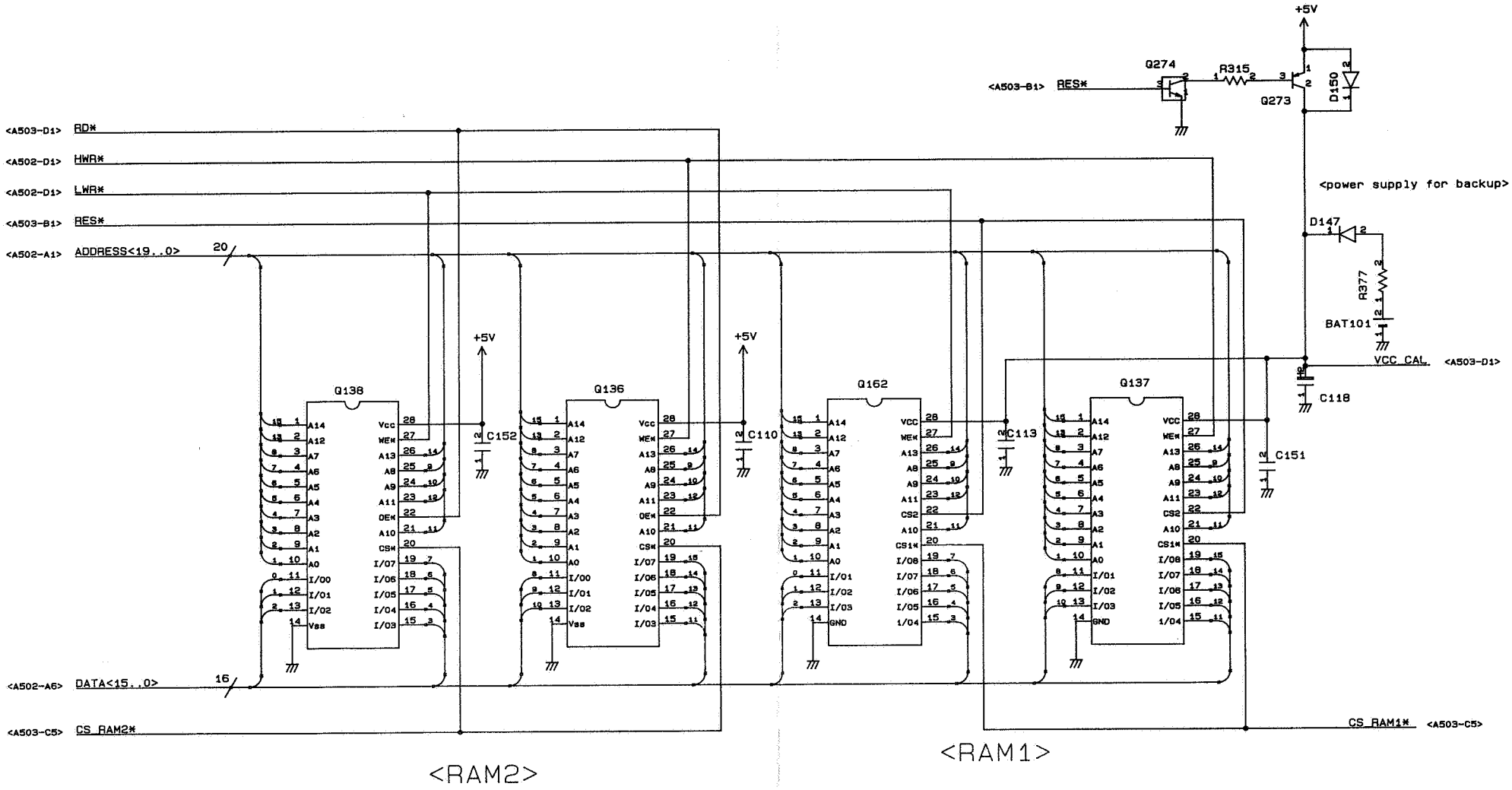

COPYRIGHT © 1996 CANON INC.

CANON NP6045 REV.0 NOV. 1996 PRINTED IN JAPAN (IMPRIME AU JAPON)

DC controller [A506: IPC] (5/29)
DC コントローラ [A506：IPC] (5/29)

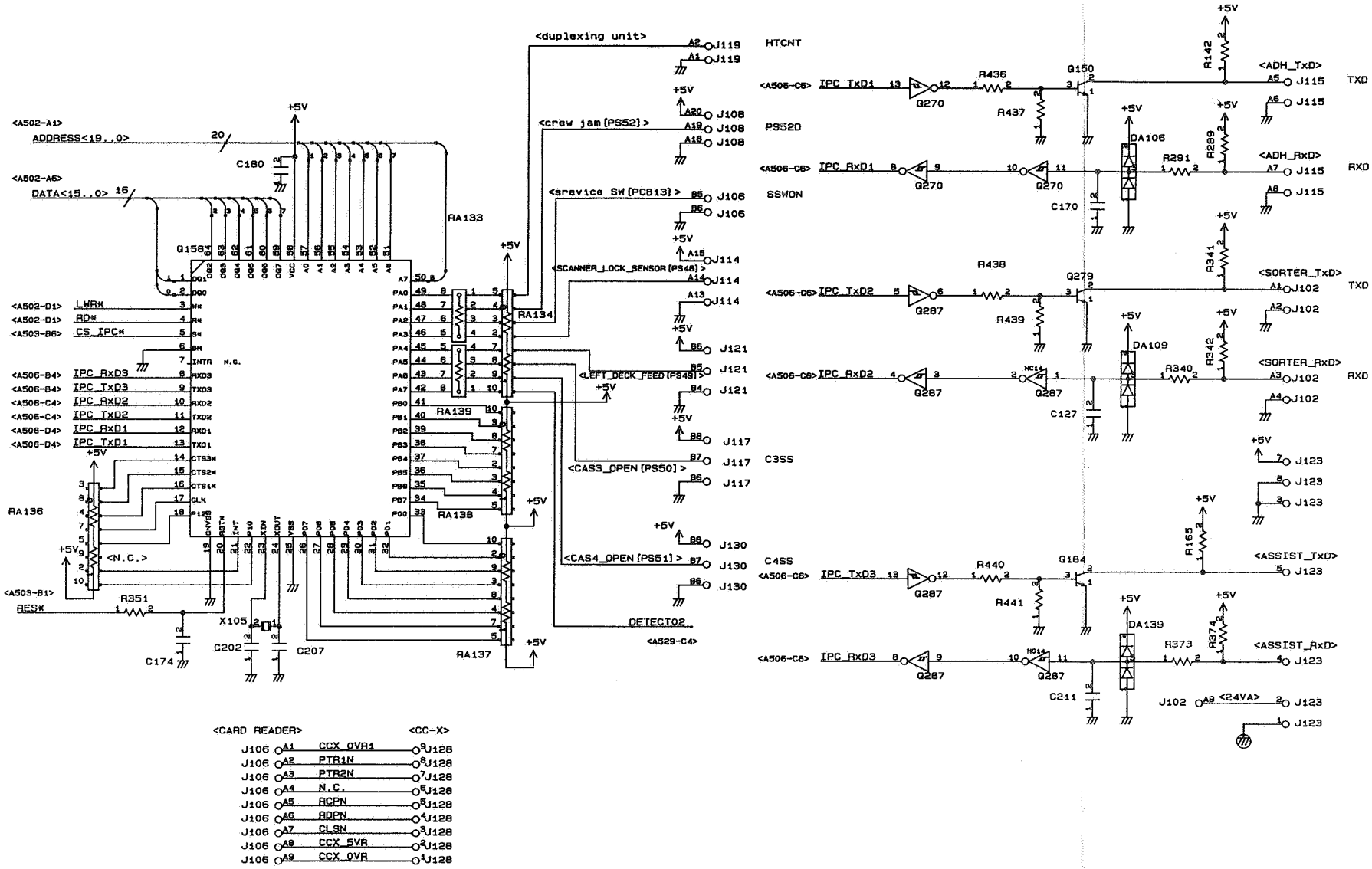

COPYRIGHT © 1996 CANON INC.
CANON NP6045 REV.0 NOV. 1996 PRINTED IN JAPAN (IMPRIME AU JAPON)

DC controller [A507: LCDC] (6/29)

DC コントローラ［A507：LCDC］(6/29)

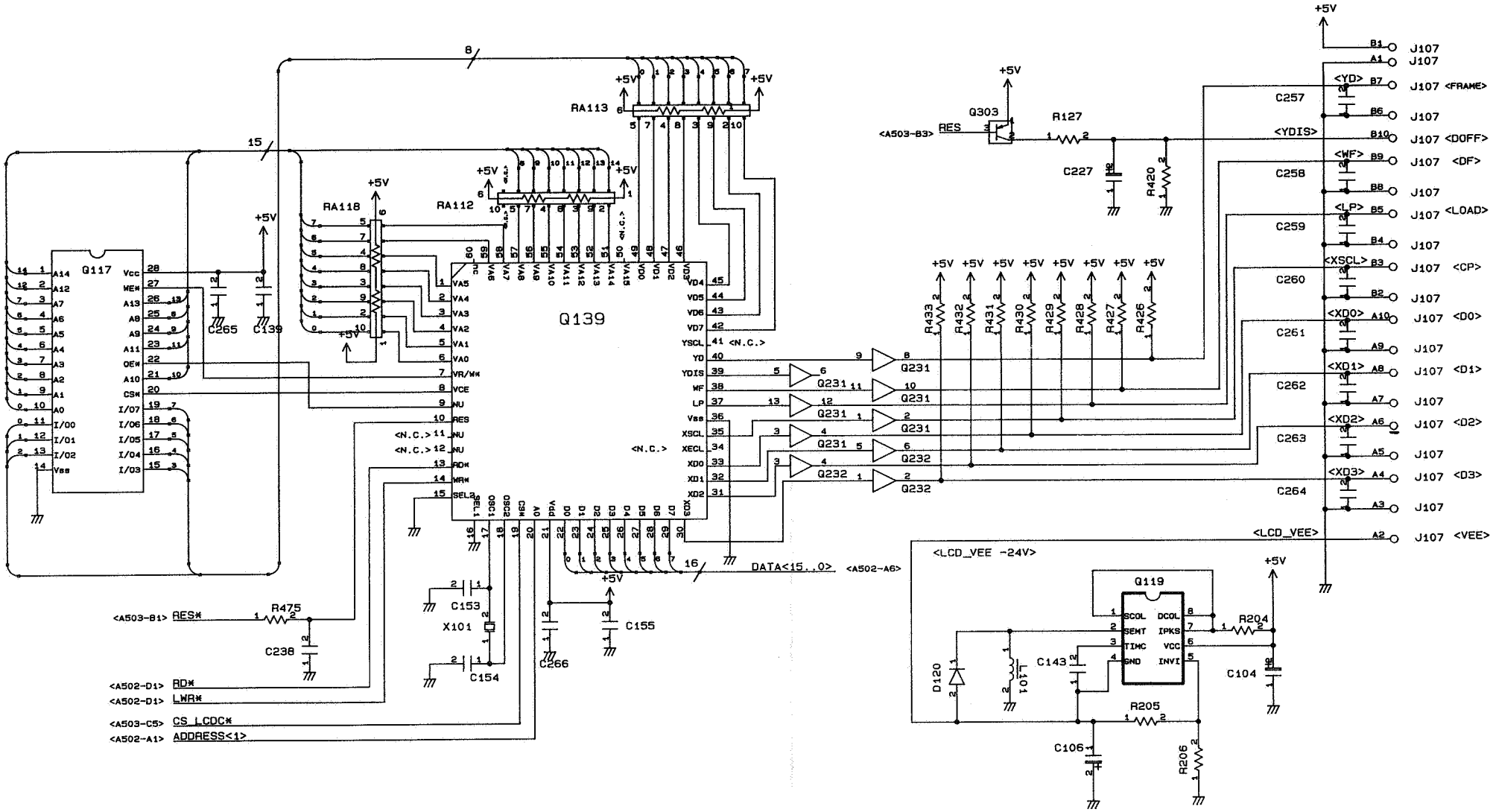

COPYRIGHT © 1996 CANON INC.

CANON NP6045 REV.0 NOV. 1996 PRINTED IN JAPAN (IMPRIME AU JAPON)

DC controller [A508: D/A converter] (7/29)
DC コントローラ［A508：D/A コンバータ］(7/29)

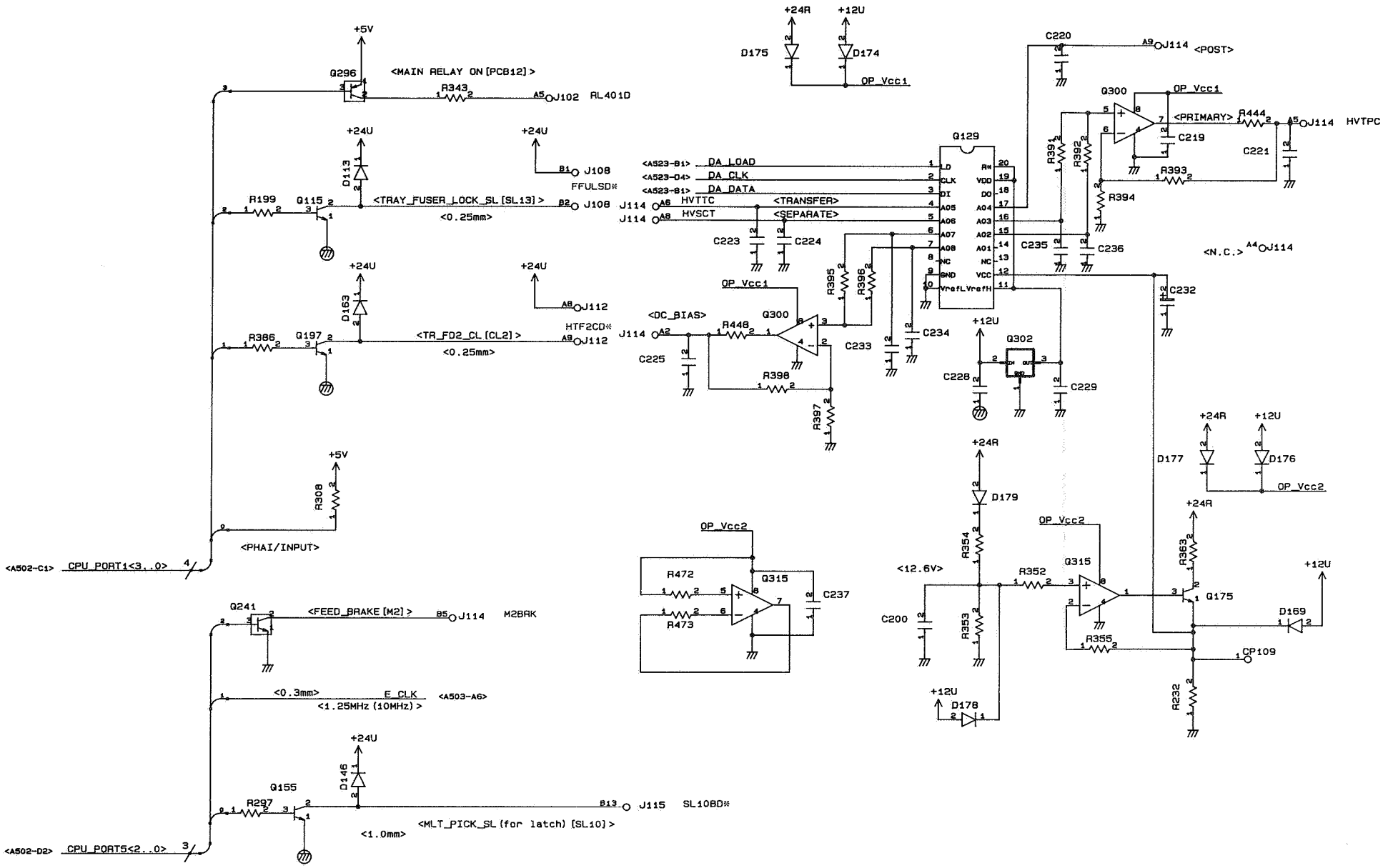

COPYRIGHT © 1996 CANON INC.
CANON NP6045 REV.0 NOV. 1996 PRINTED IN JAPAN (IMPRIME AU JAPON)

DC controller [A509: PIOEX even] (8/29)

DC コントローラ [A509 : PIOEX even] (8/29)

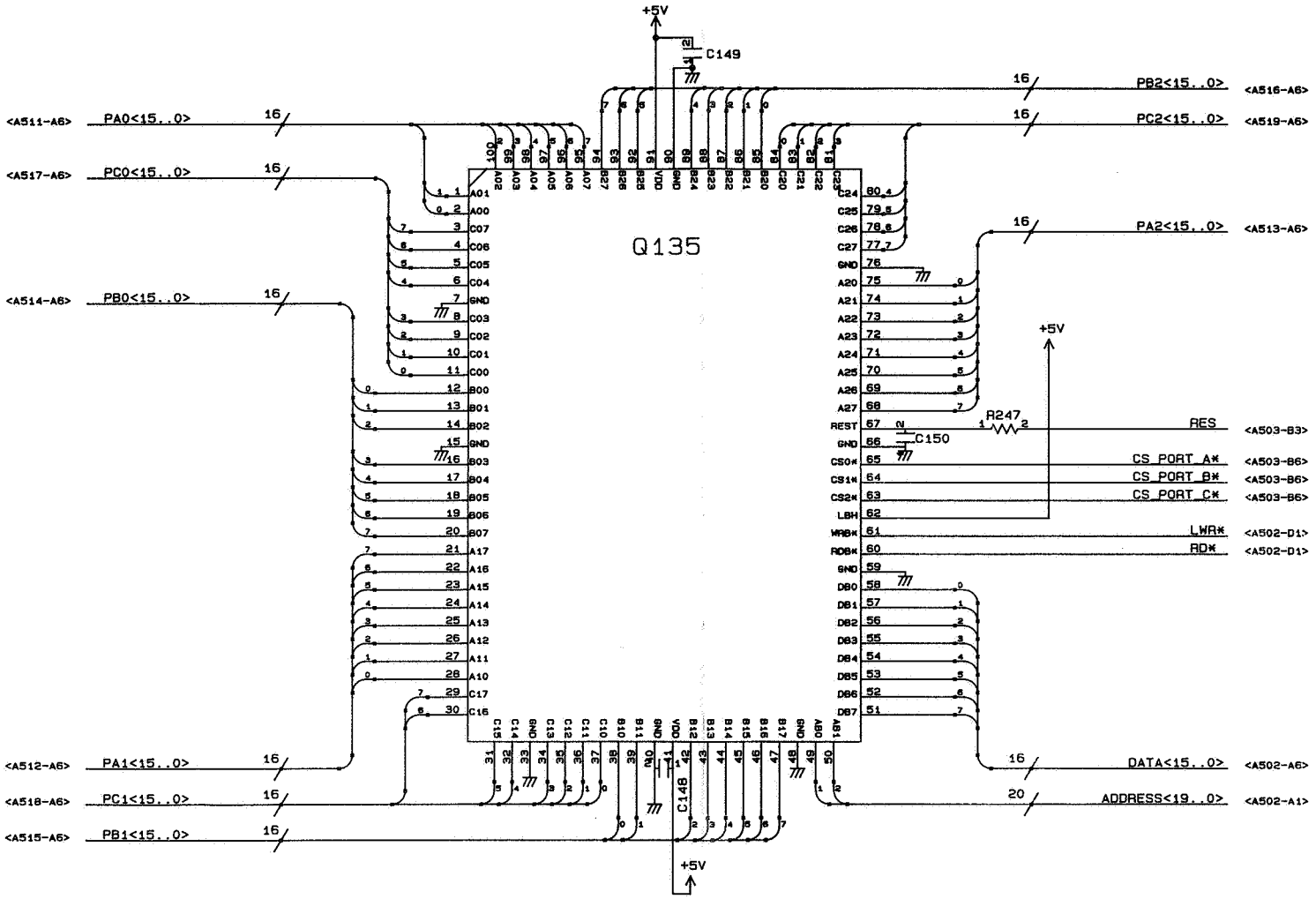

COPYRIGHT © 1996 CANON INC.

CANON NP6045 REV.0 NOV. 1996 PRINTED IN JAPAN (IMPRIME AU JAPON)

DC controller [A510: PIOEX odd] (9/29)
DC コントローラ［A510：PIOEX odd］（9/29）

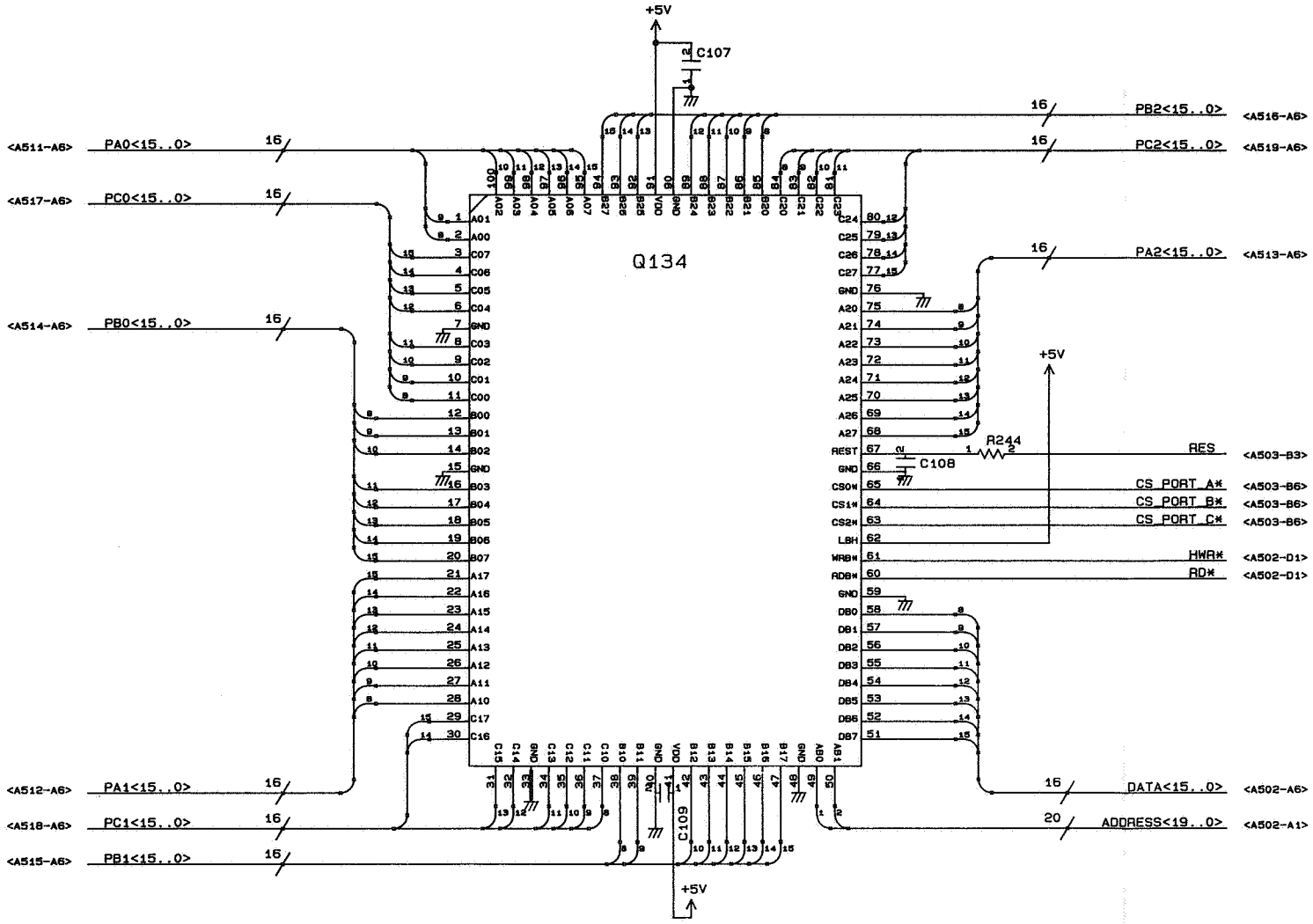

COPYRIGHT © 1996 CANON INC.
CANON NP6045 REV.0 NOV. 1996 PRINTED IN JAPAN (IMPRIME AU JAPON)

DC controller [A511: port A_0] (10/29)

DC コントローラ [A511：ポート A_0]（10/29）

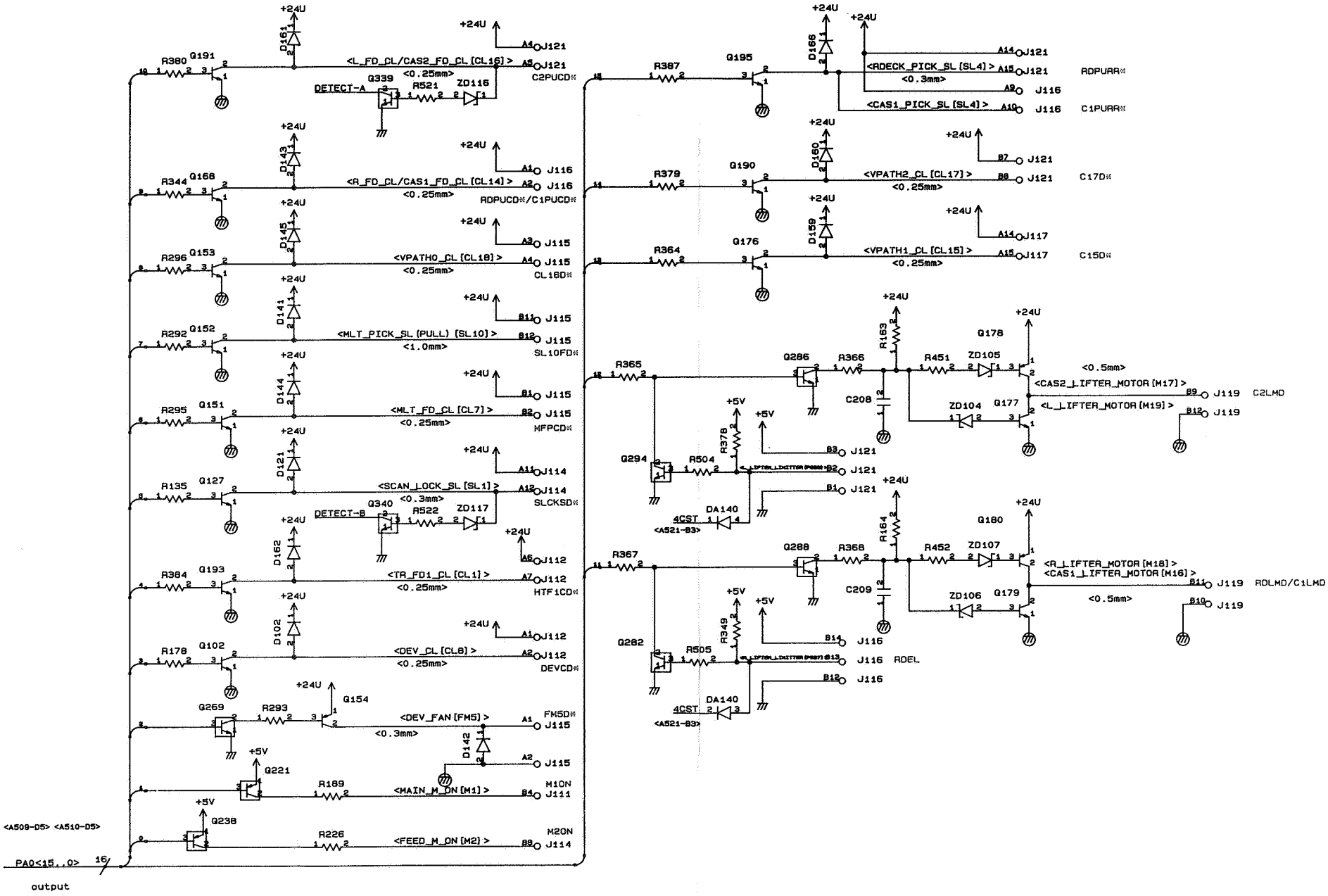

COPYRIGHT © 1996 CANON INC.

CANON NP6045 REV.0 NOV. 1996 PRINTED IN JAPAN (IMPRIME AU JAPON)

DC controller [A512: port A_1] (11/29)
DC コントローラ [A512：ポート A_1] (11/29)

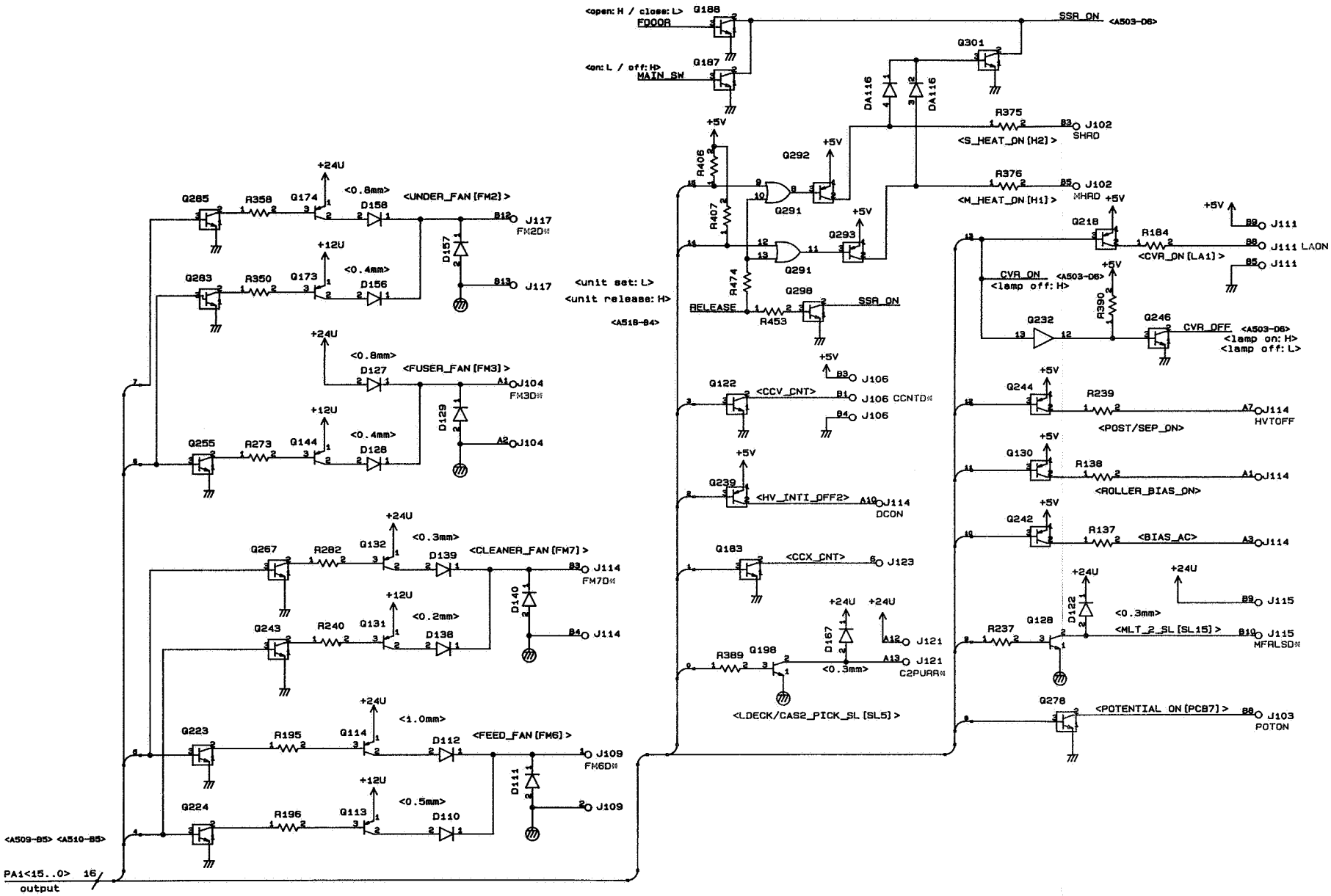

COPYRIGHT © 1996 CANON INC.
CANON NP6045 REV.0 NOV. 1996 PRINTED IN JAPAN (IMPRIME AU JAPON)

DC controller [A513: port A_2] (12/29)

DC コントローラ [A513：ポート A_2] (12/29)

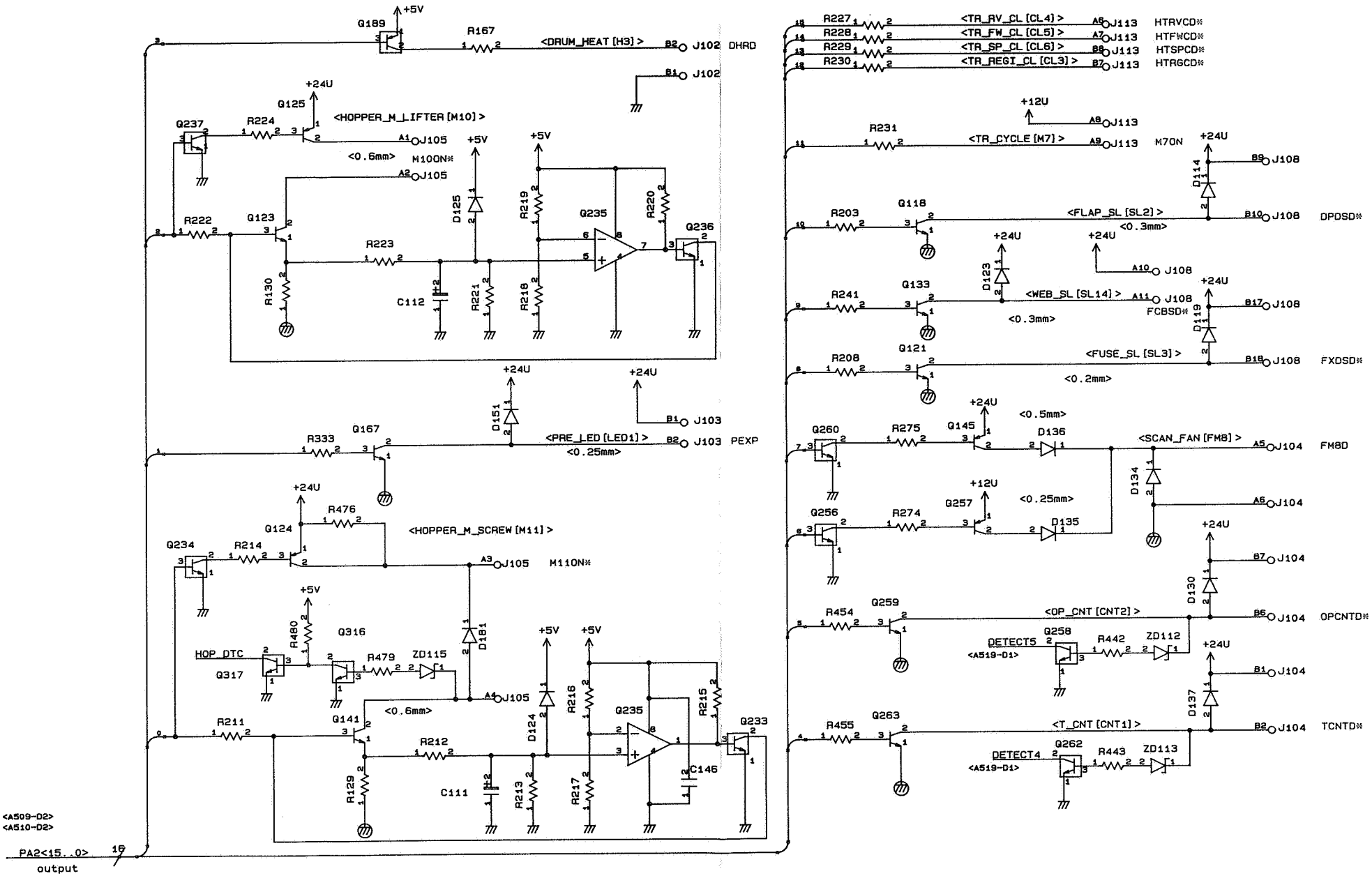

COPYRIGHT © 1996 CANON INC.

CANON NP6045 REV.0 NOV. 1996 PRINTED IN JAPAN (IMPRIME AU JAPON)

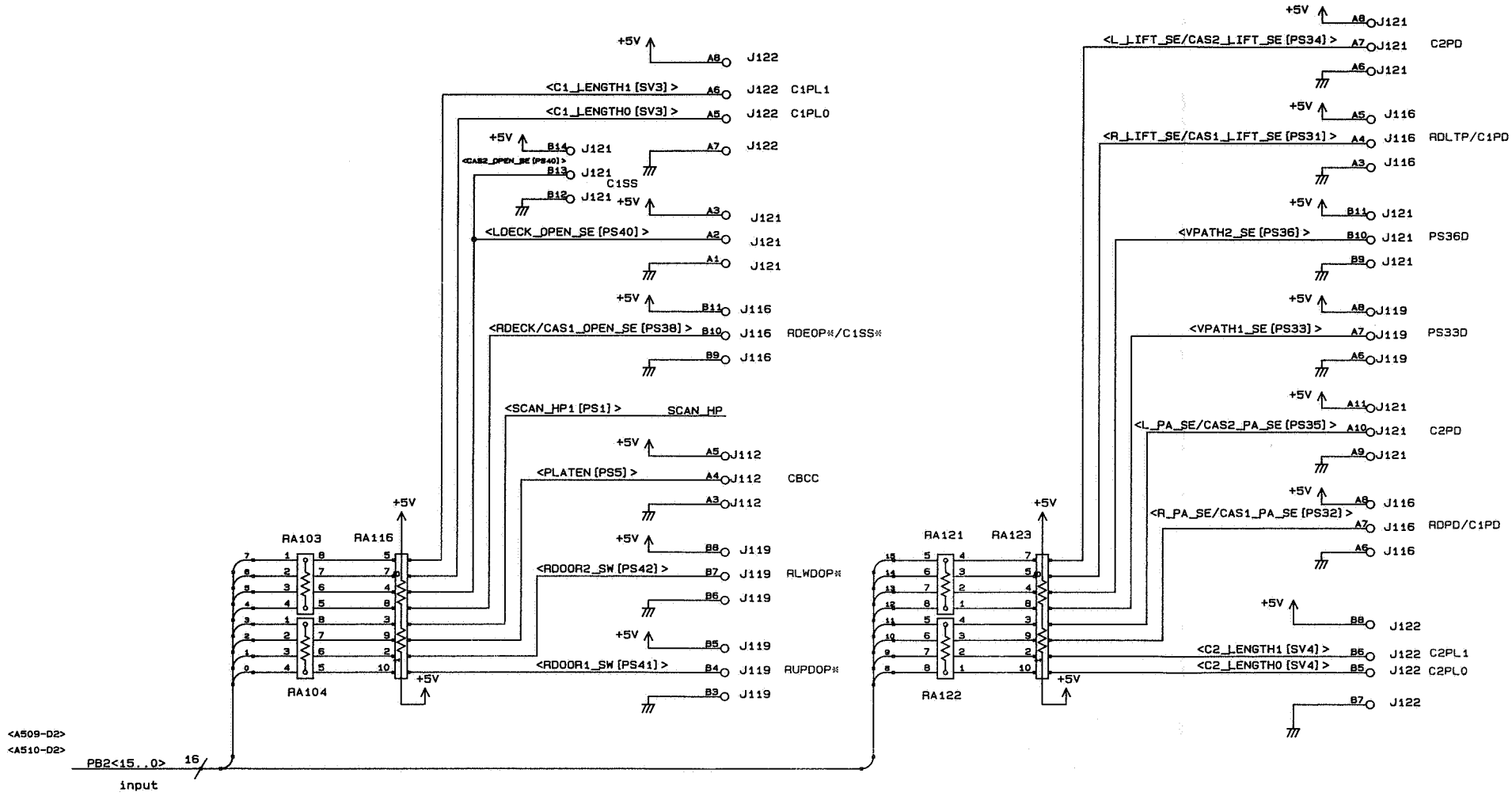

COPYRIGHT © 1996 CANON INC. CANON NP6045 REV.0 NOV. 1996 PRINTED IN JAPAN (IMPRIME AU JAPON)

DC controller [A517: port C_0] (16/29)
DC コントローラ［A517：ポート C_0］（16/29）

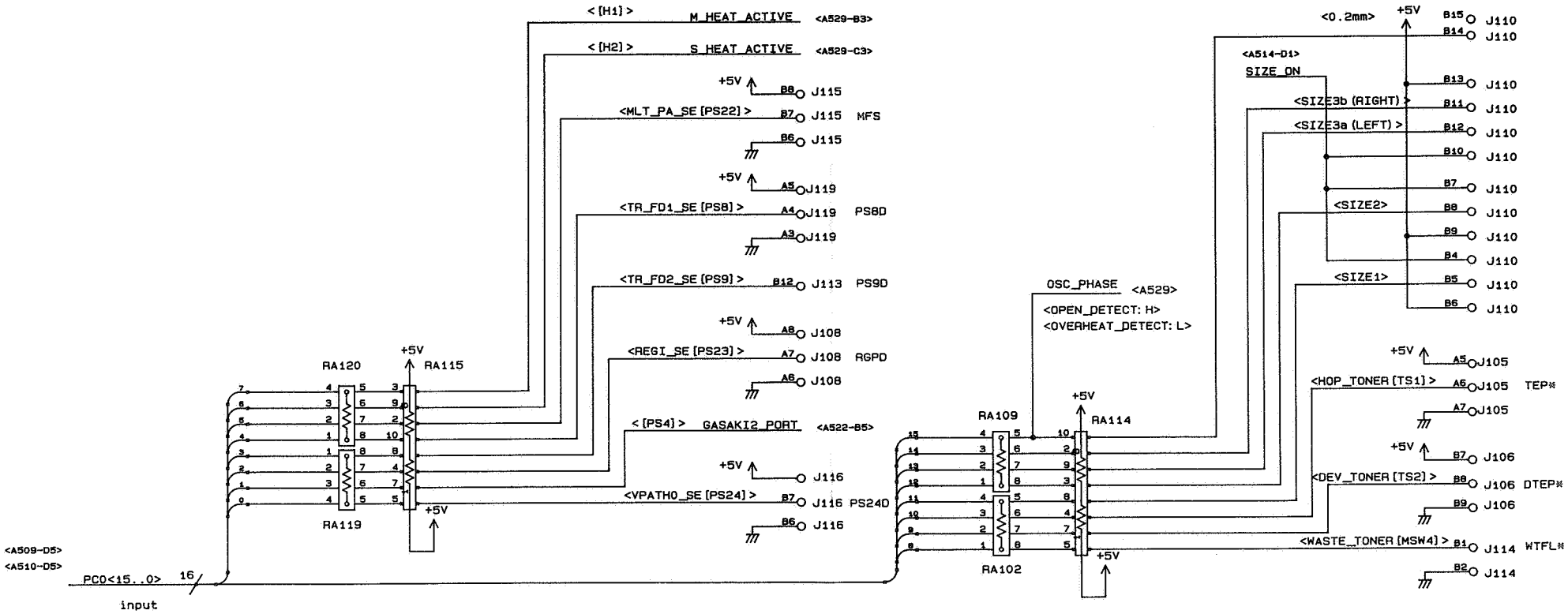

COPYRIGHT © 1996 CANON INC.
CANON NP6045 REV.0 NOV. 1996 PRINTED IN JAPAN (IMPRIME AU JAPON)

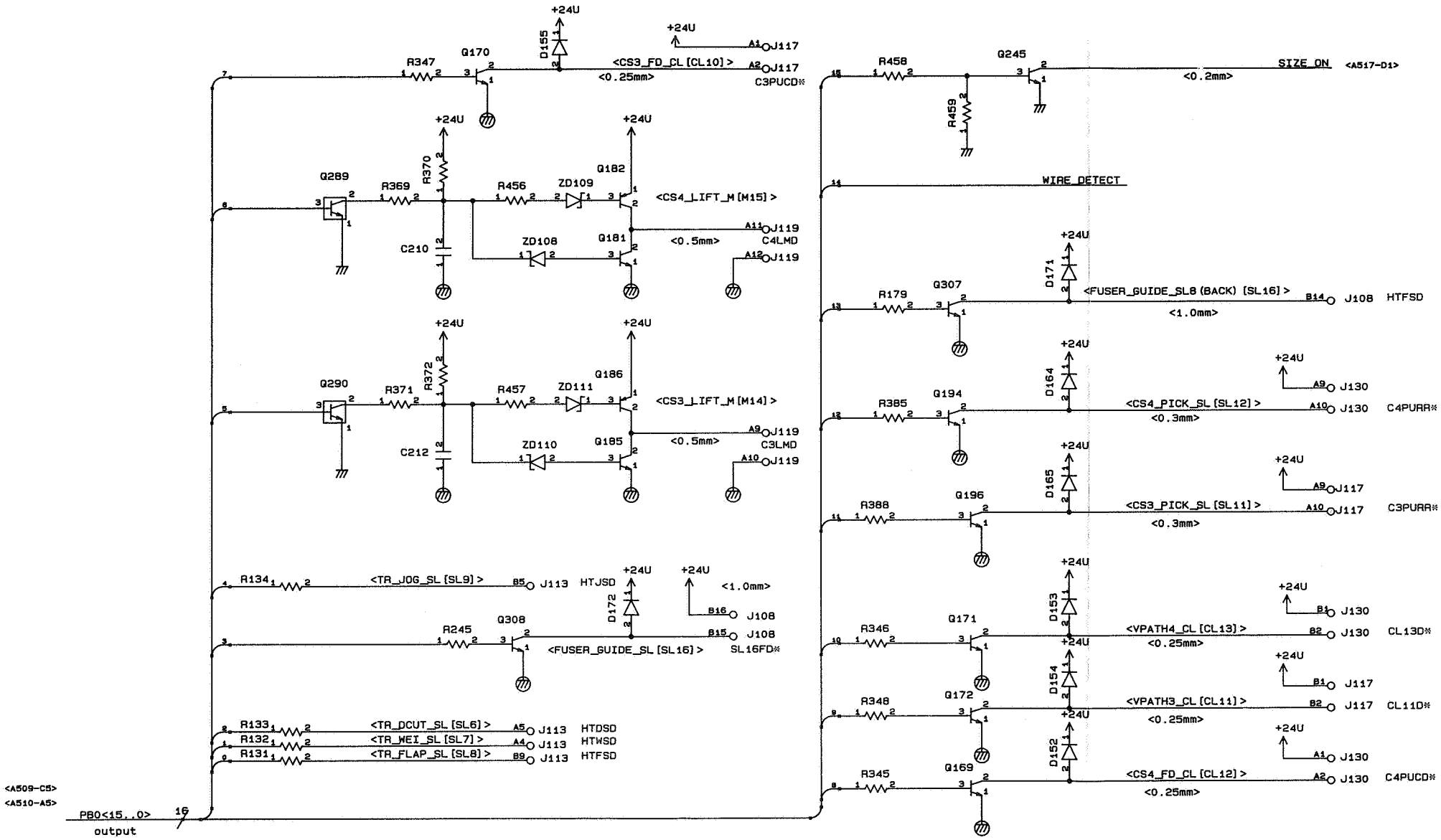

COPYRIGHT © 1996 CANON INC.

DC controller [A515: port B_1] (14/29)

DC コントローラ［A515：ポートB_1］（14/29）

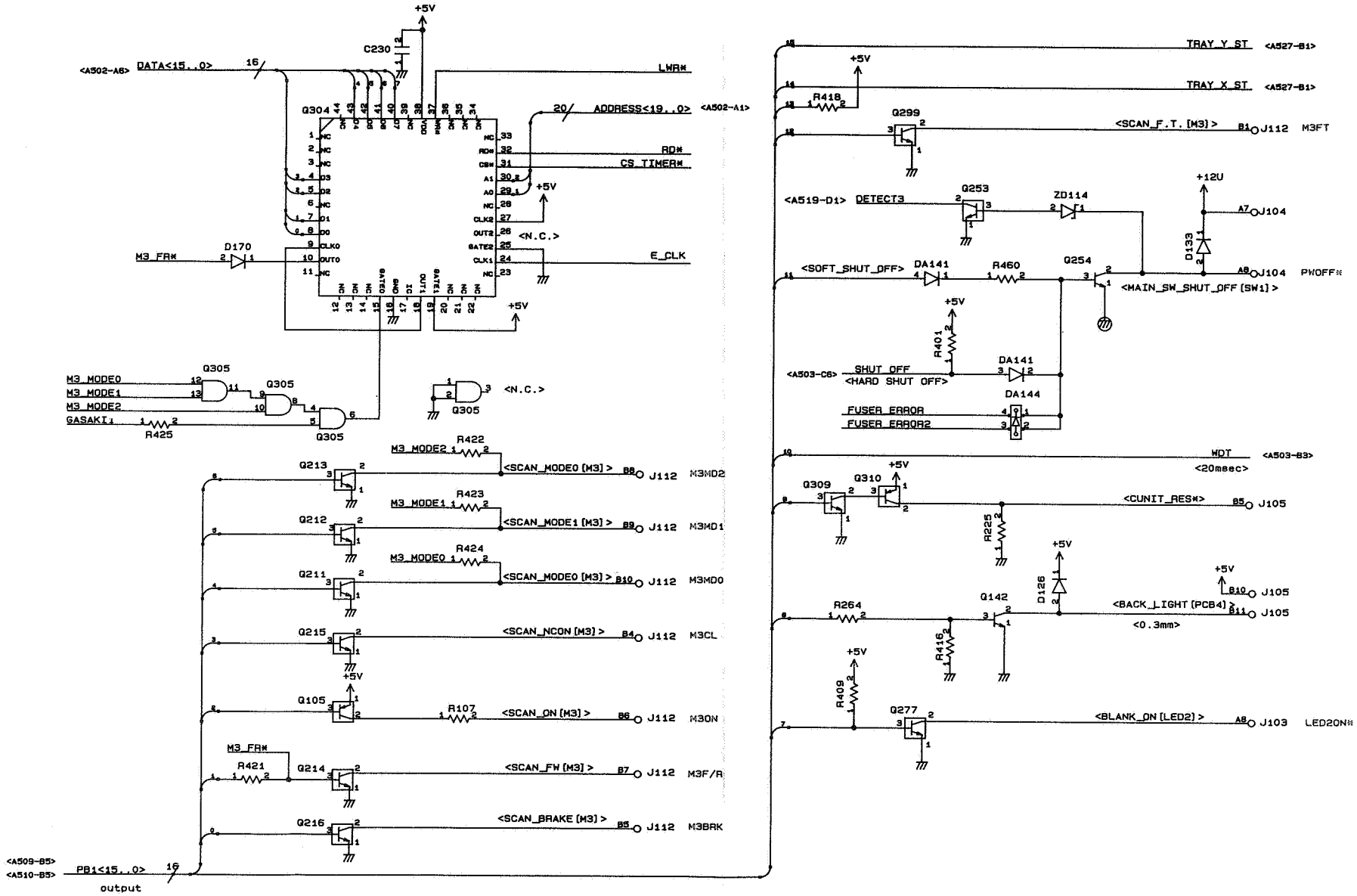

COPYRIGHT © 1996 CANON INC. CANON NP6045 REV.0 NOV. 1996 PRINTED IN JAPAN (IMPRIME AU JAPON)

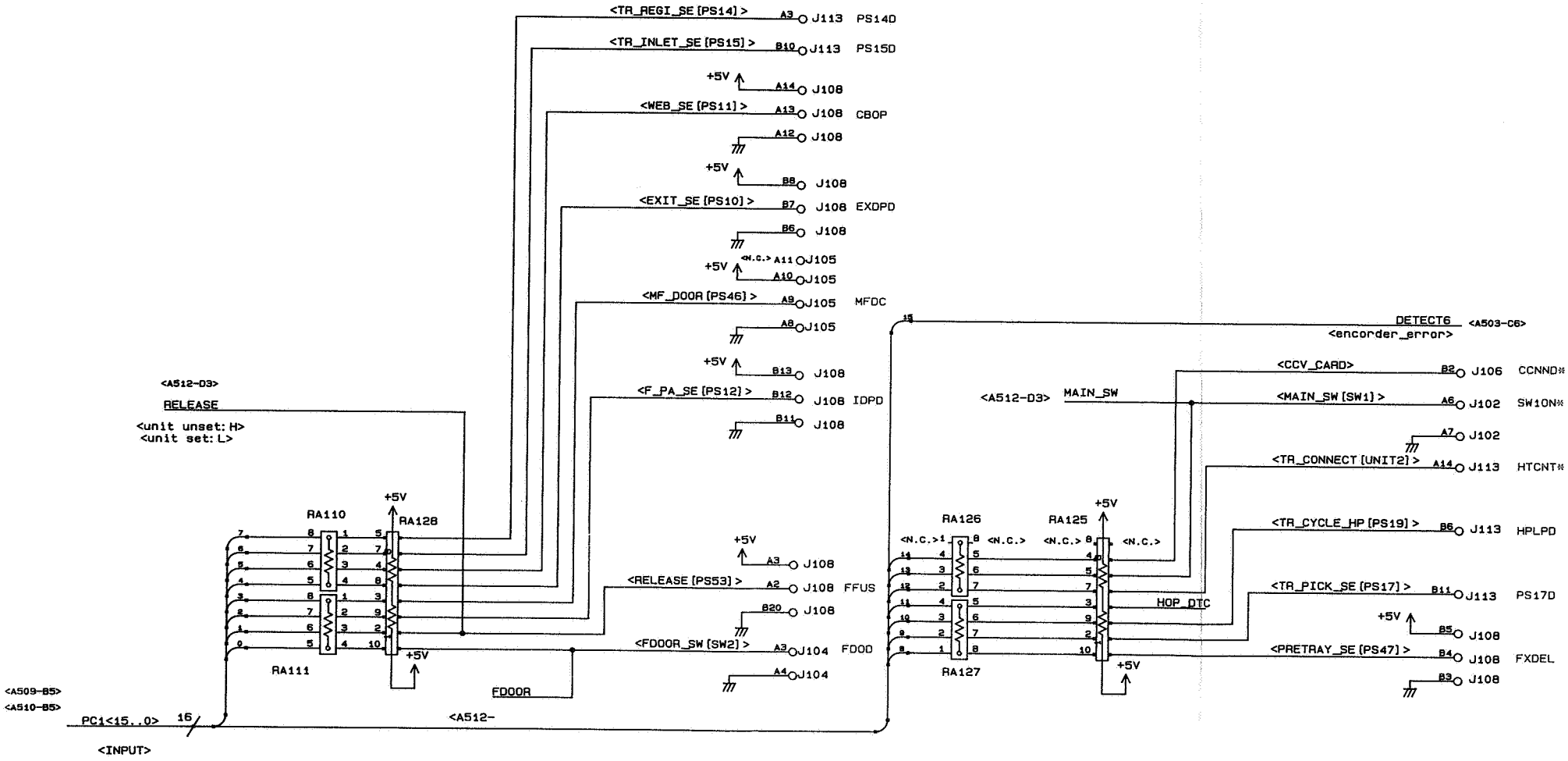

COPYRIGHT © 1996 CANON INC. CANON NP6045 REV.0 NOV. 1996 PRINTED IN JAPAN (IMPRIME AU JAPON)

DC controller [A519: port C_2] (18/29)
DC コントローラ [A519：ポート C_2] (18/29)

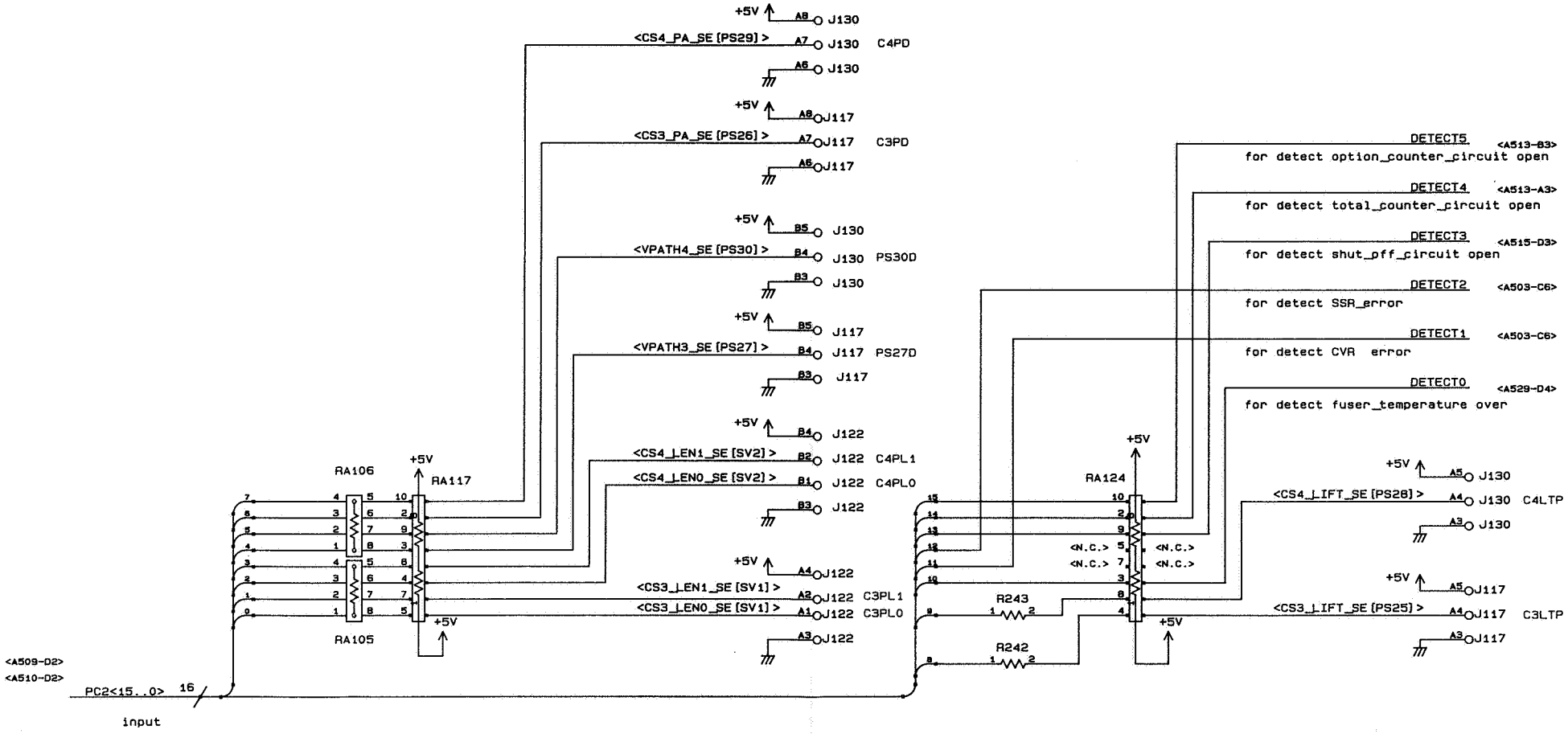

COPYRIGHT © 1996 CANON INC.
CANON NP6045 REV.0 NOV. 1996 PRINTED IN JAPAN (IMPRIME AU JAPON)

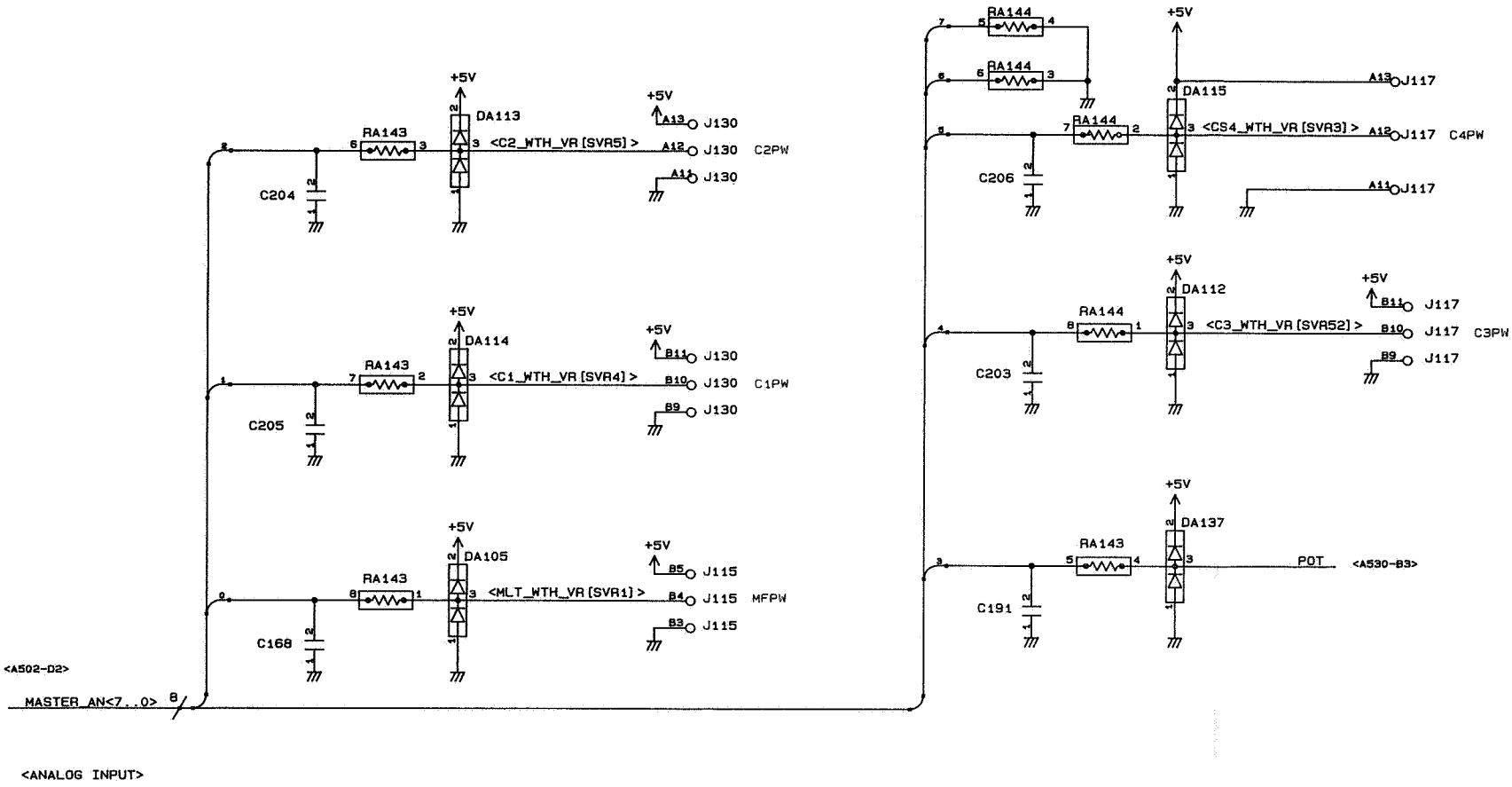

COPYRIGHT © 1996 CANON INC. CANON NP6045 REV.0 NOV. 1996 PRINTED IN JAPAN (IMPRIME AU JAPON)

DC controller [A521: matrix] (20/29)

DC コントローラ［A521：マトリックス］(20/29)

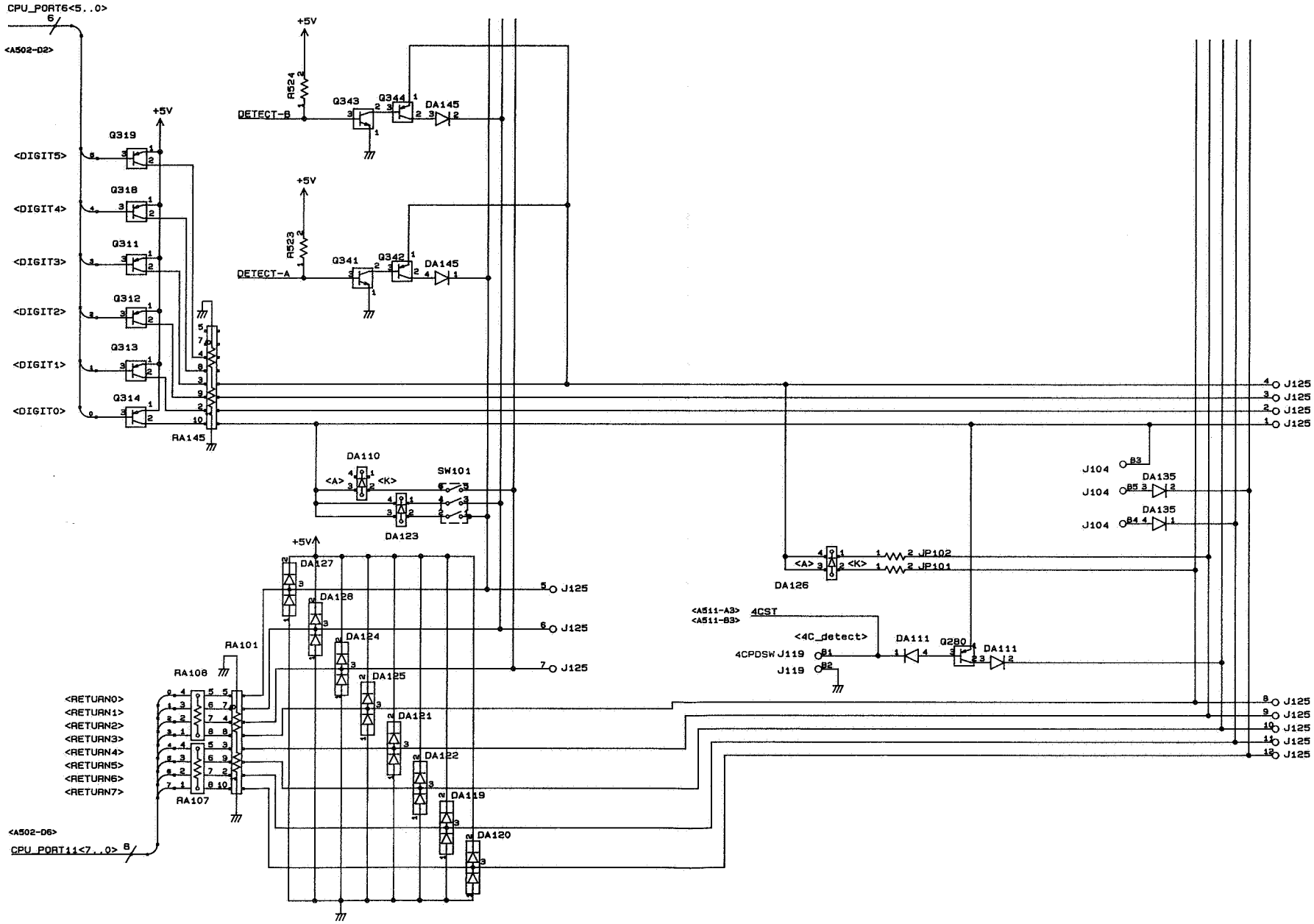

COPYRIGHT © 1996 CANON INC.

CANON NP6045 REV.0 NOV. 1996 PRINTED IN JAPAN (IMPRIME AU JAPON)

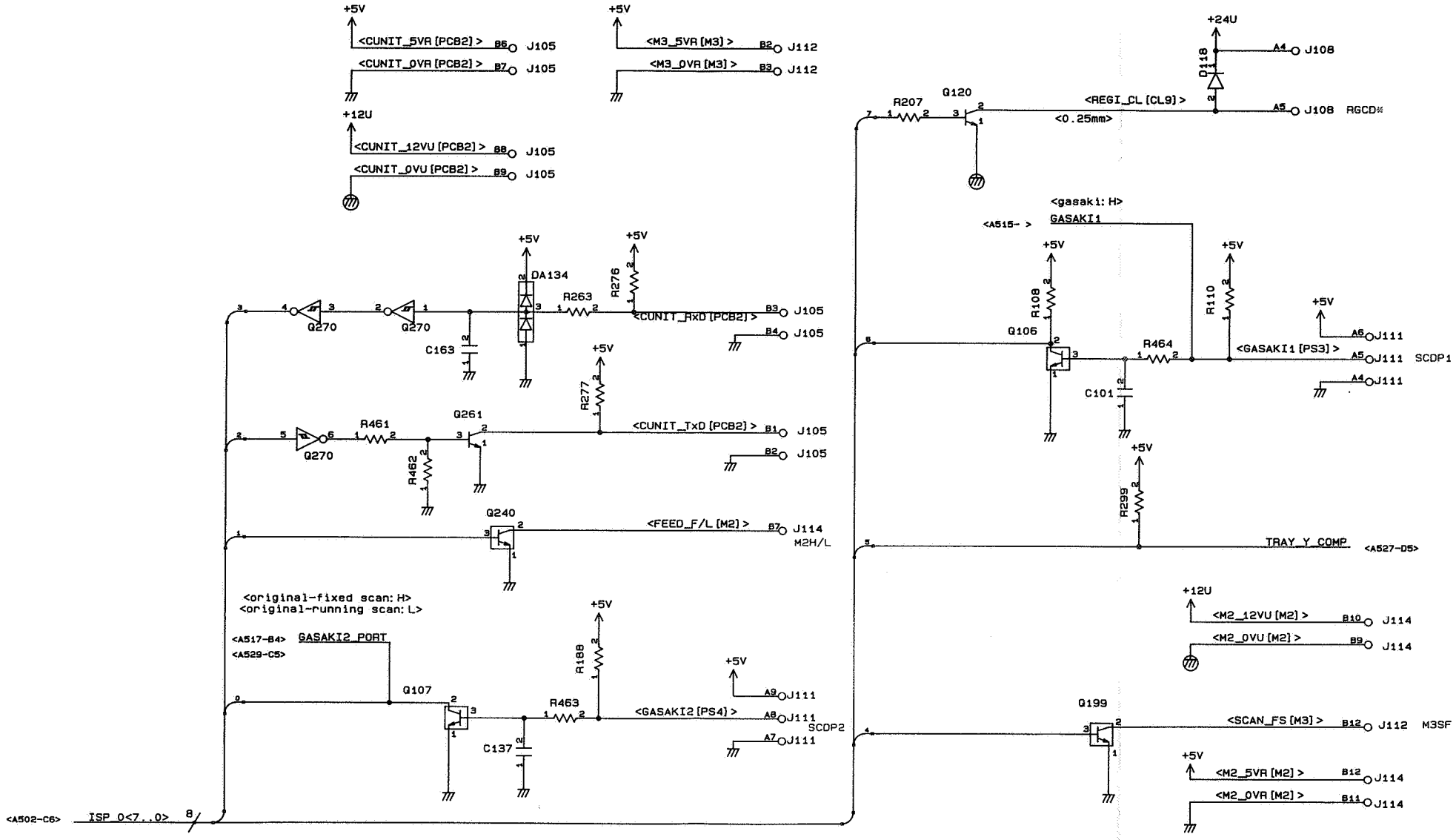

COPYRIGHT © 1996 CANON INC.
CANON NP6045 REV.0 NOV. 1996 PRINTED IN JAPAN (IMPRIME AU JAPON)

DC controller [A525: slave CPU] (24/29)

DC コントローラ［A525：スレーブ CPU］（24/29）

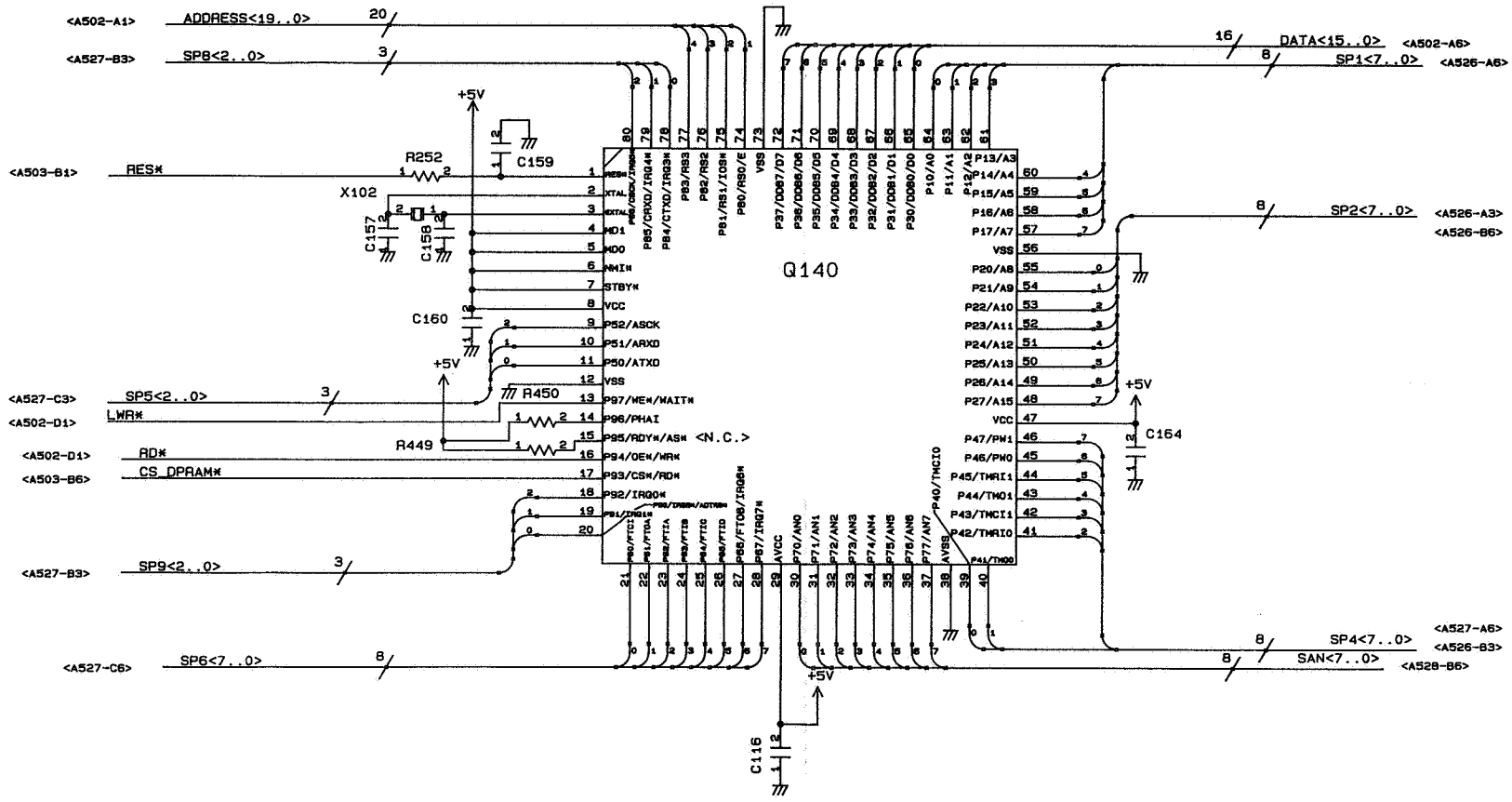

COPYRIGHT © 1996 CANON INC.

CANON NP6045 REV.0 NOV. 1996 PRINTED IN JAPAN (IMPRIME AU JAPON)

DC controller [A526: slave port 1, 2, 4] (25/29)

DC コントローラ［A526：スレーブポート 1, 2, 4］(25/29)

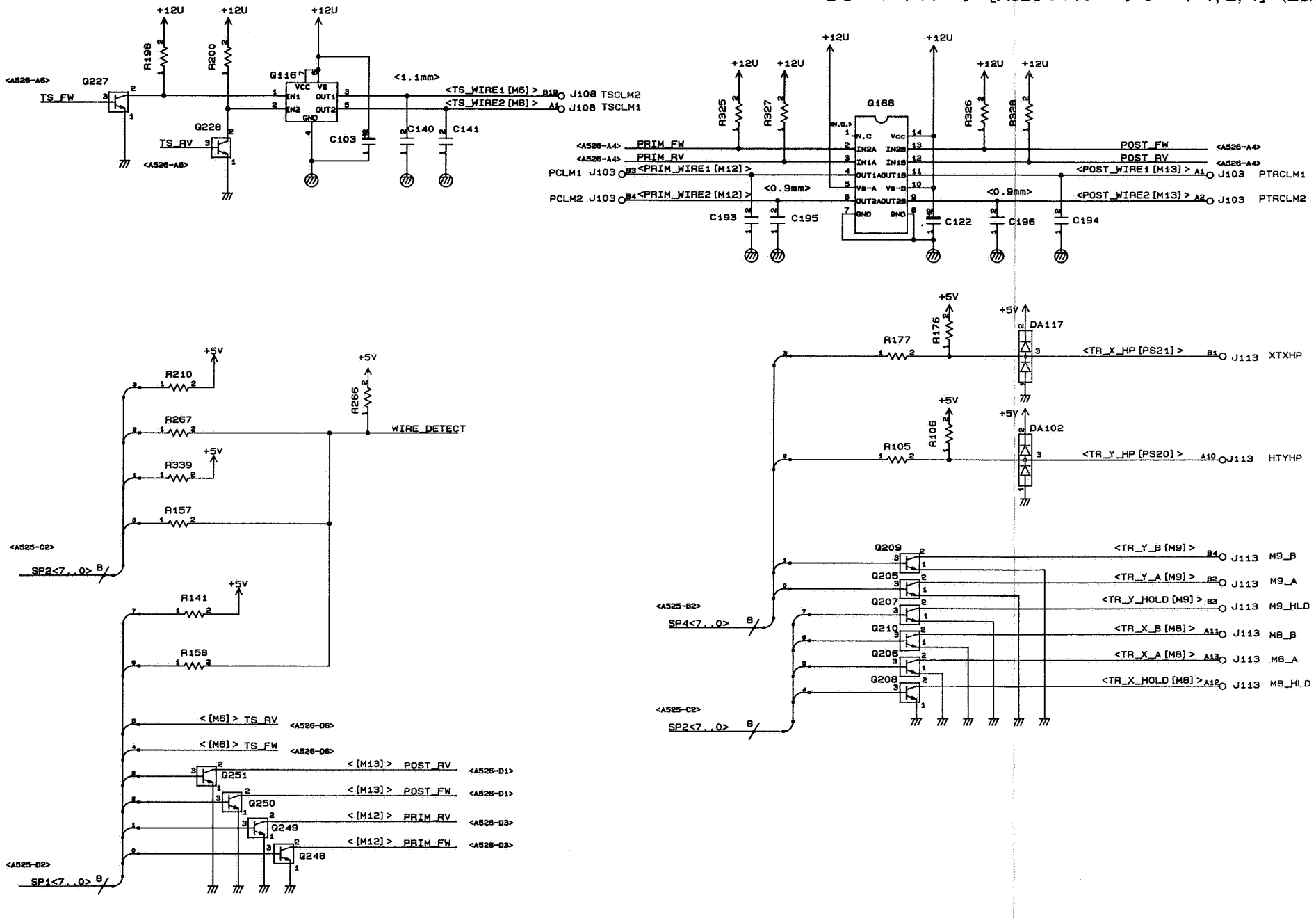

COPYRIGHT © 1996 CANON INC.
CANON NP6045 REV.0 NOV. 1996 PRINTED IN JAPAN (IMPRIME AU JAPON)

DC controller [A527: slave port 4, 5, 6, 8, 9] (26/29)

DC コントローラ［A527：スレーブポート 4, 5, 6, 8, 9］（26/29）

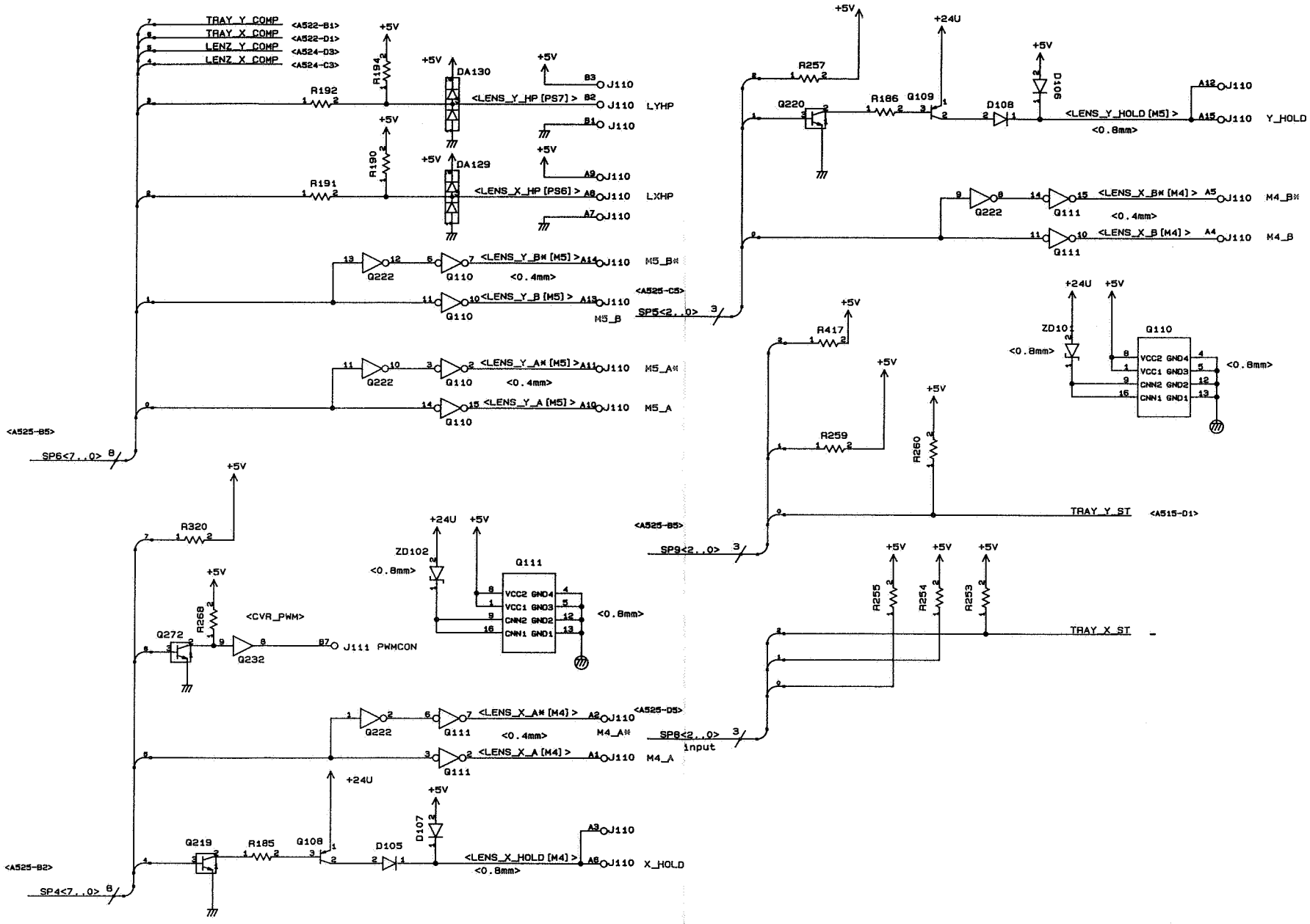

COPYRIGHT © 1996 CANON INC.

CANON NP6045 REV.0 NOV. 1996 PRINTED IN JAPAN (IMPRIME AU JAPON)

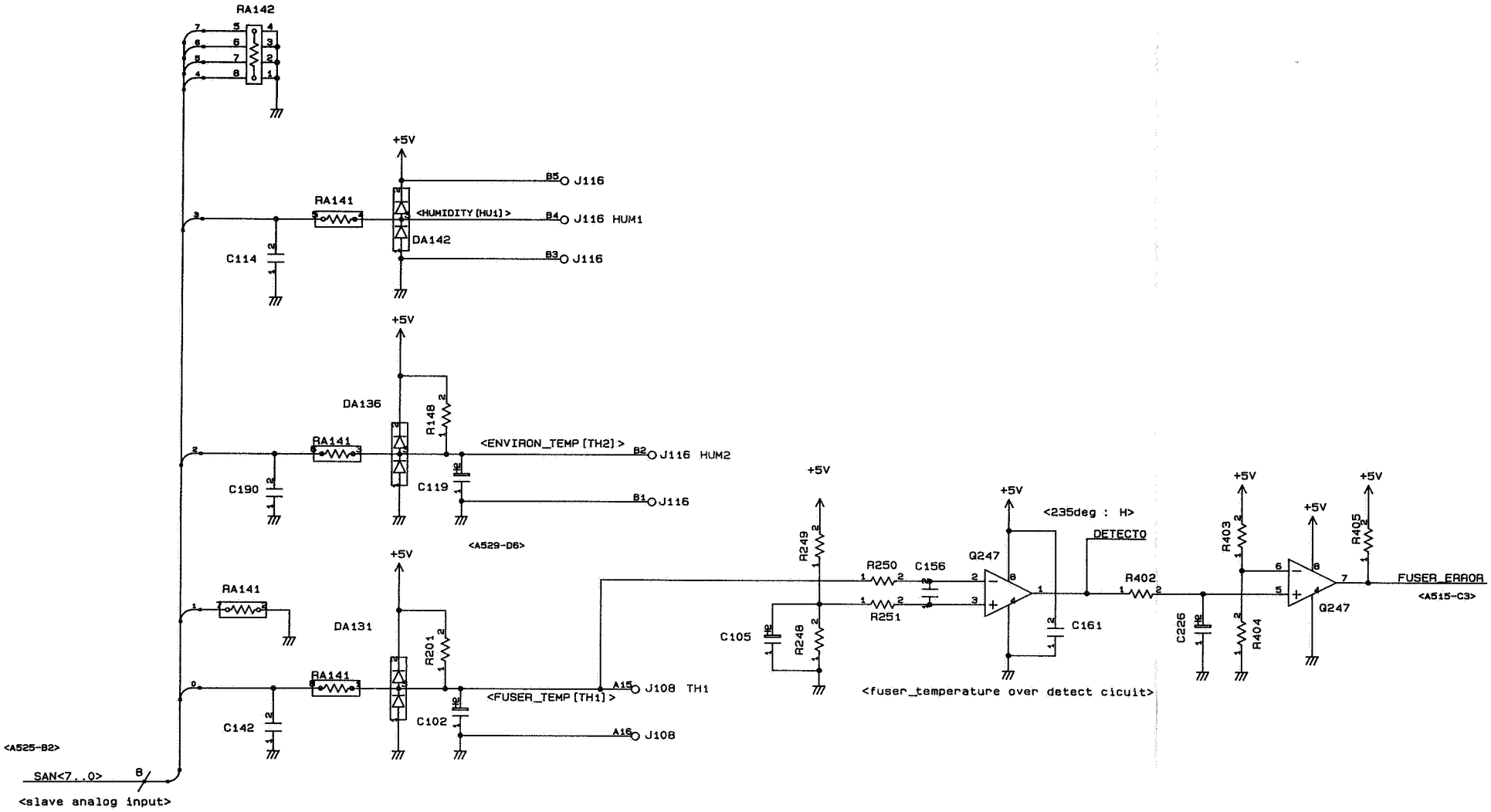

COPYRIGHT © 1996 CANON INC. CANON NP6045 REV.0 NOV. 1996 PRINTED IN JAPAN (IMPRIME AU JAPON)

DC controller [A529: safety circuit] (28/29)

DC コントローラ［A529：安全回路］(28/29)

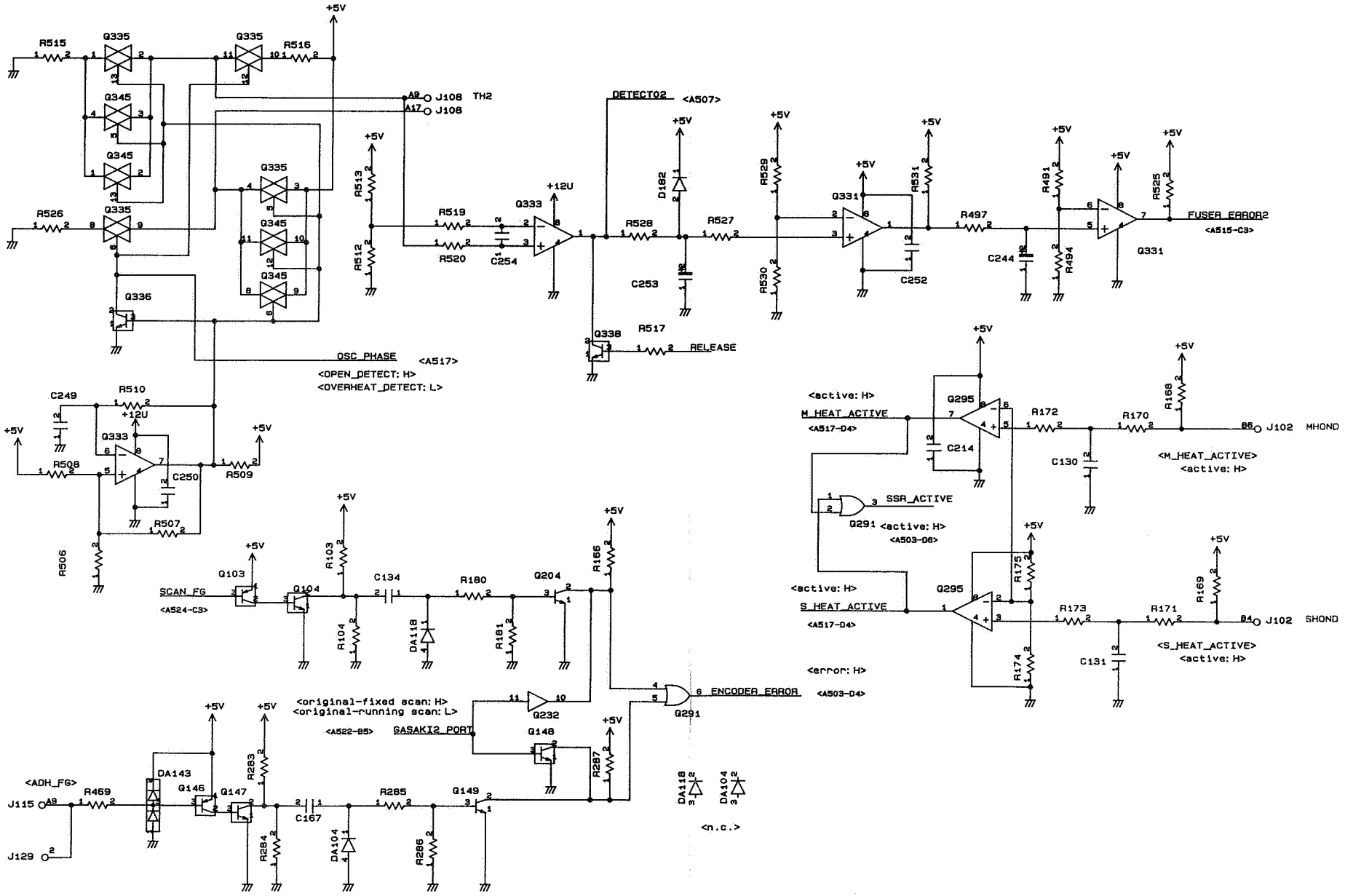

COPYRIGHT © 1996 CANON INC.

CANON NP6045 REV.0 NOV. 1996 PRINTED IN JAPAN (IMPRIME AU JAPON)

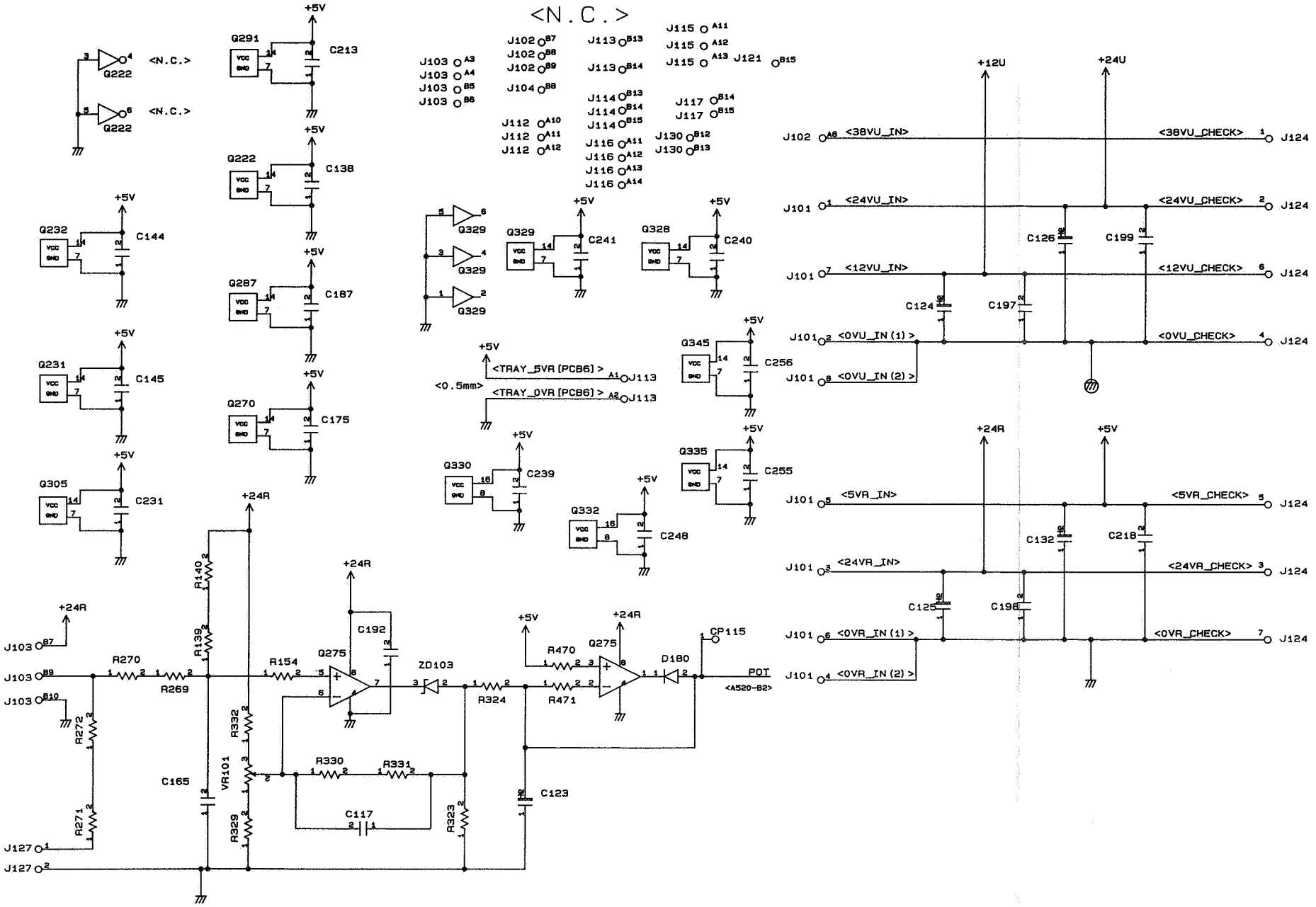

COPYRIGHT © 1996 CANON INC. CANON NP6045 REV.0 NOV. 1996 PRINTED IN JAPAN (IMPRIME AU JAPON)

3. CONTROL PANEL PCB

3. 操作部回路基板

Control panel [A502: controller PCB] (1/2)

操作部［A502：制御基板］(1/2)

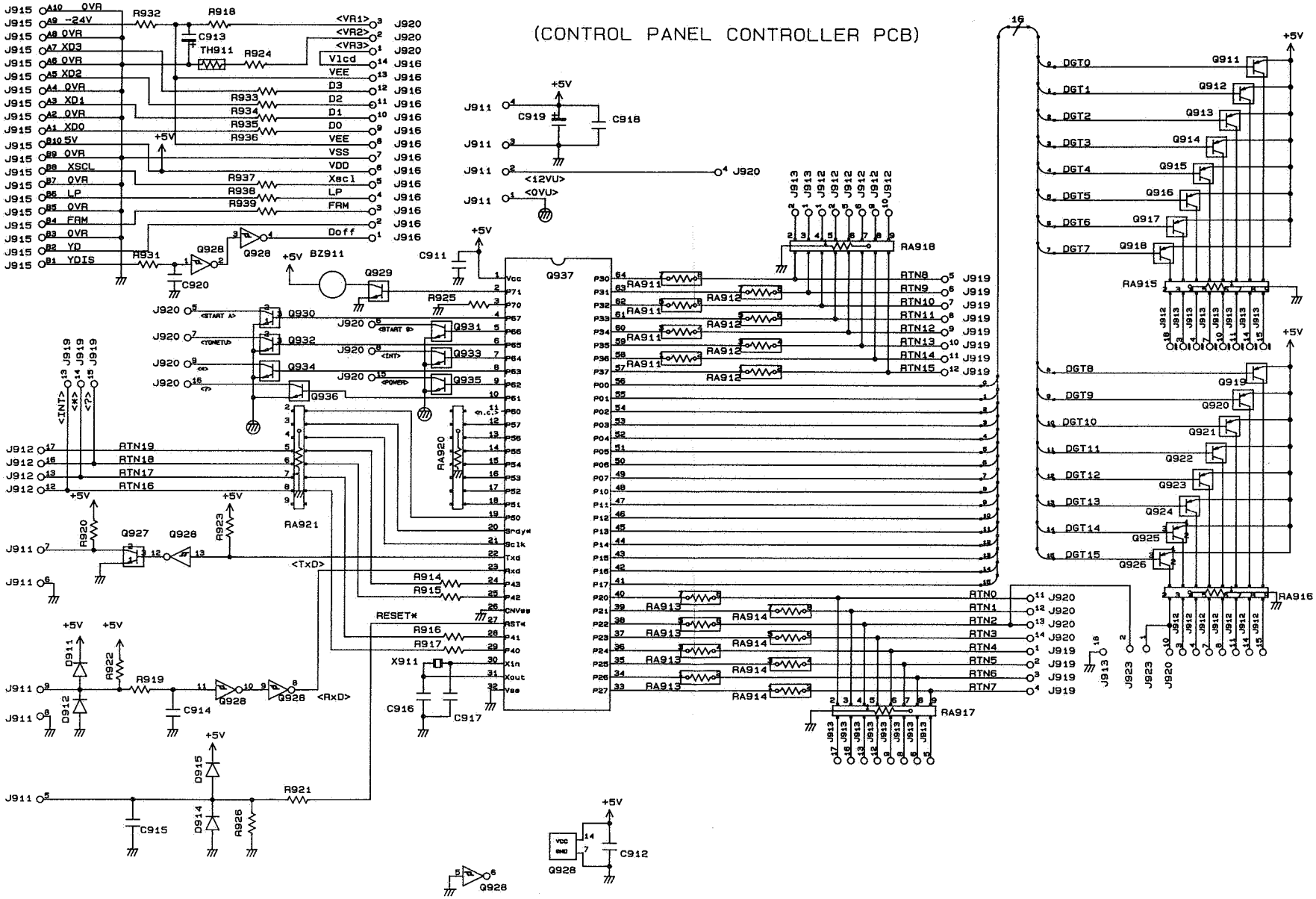

COPYRIGHT © 1996 CANON INC.

CANON NP6045 REV.0 NOV. 1996 PRINTED IN JAPAN (IMPRIME AU JAPON)

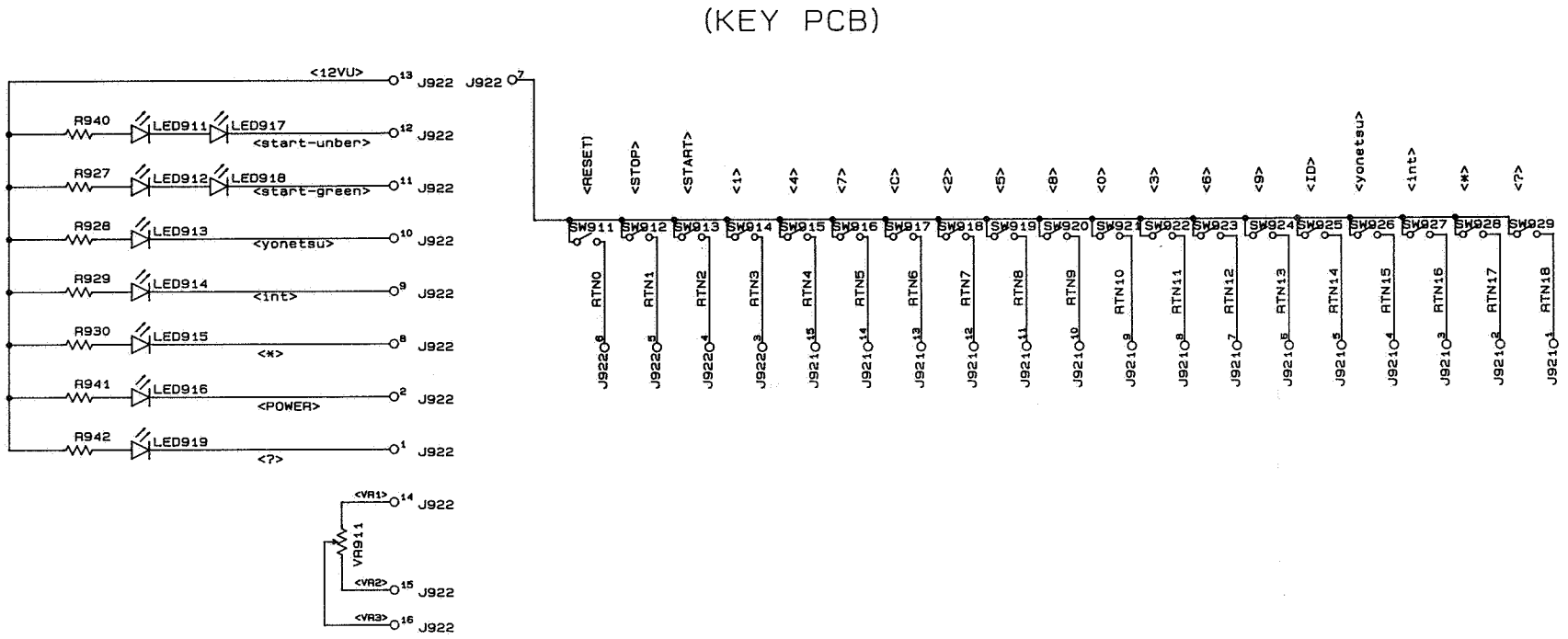

COPYRIGHT © 1996 CANON INC.
CANON NP6045 REV.0 NOV. 1996 PRINTED IN JAPAN (IMPRIME AU JAPON)

4. FL INVERTER PCB
4. FLインバータ回路基板

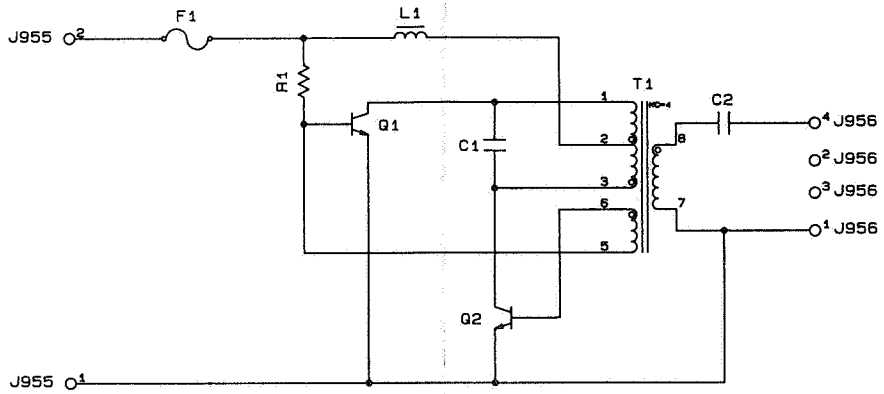

COPYRIGHT © 1996 CANON INC.

CANON NP6045 REV.0 NOV. 1996 PRINTED IN JAPAN (IMPRIME AU JAPON)

5. DC POWER SUPPLY PCB

100/120V model

5. DC 電源回路基板

DC Power Supply PCB [100/120V model] (1/4)

DC 電源回路［100/120V モデル］（1/4）

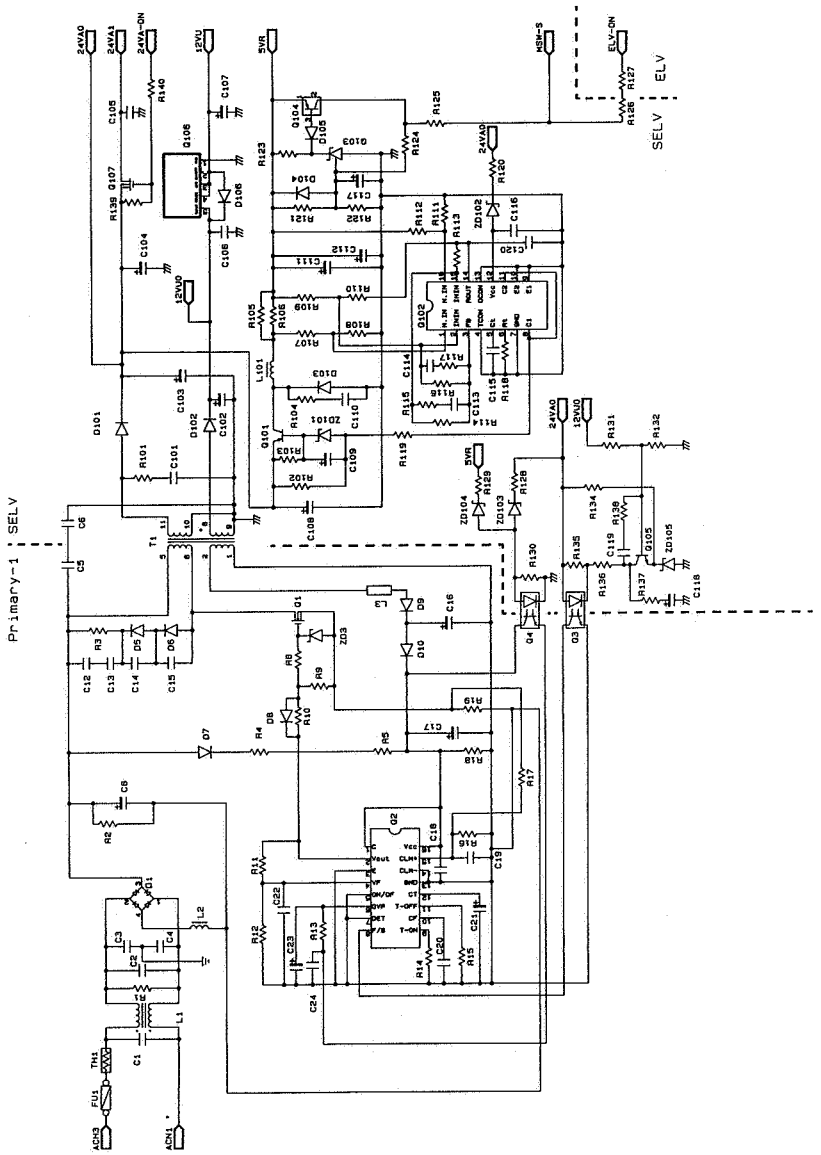

COPYRIGHT © 1996 CANON INC.
CANON NP6045 REV.0 NOV. 1996 PRINTED IN JAPAN (IMPRIME AU JAPON)

DC Power Supply PCB [100/120V model] (2/4)
DC 電源回路［100/120V モデル］(2/4)

100/120V model

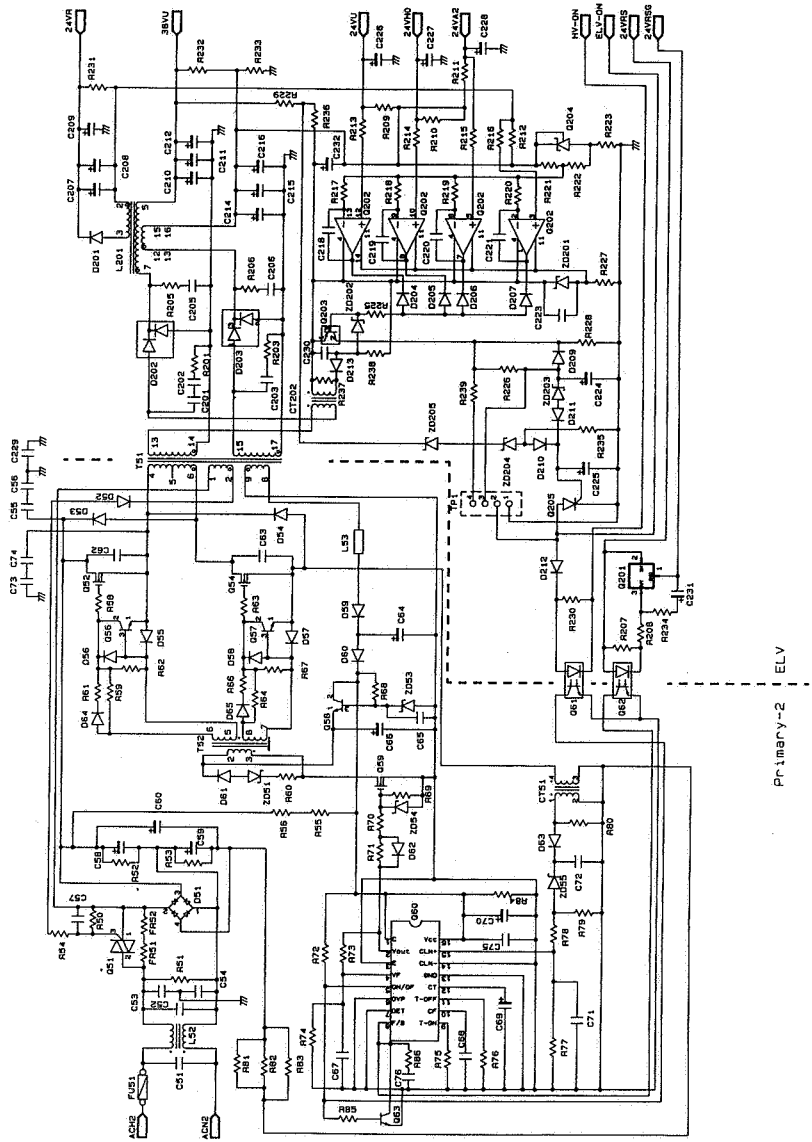

COPYRIGHT © 1996 CANON INC.
CANON NP6045 REV.0 NOV. 1996 PRINTED IN JAPAN (IMPRIME AU JAPON)

DC Power Supply PCB [100/120V model] (3/4)
DC 電源回路［100/120V モデル］（3/4）

100/120V model

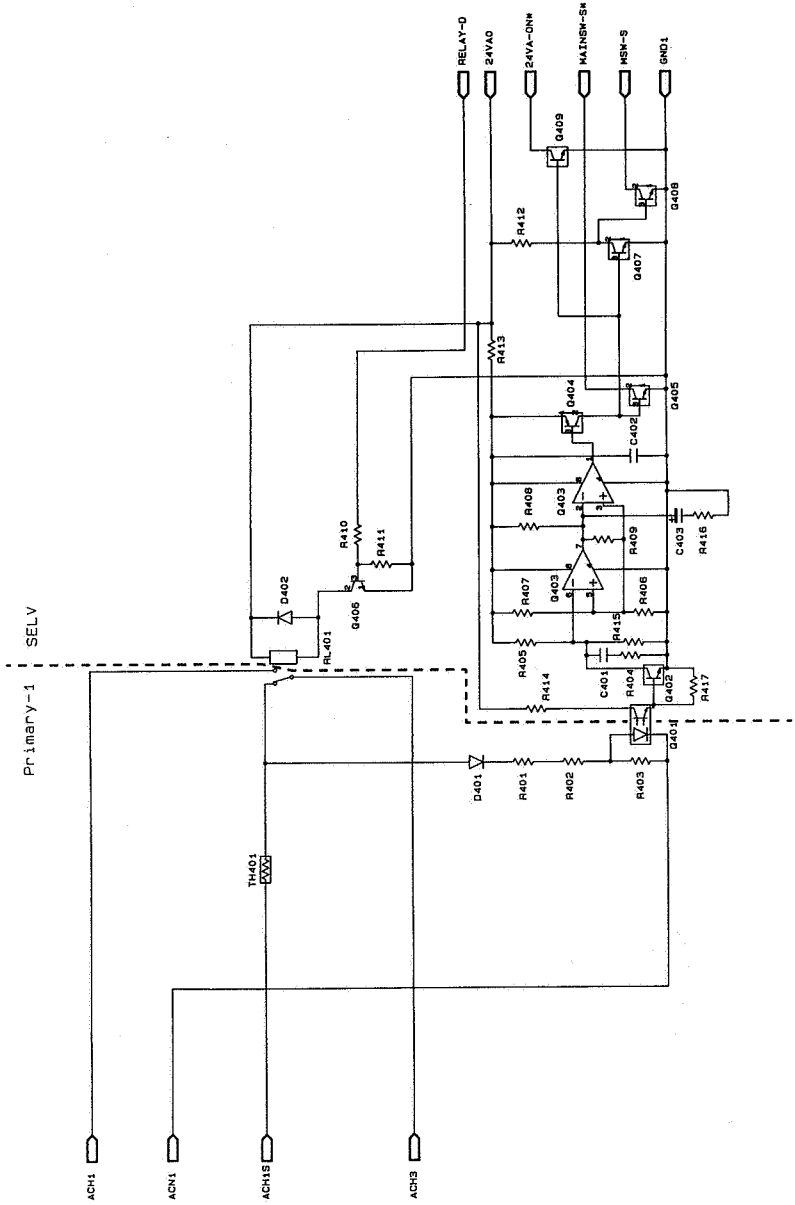

COPYRIGHT © 1996 CANON INC.
CANON NP6045 REV.0 NOV. 1996 PRINTED IN JAPAN (IMPRIME AU JAPON)

DC Power Supply PCB [100/120V model] (4/4)
DC 電源回路 [100/120V モデル] (4/4)

100/120V model

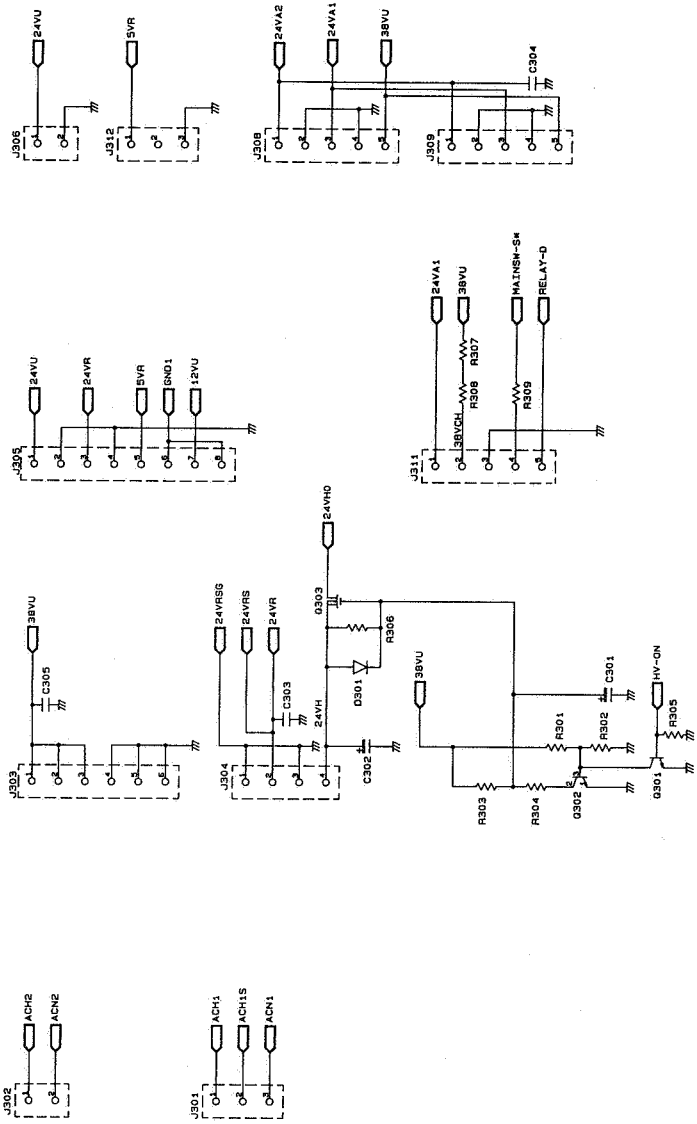

COPYRIGHT © 1996 CANON INC.
CANON NP6045 REV.0 NOV. 1996 PRINTED IN JAPAN (IMPRIME AU JAPON)

DC Power Supply PCB [230V model] (1/4)
DC 電源回路［230V モデル］(1/4)

230V model

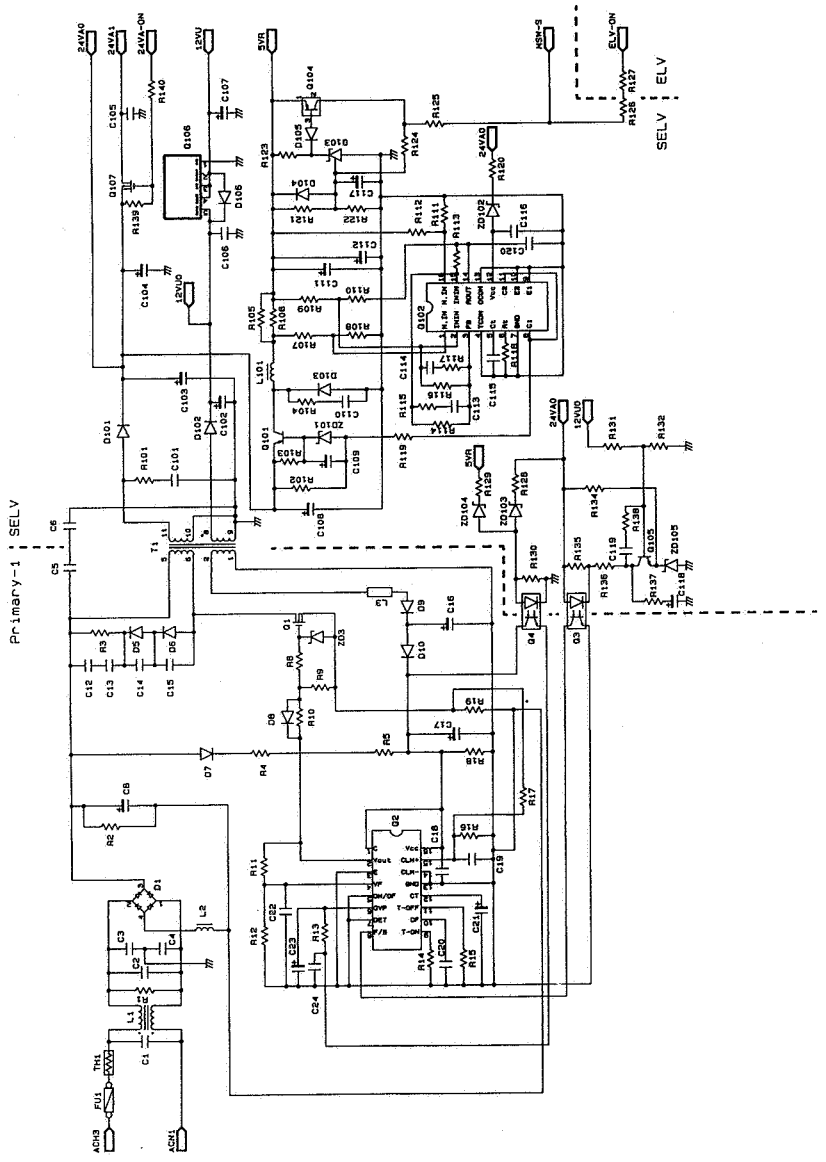

COPYRIGHT © 1996 CANON INC.
CANON NP6045 REV.0 NOV. 1996 PRINTED IN JAPAN (IMPRIME AU JAPON)

DC Power Supply PCB [230V model] (2/4)
DC 電源回路［230V モデル］(2/4)

230V model

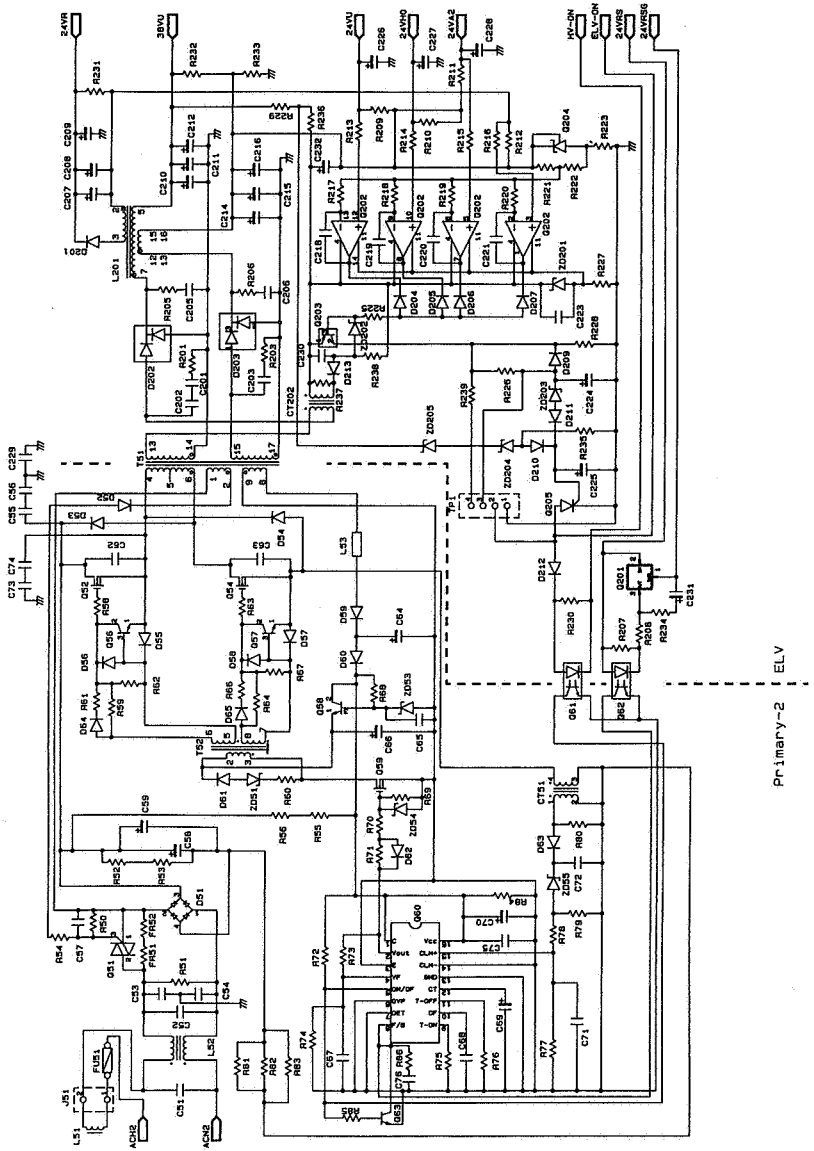

COPYRIGHT © 1996 CANON INC.
CANON NP6045 REV.0 NOV. 1996 PRINTED IN JAPAN (IMPRIME AU JAPON)

DC Power Supply PCB [230V model] (3/4)
DC 電源回路［230V モデル］(3/4)

230V model

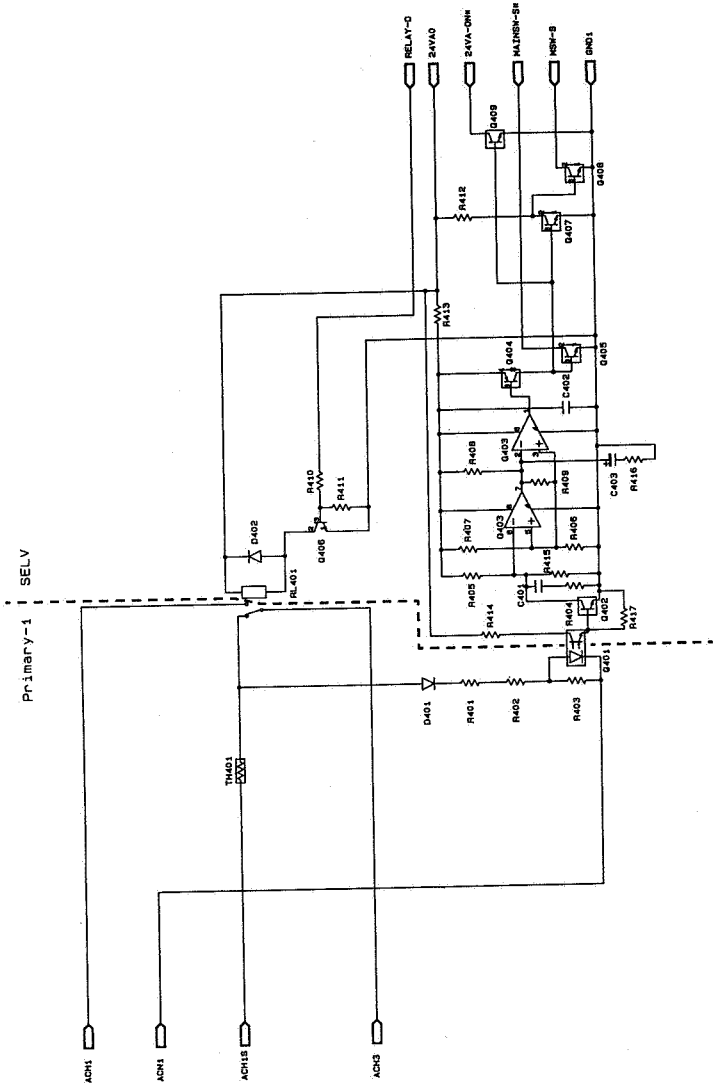

COPYRIGHT © 1996 CANON INC.
CANON NP6045 REV.0 NOV. 1996 PRINTED IN JAPAN (IMPRIME AU JAPON)

DC Power Supply PCB [230V model] (4/4)
DC 電源回路［230V モデル］(4/4)

230V model

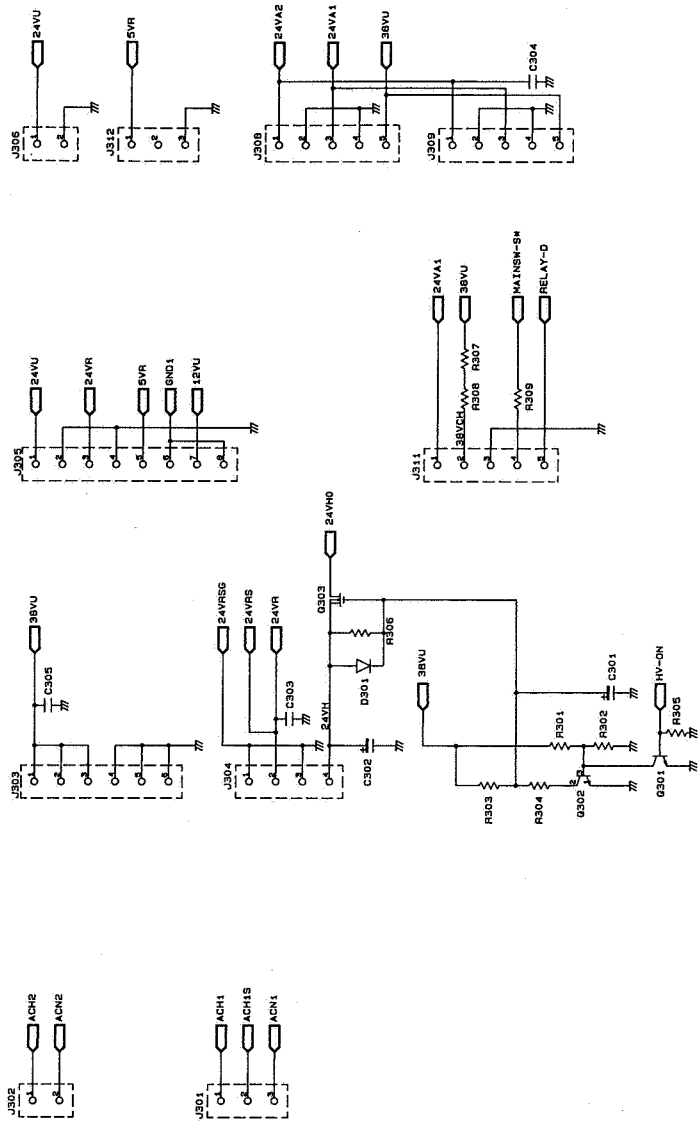

COPYRIGHT © 1996 CANON INC.
CANON NP6045 REV.0 NOV. 1996 PRINTED IN JAPAN (IMPRIME AU JAPON)

6. HIGH-VOLTAGE TRANSFORMER PCB

6. 高圧トランス回路基板

High-voltage Transformer PCB (1/4)

高圧トランス回路（1/4）

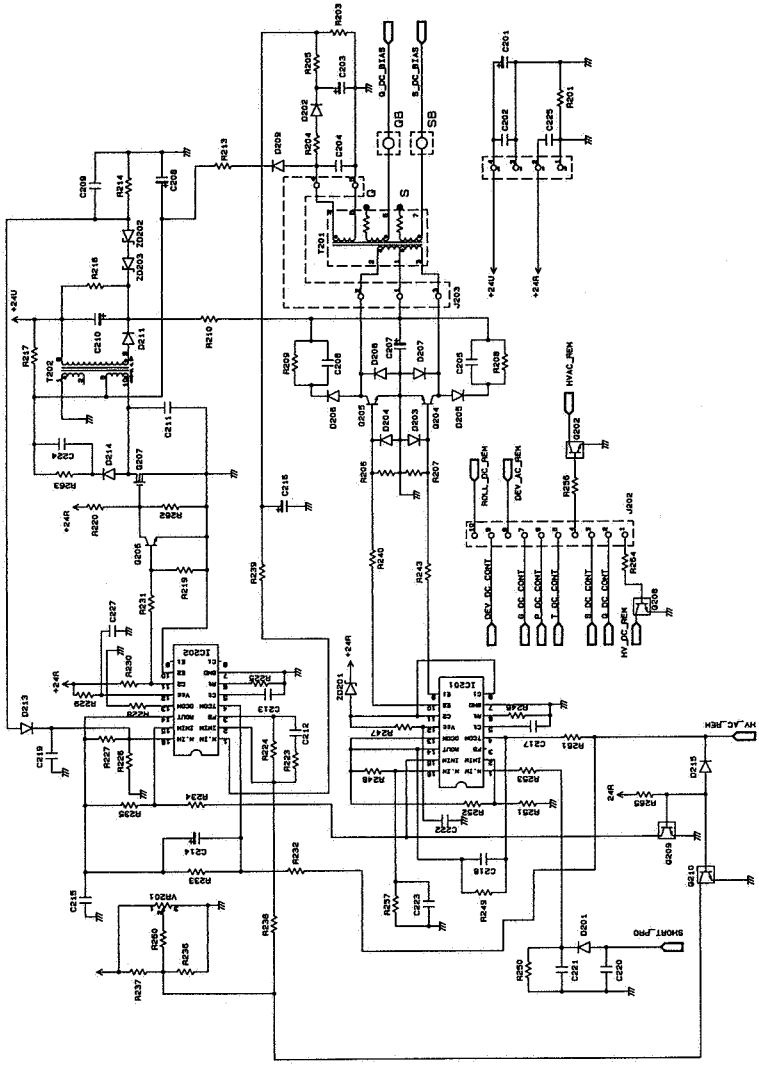

COPYRIGHT © 1996 CANON INC.

High-voltage Transformer PCB (2/4)
高圧トランス回路（2/4）

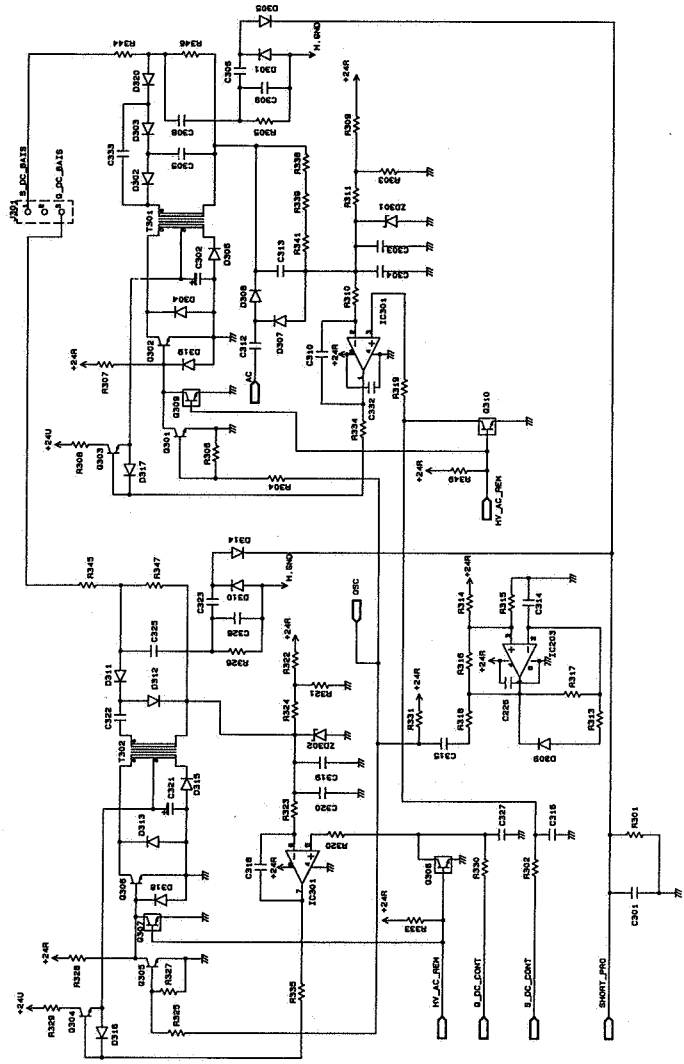

COPYRIGHT © 1996 CANON INC.
CANON NP6045 REV.0 NOV. 1996 PRINTED IN JAPAN (IMPRIME AU JAPON)

High-voltage Transformer PCB (3/4)
高圧トランス回路（3/4）

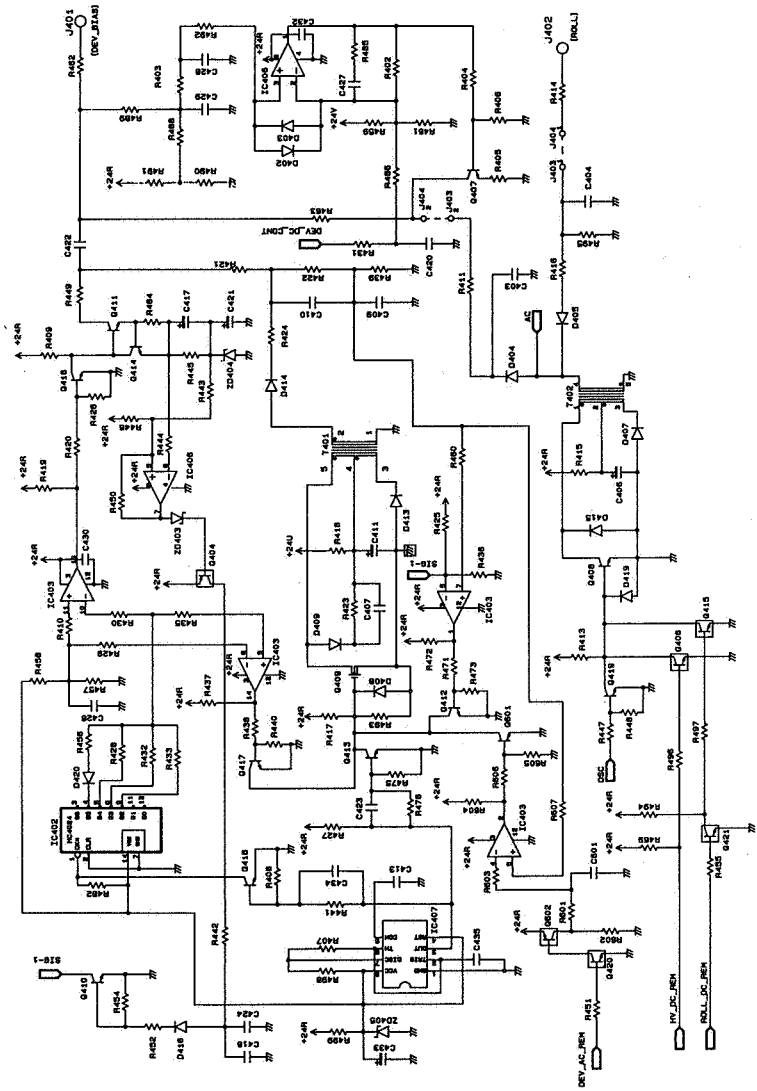

COPYRIGHT © 1996 CANON INC.

High-voltage Transformer PCB (4/4)
高圧トランス回路（4/4）

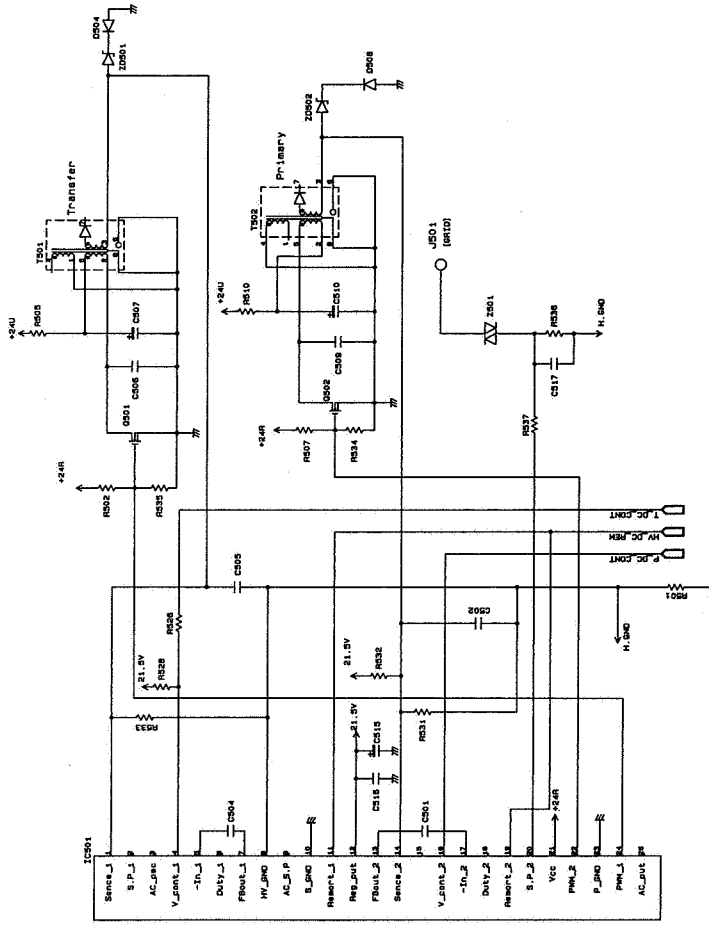

COPYRIGHT © 1996 CANON INC.
CANON NP6045 REV.0 NOV. 1996 PRINTED IN JAPAN (IMPRIME AU JAPON)

7. HOLDING TRAY CONTROL PCB
7. 中間トレイ制御回路基板

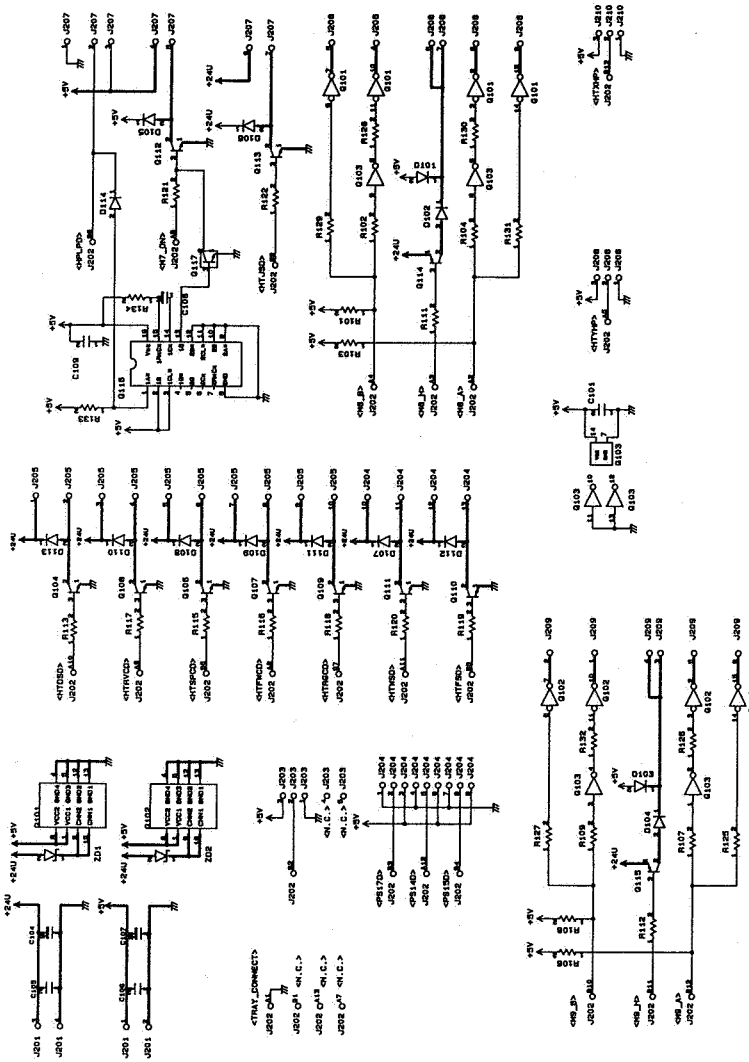

COPYRIGHT © 1996 CANON INC.
CANON NP6045 REV.0 NOV. 1996 PRINTED IN JAPAN (IMPRIME AU JAPON)

8. POTENTIAL MEASUREMENT PCB
8. 電位測定回路基板

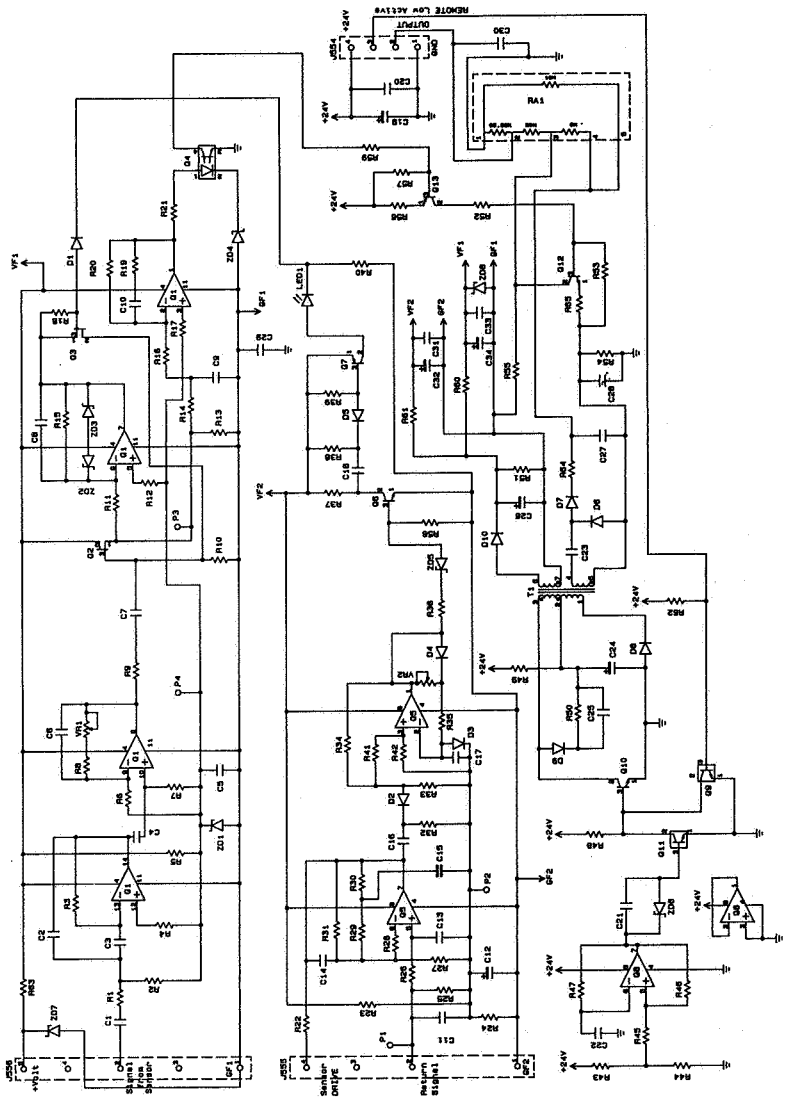

COPYRIGHT © 1996 CANON INC.
CANON NP6045 REV.0 NOV. 1996 PRINTED IN JAPAN (IMPRIME AU JAPON)

9. OPTIONS COUNTER PCB
9. オプションカウンタ回路基板

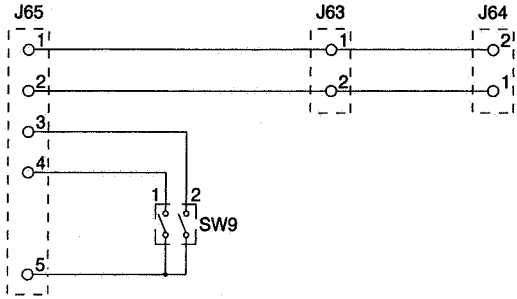

COPYRIGHT © 1996 CANON INC.
CANON NP6045 REV.0 NOV. 1996 PRINTED IN JAPAN (IMPRIME AU JAPON)

10. AC DRIVER PCB

120V model

10. AC ドライバ回路基板

AC driver PCB [120V model]

AC ドライバ回路［120V モデル］

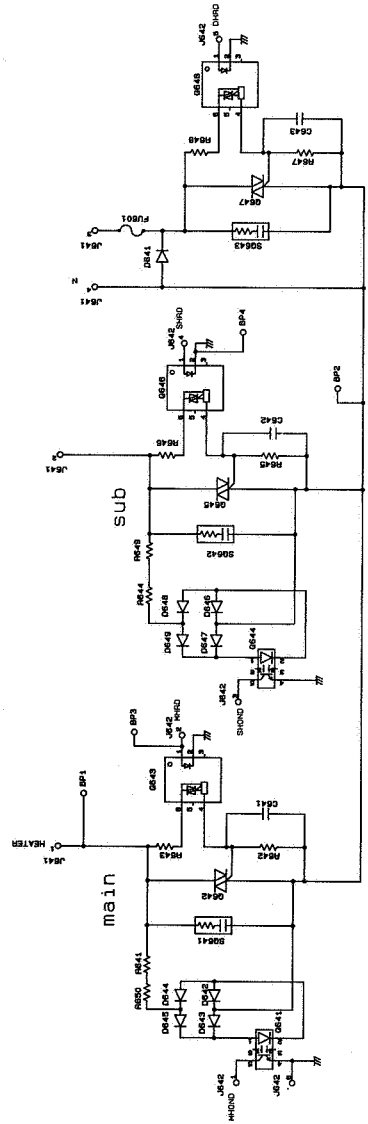

COPYRIGHT © 1996 CANON INC.
CANON NP6045 REV.0 NOV. 1996 PRINTED IN JAPAN (IMPRIME AU JAPON)

AC driver PCB [230V model]
AC ドライバ回路［230V モデル］

230V model

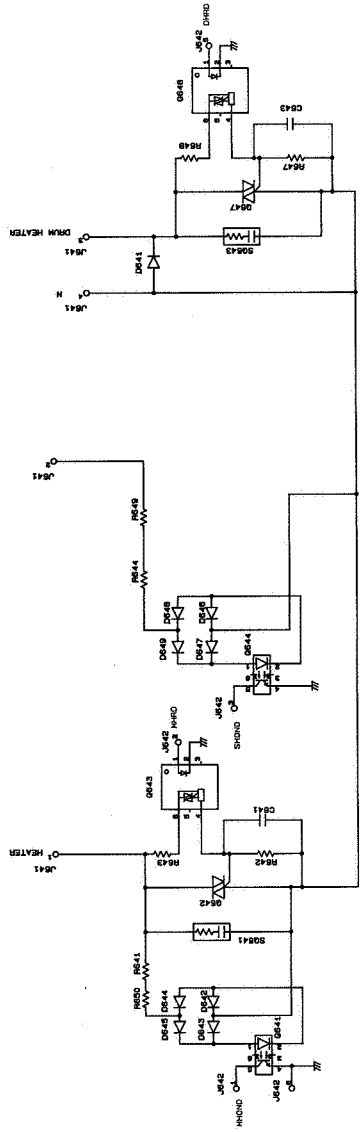

COPYRIGHT © 1996 CANON INC.
CANON NP6045 REV.0 NOV. 1996 PRINTED IN JAPAN (IMPRIME AU JAPON)

11. LAMP REGULATOR PCB
11. ランプレギュレータ回路基板

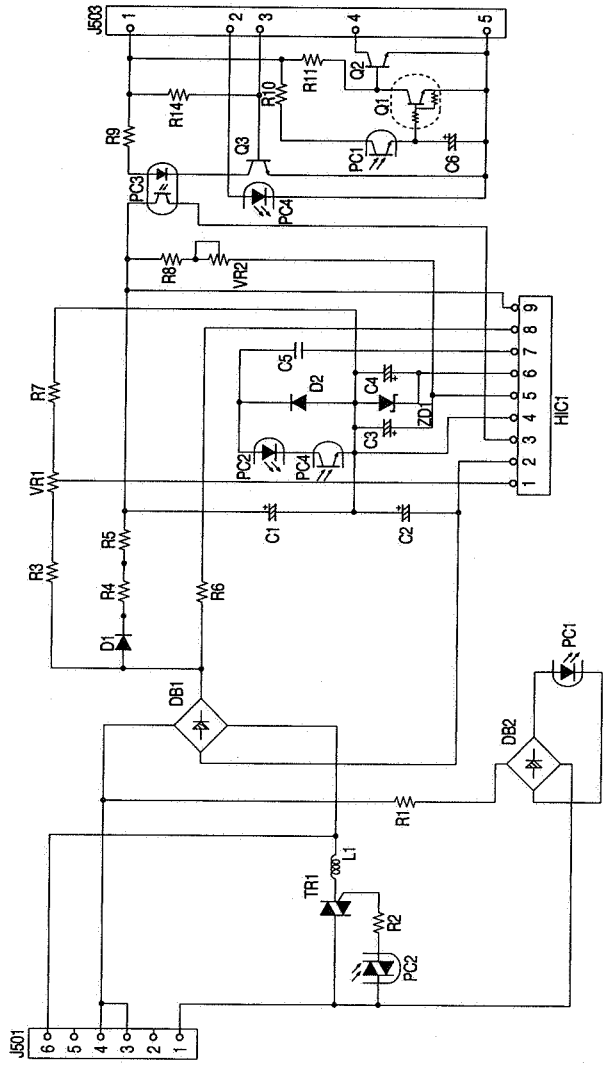

COPYRIGHT © 1996 CANON INC.
CANON NP6045 REV.0 NOV. 1996 PRINTED IN JAPAN (IMPRIME AU JAPON)

12. DRUM HEATER CONTROL PCB
12. ドラムヒータ制御回路基板

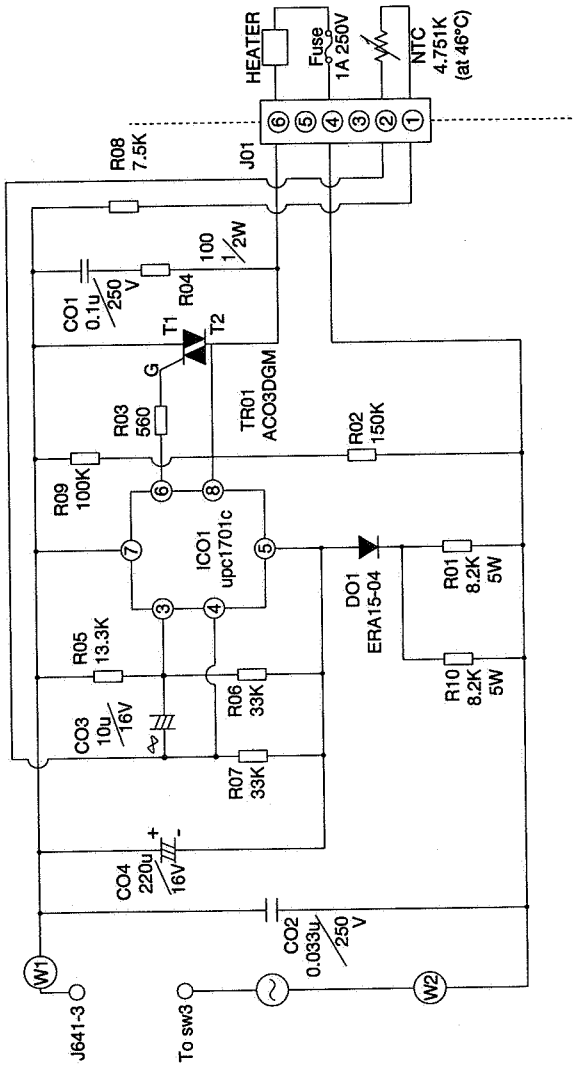

COPYRIGHT © 1996 CANON INC.
CANON NP6045 REV.0 NOV. 1996 PRINTED IN JAPAN (IMPRIME AU JAPON)

Prepared by

OFFICE IMAGING PRODUCTS TECHNICAL SUPPORT DEPARTMENT 1
OFFICE IMAGING PRODUCTS TECHNICAL SUPPORT DIVISION

CANON INC.
PRINTED IN JAPAN

REVISION 0 [NOV. 1996]

30-2, Shimomaruko 3-chome, Ohta-ku, Tokyo 146 Japan

〒146
東京都大田区下丸子3-30-2
キヤノン株式会社
映像事務機品質保証センター
映像事務機ＴＳ推進部
映像事務機ＴＳ推進１課
１９９６年１１月　初版発行

Canon

この印刷物は古紙を70%含んだ紙を使用しています。

This publication is printed on 70% reprocessed paper.

PRINTED IN JAPAN (IMPRIME AU JAPON) 1196S1.30-1