NP6750/6550/ 6450/6445/6050

PARTS CATALOG

REVISION 3

NP6750				
[	100V	50/60Hz	F13-2111	LDC00001-]
NP6550				
[	100V	50/60Hz	F13-2113	LDD00001-]
NP6450				
[	100V	50/60Hz	F13-2112	LDE00001-]
NP6445				
[	100V	50/60Hz	F13-2114	LEZ00001-]
NP6050				
[	120V	60Hz	F13-2101	NEY00001-
	220V	50Hz	F13-2102	PBS00001-
	120V	60Hz	F13-2131	NDK00001-
	220V	50Hz	F13-2141	PDD00001-
	240V	50Hz	F13-2151	DDB00001-
	240V	50Hz	F13-2161	RDD00001-
	220V	50Hz	F13-2171	BDB00001-
	220V	50Hz	F13-2181	ADB00001-
	220V	50Hz	F13-2191	UDD00001-]

Canon

OCT. 1997

FY8-31C2-030

COPYRIGHT © 1997 CANON INC.

CANON NP6750/6550/6450/6445/6050 REV. 3 OCT. 1997 PRINTED IN JAPAN (IMPRIME AU JAPON)

序

このパーツ・カタログは、キヤノン NP6750／6550／6450／6445／6050に対するサービス部品調達の手引として発行します。
サービス部品の要求は、キヤノン販売営業所にお願い致します。
製品に大きな変更がある場合は、改訂版のパーツ・カタログを発行しますが、その他の場合は随時新しい情報をお届けします。
このパーツ・カタログは当社映像事務機TS推進部映像事務機TS推進1課が発行、管理を行なっています。

キヤノン株式会社
映像事務機TS推進部
映像事務機TS推進1課

PREFACE

This Parts Catalog contains listings of parts used in the Canon NP6750/6550/6450/6445/6050. Diagrams are provided with the listings to aid the service technician in identifying clearly, the item to be ordered.

Whenever ordering parts, consult this Parts Catalog for all of the information pertaining to each item. Be sure to include, in the Parts Request, the full item description, the item part number and the quantity.

Canon Inc.

Office Imaging Products Technical Support Dept. 1
Office Imaging Products Technical Support Div.
5-1, Hakusan 7-chome,
Toride-shi, Ibaraki 302, Japan

版権所有、無断転載、引用を禁ず。

COPYRIGHT © 1997 CANON INC.

Printed in Japan
Imprimé au Japon

本マニュアルについては、機密保持等その取扱には十分注意して下さい。
万一取扱を誤まりますと法律で処罰されることがあります。
Use of this manual should be strictly supervised to avoid disclosure of confidential information.

CONTENTS

A. ASSEMBLY LOCATION DIAGRAM

020. SPECIAL TOOLS

100. EXTERNAL COVERS, PANELS, ETC.
101. MACHINE FRONT PLATE
102. INTERNAL COMPONENTS 1
103. INTERNAL COMPONENTS 2
104. INTERNAL COMPONENTS 3
105. MACHINE REAR PLATE 1
106. MACHINE REAR PLATE 2
107. MACHINE BOTTOM PLATE
110. POWER CORD TERMINAL ASS'Y (100/120V)
111. POWER CORD TERMINAL ASS'Y (220/240V)
130. CONTROL PANEL ASSEMBLY
160. COPYBOARD COVER ASSEMBLY

210. LENS MOUNT ASSEMBLY
230. VERTICAL PATH DRIVE ASSEMBLY
231. LIFTER DRIVE ASSEMBLY (NP6750/6050)
232. PAPER PICK-UP DRIVE ASSEMBLY
235. DUPLEX PRINT DRIVE ASSEMBLY
250. MAIN DRIVE ASSEMBLY
260. PAPER FEED DRIVE ASSEMBLY
261. CASSETTE PICK-UP DRIVE ASSEMBLY
265. FEED DRIVE ASSEMBLY
280. WASTE TONER DRIVE ASSEMBLY

300. CASSETTE
302. 1.5K RIGHT PAPER STOCK ASSEMBLY (NP6750/6050)
303. 1.5K LEFT PAPER STOCK ASSEMBLY (NP6750/6050)
310. CASSETTE 1 PAPER PICK-UP ASS'Y (NP6550/6450/6445)
311. CASSETTE 3, 4 PAPER PICK-UP ASS'Y (NP6750/6050)
CASSETTE 2, 3, 4 PAPER PICK-UP ASS'Y (NP6550/6450/6445)
312. DECK RIGHT PICK-UP ASSEMBLY (NP6750/6050)
313. DECK LEFT PICK-UP ASSEMBLY (NP6750/6050)
315. MULTI FEED ASSEMBLY
316. MULTI FEED TRAY ASSEMBLY
320. REGISTRATION/TRANSFER ASSEMBLY
330. FEEDER ASSEMBLY
335. HOLDING TRAY ASSEMBLY
336. PAPER FEED ASSEMBLY
337. INLET PAPER GUIDE ASSEMBLY
338. SIDE LIMIT ASSEMBLY
340. FEED ROLLER/SEP. BELT ASSEMBLY
350. INTERNAL DELIVERY UPPER GUIDE ASSEMBLY
351. EXTERNAL DELIVERY UPPER GUIDE ASSEMBLY
360. HOLDING TRAY FEED ASSEMBLY

420. MIRROR ASSEMBLY 1
430. MIRROR ASSEMBLY 2

510. DRUM ASSEMBLY
550. PRIMARY CORONA ASSEMBLY
570. PRE-TRANSFER FRONT CORONA ASSEMBLY
580. TRANSFER/SEPARATE CORONA ASSEMBLY

600. PROCESSING UNIT
620. HOPPER ASSEMBLY
640. DEVELOPING ASSEMBLY

720. SEPARATION CLAW DRIVE ASSEMBLY
770. WASTE TONER ASSEMBLY

810. FIXING/FEEDER FRAME ASSEMBLY
811. UPPER FIXING ROLLER ASSEMBLY

910. DC POWER SUPPLY ASSEMBLY
920. CONTROL PANEL INVERTER PCB ASSEMBLY
930. DC CONTROLLER PCB ASSEMBLY
941. POTENTIAL MEASURING PCB ASSEMBLY
960. AC DRIVER PCB ASSEMBLY
965. HOLDING TRAY DRIVER PCB ASSEMBLY
980. H.V. TRANSFORMER PCB ASSEMBLY

B. LIST OF CONNECTORS

C. LIST OF STANDARD FASTENERS

D. NUMERICAL INDEX

COPYRIGHT © 1997 CANON INC.
CANON NP6750/6550/6450/6445/6050 REV. 1 FEB. 1996 PRINTED IN JAPAN (IMPRIME AU JAPON)

FIGURE A ASSEMBLY LOCATION DIAGRAM (NP6750/6050) ($^1/_5$)
主要部品配置図 (NP6750／6050) ($^1/_5$)

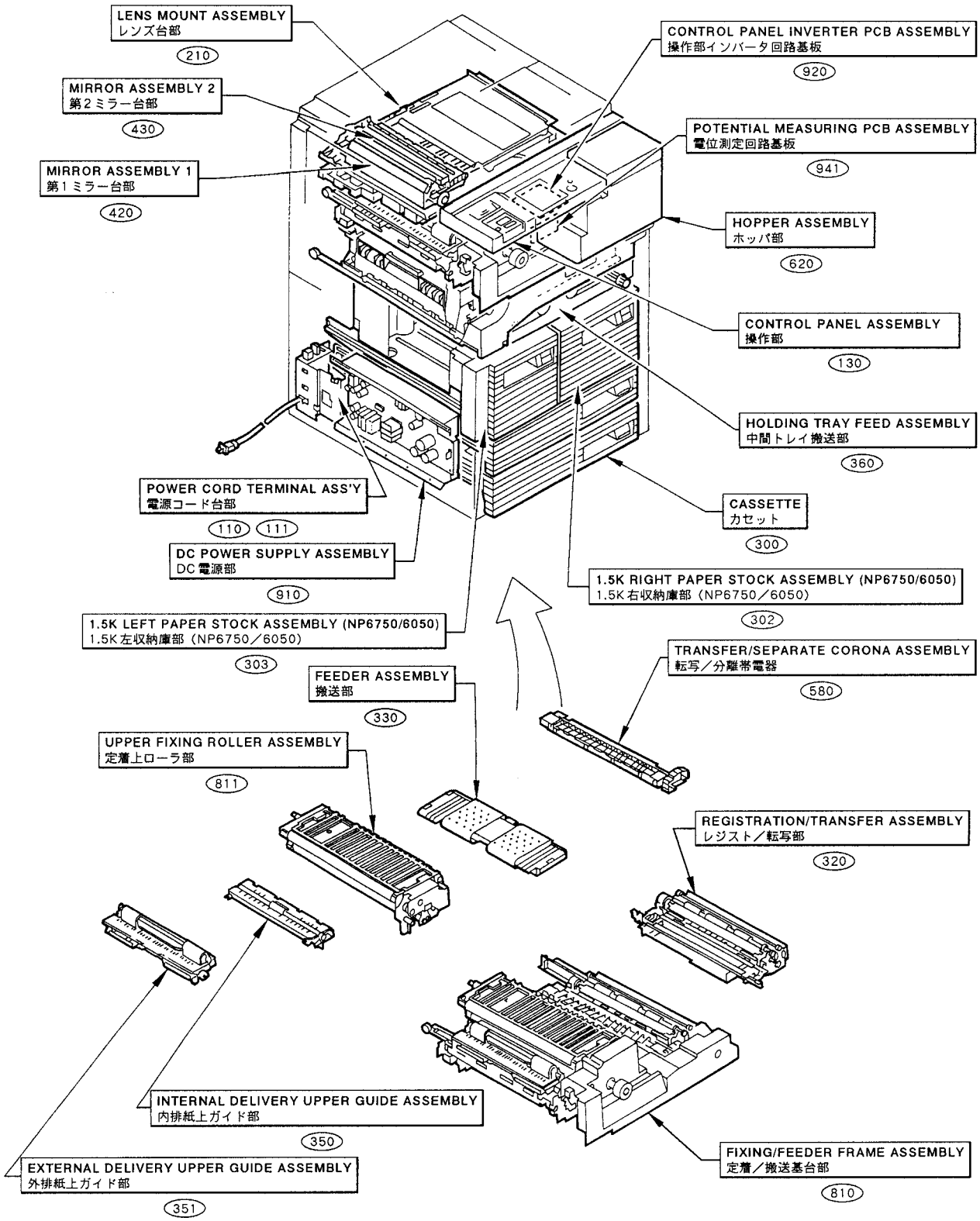

COPYRIGHT © 1997 CANON INC.
CANON NP6750/6550/6450/6445/6050 REV.1 FEB. 1996 PRINTED IN JAPAN (IMPRIME AU JAPON)

FIGURE A ASSEMBLY LOCATION DIAGRAM (NP6550/6450/6445)(2/5)
主要部品配置図 (NP6550／6450／6445) (2/5)

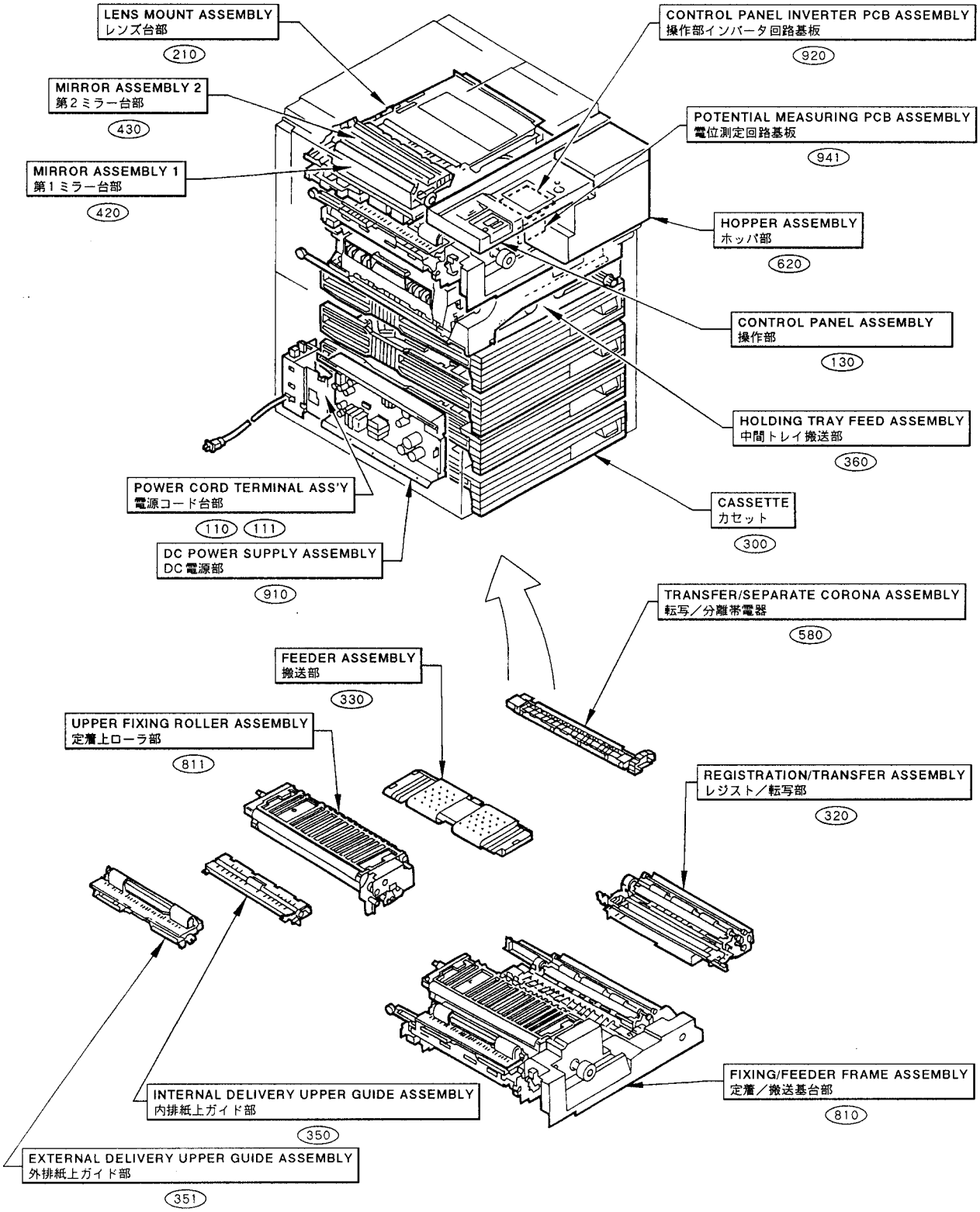

COPYRIGHT © 1997 CANON INC.
CANON NP6750/6550/6450/6445/6050 REV.1 FEB. 1996 PRINTED IN JAPAN (IMPRIME AU JAPON)

FIGURE A ASSEMBLY LOCATION DIAGRAM (3/5)
主要部品配置図 (3/5)

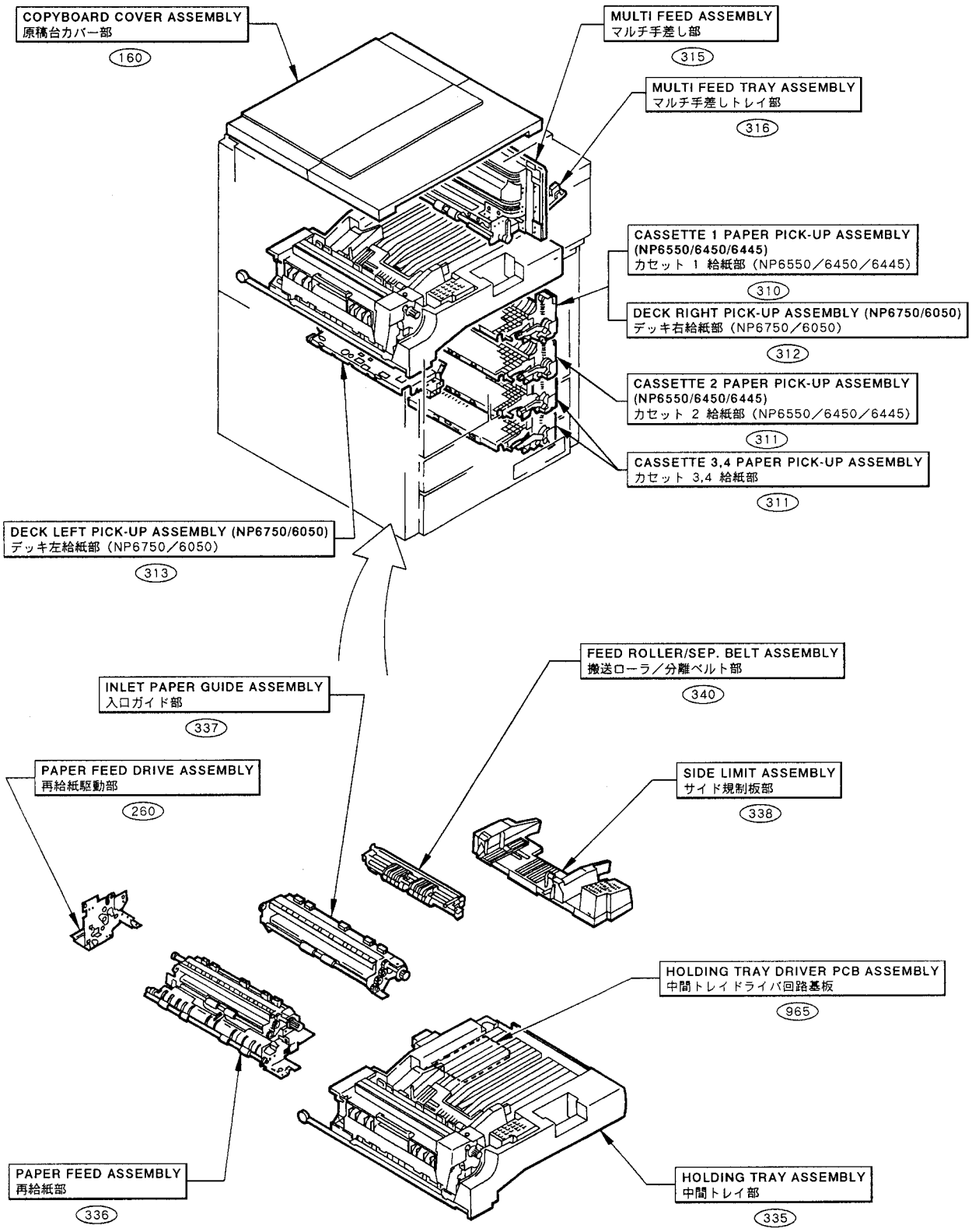

COPYRIGHT © 1997 CANON INC.
CANON NP6750/6550/6450/6445/6050 REV.1 FEB. 1996 PRINTED IN JAPAN (IMPRIME AU JAPON)

FIGURE A ASSEMBLY LOCATION DIAGRAM (4/5)
主要部品配置図 (4/5)

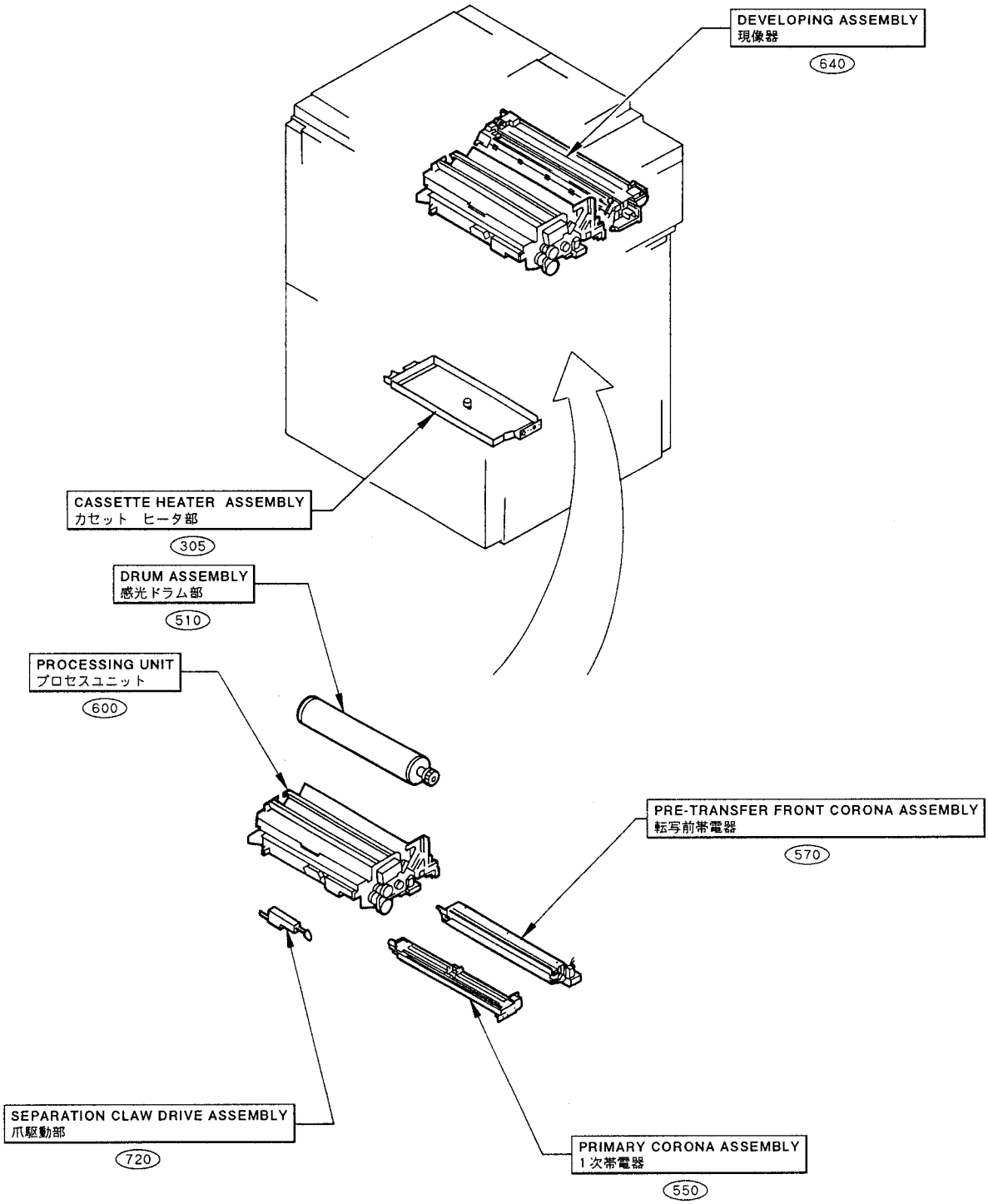

COPYRIGHT © 1997 CANON INC.

FIGURE A ASSEMBLY LOCATION DIAGRAM (5/5)
主要部品配置図 (5/5)

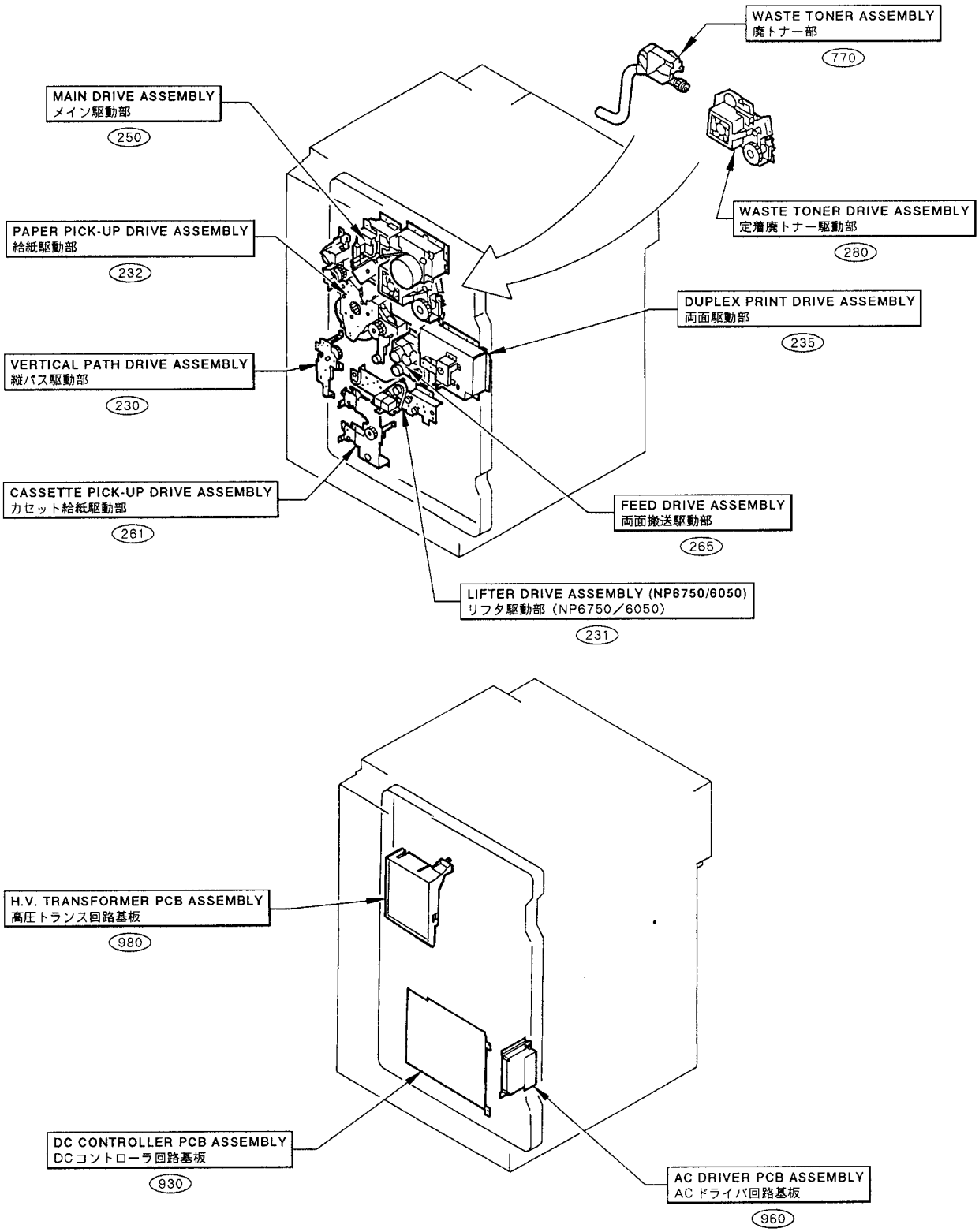

COPYRIGHT © 1997 CANON INC.
CANON NP6750/6550/6450/6445/6050 REV.1 FEB. 1996 PRINTED IN JAPAN (IMPRIME AU JAPON)

FIGURE 020 SPECIAL TOOLS
特殊工具

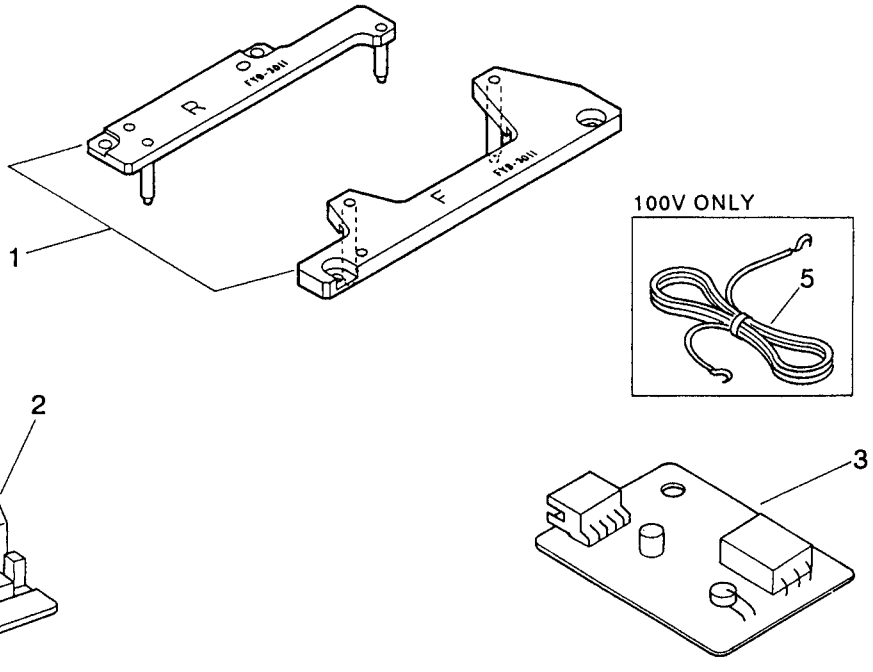

FIGURE & KEY NO.	PART NUMBER	RANK	Q'TY	DESCRIPTION	SERIAL NUMBER / REMARKS
020 –	NPN		RF	SPECIAL TOOLS トクシュ コウグ	
1	FY9 – 3011 – 000		1	MIRROR POSITIONING TOOLS ミラー イチ ギメ コウグ	
2	FY9 – 3012 – 000		1	TERMINAL, POTENTIAL SENSOR デンイ センサ チェック デンキョク	
3	FY9 – 3014 – 000		1	ENVIRONMENT SENSOR TOOL カンキョウ センサ チェック コウグ	
5	FH2 – 5006 – 000		1	WIRE, GROUNDING アース コード	100V

COPYRIGHT © 1997 CANON INC.

FIGURE 100 EXTERNAL COVERS, PANELS, ETC.
外装カバー

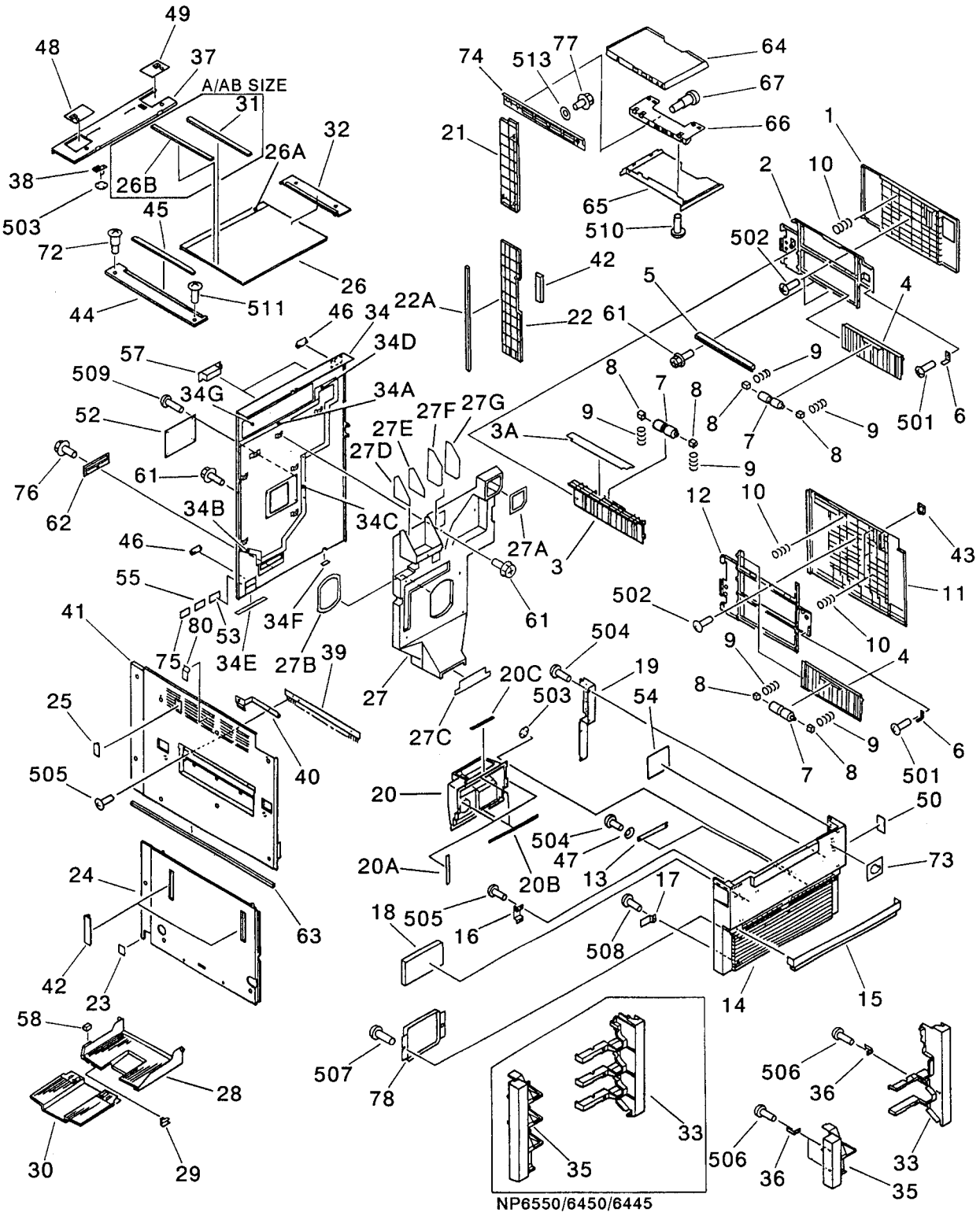

COPYRIGHT © 1997 CANON INC.
CANON NP6750/6550/6450/6445/6050 REV. 3 OCT. 1997 PRINTED IN JAPAN (IMPRIME AU JAPON)

FIGURE & KEY NO.	PART NUMBER	RANK	Q'TY	DESCRIPTION	SERIAL NUMBER / REMARKS
100 –	NPN		RF	EXTERNAL COVERS, PANELS, ETC ガイソウ カバー	
1	FB2 – 7745 – 000		1	DOOR, RIGHT, UPPER ミギ トビラ (ウエ)	
2	FB2 – 7747 – 020		1	FRAME, DOOR, UPPER ミギ トビラ フレーム (ウエ)	
3	FF5 – 5925 – 000		1	GUIDE, REGISTRATION, SWING レジスト ヨウドウ ガイド	
3A	FB2 – 7768 – 000		1	DAMPER ダンパ	
4	FB2 – 7750 – 000		4	GUIDE, VERT. PATH SWING タテ パス ヨウドウ ガイド	
5	FB2 – 7751 – 000		1	GUIDE, VERT. PATH SUPPORT タテ パス ホジョ ガイド	
6	FB2 – 8507 – 000		2	FLAG, RIGHT DOOR ミギ トビラ カイヘイ フラグ	
7	FB2 – 7754 – 000		5	ROLLER コロ	
8	FB2 – 7755 – 000		10	BUSHING ブッシング	
9	FS5 – 2921 – 000		10	SPRING, COMPRESSION アッシュク バネ	
10	FS5 – 2922 – 000		10	SPRING, COMPRESSION アッシュク バネ	
11	FB2 – 7746 – 000		1	DOOR, RIGHT, LOWER ミギ トビラ (シタ)	
12	FB2 – 7748 – 020		1	FRAME, DOOR, LOWER ミギ トビラ フレーム (シタ)	
13	FA6 – 0745 – 000		1	TAPE, DOOR ドア テープ	
14	FB2 – 7861 – 000		1	COVER, FRONT マエ カバー	
15	FB2 – 7862 – 000		1	PLATE, FRONT COVER マエ カバー プレート	NP6750
	FB3 – 3306 – 000		1	PLATE, FRONT, COVER マエ カバー プレート	NP6550
	FB2 – 9850 – 000		1	PLATE, FRONT, COVER マエ カバー プレート	NP6450
	FB3 – 7747 – 000		1	PLATE, FRONT, COVER マエ カバー プレート	NP6445
	FB2 – 8317 – 000		1	PLATE, FRONT, COVER マエ カバー プレート	NP6050
16	FB2 – 7863 – 000		1	ACTUATOR アクチュエータ	
17	FB2 – 7864 – 000		1	PLATE, MAGNET マグネット ウケ イタ	
18	FB2 – 8222 – 000		1	PAD, SILENCER ショウオン パッド	
19	FB2 – 7868 – 000		1	PLATE, SUPPORT ホキョウ バン	
20	FF5 – 6387 – 000		1	DUCT, FRONT フロント ダクト	
20A	FB2 – 8158 – 000		2	SEAL, DUCT, 1 ダクト シール (1)	
20B	FB2 – 8159 – 000		2	SEAL, DUCT, 2 ダクト シール (2)	
20C	FB2 – 8160 – 000		1	SEAL, DUCT, 3 ダクト シール (3)	
21	FB3 – 8660 – 000		1	COVER, RIGHT, 1 ミギ カバー (1)	

COPYRIGHT © 1997 CANON INC.

FIGURE & KEY NO.	PART NUMBER	RANK	Q'TY	DESCRIPTION	SERIAL NUMBER / REMARKS
100 – 22	FF5 – 6013 – 000		1	COVER, WASTE TONER ハイトナー カバー	
22A	FB2 – 8309 – 000		1	SEAL, WASTER TONER COVER, 1 ハイ トナー カバー シール (1)	
23	FB2 – 8021 – 000		2	CAP, COVER, LEFT カバー キャップ (ヒダリ)	
24	FB2 – 8025 – 030		1	COVER, LEFT LOWER, FRONT ヒダリ シタ カバー (マエ)	
25	FA6 – 8847 – 000		1	PLATE, MAGNET マグネット ダイ	
26	FF5 – 3023 – 000		1	GLASS, COPYBOARD ゲンコウ ダイ ガラス	AB SIZE NP6750/6550
	FF5 – 3024 – 000		1	GLASS, COPYBOARD ゲンコウ ダイ ガラス	A/INCH SIZE
	FF5 – 3025 – 000		1	GLASS, COPYBOARD ゲンコウ ダイ ガラス	A SIZE
	FF5 – 3026 – 00G		1	GLASS, COPYBOARD ゲンコウ ダイ ガラス	A SIZE UDD
	FF5 – 3754 – 000		1	GLASS, COPYBOARD ゲンコウ ダイ ガラス	AB SIZE NP6450/6445
26A	FS5 – 8859 – 000		1	PLATE, LENGTH INDEX ヨコ サイズ プレート	AB SIZE
	FS5 – 8860 – 000		1	PLATE, LENGTH INDEX ヨコ サイズ プレート	A/INCH SIZE
	FS5 – 8861 – 000		1	PLATE, LENGTH INDEX ヨコ サイズ プレート	A SIZE
	FS5 – 8862 – 000		1	PLATE, LENGTH INDEX ヨコ サイズ プレート	A SIZE UDD
26B	FB2 – 8179 – 000		1	PLATE, PAPER STOP ゲンコウ ツキアテ バン	AB SIZE NP6450/6445
27	FF5 – 3027 – 040		1	DUCT, LINK レンケツ ダクト	
27A	FB2 – 8129 – 000		1	SEAL, DUCT, 1 ダクト シール (1)	
27B	FB2 – 8136 – 000		1	SEAL, DUCT, 2 ダクト シール (2)	
27C	FB2 – 8303 – 000		1	SHEET, DUCT, 3 ダクト シール (3)	
27D	FB2 – 8481 – 000		1	CUSHION, DUCT, 1 レンケツ ダクト セイシンザイ (1)	
27E	FB2 – 8482 – 000		1	CUSHION, DUCT, 2 レンケツ ダクト セイシンザイ (2)	
27F	FB2 – 8483 – 000		1	CUSHION, DUCT, 3 レンケツ ダクト セイシンザイ (3)	
27G	FB2 – 8484 – 000		1	CUSHION, DUCT, 4 レンケツ ダクト セイシンザイ (4)	
28	FB3 – 2032 – 000		1	TRAY, COPY, 1 ハイシ トレイ (1)	
29	FB1 – 7197 – 000		2	GUIDE, TRAY, COPY ハイシ トレイ ガイド	
30	FB1 – 7205 – 000		1	TRAY, COPY, 2 ハイシ トレイ (2)	
31	FS5 – 8863 – 000		1	LABEL, "WIDTH INDEX" タテ サイズ ラベル	AB SIZE NP6450/6445
32	FB2 – 8226 – 000		1	SUPPORT, GLASS, RIGHT ミギ ガラス オサエ	
33	FB2 – 8017 – 020		1	COVER, RIGHT LOWER, FRONT ミギ シタ カバー (マエ)	NP6750/6050
	FB2 – 9846 – 020		1	COVER, RIGHT LOWER, FRONT ミギ シタ カバー (マエ)	NP6550/6450/6445

COPYRIGHT © 1997 CANON INC.
CANON NP6750/6550/6450/6445/6050 REV. 3 OCT. 1997 PRINTED IN JAPAN (IMPRIME AU JAPON)

FIGURE & KEY NO.	PART NUMBER	RANK	Q'TY	DESCRIPTION	SERIAL NUMBER / REMARKS
100 – 34	FF5 – 3083 – 030		1	COVER, REAR ウシロ カバー	
34A	FB2 – 8137 – 000		1	SEAL, DUCT ダクト シール	
34B	FB2 – 8138 – 000		1	SEAL, DUCT ダクト シール	
34C	FB2 – 8139 – 000		1	SEAL, DUCT ダクト シール	
34D	FB2 – 8140 – 000		1	SEAL, DUCT ダクト シール	
34E	FB2 – 8393 – 000		1	SHEET, PROTECT, 1 ホゴ シート (1)	
34F	FB2 – 8394 – 000		1	SHEET, PROTECT, 2 ホゴ シート (2)	
34G	FB2 – 8485 – 000		1	CUSHION, REAR COVER ウシロ カバー セイシンザイ	
35	FB2 – 8018 – 030		1	COVER, LEFT LOWER, FRONT ヒダリ シタ カバー (マエ)	NP6750/6050
	FB2 – 9847 – 020		1	COVER, LEFT LOWER, FRONT ヒダリ シタ カバー (マエ)	NP6550/6450/6445
36	FB2 – 8027 – 000		3	SUPPORT, FRONT COVER, LOWER マエ カバー ササエ バン (シタ)	
37	FB2 – 8023 – 000		1	COVER, REAR, UPPER ウシロ カバー (ウエ)	
38	FB2 – 8043 – 000		1	SUPPORT, REAR COVER, UPPER ウシロ カバー シダイ (ウエ)	
39	FB2 – 8248 – 020		1	ELIMINATOR, STATIC CHARGE ジョデン キ	
40	FB2 – 8016 – 000		1	PLATE, GROUNDING ハイシ アース バン	
41	FB2 – 8022 – 020		1	COVER, LEFT ヒダリ カバー	
42	FB2 – 8102 – 000		3	COVER, HANDLE, 1 トッテ カバー (1)	
43	FB2 – 8101 – 000		1	COVER, HANDLE, 2 トッテ カバー (2)	
44	FB2 – 8052 – 000		1	COVER, CROSSMEMBER, LEFT ヒダリ ステイ カバー	
45	FB2 – 8069 – 000		1	PLATE, WIDTH INDEX タテ サイズ プレート	AB SIZE NP6450/6445
46	FH2 – 5824 – 000		2	COVER, CONNECTOR, 1 コネクタ カバー (1)	
47	FA2 – 7162 – 000		1	PLAIN WASHERS バンド ワッシャ	
48	FC2 – 1162 – 040		1	PLATE, POCKET, LEFT ポケット バン (ヒダリ)	
49	FC2 – 1163 – 040		1	PLATE, POCKET, RIGHT ポケット バン (ミギ)	
50	FC2 – 3085 – 000		1	SEAL シール	KOREAN
52	FB1 – 7157 – 000		1	COVER メカクシ カバー	
53	ME1 – 0001 – 000		1	LABEL, "VCCI – 1" VCCI – 1 ラベル	100V
54	FS5 – 8867 – 000		1	LABEL, "SERVICE" サービス ラベル	
55	ME1 – 0017 – 000		1	LABEL, "FCC" FCC ラベル	120V
57	FB2 – 1492 – 000		2	KNOB トッテ	

COPYRIGHT © 1997 CANON INC.

FIGURE & KEY NO.	PART NUMBER	RANK	Q'TY	DESCRIPTION	SERIAL NUMBER / REMARKS
100 – 58	XZ9 – 0406 – 000		1	CATCH, MAGNET マグネット キャッチ	
61	XA9 – 0628 – 000		AR	SCREW,RS,M4X8 RS タイト ネジ	
62	FB2 – 8247 – 000		1	COVER, FILTER CASE フィルタ ケース カバー	
63	FB2 – 8310 – 000		1	SEAL, COVER, LEFT ヒダリ カバー シール	
64	FB1 – 7737 – 000		1	TABLE, DOCUMENT, UPPER ゲンコウ オキダイ (ウエ)	
65	FB1 – 7738 – 000		1	TABLE, DOCUMENT, LOWER ゲンコウ オキダイ (シタ)	
66	FA9 – 3389 – 000		1	SUPPORT, DOCUMENT TABLE ゲンコウ オキダイ シバン	
67	FS5 – 9161 – 000		2	SCREW, STEPPED, M4 ダンビス	
72	FS5 – 9144 – 000		1	SCREW, STEPPED, M3X1.5 ダンビス	
73	FS8 – 8881 – 000		1	LABEL, "BELPIA" ベルピア ラベル	100V
74	FB3 – 8661 – 020		1	COVER, RIGHT, 2 ミギ カバー (2)	
75	ME1 – 0058 – 000		1	LABEL, NOISE ノイズ ラベル	120V
76	XA9 – 0629 – 000		1	SCREW,RS,M4X8 RS タイト ネジ	
77	XA9 – 0643 – 000		1	SCREW, RS, M4X10 RS タイト ネジ	
78	FB3 – 7117 – 000		1	HOLDER, SERVICE RECORD サービス レコード ホルダ	
80	FA7 – 0444 – 000		1	PLATE, STOP ミラー ダイ ストッパ	
501	XB6 – 7300 – 309		2	SCREW,TP,M3X3 TP ネジ	
502	XB4 – 7400 – 609		AR	SCREW,TAPPING,TRUSS HEAD,M4X6 バインド タッピン ネジ	
503	XD2 – 2300 – 402		16	RING,TOOTHED LOCK ハツキ トメワ	
504	XB1 – 2400 – 406		4	SCREW,MACH.,TRUSS HEAD,M4X4 バインド ネジ	
505	XB4 – 7400 – 806		AR	SCREW,TAPPING,TRUSS HEAD,M4X8 バインド タッピン ネジ	
506	XB4 – 7400 – 809		3	SCREW,TAPPING,TRUSS HEAD,M4X8 バインド タッピン ネジ	
507	XB1 – 2400 – 607		2	SCREW,MACH.,TRUSS HEAD,M4X6 バインド ネジ	
508	XB1 – 2400 – 606		1	SCREW,MACH.,TRUSS HEAD,M4X6 バインド ネジ	
509	XB1 – 2400 – 606		4	SCREW,MACH.,TRUSS HEAD,M4X6 バインド ネジ	
510	XB4 – 7300 – 609		2	SCREW,TAPPING,TRUSS HEAD,M3X6 バインド タッピン ネジ	
511	XB1 – 2300 – 406		4	SCREW,MACH.,TRUSS HEAD,M3X4 バインド ネジ	
513	XD1 – 2100 – 607		1	WASHER,PLAIN ヒラ ザガネ	

COPYRIGHT © 1997 CANON INC.

FIGURE 101 MACHINE FRONT PLATE
本体前側板

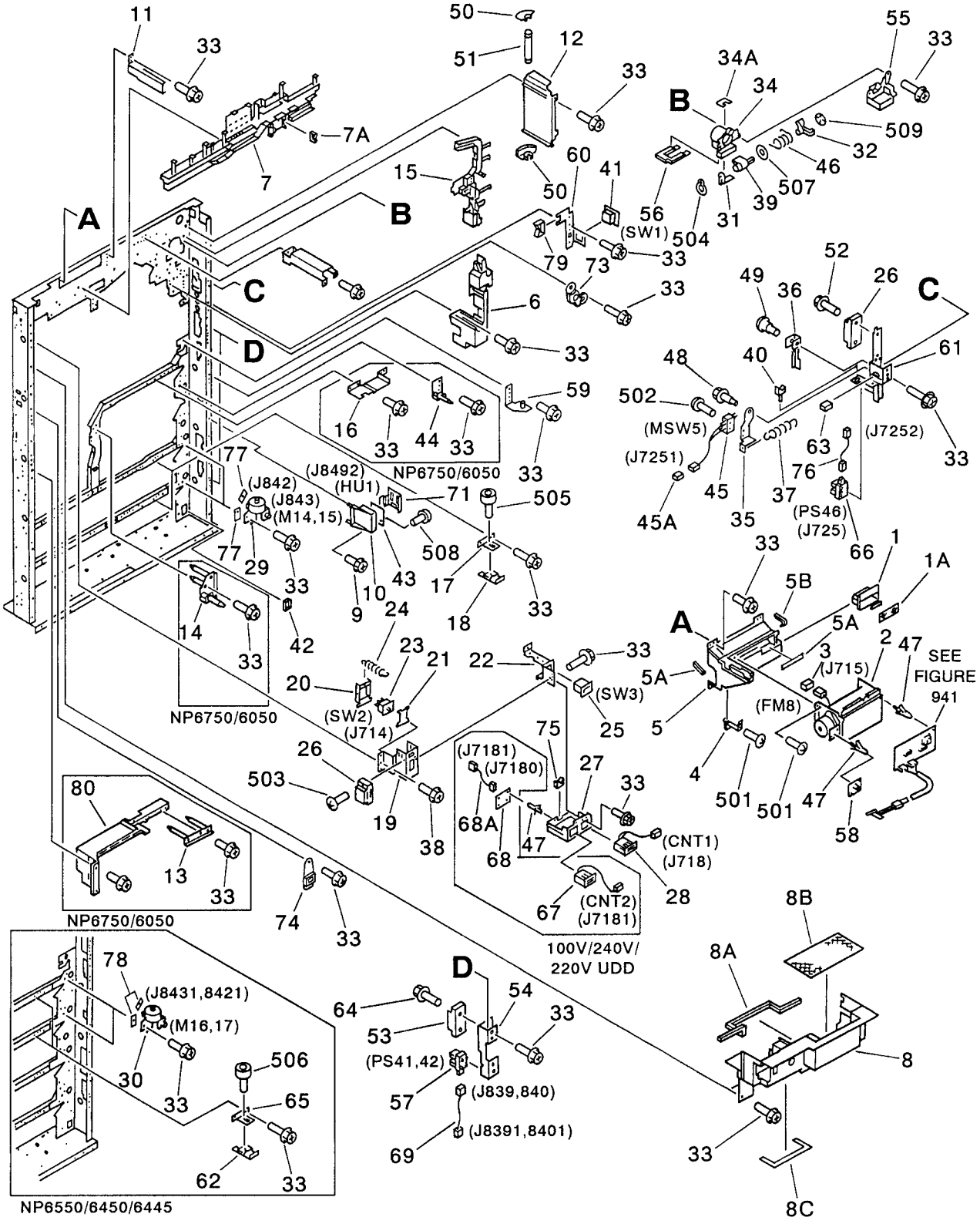

COPYRIGHT © 1997 CANON INC.
CANON NP6750/6550/6450/6445/6050 REV. 3 OCT. 1997 PRINTED IN JAPAN (IMPRIME AU JAPON)

FIGURE & KEY NO.	PART NUMBER	RANK	Q'TY	DESCRIPTION	SERIAL NUMBER / REMARKS
101 –	NPN		RF	MACHINE FRONT PLATE ホンタイ マエ ソクバン	
1	FF5 – 3013 – 000		1	CASE, FILTER フィルタ ケース	
1A	FB2 – 7919 – 000		1	FILTER, AIR ボウジン フィルタ	
2	FH6 – 1139 – 000		1	FAN ファン モータ	FM8 J715
3	VS1 – 5057 – 002		1	CONNECTOR, SNAP TIGHT チュウケイ コネクタ	J715
4	FB2 – 8249 – 000		1	PLATE, FAN GROUNDING ファン アース	
5	FF5 – 3133 – 020		1	DUCT, SCANNER FAN コウガク レイキャク ファン ダクト	
5A	FB2 – 8304 – 000		2	SHEET, DAMPER, 1 ボウシン シート (1)	
5B	FB2 – 8438 – 000		1	SEAL シール	
6	FB2 – 8028 – 020		1	COVER, RIGHT ウチ カバー (ミギ)	
7	FF5 – 3217 – 000		1	GUIDE, CABLE, FRONT コード ガイド (マエ)	100V
	FF5 – 3193 – 000		1	GUIDE, CABLE, FRONT コード ガイド (マエ)	120/220/240V
7A	WT2 – 5056 – 000		1	CLIP, CABLE エッジ サドル	
8	FF5 – 3131 – 000		1	COVER, LEFT ウチ カバー (ヒダリ)	
8A	FB2 – 8157 – 000		1	SEAL, DUCT ダクト シール	
8B	FB2 – 8161 – 000		1	SEAL, DUCT, 4 ダクト シール (4)	
8C	FB2 – 8164 – 000		1	FILTER, AIR エア フィルタ	
9	XA9 – 0643 – 000		AR	SCREW, RS, M4X10 RS タイト ネジ	
10	FB2 – 8172 – 000		1	MOUNT, HUMIDITY SENSOR シツド センサ ダイ	
11	FB2 – 8116 – 000		1	SUPPORT, HOPPER, LEFT ホッパ シジ バン (ヒダリ)	
12	FB2 – 8123 – 000		1	HINGE, COVER, UPPER マエ カバー ヒンジ (ウエ)	
13	FF5 – 3003 – 000		1	SUPPORT, PAPER PICK – UP, UPPER キュウシ シバン (ウエ)	NP6750/6050
14	FF5 – 3004 – 020		1	SUPPORT, PAPER PICK – UP, LOWER キュウシ シバン (シタ)	NP6750/6050
15	FB2 – 8074 – 000		1	GUIDE, CABLE, FRONT, RIGHT コード ガイド (マエ ミギ)	
16	FF5 – 3107 – 000		1	PLATE, LOCK, RIGHT ミギ ロック バン	NP6750/6050
17	FB2 – 8433 – 000		2	MOUNT, HORIZONTALLY REGIST ヨコ レジ シダイ	
18	FB2 – 8009 – 040		2	HOOK, SIDE REGISTRATION ヨコレジ フック	
19	FB2 – 7927 – 000		1	MOUNT, DOOR SWITCH ドア スイッチ ダイ	
20	FB2 – 7928 – 000		1	HOLDER, DOOR SWITCH ドア スイッチ ホルダ	
21	FB2 – 7929 – 000		1	PLATE, DOOR SWITCH ドア スイッチ オシ イタ	

COPYRIGHT © 1997 CANON INC.

FIGURE & KEY NO.	PART NUMBER	RANK	Q'TY	DESCRIPTION	SERIAL NUMBER / REMARKS
101 – 22	FB3 – 8325 – 000		1	PLATE, DRUM HEATER ドラム ヒータ トリツケバン	
23	FH7 – 6229 – 000		1	SWITCH, DOOR ドア スイッチ	SW2 J714
24	FS5 – 2928 – 000		1	SPRING, TENSION ヒッパリ バネ	
25	WC1 – 5131 – 000		1	SWITCH, TOGGLE トグル スイッチ	SW3
26	XZ9 – 0251 – 000		1	CATCH, MAGNET マグネット キャッチ	
27	FB2 – 7931 – 030		1	MOUNT, COUNTER カウンタ ダイ	
28	FH6 – 3445 – 000		1	COUNTER カウンタ	CNT1 J718
29	FH6 – 1141 – 000		2	MOTOR DC モータ	NP6750/6050 M14,15 J842,843
	FH6 – 1140 – 020		2	MOTOR, DC24V モータ	NP6550/6450/6445 M14,15 J842,843
30	FH6 – 1140 – 020		2	MOTOR, DC24V モータ	NP6550/6450/6445 M16,17 J8431,8421
31	FB2 – 8119 – 000		1	SUPPORT, SHUTTER シャッタ ジクウケ	
32	FB2 – 8120 – 000		1	LEVER, SHUTTER シャッタ レバー	
33	XA9 – 0629 – 000		AR	SCREW,RS,M4X8 RS タイト ネジ	
34	FF5 – 3124 – 000		1	PIPE, CONNECT ウケワタシ パイプ	
34A	FB2 – 8121 – 000		1	SEAL, 1 シール (1)	
35	FB2 – 7559 – 000		1	MOUNT, SWITCH スイッチ ダイ	
36	FB2 – 7560 – 000		1	COVER, SWITCH スイッチ カバー	
37	FS5 – 2958 – 000		1	SPRING, TENSION ヒッパリ バネ	
38	XA9 – 0628 – 000		2	SCREW,RS,M4X8 RS タイト ネジ	
39	FB2 – 8118 – 000		1	SHUTTER シャッタ	
40	FB2 – 8251 – 000		1	GUIDE, CABLE ソクセン ガイド	
41	FH7 – 6228 – 000		1	SWITCH, MAIN メイン スイッチ	SW1
42	WT2 – 5098 – 000		2	CLIP, CABLE エッジ サドル	
43	FH7 – 7342 – 000		1	SENSOR, HUMIDITY シツド センサ	HU1 J8492
44	FF5 – 3084 – 020		1	SUPPORT, SHAFT ジク シジ バン	NP6750/6050
45	FG2 – 6932 – 000		1	H.V. DOOR SWITCH UNIT コウアツ ドア スイッチ ユニット	MSW5 J7251
45A	VS1 – 5057 – 002		1	CONNECTOR, SNAP TIGHT チュウケイ コネクタ	J7251
46	FS5 – 2901 – 000		1	SPRING TORSION ネジリ バネ	
47	VT2 – 0001 – 003		2	SUPPORT, PCB ロッキング サポート	
48	FS5 – 9216 – 000		1	SCREW,STEPPED,M4X6 ダンピス	

COPYRIGHT © 1997 CANON INC.
CANON NP6750/6550/6450/6445/6050 REV. 3 OCT. 1997 PRINTED IN JAPAN (IMPRIME AU JAPON)

FIGURE & KEY NO.	PART NUMBER	RANK	Q'TY	DESCRIPTION	SERIAL NUMBER / REMARKS
101 – 49	FS5 – 9166 – 000		1	SCREW, STEPPED, M4 ダンビス	
50	FB2 – 7866 – 000		2	PLATE, HINGE STOP ヒンジ ジク ストッパ	
51	FB2 – 7867 – 000		1	SHAFT, HINGE ヒンジ ジク	
52	XA9 – 0724 – 000		2	SCREW,RS,M3X8 RS タイト ネジ	
53	XZ9 – 0394 – 000		2	CATCH, MAGNET マグネット キヤッチ	
54	FB2 – 7879 – 000		2	PLATE, MAGNET, UPPER キャッチ ダイ (ウエ)	
55	FB2 – 7027 – 000		1	COVER, TONER トナー カバー	
56	FB2 – 8122 – 000		1	SEAL, 2 シール (2)	
57	FH7 – 7272 – 000		2	PHOTO – INTERRUPTER, TLP1215 フォトインタラプタ	PS41,42 J839,840
58	FG5 – 5213 – 000		1	SWITCH PCB ASSEMBLY サービス スイッチ カイロ ユニット	
59	FF5 – 2969 – 000		1	HINGE, COVER, LOWER マエ カバー ヒンジ (シタ)	
60	FB2 – 8113 – 000		1	MOUNT, SWITCH, SUPPORT メイン スイッチ トリツケ バン	
61	FB2 – 7878 – 020		1	MOUNT, MAGNET, LOWER マグネット シジ ダイ (シタ)	
62	FB2 – 8009 – 040		2	HOOK, SIDE REGISTRATION ヨコレジ フック	NP6550/6450/6445
63	VS1 – 5057 – 004		1	CONNECTOR, SNAP TIGHT チュウケイ コネクタ	J7252
64	XA9 – 0724 – 000		4	SCREW,RS,M3X8 RS タイト ネジ	
65	FB2 – 8433 – 000		2	MOUNT, HORIZONTALLY REGIST ヨコ レジ シダイ	NP6550/6450/6445
66	FH7 – 7272 – 000		1	PHOTO – INTERRUPTER, TLP1215 フォトインタラプタ	PS46 J725
67	FH6 – 3537 – 000		1	COUNTER, OPTION オプション カウンタ	100V/240V 220V UDD/FRN/GER CNT2 J7181
68	FG2 – 5195 – 000		1	SERVICE SWITCH PCB ASSEMBLY サービス スイッチ カイロキバン	100V/240V 220V UDD/FRN/GER J7180
68A	FF2 – 8212 – 000		1	CABLE, OPTION COUNTER PCB オプション カウンタ ソクセン	100V/240V 220V UDD/FRN/GER J7180,7181
69	FG5 – 5049 – 000		2	CABLE, RIGHT DOOR ミギ ドア チュウケイ ソクセン	J839,840,8391,8401
71	FB2 – 8345 – 000		1	PLATE, GROUNDING アース バン	
73	FS5 – 1470 – 000		1	BUSHING ブッシング	
74	FS5 – 1757 – 000		1	BUSHING ブッシング	
75	WT2 – 5011 – 000		1	CLIP, CABLE エッジ サドル	
76	FG2 – 7383 – 000		1	CABLE, DOOR CONNECTING ドア チュウケイ ソクセン	J725,7252

COPYRIGHT © 1997 CANON INC.

FIGURE & KEY NO.	PART NUMBER	RANK	Q'TY	DESCRIPTION	SERIAL NUMBER / REMARKS
101 – 77	FB2 – 8428 – 000		2	SPACER, MOTOR モータ スペーサ	
78	FB2 – 8428 – 000		2	SPACER, MOTOR モータ スペーサ	NP6550/6450/6445
79	WT2 – 5011 – 000		1	CLIP, CABLE エッジ サドル	
80	FB2 – 8093 – 000		1	FRAME, LEFT ヒダリ ステー	NP6750/6050
501	XB4 – 7400 – 609		4	SCREW,TAPPING,TRUSS HEAD,M4X6 バインド タッピン ネジ	
502	XB1 – 2230 – 809		2	SCREW,MACH.,TRUSS HEAD,M2.3X8 バインド ネジ	
503	XB6 – 7300 – 809		2	SCREW,TP,M3X8 TP ネジ	
504	XD2 – 2100 – 302		1	RING,GRIP グリップ リング	
505	XB7 – 1040 – 069		2	SCREW,ALLEN HEAD,M4X6 ロッカク アナツキ ボルト	
506	XB7 – 1040 – 069		2	SCREW,ALLEN HEAD,M4X6 ロッカク アナツキ ボルト	NP6550/6450/6445
507	XD1 – 1105 – 224		1	SHIM ヒョウジュン ワッシャ	
508	XB4 – 7300 – 609		1	SCREW,TAPPING,TRUSS HEAD,M3X6 バインド タッピン ネジ	
509	XD2 – 2300 – 302		1	RING,TOOTHED LOCK ハツキ トメワ	

COPYRIGHT © 1997 CANON INC.
CANON NP6750/6550/6450/6445/6050 REV. 0 OCT. 1997 PRINTED IN JAPAN (IMPRIME AU JAPON)

FIGURE 102 INTERNAL COMPONENTS 1
本体機械内部（1）

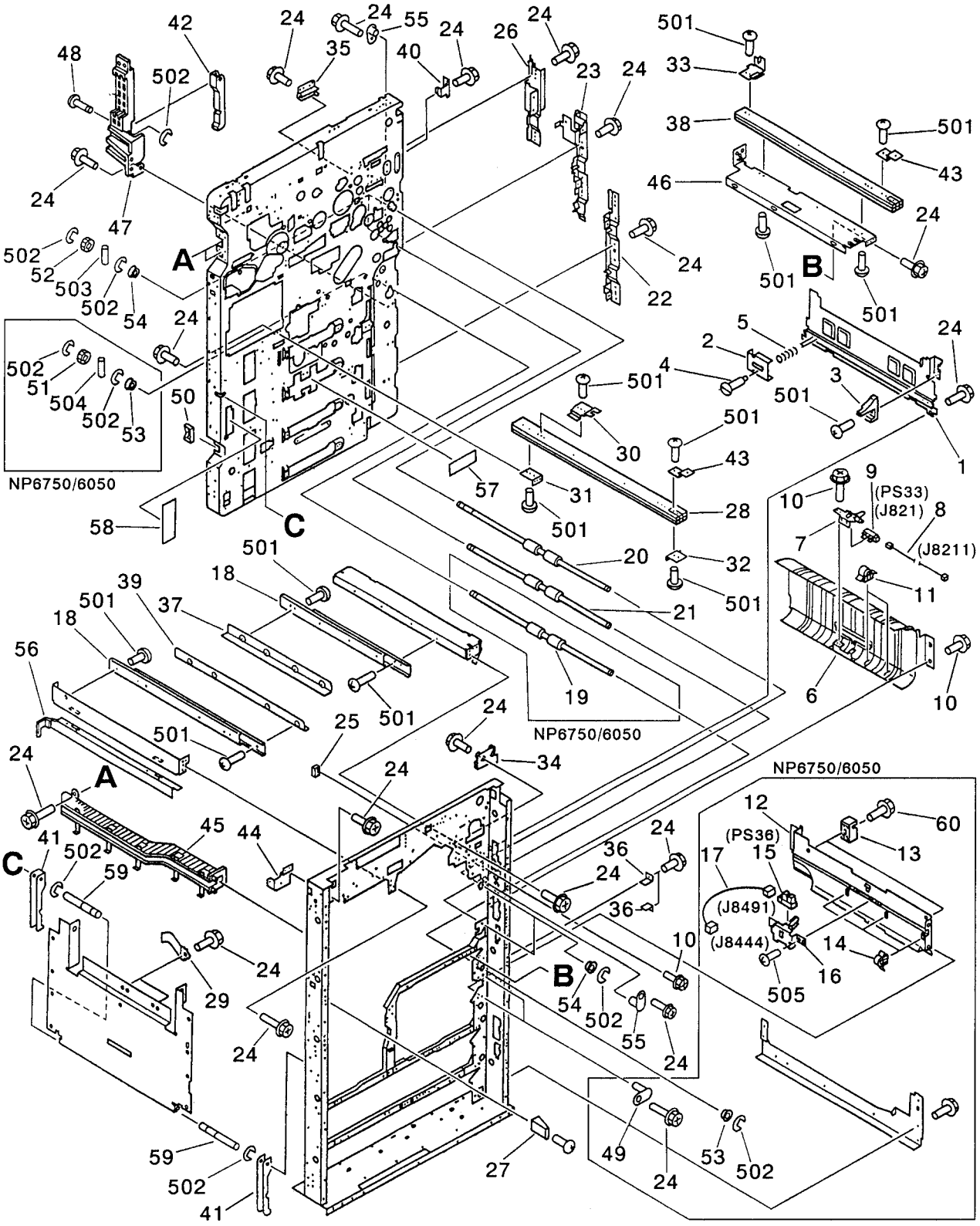

COPYRIGHT © 1997 CANON INC.
CANON NP6750/6550/6450/6445/6050 REV. 3 OCT. 1997 PRINTED IN JAPAN (IMPRIME AU JAPON)

FIGURE & KEY NO.	PART NUMBER	RANK	Q'TY	DESCRIPTION	SERIAL NUMBER / REMARKS
102 –	NPN		RF	INTERNAL COMPONENTS 1 ホンタイ キカイ ナイブ (1)	
1	FB2 – 6955 – 000		1	MOUNT, PRESSURE PLATE ゲンゾウ カアツ バン ダイ	
2	FB2 – 6956 – 000		2	PLATE, PRESSURE, BLACK ゲンゾウ カアツ バン (クロ)	
3	FB2 – 6957 – 000		1	BLOCK, HOPPER STOP ホッパ カイヘイ ブザイ	
4	FS5 – 9274 – 000		4	SCREW,STEPPED,M5X2.5 ダン ビス	
5	FS6 – 2001 – 000		4	SPRING, COMPRESSION アッシュク バネ	
6	FB2 – 7742 – 030		1	GUIDE, VERTICAL PATH レジ マエ タテパス ガイド	
7	FF5 – 3002 – 030		1	PLATE, VERTICAL PATH SENSING タテパス センサ	
8	FG5 – 5048 – 000		1	CABLE, VERTICAL PATH 1 タテパス 1 チュウケイ タバセン	J821,8211
9	FH7 – 7394 – 000		1	PHOTO – INTERRUPTER フォトインタラプタ	PS33 J821
10	XA9 – 0628 – 000		AR	SCREW,RS,M4X8 RS タイト ネジ	
11	WT2 – 5136 – 000		2	CLIP, CORD コード クリップ	
12	FB2 – 8002 – 000		1	GUIDE, VERTICAL PATH, MIDDLE ナカ タテパス ガイド	NP6750/6050
13	FB2 – 8003 – 000		2	GUIDE, SWING ヨウドウ ガイド ウケ	NP6750/6050
14	WT2 – 5136 – 000		3	CLIP, CORD コード クリップ	NP6750/6050
15	FH7 – 7394 – 000		1	PHOTO – INTERRUPTER フォトインタラプタ	NP6750/6050 PS36 J8491
16	FF5 – 2990 – 000		1	MOUNT, FEEDER SENSOR ハンソウ センサ ダイ	
17	FG2 – 6930 – 000		1	CABLE, VERTICAL PATH, SENSOR タテパス 2 センサ チュウケイ ソクセン	NP6750/6050 J8491,8444
18	FB2 – 8169 – 020		1	RAIL レール	
19	FB2 – 8001 – 000		1	ROLLER, VERTICAL PATH, 1 タテパス ローラ (1)	NP6750/6050
20	FB2 – 8000 – 000		1	ROLLER, VERTICAL PATH, 0 タテパス ローラ (0)	
21	FB2 – 8001 – 000		1	ROLLER, VERTICAL PATH, 1 タテパス ローラ (1)	
22	FB2 – 8004 – 000		1	PLATE, PIVOT, DOOR, MIDDLE ミギ トビラ ヒンジ (ナカ)	
23	FB2 – 8005 – 050		1	PLATE, PIVOT, DOOR, LOWER ミギ トビラ ヒンジ (シタ)	
24	XA9 – 0629 – 000		AR	SCREW,RS,M4X8 RS タイト ネジ	
25	FB2 – 8035 – 000		1	PIN, RELEASE アツ カイジョ ピン	
26	FB2 – 8037 – 000		1	PLATE, HINGE, UPPER ミギ トビラ ヒンジ (ウエ)	
27	FB2 – 8041 – 000		1	BLOCK, CLOSE クローズ ブロック	
28	FB2 – 7950 – 020		1	RAIL, SLIDE スライド レール	
29	FB2 – 8042 – 000		1	SPRING, LEAF イタ バネ	

COPYRIGHT © 1997 CANON INC.

FIGURE & KEY NO.	PART NUMBER	RANK	Q'TY	DESCRIPTION	SERIAL NUMBER / REMARKS
102 – 30	FB2 – 7947 – 000		1	PLATE, HOLDER, LEFT リョウハン コテイ バン (ヒダリ)	
31	FB2 – 7946 – 000		1	SUPPORT, RAIL, LEFT, REAR レール シジ バン (ヒダリ ウシロ)	
32	FB2 – 7945 – 000		1	SUPPORT, RAIL, LEFT, FRONT レール シジ バン (ヒダリ マエ)	NP6750/6050
	FB2 – 9848 – 000		1	SUPPORT, RAIL, LEFT, FRONT レール シジ バン (ヒダリ マエ)	NP6550/6450/6445
33	FB2 – 7944 – 000		1	PLATE, HOLDER, RIGHT リョウハン コテイ バン (ミギ)	
34	FB2 – 8088 – 000		1	RAIL, DEVELOPING, FRONT ゲンゾウ レール (マエ)	
35	FB2 – 8089 – 000		1	RAIL, DEVELOPING, REAR ゲンゾウ レール (ウシロ)	
36	FB2 – 8098 – 000		1	SUPPORT, KNOB トッテ コテイ バン	
37	FB2 – 8106 – 000		1	RAIL, SLIDE, RIGHT スライド レール (ミギ)	
38	FB2 – 7949 – 020		1	RAIL, SLIDE スライド レール	
39	FB2 – 8109 – 000		1	RAIL, SLIDE, LEFT スライド レール (ヒダリ)	
40	FB2 – 8132 – 000		1	SUPPORT, TAPE ササエ テープ バン	
41	FB2 – 8094 – 000		2	HANDLE トッテ	
42	FB2 – 8094 – 000		1	HANDLE トッテ	
43	FB2 – 7948 – 000		1	PLATE, COVER カバー トリツケ バン	
44	FF5 – 3098 – 000		1	PLATE, SPINDLE, FRONT テンション バン (マエ)	
45	FB2 – 7932 – 030		2	GUIDE, CABLE, FRONT/REAR コード ガイド (マエ/ウシロ)	
46	FB2 – 7942 – 020		1	SUPPORT, RAIL, RIGHT レール シジ バン (ミギ マエ)	
47	FB3 – 8453 – 000		1	CROSSMEMBER, LEVER トッテ コテイ ステー	
48	FB2 – 8099 – 000		1	SHAFT, LEVER ホンタイ トッテ ジク	
49	FB2 – 8010 – 000		2	PIN, GUIDE, POSITIONING イチキメ ダボ	NP6750/6050
50	WT2 – 5031 – 000		1	CLIP, CABLE エッジ サドル	
51	FS5 – 0514 – 000		1	GEAR, 20T 20T ギア	NP6750/6050
52	FS5 – 0514 – 000		2	GEAR, 20T 20T ギア	
53	XG9 – 0211 – 000		6	BALL BEARING, MF128ZZ1MC3D4M ボール ベアリング	NP6750/6050
54	XG9 – 0211 – 000		4	BALL BEARING, MF128ZZ1MC3D4M ボール ベアリング	NP6550/6450/6445
55	FB2 – 8010 – 000		2	PIN, GUIDE, POSITIONING イチキメ ダボ	
56	FB2 – 8239 – 020		1	PLATE, INSULATING ダンネツ バン	
57	FB2 – 9851 – 000		1	SHEET, SIDE PLATE, 1 ソクバン シート (1)	NP6550/6450/6445
58	FB2 – 9852 – 000		1	SHEET, SIDE PLATE, 2 ソクバン シート (2)	NP6550/6450/6445

COPYRIGHT © 1997 CANON INC.
CANON NP6750/6550/6450/6445/6050 REV. 3 OCT. 1997 PRINTED IN JAPAN (IMPRIME AU JAPON)

FIGURE & KEY NO.	PART NUMBER	RANK	Q'TY	DESCRIPTION	SERIAL NUMBER / REMARKS
102 – 59	FB2 – 8491 – 000		2	SHAFT, HANDLE トッテ ジク	
60	XA9 – 0628 – 000		4	SCREW,RS,M4X8 RS タイト ネジ	NP6750/6050
501	XB1 – 2300 – 409		AR	SCREW,MACH.,TRUSS HEAD,M3X4 バインド ネジ	
502	XD2 – 1100 – 642		AR	RING,E E リング	
503	XD3 – 2200 – 122		2	PIN,DOWEL ヘイコウ ピン	
504	XD3 – 2200 – 122		1	PIN,DOWEL ヘイコウ ピン	NP6750/6050
505	XB1 – 2400 – 609		2	SCREW,MACH.,TRUSS HEAD,M4X6 バインド ネジ	NP6750/6050

COPYRIGHT © 1997 CANON INC.

FIGURE 103 INTERNAL COMPONENTS 2
本体機械内部 (2)

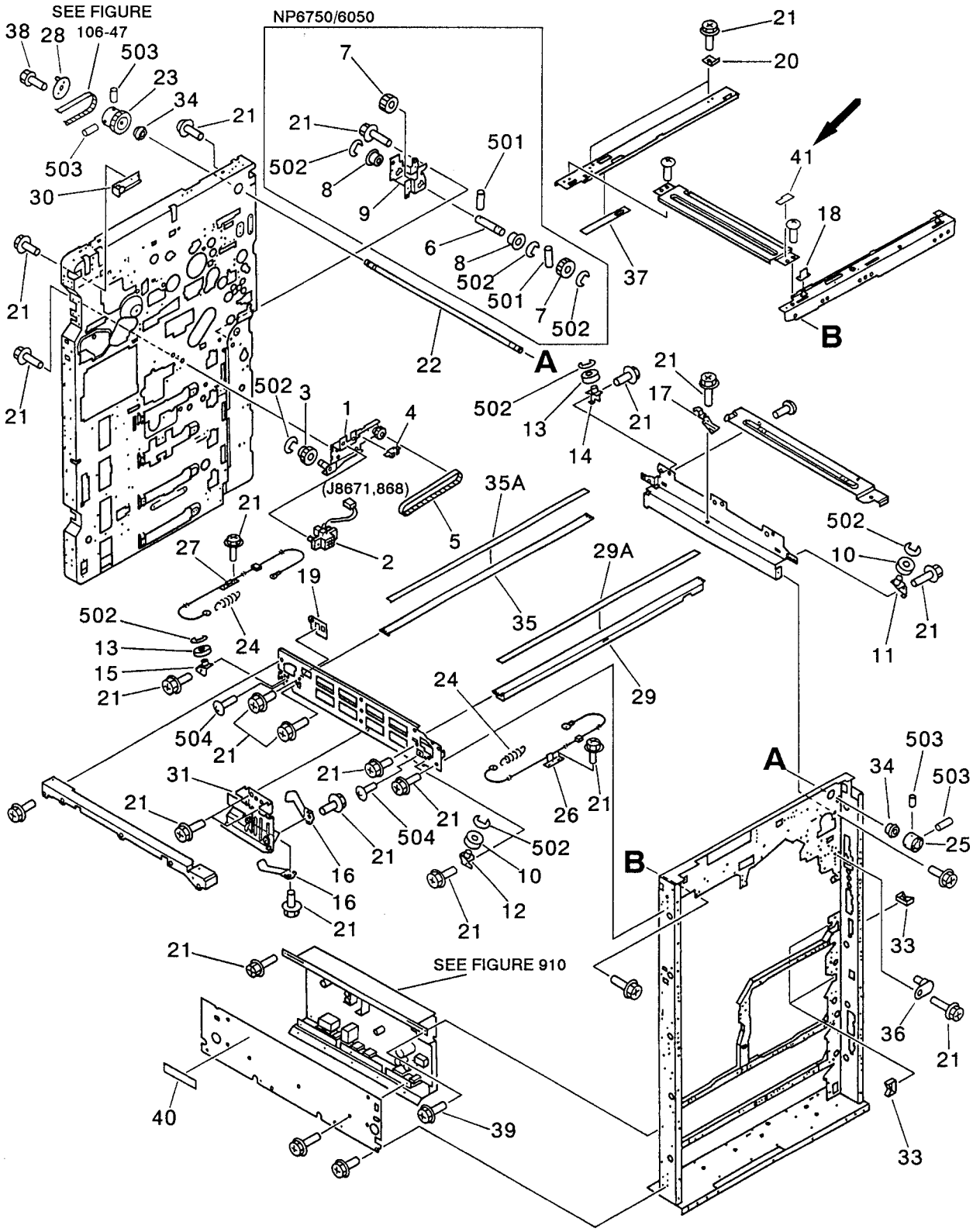

COPYRIGHT © 1997 CANON INC.
CANON NP6750/6550/6450/6445/6050 REV. 3-1 OCT. 1998 PRINTED IN JAPAN (IMPRIME AU JAPON)

FIGURE & KEY NO.	PART NUMBER	RANK	Q'TY	DESCRIPTION	SERIAL NUMBER / REMARKS
103 –	NPN		RF	INTERNAL COMPONENTS 2 ホンタイ キカイ ナイブ (2)	
1	FF5 – 2954 – 000		1	PLATE, BELT ベルト バン	
2	FG5 – 5026 – 000		1	CABLE, FEED リョウメン ハンソウ チュウケイ ソクセン	J8671,868
3	FS6 – 0060 – 000		1	GEAR, 24T/30T 24T/30T ギア	
4	WT2 – 5035 – 000		1	CLIP, CABLE エッジ サドル	
5	XF9 – 0551 – 000		1	BELT, TIMING タイミング ベルト	
6	FB2 – 7811 – 000		1	SHAFT, LEFT ヒダリ キュウシ ニュウリョク ジク	NP6750/6050
7	FS4 – 0145 – 000		2	GEAR, 20T 20T ギア	NP6750/6050
8	FA9 – 2112 – 000		2	BUSHING ブッシング	NP6750/6050
9	FB2 – 7810 – 000		1	PLATE, PICK – UP キュウシ ニュウリョク バン	NP6750/6050
10	FB2 – 7873 – 000		2	PULLEY プーリ	
11	FF5 – 3009 – 000		1	SUPPORT, PULLEY, RIGHT, FRONT プーリ シバン (ミギ マエ)	
12	FF5 – 3010 – 000		1	SUPPORT, PULLEY, LEFT, FRONT プーリ シバン (ヒダリ マエ)	
13	FB2 – 7876 – 000		2	PULLEY プーリ	
14	FF5 – 3011 – 000		1	SUPPORT, PULLEY, RIGHT, REAR ウシロ プーリ シバン (ミギ)	
15	FF5 – 3012 – 000		1	SUPPORT, PULLEY, LEFT, REAR ウシロ プーリ シバン (ヒダリ)	
16	FB2 – 7160 – 000		2	SPRING, LEAF イタ バネ	
17	FF5 – 1517 – 000		1	PLATE, MIRROR CLEANING ミラー セイソウ コウグ	
18	FB2 – 8229 – 000		2	DAMPER ダンパ	
19	FB2 – 8273 – 030		1	SHEET, PROTECTIVE フレキ ホゴ シート	
20	FB1 – 8777 – 000		2	PLATE, ADJUSTING チョウセイ バン	
21	XA9 – 0629 – 000		AR	SCREW,RS,M4X8 RS タイト ネジ	
22	FB2 – 8045 – 000		1	SHAFT, DRIVE クドウ ジク	
23	FB2 – 8046 – 020		1	PULLEY, 66T 66T プーリ	
24	FS5 – 2309 – 000		2	SPRING, TENSION ヒッパリ バネ	
25	FB2 – 8049 – 030		1	PULLEY プーリ	
26	FB2 – 8053 – 000		1	WIRE, SCANNER, FRONT コウガク ワイヤ (マエ)	
27	FB2 – 8054 – 000		1	WIRE, SCANNER, REAR コウガク ワイヤ (ウシロ)	
28	FF5 – 3018 – 000		1	SUPPORT, ROTATING カイテン シバン	
29	FF5 – 3028 – 060		1	RAIL, SCANNER, FRONT コウガク レール (マエ)	

COPYRIGHT © 1997 CANON INC.

FIGURE & KEY NO.	PART NUMBER	RANK	Q'TY	DESCRIPTION	SERIAL NUMBER / REMARKS
103 – 29A	FB2 – 8057 – 000		1	SHEET, RAIL レール シート	
30	FF5 – 3099 – 000		1	PLATE, SPINDLE, REAR テンション バン (ウシロ)	
31	FB2 – 7159 – 000		1	MOUNT, SPRING カアツ バネ シバン	
33	WT2 – 0241 – 000		1	CLIP, CABLE エッジ サドル	
34	XG9 – 0208 – 000		2	BEARING, BALL ボール ベアリング	
35	FF5 – 3029 – 050		1	RAIL, SCANNER, REAR コウガク レール (ウシロ)	
35A	FB2 – 8057 – 000		1	SHEET, RAIL レール シート	
36	FF2 – 6314 – 000		1	PIN, PIVOT ピボット ピン	
37	FB2 – 8322 – 000		1	SHEET, GLASS SUPPORT ガラス オサエ シート	
38	XA9 – 0626 – 000		1	SCREW,M3X6 ネジ	
39	XA9 – 0633 – 000		AR	SCREW,W/WASHER,M4X8 ザツキ ネジ	
40	FB2 – 8406 – 000		1	SHEET, PLATE シート	
→ 41	FB4 – 9953 – 000		1	SHEET, PROTECTION ホゴ シート	
501	XD3 – 2200 – 142		2	PIN,DOWEL ヘイコウ ピン	NP6750/6050
502	XD2 – 1100 – 642		AR	RING,E E リング	
503	XB6 – 2401 – 208		4	SETSCREW,M4X12 ロッカク アナツキ トメネジ	
504	XB1 – 2402 – 009		2	SCREW,MACH.,TRUSS HEAD,M4X20 バインド ネジ	

COPYRIGHT © 1997 CANON INC.
CANON NP6750/6550/6450/6445/6050 REV. 3-1 OCT. 1998 PRINTED IN JAPAN (IMPRIME AU JAPON)

FIGURE 104 INTERNAL COMPONENTS 3
本体機械内部（3）

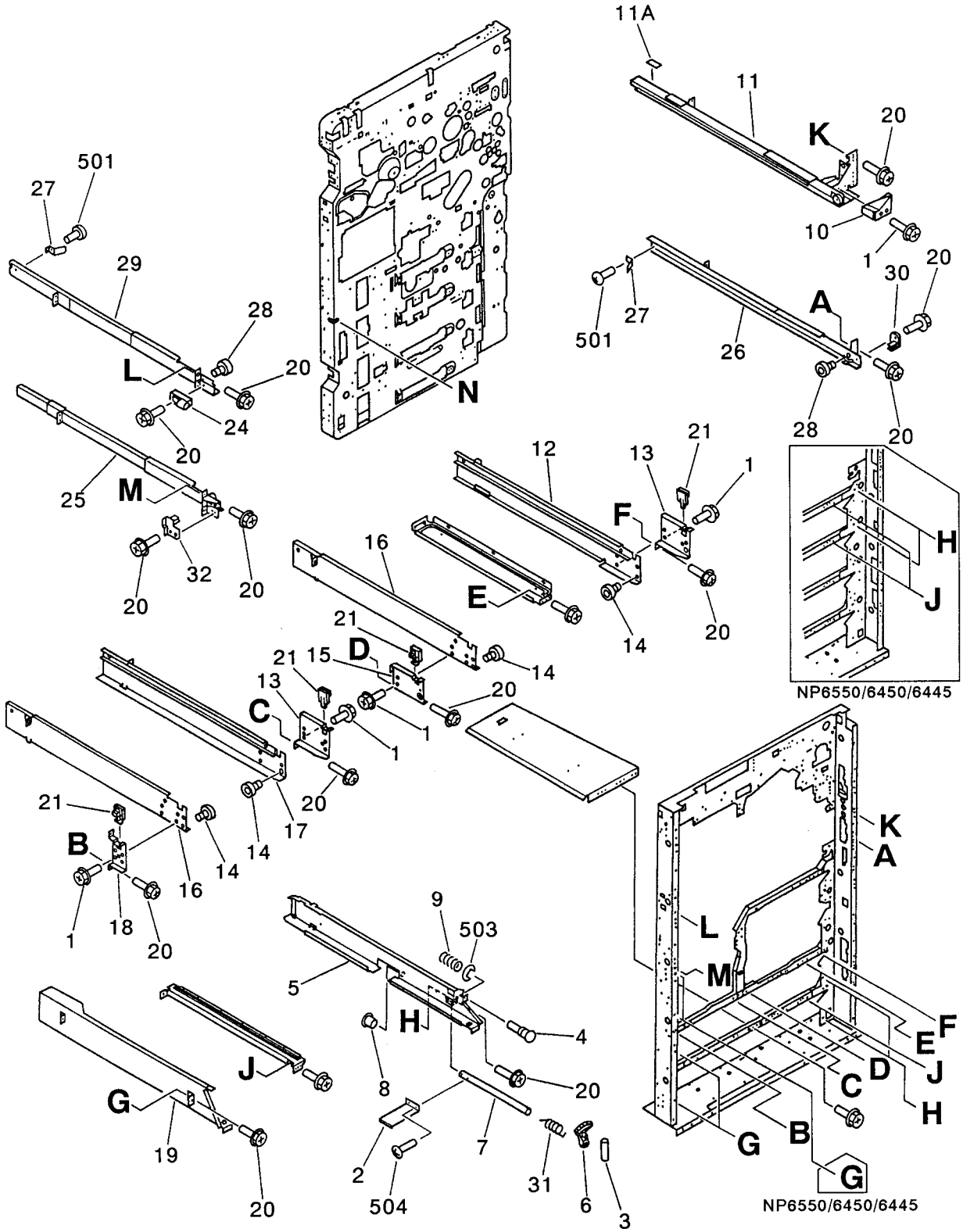

COPYRIGHT © 1997 CANON INC.
CANON NP6750/6550/6450/6445/6050 REV. 3 OCT. 1997 PRINTED IN JAPAN (IMPRIME AU JAPON)

FIGURE & KEY NO.	PART NUMBER	RANK	Q'TY	DESCRIPTION	SERIAL NUMBER / REMARKS
104 –	NPN		RF	INTERNAL COMPONENTS 3 ホンタイ キカイ ナイブ (1)	
1	XA9 – 0628 – 000		AR	SCREW,RS,M4X8 RS タイト ネジ	
2	FA5 – 2878 – 030		2	PLATE, LIFTING カアツ バン	NP6750/6050
	FA5 – 2878 – 030		4	PLATE, LIFTING カアツ バン	NP6550/6450/6445
3	FA5 – 2924 – 000		2	PIN,DOWEL ヘイコウ ピン	NP6750/6050
	FA5 – 2924 – 000		4	PIN,DOWEL ヘイコウ ピン	NP6550/6450/6445
4	FB1 – 8652 – 000		2	SHAFT, SIDE REGISTRATION ヨコレジ ジク	NP6750/6050
	FB1 – 8652 – 000		4	SHAFT, SIDE REGISTRATION ヨコレジ ジク	NP6550/6450/6445
5	FB2 – 7881 – 050		2	RAIL, CASSETTE, RIGHT カセット レール (ミギ)	NP6750/6050
	FB2 – 7881 – 050		4	RAIL, CASSETTE, RIGHT カセット レール (ミギ)	NP6550/6450/6445
6	FB2 – 7882 – 030		2	GEAR, 16T 16T ギア	NP6750/6050
	FB2 – 7882 – 030		4	GEAR, 16T 16T ギア	NP6550/6450/6445
7	FB2 – 7883 – 000		2	SHAFT, LIFT カセット リフタ ジク	NP6750/6050
	FB2 – 7883 – 000		4	SHAFT, LIFT カセット リフタ ジク	NP6550/6450/6445
8	FS2 – 1008 – 000		2	BUSHING ブッシング	NP6750/6050
	FS2 – 1008 – 000		4	BUSHING ブッシング	NP6550/6450/6445
9	FS5 – 2329 – 000		2	SPRING, COMPRESSION アッシュク バネ	NP6750/6050
	FS5 – 2329 – 000		4	SPRING, COMPRESSION アッシュク バネ	NP6550/6450/6445
10	FB2 – 7107 – 030		1	GUIDE, RAIL アンナイ ガイド	
11	FF5 – 3043 – 000		1	RAIL, RIGHT レール (ミギ)	
11A	FB2 – 8320 – 000		1	SHEET ゼツエン シート	
12	FB2 – 7886 – 000		1	RAIL, RIGHT ミギ デッキ レール (ミギ)	NP6750/6050
13	FB2 – 7887 – 020		2	SUPPORT, RAIL, 1 ミギ レール シジ バン (1)	NP6750/6050
14	XG9 – 0224 – 000		4	BEARING ベアリング	NP6750/6050
15	FB2 – 7888 – 020		1	SUPPORT, RAIL, 2 ヒダリ レール シジ バン (2)	NP6750/6050
16	FB2 – 7889 – 000		2	RAIL, LEFT デッキ レール (ヒダリ)	NP6750/6050
17	FB2 – 7890 – 000		1	RAIL, RIGHT ヒダリ デッキ レール (ミギ)	NP6750/6050
18	FB2 – 7891 – 000		1	SUPPORT, LEFT ヒダリ レール シジ バン (ヒダリ)	NP6750/6050
19	FB2 – 8008 – 020		2	RAIL, CASSETTE, LEFT カセット レール (ヒダリ)	NP6750/6050
	FB2 – 8008 – 020		4	RAIL, CASSETTE, LEFT カセット レール (ヒダリ)	NP6550/6450/6445

COPYRIGHT © 1997 CANON INC.

FIGURE & KEY NO.	PART NUMBER	RANK	Q'TY	DESCRIPTION	SERIAL NUMBER / REMARKS
104 – 20	XA9 – 0629 – 000		AR	SCREW,RS,M4X8 RS タイト ネジ	
21	FB2 – 8033 – 020		4	BLOCK, DECK RAIL STOP デッキ レール ストッパ	
24	FF5 – 2930 – 000		1	MOUNT, MAGNET マグネット ダイ	
25	FF5 – 3044 – 030		1	RAIL, LEFT, 1 レール (ヒダリ 1)	
26	FB2 – 7336 – 000		1	RAIL, RIGHT, 1 レール (ミギ 1)	
27	FF5 – 2929 – 000		2	PLATE, RAIL, GROUNDING レール アース バン	
28	XG9 – 0302 – 000		2	BEARING ベアリング	
29	FB2 – 7338 – 000		1	RAIL, LEFT, 2 レール (ヒダリ 2)	
30	FB2 – 7044 – 000		1	BLOCK, RAIL STOP レール ストッパ	
31	FS5 – 2979 – 000		2	SPRING, TORSION ネジリ バネ	NP6750/6050
	FS5 – 2979 – 000		4	SPRING, TORSION ネジリ バネ	NP6550/6450/6445
32	FB2 – 8044 – 000		1	BLOCK, RAIL STOP レール ストッパ	
501	XB1 – 2400 – 409		2	SCREW,MACH.,TRUSS HEAD,M4X4 バインド ネジ	
503	XD2 – 1100 – 502		2	RING,E E リング	NP6750/6050
	XD2 – 1100 – 502		4	RING,E E リング	NP6550/6450/6445
504	XB1 – 2400 – 609		4	SCREW,MACH.,TRUSS HEAD,M4X6 バインド ネジ	NP6750/6050
	XB1 – 2400 – 609		8	SCREW,MACH.,TRUSS HEAD,M4X6 バインド ネジ	NP6550/6450/6445

COPYRIGHT © 1997 CANON INC.
CANON NP6750/6550/6450/6445/6050 REV. 3 OCT. 1997 PRINTED IN JAPAN (IMPRIME AU JAPON)

FIGURE 105 MACHINE REAR PLATE 1
本体後側板（1）

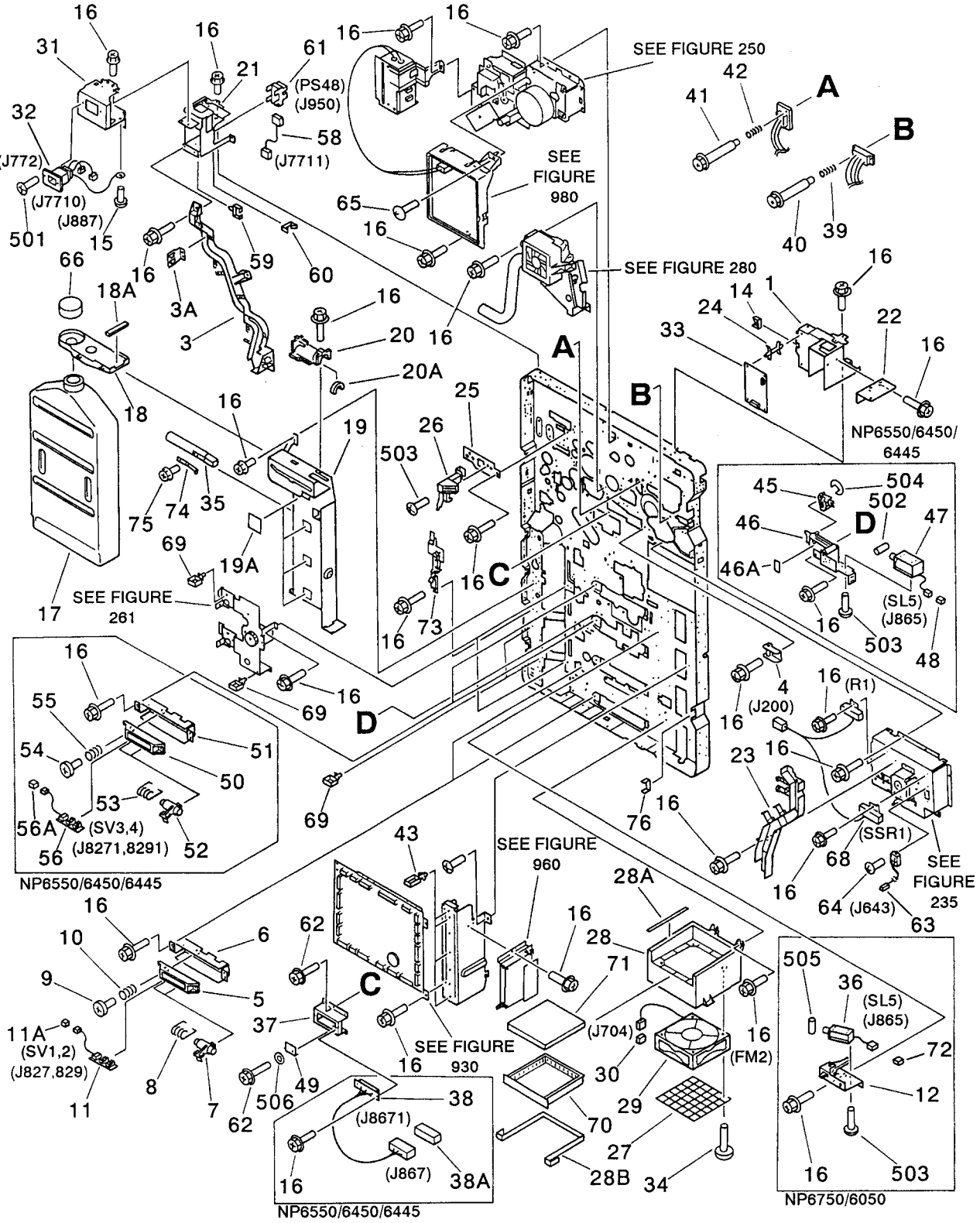

COPYRIGHT © 1997 CANON INC.
CANON NP6750/6550/6450/6445/6050 REV. 3 OCT. 1997 PRINTED IN JAPAN (IMPRIME AU JAPON)

FIGURE & KEY NO.	PART NUMBER	RANK	Q'TY	DESCRIPTION	SERIAL NUMBER / REMARKS
105 –	NPN		RF	MACHINE REAR PLATE 1 ホンタイ ウシロ ソクバン (1)	
1	FB2 – 8050 – 040		1	MOUNT, RDF RDF ダイ	
3	FF5 – 3106 – 040		1	GUIDE, CABLE コードガイド	
3A	FB2 – 8141 – 000		1	PLATE, CONNECTOR チュウケイ バン	
4	FF5 – 3045 – 000		1	PLATE, STOP ストッパ バン	
5	FB1 – 8733 – 000		2	HOLDER, SWITCH スイッチ ホルダ	
6	FB1 – 8734 – 000		2	MOUNT, SWITCH HOLDER PCB スイッチ ホルダ キバン トリツケ イタ	
7	FB1 – 8735 – 000		4	ARM, SENSOR センサ アーム	
8	FB1 – 8737 – 000		4	SPRING, TORSION ネジリ バネ	
9	FS2 – 9327 – 000		4	SCREW, STEPPED, M4 ダンビス	
10	FS3 – 2044 – 000		4	SPRING, COMPRESSION アッシュク バネ	
11	FG5 – 8221 – 000		2	CASSETTE PAPER SENSOR ASSEMBLY カセット カミ センサ	SV1,2 J827,829
11A	VS1 – 5057 – 004		1	CONNECTOR, SNAP TIGHT チュウケイ コネクタ	J827,829
12	FF5 – 3190 – 000		1	MOUNT, SOLENOID ソレノイド ダイ	NP6750/6050
14	WT2 – 5011 – 000		2	CLIP, CABLE エッジ サドル	
15	XA9 – 0192 – 000		1	SCREW, W/TOOTHED WASHER, M4X6 キクザツキ バインド ネジ	
16	XA9 – 0629 – 000		AR	SCREW,RS,M4X8 RS タイト ネジ	
17	FB2 – 6793 – 000		1	BOTTLE, WASTE TONER ハイトナー ボトル	
18	FF5 – 3172 – 000		1	CAP, BOTTLE, 1 ボトル キャップ (1)	
18A	FB2 – 8272 – 000		1	SEAL シール	
19	FF5 – 5928 – 000		1	CASE, WASTE TONER ハイトナー ケース	
19A	FB2 – 8351 – 000		5	SHEET アナフサギ シート	
20	FF5 – 3173 – 000		1	CAP, BOTTLE, 2 ボトル キャップ (2)	
20A	FB2 – 8272 – 000		1	SEAL シール	
21	FB2 – 8051 – 060		1	MOUNT, RDF, RIGHT RDF ダイ (ミギ)	
22	FB2 – 8064 – 000		1	PLATE, HOLDER, REAR ウシロ カバー コテイ バン	
23	FB2 – 8075 – 000		1	GUIDE, CABLE, RIGHT, UPPER コードガイド (ミギ ウエ)	
24	VT2 – 0001 – 006		4	SUPPORT, PCB ロッキング サポート	
25	FB2 – 6954 – 000		1	PLATE, BIAS CONNECTOR バイアス コネクタ シジバン	
26	FB2 – 6958 – 000		1	CONNECTOR バイアス コネクタ	

COPYRIGHT © 1997 CANON INC.

FIGURE & KEY NO.	PART NUMBER	RANK	Q'TY	DESCRIPTION	SERIAL NUMBER / REMARKS
105 – 27	FB2 – 7970 – 000		1	SHEET, MESH メッシュ シート	
28	FF5 – 3016 – 020		1	DUCT, FAN ファン ダクト	
28A	FB2 – 8128 – 000		2	SEAL, DUCT ダクト シール	
28B	FB2 – 8404 – 000		1	SEAL, DUCT, 2 ダクト シール (2)	
29	FH6 – 1368 – 000		1	FAN, COOLING レイキャク ファン	FM2 J704
30	VS1 – 5057 – 002		1	CONNECTOR, SNAP TIGHT チュウケイ コネクタ	J704
31	FB2 – 7977 – 040		1	MOUNT, DF CONNECTOR DF コネクタ ダイ	
32	FG5 – 5046 – 000		1	CABLE, RF RF ソクセン	J772,887,7710
33	FH3 – 7171 – 000		1	LAMP REGULATOR ランプ レギュレータ	100/120V
	FH3 – 7173 – 000		1	LAMP REGULATOR ランプ レギュレータ	220/240V
34	XA9 – 0189 – 000		AR	SCREW, M4X50 ネジ	
35	FB2 – 8513 – 000		1	KNOB, 2 トッテ (2)	
36	FH7 – 5712 – 000		1	SOLENOID ソレノイド	NP6750/6050 SL5 J865
37	FB2 – 7332 – 000		1	MOUNT, PLUG プラグ ダイ	
38	FG2 – 6931 – 000		1	CABLE, DRIVE リョウハン チュウケイ ケーブル	NP6550/6450/6445 J8671,867
38A	VS1 – 5057 – 005		1	CONNECTOR, SNAP TIGHT チュウケイ コネクタ	J867
39	FS5 – 2964 – 000		2	SPRING, COMPRESSION アッシュク バネ	
40	FS5 – 9282 – 000		2	SCREW,STEPPED ダンビス	
41	FS5 – 9280 – 000		2	SCREW,STEPPED,M3X16 ダンビス	
42	FS5 – 2965 – 000		2	SPRING, COMPRESSION アッシュク バネ	
43	WT2 – 0499 – 000		AR	CLIP, CABLE ロッキング ワイヤ サドル	
45	FB2 – 7908 – 000		1	ARM, SOLENOID, 2 ミギ ソレノイド アーム (2)	NP6550/6450/6445
46	FF5 – 3070 – 020		1	MOUNT, SOLENOID ミギ ソレノイド ダイ	NP6550/6450/6445
46A	FB2 – 8329 – 000		1	SHEET, SOLENOID ソレノイド シート	NP6550/6450/6445
47	FH7 – 5712 – 000		1	SOLENOID ソレノイド	NP6550/6450/6445 SL5 J865
48	VS1 – 5057 – 002		1	CONNECTOR, SNAP TIGHT チュウケイ コネクタ	NP6550/6450/6445 J865
49	FB2 – 7333 – 000		1	PLATE, GROUNDING アース バン	
50	FB1 – 8733 – 000		2	HOLDER, SWITCH スイッチ ホルダ	NP6550/6450/6445
51	FB1 – 8734 – 000		2	MOUNT, SWITCH HOLDER PCB スイッチ ホルダ キバン トリツケ イタ	NP6550/6450/6445
52	FB1 – 8735 – 000		4	ARM, SENSOR センサ アーム	NP6550/6450/6445

COPYRIGHT © 1997 CANON INC.
CANON NP6750/6550/6450/6445/6050 REV. 3 OCT. 1997 PRINTED IN JAPAN (IMPRIME AU JAPON)

FIGURE & KEY NO.	PART NUMBER	RANK	Q'TY	DESCRIPTION	SERIAL NUMBER / REMARKS
105 – 53	FB1 – 8737 – 000		4	SPRING, TORSION ネジリ バネ	NP6550/6450/6445
54	FS2 – 9327 – 000		4	SCREW, STEPPED, M4 ダンビス	NP6550/6450/6445
55	FS3 – 2044 – 000		4	SPRING, COMPRESSION アッシュク バネ	NP6550/6450/6445
56	FG5 – 8221 – 000		2	CASSETTE PAPER SENSOR ASSEMBLY カセット カミ センサ	NP6550/6450/6445 SV3,4 J8271,8291
56A	VS1 – 5057 – 004		1	CONNECTOR, SNAP TIGHT チュウケイ コネクタ	J8271,8291
58	FG2 – 7382 – 000		1	CABLE, SCANNER LOCK スキャナ ロック ソクセン	J950,7711
59	WT2 – 0317 – 000		1	CLIP, CABLE ロッキング ワイヤ サドル	
60	WT2 – 5011 – 000		1	CLIP, CABLE エッジ サドル	
61	FH7 – 7394 – 000		1	PHOTO – INTERRUPTER フォトインタラプタ	PS48 J950
62	XA9 – 0628 – 000		1	SCREW,RS,M4X8 RS タイト ネジ	
63	FG5 – 5217 – 000		1	SSR, SF15DYZ – H1 – 0 SSR	SSR1 J643
64	XA9 – 0235 – 000		2	SCREW, W/WASHER, M3X8 バネツキ ネジ	
65	XA9 – 0633 – 000		AR	SCREW,W/WASHER,M4X8 ザツキ ネジ	
66	FB2 – 8408 – 000		1	CAP, WASTE TONER ハイ トナー キャップ	
68	FF3 – 0658 – 000		1	RESISTOR, 15 OHM テイコウ	R1
69	WT2 – 0494 – 000		AR	CLAMP, CABLE ソクセン オサエ	
70	FB2 – 8081 – 000		1	CASE, OZONE FILTER オゾン フィルタ ケース	
71	FB2 – 7971 – 000		1	FILTER, OZONE, 2 オゾン フィルタ (2)	
72	VS1 – 5057 – 002		1	CONNECTOR, SNAP TIGHT チュウケイ コネクタ	NP6750/6050 J865
73	FB2 – 8163 – 030		1	GUIDE, CABLE (LEFT LOWER) コードガイド(ヒダリ シタ)	
74	FB2 – 8344 – 000		1	SPRING, LEAF イタ バネ	
75	XA9 – 0624 – 000		2	SCREW,M3X4 ネジ	
76	WT2 – 5086 – 000		1	HOLDER, EDGE エッジ ホルダ	
501	XB1 – 2300 – 606		2	SCREW,MACH.,TRUSS HEAD,M3X6 バインド ネジ	
502	XD3 – 0300 – 102		1	PIN, SPRING スプリング ピン	
503	XB1 – 2300 – 609		AR	SCREW,MACH.,TRUSS HEAD,M3X6 バインド ネジ	
504	XD2 – 1100 – 642		AR	RING,E E リング	
505	XD3 – 0300 – 102		1	PIN, SPRING スプリング ピン	NP6750/6050
506	XD1 – 1105 – 239		1	SHIM ヒョウジュン ワッシャ	

COPYRIGHT © 1997 CANON INC.

FIGURE 106 MACHINE REAR PLATE 2 (1/2)
本体後側板 (2) (1/2)

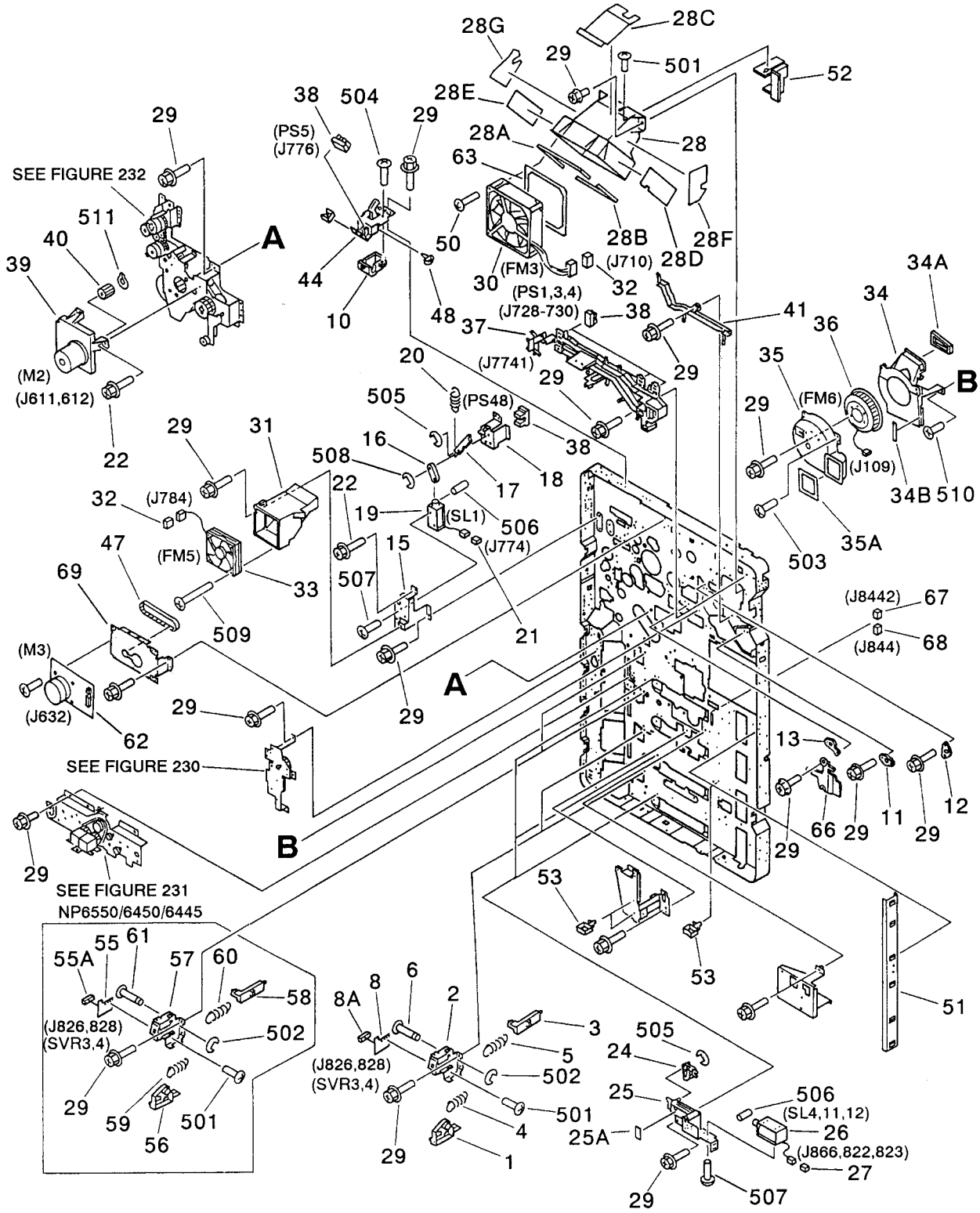

COPYRIGHT © 1997 CANON INC.
CANON NP6750/6550/6450/6445/6050 REV. 3 OCT. 1997 PRINTED IN JAPAN (IMPRIME AU JAPON)

FIGURE 106 MACHINE REAR PLATE 2 (2/2)
本体後側板 (2) (2/2)

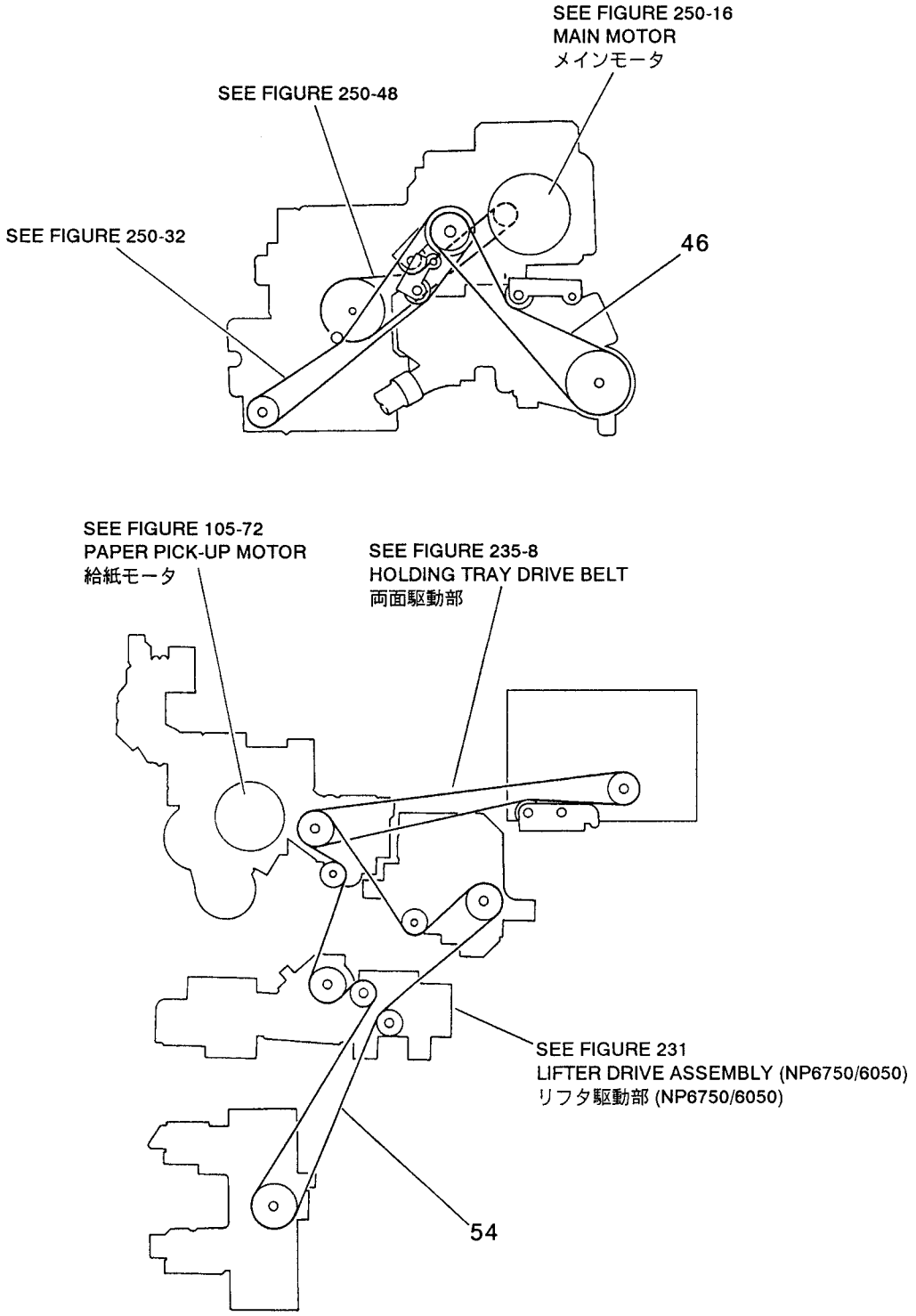

COPYRIGHT © 1997 CANON INC.

FIGURE & KEY NO.	PART NUMBER	RANK	Q'TY	DESCRIPTION	SERIAL NUMBER / REMARKS
106 –	NPN		RF	MACHINE REAR PLATE 2 ホンタイ ウシロ ソクバン (2)	
1	FB1 – 8727 – 000		2	HOLDER, CASSETTE VR PCB ボリューム ホルダ	
2	FB1 – 8728 – 000		2	MOUNT, SWITCH HOLDER PCB スイッチ ホルダ キバン トリツケ イタ	
3	FB1 – 8729 – 030		2	SHAFT, SLIDE スライド シャフト	
4	FS5 – 2322 – 000		2	SPRING, TENSION ヒッパリ バネ	
5	FS5 – 2323 – 020		2	SPRING, TENSION ヒッパリ バネ	
6	FS5 – 7128 – 000		2	SHAFT シジ ジク	
8	FG5 – 1957 – 000		2	CASSETTE VR PCB ASSEMBLY カセット ボリューム カイロ キバン	SVR3,4 J826,828
8A	VR9 – 5138 – 000		2	RESISTOR, VARIABLE, 10KOHM カヘン テイコウ	
10	FB2 – 8167 – 000		1	COVER, SENSOR センサ カバー	
11	FS5 – 1469 – 020		1	BUSHING, 1 ブッシング (1)	
12	FS5 – 1468 – 020		1	BUSHING, 2 ブッシング (2)	
13	FS5 – 1467 – 020		1	BUSHING, 3 ブッシング (3)	
15	FB2 – 6822 – 000		1	MOUNT, SOLENOID ソレノイド ダイ	
16	FB2 – 6823 – 000		1	ARM, SOLENOID ソレノイド アーム	
17	FF5 – 3006 – 000		1	ARM, LOCK ロック アーム	
18	FF5 – 3007 – 020		1	SUPPORT, ARM アーム シダイ	
19	FH7 – 5712 – 000		1	SOLENOID ソレノイド	SL1 J774
20	FS5 – 2895 – 020		1	SPRING, TENSION ヒッパリ バネ	
21	VS1 – 5057 – 002		1	CONNECTOR, SNAP TIGHT チュウケイ コネクタ	J774
22	XA9 – 0628 – 000		1	SCREW,RS,M4X8 RS タイト ネジ	
24	FB2 – 7908 – 000		3	ARM, SOLENOID, 2 ミギ ソレノイド アーム (2)	
25	FF5 – 3070 – 020		3	MOUNT, SOLENOID ミギ ソレノイド ダイ	
25A	FB2 – 8329 – 000		3	SHEET, SOLENOID ソレノイド シート	
26	FH7 – 5712 – 000		3	SOLENOID ソレノイド	SL4,11,12 J866,822,823
27	VS1 – 5057 – 002		1	CONNECTOR, SNAP TIGHT チュウケイ コネクタ	J866,822,823
28	FF5 – 3014 – 030		1	DUCT, EXHAUST FAN ハイネツ ファン ダクト	
28A	FB2 – 8126 – 000		1	SEAL, DUCT ダクト シール	
28B	FB2 – 8158 – 000		1	SEAL, DUCT, 1 ダクト シール (1)	
28C	FB2 – 8474 – 000		1	SHEET, DAMPER, 1 ボウシン シート (1)	

COPYRIGHT © 1997 CANON INC.
CANON NP6750/6550/6450/6445/6050 REV. 3 OCT. 1997 PRINTED IN JAPAN (IMPRIME AU JAPON)

FIGURE & KEY NO.	PART NUMBER	RANK	Q'TY	DESCRIPTION	SERIAL NUMBER / REMARKS
106 – 28D	FB2 – 8475 – 000		1	SHEET, DAMPER, 2 ボウシン シート (2)	
28E	FB2 – 8477 – 000		1	SHEET, DAMPER, 4 ボウシン シート (4)	
28F	FB2 – 8478 – 000		1	SHEET, DAMPER, 5 ボウシン シート (5)	
28G	FB2 – 8480 – 000		1	SHEET, DAMPER, 7 ボウシン シート (7)	
29	XA9 – 0629 – 000		AR	SCREW,RS,M4X8 RS タイト ネジ	
30	FH6 – 1368 – 000		1	FAN, COOLING レイキャク ファン	FM3 J710
31	FB2 – 7921 – 000		1	DUCT, DEVELOPING FAN ゲンゾウ ファン ダクト	
32	VS1 – 5057 – 002		2	CONNECTOR, SNAP TIGHT チュウケイ コネクタ	J710,784
33	FH6 – 1144 – 000		1	FAN ファン	FM5 J784
34	FF5 – 3015 – 020		1	DUCT, FAN ハンソウ ファン ダクト	
34A	FB2 – 8127 – 000		1	SEAL, DUCT, 1 ダクト シール (1)	
34B	FB2 – 8133 – 000		1	SEAL, DUCT, 2 ダクト シール (2)	
35	FF5 – 3096 – 000		1	CASE, MOTOR モータ ケース	
35A	FB2 – 8134 – 000		1	SEAL, DUCT ダクト シール	
36	FH6 – 1142 – 000		1	FAN ファン	FM6 J109
37	FB2 – 7934 – 030		1	GUIDE, CABLE, UPPER コード ガイド (ウエ)	
38	FH7 – 7394 – 000		5	PHOTO – INTERRUPTER フォトインタラプタ	PS1,3,4,5,48 J728 J729,730,776,7741
39	FH6 – 1129 – 000		1	MOTOR, DC 0.05W ブラシレス モータ	M2 J611,612
40	FS6 – 0068 – 000		1	GEAR, 25T 25T ギア	
41	FB2 – 8151 – 030		1	GUIDE, CABLE ソクセン ガイド	
44	FF5 – 3017 – 040		1	PLATE, COPYBOARD COVER SENSING アッパン ケンチ	
46	XF9 – 0533 – 000		1	BELT, TIMING タイミング ベルト	
47	FB2 – 8048 – 000		1	BELT, TIMING タイミング ベルト	
48	WT2 – 0495 – 000		1	CLAMP, CABLE ケーブル クランプ	
50	XA9 – 0189 – 000		2	SCREW, M4X50 ネジ	
51	FB2 – 7925 – 020		1	GUIDE, CABLE, LEFT コード ガイド (ヒダリ)	
52	FB2 – 8492 – 000		1	FIN, EXHAUST FAN DUCT ハイネツ ダクト フイン	
53	WT2 – 0317 – 000		AR	CLIP, CABLE ロッキング ワイヤ サドル	
54	XF9 – 0527 – 000		1	BELT, TIMING タイミング ベルト	NP6750/6050
	XF9 – 0528 – 000		1	BELT, TIMING タイミング ベルト	NP6550/6450/6445

COPYRIGHT © 1997 CANON INC.

FIGURE & KEY NO.	PART NUMBER	RANK	Q'TY	DESCRIPTION	SERIAL NUMBER / REMARKS
106 – 55	FG5 – 1957 – 000		2	CASSETTE VR PCB ASSEMBLY カセット ボリューム カイロ キバン	
55A	VR9 – 5138 – 000		2	RESISTOR, VARIABLE, 10KOHM カヘン テイコウ	
56	FB1 – 8727 – 000		2	HOLDER, CASSETTE VR PCB ボリューム ホルダ	
57	FB1 – 8728 – 000		2	MOUNT, SWITCH HOLDER PCB スイッチ ホルダ キバン トリツケ イタ	
58	FB1 – 8729 – 030		2	SHAFT, SLIDE スライド シャフト	
59	FS5 – 2322 – 000		2	SPRING, TENSION ヒッパリ バネ	
60	FS5 – 2323 – 020		2	SPRING, TENSION ヒッパリ バネ	
61	FS5 – 7128 – 000		2	SHAFT シジ ジク	
62	FH6 – 1131 – 030		1	MOTOR, DC 43.648W ブラシレス モータ	M3 J632
63	FB2 – 8487 – 000		1	PLATE, EXHAUST FAN DUCT ハイネツ ファン ダクト バン	
66	FB2 – 8427 – 000		1	PLATE, REINFORCEMENT ホキョウ バン	
67	VS1 – 5057 – 006		1	CONNECTOR, SNAP TIGHT チュウケイ コネクタ	J8442
68	VS1 – 5057 – 011		1	CONNECTOR, SNAP TIGHT チュウケイ コネクタ	J844
69	FB2 – 7902 – 000		1	PLATE, PIVOT, REAR アジャスタ ヨウドウ バン (ウシロ)	
501	XB4 – 7400 – 809		AR	SCREW,TAPPING,TRUSS HEAD,M4X8 バインド タッピン ネジ	
502	XD2 – 1100 – 502		1	RING,E E リング	
503	XB4 – 7400 – 609		3	SCREW,TAPPING,TRUSS HEAD,M4X6 バインド タッピン ネジ	
504	XB4 – 7300 – 809		1	SCREW,TAPPING,TRUSS HEAD,M3X8 バインド タッピン ネジ	
505	XD2 – 1100 – 642		AR	RING,E E リング	
506	XD3 – 0300 – 102		1	PIN, SPRING スプリング ピン	
507	XB1 – 2300 – 609		AR	SCREW,MACH.,TRUSS HEAD,M3X6 バインド ネジ	
508	XD2 – 1100 – 402		1	RING,E E リング	
509	XB4 – 7403 – 009		2	SCREW,TAPPING,TRUSS HEAD,M4X30 バインド タッピン ネジ	
510	XB6 – 7300 – 609		AR	SCREW,TP,M3X6 TP ネジ	
511	XD2 – 2101 – 002		1	RING,GRIP グリップ リング	

COPYRIGHT © 1997 CANON INC.
CANON NP6750/6550/6450/6445/6050 REV. 3 OCT. 1997 PRINTED IN JAPAN (IMPRIME AU JAPON)

FIGURE 107 MACHINE BOTTOM PLATE
本体底板

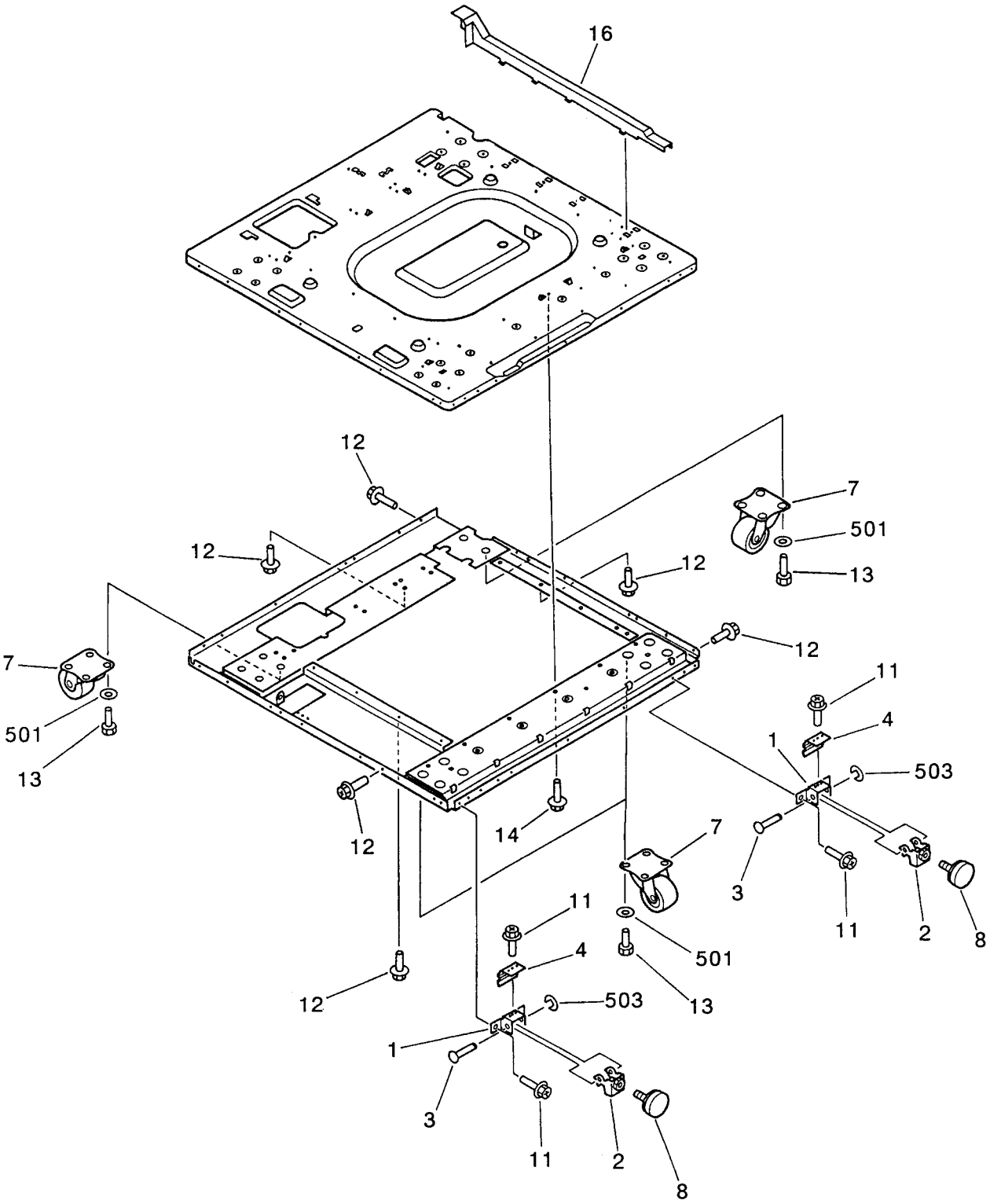

COPYRIGHT © 1997 CANON INC.
CANON NP6750/6550/6450/6445/6050 REV. 3 OCT. 1997 PRINTED IN JAPAN (IMPRIME AU JAPON)

FIGURE & KEY NO.	PART NUMBER	RANK	Q'TY	DESCRIPTION	SERIAL NUMBER / REMARKS
107 -	NPN		RF	MACHINE BOTTOM PLATE ホンタイ ソコイタ	
1	FB2 - 7897 - 000		2	PLATE, ADJUSTING, FRONT アジャスタ コテイ バン (マエ)	
2	FB2 - 7898 - 000		2	PLATE, PIVOT, FRONT アジャスタ ヨウドウ バン (マエ)	
3	FB2 - 7899 - 000		2	SHAFT, PIVOT, FRONT アジャスタ ヨウドウ ジク (マエ)	
4	FB2 - 7900 - 000		2	SPRING, LEAF イタ バネ	
7	XZ9 - 0409 - 000		4	CASTER キャスタ	
8	FB2 - 8506 - 000		2	ADJUSTER アジャスタ	
11	XA9 - 0628 - 000		2	SCREW,RS,M4X8 RS タイト ネジ	
12	XA9 - 0629 - 000		AR	SCREW,RS,M4X8 RS タイト ネジ	
13	FB2 - 8323 - 000		16	SCREW,ALLEN HEAD,M8X10 ロッカク アナツキ ボルト	
14	XA9 - 0685 - 000		3	SCREW,RS,M4X6 RS タイト ネジ	
16	FB2 - 8278 - 000		1	COVER, RIGHT LOWER, CABLE ソクセン カバー (ミギ シタ)	
501	XD1 - 3100 - 805		16	WASHER,SPRING バネ ザガネ	
503	XD2 - 1100 - 502		2	RING,E E リング	

COPYRIGHT © 1997 CANON INC.

FIGURE 110 POWER CORD TERMINAL ASSEMBLY (100/120V)
電源コード台部（100／120V）

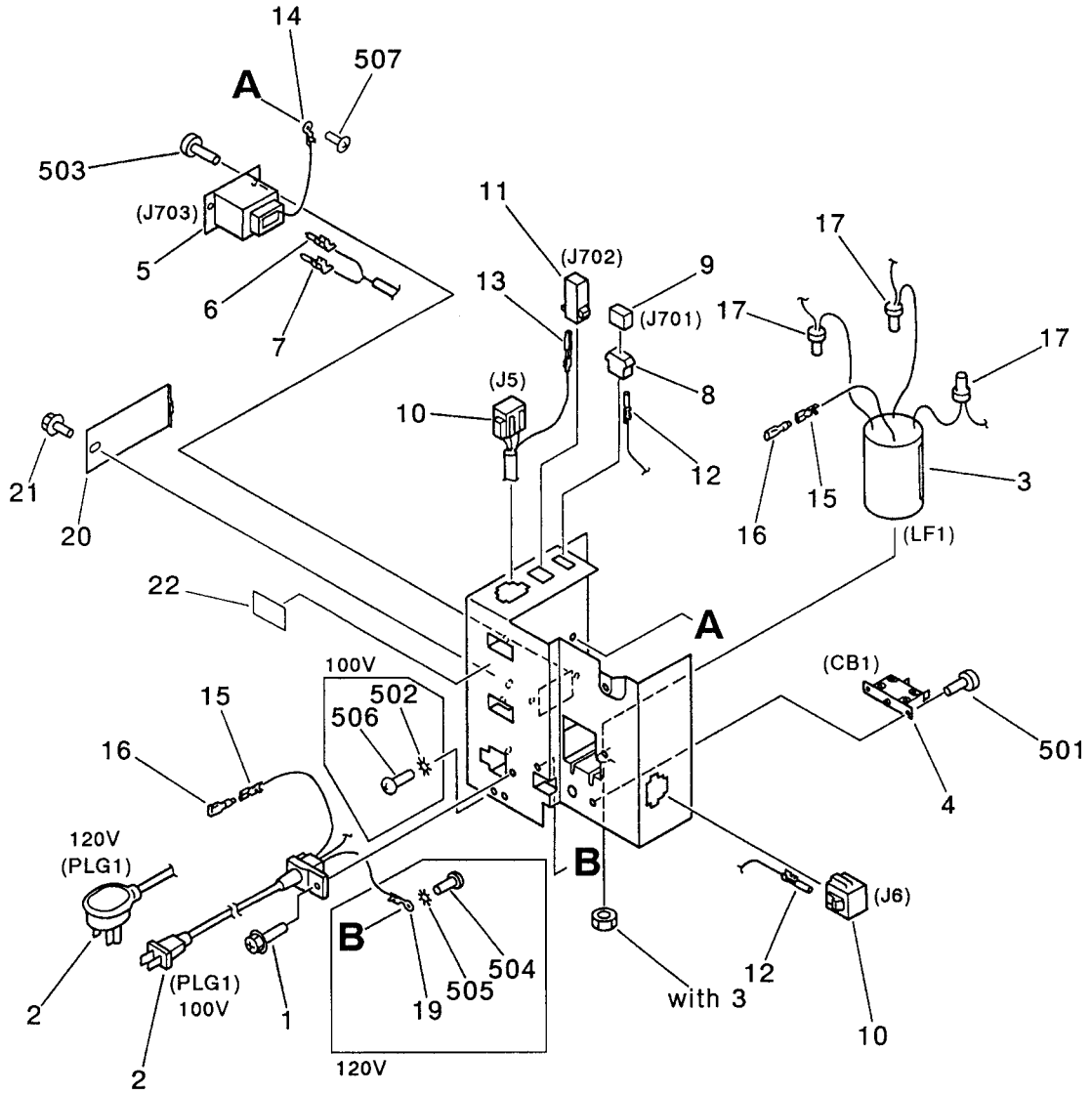

COPYRIGHT © 1997 CANON INC.
CANON NP6750/6550/6450/6445/6050 REV. 3 OCT. 1997 PRINTED IN JAPAN (IMPRIME AU JAPON)

FIGURE & KEY NO.	PART NUMBER	RANK	Q'TY	DESCRIPTION	SERIAL NUMBER / REMARKS
110 –	FG5 – 4514 – 000		1	POWER CORD TERMINAL ASSEMBLY デンゲン コード ダイ ブ	100V
	FG5 – 4515 – 000		1	POWER CORD TERMINAL ASSEMBLY デンゲン コード ダイ ブ	120V
1	XA9 – 0739 – 000		1	SCREW,TP, M4X8 タッピン ネジ	
2	FH2 – 5945 – 000		1	CORD, POWER, 125V 15A デンゲン コード	100V PLG1
	FH2 – 5740 – 000		1	CORD, POWER, 300V 15A デンゲン コード	120V PLG1
3	FH7 – 9210 – 000		1	FILTER, NOISE ノイズ フィルタ	LF1
4	WD3 – 0060 – 000		1	BREAKER, CIRCUIT サーキット ブレーカ	100V CB1
	WD3 – 0104 – 000		1	BREAKER, CIRCUIT サーキット ブレーカ	120V CB1
5	FH2 – 5819 – 000		1	CONNECTOR, 12P, FEMALE コネクタ (メス)	J703
6	FH2 – 5820 – 000		4	PIN CONTACT, 22 – 26AWG ピン コンタクト	
7	FH2 – 5825 – 000		6	PIN CONTACT, 16 – 20AWG ピン コンタクト	
8	VS1 – 0842 – 004		1	CONNECTOR, 4P, FEMALE コネクタ (メス)	J701
9	VS1 – 5057 – 004		1	CONNECTOR, SNAP TIGHT チュウケイ コネクタ	J701
10	VS3 – 5121 – 006		2	CONNECTOR, 6P, MALE コネクタ (オス)	J5,6
11	VS4 – 0002 – 004		1	CONNECTOR, 4P, FEMALE コネクタ (メス)	J702
12	WS3 – 5291 – 000		12	PIN CONTACT ピン コンタクト	
13	WS4 – 0217 – 000		4	SOCKET CONTACT, 22 – 18AWG ソケット コンタクト	
14	WT1 – 0237 – 000		1	TERMINAL, RING マルガタ タンシ	
15	WT1 – 0143 – 000		2	SOCKET, FASTON 205, 14 – 18AWG ファストン	
16	WT1 – 5215 – 000		2	SLEEVE, FASTON ファストン スリーブ	
17	WT1 – 0247 – 000		3	TERMINAL, END ヘイタン タンシ	
19	WT1 – 0237 – 000		1	TERMINAL, RING マルガタ タンシ	120V
20	FB2 – 8293 – 000		1	COVER, CONNECTOR コネクタ カバー	
21	XA9 – 0629 – 000		1	SCREW,RS,M4X8 RS タイト ネジ	
22	FB2 – 8349 – 000		1	LABEL ラベル	120V
501	XB1 – 2300 – 609		2	SCREW,MACH.,TRUSS HEAD,M3X6 バインド ネジ	
502	XD1 – 4200 – 402		1	WASHER,TOOTHED LOCK ハツキ ザガネ	100V
503	XB1 – 2300 – 606		2	SCREW,MACH.,TRUSS HEAD,M3X6 バインド ネジ	
504	XB1 – 2400 – 603		1	SCREW,MACH.,TRUSS HEAD,M4X6 バインド ネジ	120V
505	XD1 – 4200 – 402		1	WASHER,TOOTHED LOCK ハツキ ザガネ	120V

COPYRIGHT © 1997 CANON INC.

FIGURE & KEY NO.	PART NUMBER	RANK	Q'TY	DESCRIPTION	SERIAL NUMBER / REMARKS
110 – 506	XB1 – 2400 – 603		1	SCREW,MACH.,TRUSS HEAD,M4X6 バインド ネジ	100V
507	XB2 – 7400 – 606		1	SCREW,W/WASHER,M4X6 バネツキ バインド ネジ	

COPYRIGHT © 1997 CANON INC.
CANON NP6750/6550/6450/6445/6050 REV. 2 OCT. 1997 PRINTED IN JAPAN (IMPRIME AU JAPON)

FIGURE 111 POWER CORD TERMINAL ASSEMBLY (220/240V)
電源コード台部（220／240V）

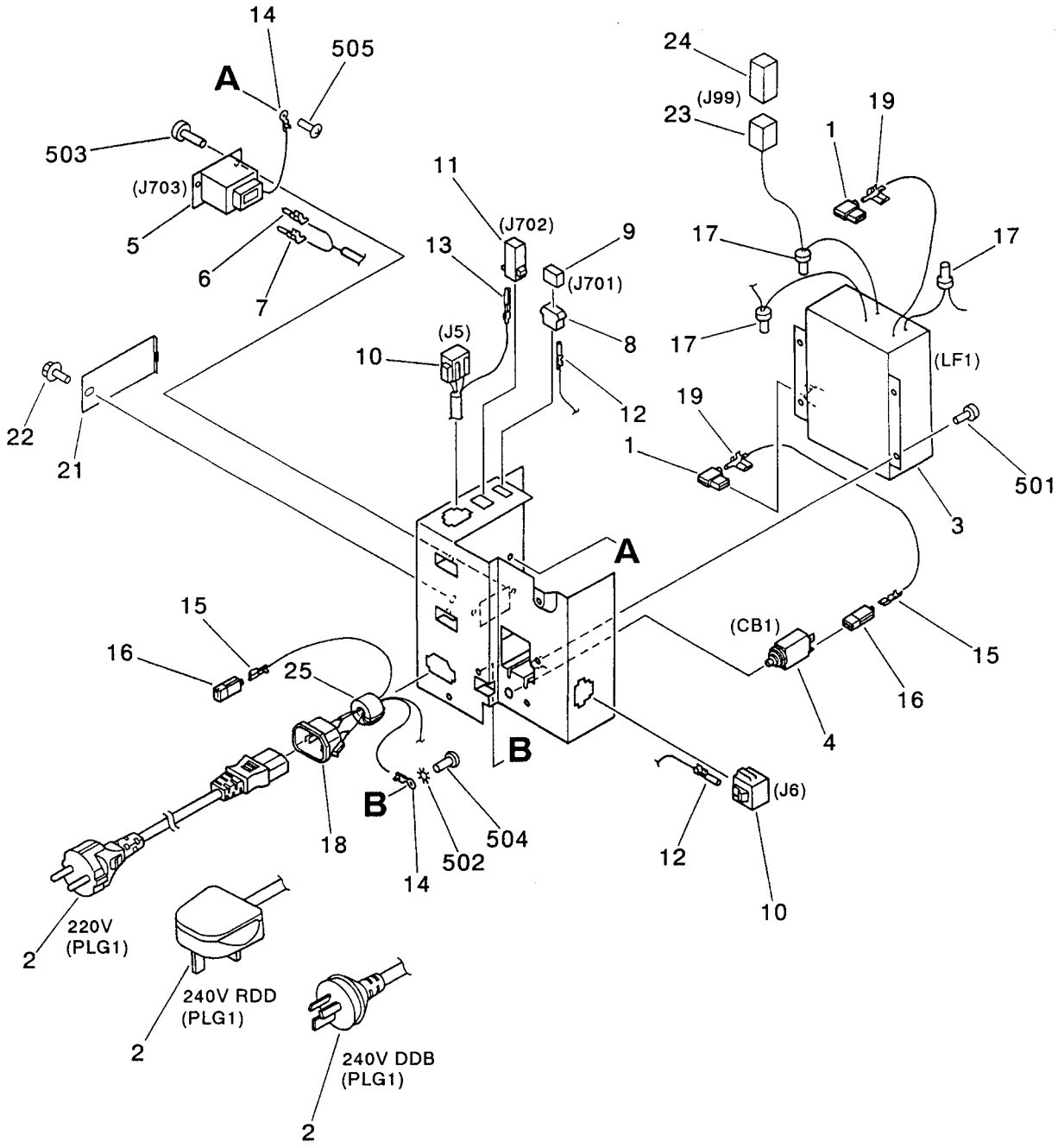

NOTE : This assembly does not include the part shown with key No. 2.

注 ： このユニットに、 Key No. 2の部品は含まれません。

COPYRIGHT © 1997 CANON INC.
CANON NP6750/6550/6450/6445/6050 REV. 3 OCT. 1997 PRINTED IN JAPAN (IMPRIME AU JAPON)

FIGURE & KEY NO.	PART NUMBER	RANK	Q'TY	DESCRIPTION	SERIAL NUMBER / REMARKS
111 –	FG5 – 4516 – 000		1	POWER CORD TERMINAL ASSEMBLY デンゲン コード ダイ ブ	220/240V
1	WT2 – 5332 – 000		2	SLEEVE FASTON スリーブ	
2	FH2 – 5761 – 020		1	CORD, POWER デンゲン コード	220V SEE NOTE
	FH2 – 5762 – 000		1	CORD, POWER デンゲン コード	240V DDB SEE NOTE
	FH2 – 5763 – 000		1	CORD, POWER デンゲン コード	240V RDD SEE NOTE
3	FH7 – 9263 – 000		1	FILTER, NOISE ノイズ フィルタ	LF1
4	WD3 – 0113 – 000		1	BREAKER CIRCUIT サーキット ブレーカ	CB1
5	FH2 – 5819 – 000		1	CONNECTOR, 12P, FEMALE コネクタ (メス)	J703
6	FH2 – 5820 – 000		4	PIN CONTACT, 22 – 26AWG ピン コンタクト	
7	FH2 – 5825 – 000		6	PIN CONTACT, 16 – 20AWG ピン コンタクト	
8	VS1 – 0842 – 004		1	CONNECTOR, 4P, FEMALE コネクタ (メス)	J701
9	VS1 – 5057 – 004		1	CONNECTOR, SNAP TIGHT チュウケイ コネクタ	J701
10	VS3 – 5121 – 006		2	CONNECTOR, 6P, MALE コネクタ (オス)	J5,6
11	VS4 – 0002 – 004		1	CONNECTOR, 4P, FEMALE コネクタ (メス)	J702
12	WS3 – 5291 – 000		9	PIN CONTACT ピン コンタクト	
13	WS4 – 0217 – 000		6	SOCKET CONTACT, 22 – 18AWG ソケット コンタクト	
14	WT1 – 0237 – 000		2	TERMINAL, RING マルガタ タンシ	
15	WT1 – 5407 – 000		2	SOCKET, FASTON 250 ファストン	
16	WT1 – 5245 – 000		2	SLEEVE, ONE TOUCH ワンタッチ スリーブ	
17	WT1 – 0247 – 000		3	TERMINAL, END ヘイタン タンシ	
18	WS5 – 5025 – 000		1	INLET, AC AC インレット	
19	WT1 – 5361 – 000		2	FASTON, RECEPTACLE, 16 – 20AWG ファストン	
21	FB2 – 8293 – 000		1	COVER, CONNECTOR コネクタ カバー	
22	XA9 – 0629 – 000		1	SCREW,RS,M4X8 RS タイト ネジ	
23	VS3 – 0053 – 003		1	CONNECTOR, 3P, FEMALE コネクタ (メス)	J99
24	VS4 – 0001 – 003		1	CONNECTOR, 3P, MALE コネクタ (オス)	J99
25	WE8 – 5093 – 000		1	CORE, FERRITE フェライト コア	
501	XB1 – 2400 – 609		2	SCREW,MACH.,TRUSS HEAD,M4X6 バインド ネジ	
502	XD1 – 4200 – 402		1	WASHER,TOOTHED LOCK ハツキ ザガネ	
503	XB1 – 2300 – 606		2	SCREW,MACH.,TRUSS HEAD,M3X6 バインド ネジ	

COPYRIGHT © 1997 CANON INC.

FIGURE & KEY NO.	PART NUMBER	RANK	Q'TY	DESCRIPTION	SERIAL NUMBER / REMARKS
111 – 504	XB1 – 2400 – 603		1	SCREW,MACH.,TRUSS HEAD,M4X6 バインド ネジ	
505	XB2 – 7400 – 606		1	SCREW,W/WASHER,M4X6 バネツキ バインド ネジ	

COPYRIGHT © 1997 CANON INC.
CANON NP6750/6550/6450/6445/6050 REV. 0 OCT. 1997 PRINTED IN JAPAN (IMPRIME AU JAPON)

FIGURE 130 CONTROL PANEL ASSEMBLY
操作部

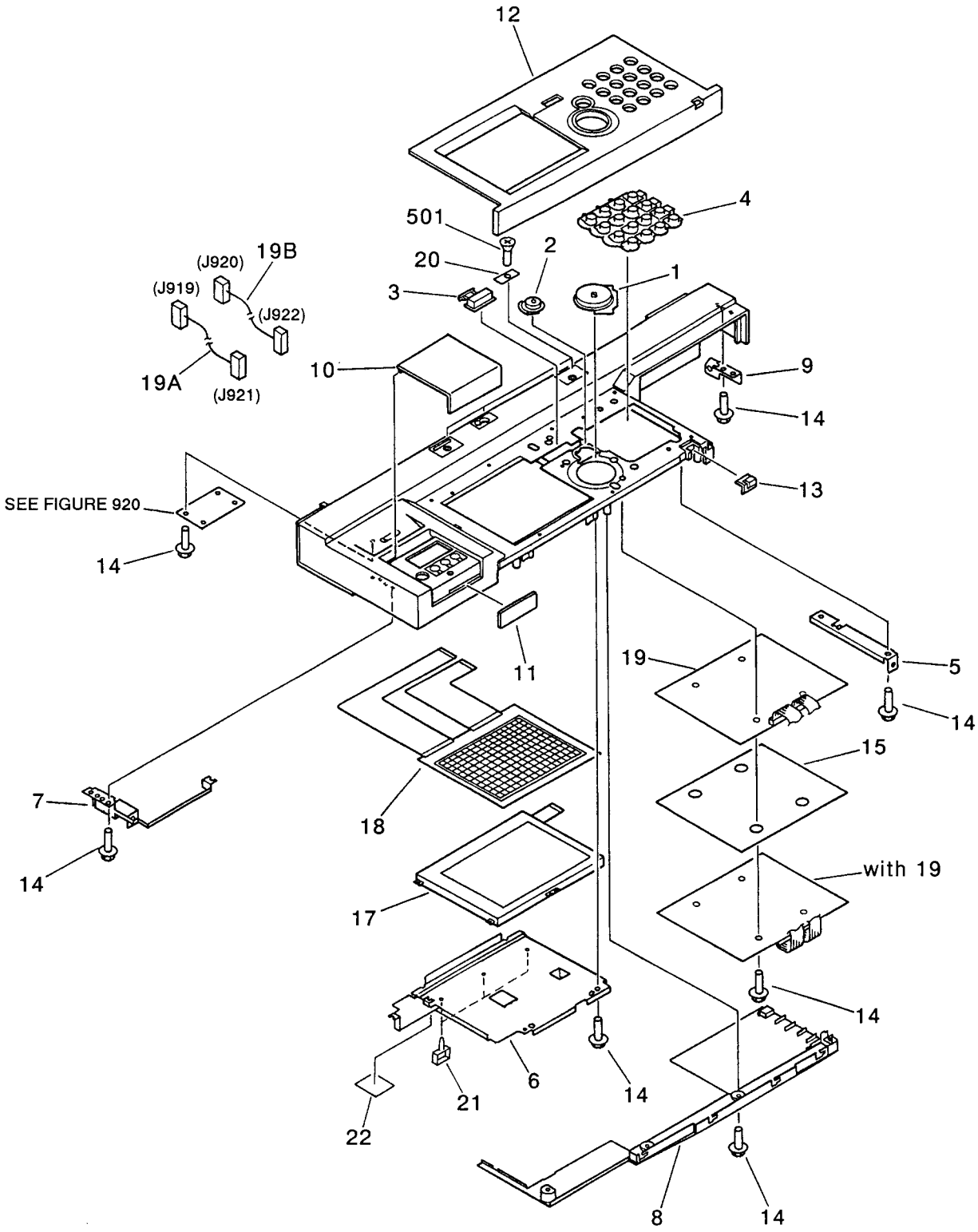

NOTE 1 : This assembly includes the assembly shown in Figure 920.

NOTE 2 : This assembly does not include the parts shown with key No.20 and 501.

注 1 : このユニットは、 Figure 920のユニットを含みます。

注 2 : このユニットに、 Key No. 20, 501の部品は含まれません。

COPYRIGHT © 1997 CANON INC.
CANON NP6750/6550/6450/6445/6050 REV. 3 OCT. 1997 PRINTED IN JAPAN (IMPRIME AU JAPON)

FIGURE & KEY NO.	PART NUMBER	RANK	Q'TY	DESCRIPTION	SERIAL NUMBER / REMARKS
130 –	FG5 – 4432 – 000		1	CONTROL PANEL ASSEMBLY ソウサ ブ	JAPANESE SEE NOTE 1
	FG5 – 4433 – 000		1	CONTROL PANEL ASSEMBLY ソウサ ブ	ENGLISH SEE NOTE 1
	FG5 – 4434 – 000		1	CONTROL PANEL ASSEMBLY ソウサ ブ	ENGLISH/FRENCH GERMAN/ILLUSTRATION SEE NOTE 1
	FG2 – 5815 – 000		1	CONTROL PANEL ASSEMBLY ソウサ ブ	KOREAN SEE NOTE 1
1	FB2 – 7563 – 000		1	KEY TOP, START スタート キー	
2	FB2 – 7564 – 000		1	KEY TOP, STOP ストップ キー	
3	FB2 – 7565 – 000		1	KEY TOP, RESET リセット キー	
4	FB2 – 7566 – 000		1	KEY TOP, NUMBERS テン キー	
5	FB2 – 7567 – 000		1	SUPPORT, PANEL, RIGHT ソウサ ブ シジ バン (ミギ)	
6	FB3 – 8602 – 000		1	SUPPORT, PANEL, CENTER ソウサ ブ シジ バン (ナカ)	
7	FB2 – 7569 – 000		1	SUPPORT, PANEL, LEFT ソウサ ブ シジ バン (ヒダリ)	
8	FB2 – 7573 – 000		1	COVER, UNDER ソウサ ブ ウラ カバー	
9	FB2 – 7574 – 000		1	SUPPORT, PANEL, SIDE ソウサ ブ シジ バン (ヨコ)	
10	FB2 – 4234 – 000		1	COVER, CONTROL CARD コントロール カード フタ	
11	FB2 – 4236 – 000		1	PLATE, BLANKING メカクシ バン	
12	FB2 – 7562 – 000		1	CONTROL PANEL ソウサ ブ パネル	JAPANESE
	FB2 – 8152 – 000		1	CONTROL PANEL ソウサ ブ パネル	ENGLISH
	FB2 – 8153 – 000		1	CONTROL PANEL ソウサ ブ パネル	ENGLISH/FRENCH GERMAN/ILLUSTRATION
	FC2 – 3320 – 000		1	CONTROL PANEL ソウサ ブ パネル	KOREAN
13	FB2 – 7572 – 000		1	WINDOW, POWER LAMP フィルタ	
14	XA9 – 0591 – 000		19	SCREW, M3X8 タイト ネジ	
15	FB2 – 8180 – 000		1	MYLAR マイラ	
17	FH6 – 0604 – 000		1	LIQUID CRYSTAL PANEL エキショウ パネル	
18	FH7 – 6231 – 000		1	SWITCH, PANEL タッチ パネル スイッチ	
19	FG5 – 5205 – 000		1	CONTROL PANEL PCB ASSEMBLY ソウサブ カイロ キバン	
19A	FG5 – 5209 – 000		1	CABLE, CONTROL PANEL, 1 ソウサ ブ ソクセン 1	J919,921
19B	FG5 – 5210 – 000		1	CABLE, CONTROL PANEL, 2 ソウサ ブ ソクセン 2	J920,922
20	FB2 – 8230 – 000		3	PLATE, BLANKING アナ フサギ バン	SEE NOTE 2
21	WT2 – 0317 – 000		3	CLIP, CABLE ロッキング ワイヤ サドル	

COPYRIGHT © 1997 CANON INC.

FIGURE & KEY NO.	PART NUMBER	RANK	Q'TY	DESCRIPTION	SERIAL NUMBER / REMARKS
130 – 22	FB3 – 8619 – 000		1	SHEET, COVER メカクシマイラー	
501	XB1 – 3400 – 806		3	SCREW,MACH.,C.S. HEAD,M4X8 サラ ネジ	SEE NOTE 2

COPYRIGHT © 1997 CANON INC.
CANON NP6750/6550/6450/6445/6050 REV. 0 OCT. 1997 PRINTED IN JAPAN (IMPRIME AU JAPON)

FIGURE 160 COPYBOARD COVER ASSEMBLY (NP6450/6445)
原稿台カバー部 (NP6450／6445)

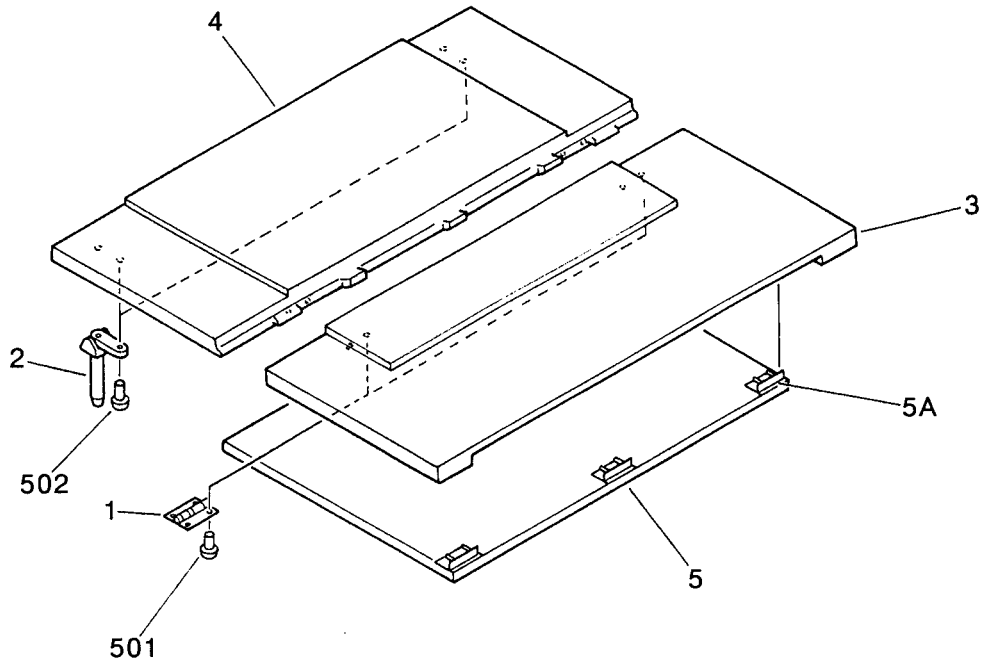

FIGURE & KEY NO.	PART NUMBER	RANK	Q'TY	DESCRIPTION	SERIAL NUMBER / REMARKS
160 –	FG5 – 1974 – 050		1	COPYBOARD COVER ASSEMBLY ゲンコウダイ カバー ブ	NP6450/6445
1	FA5 – 1185 – 000		2	PLATE, HINGE ヒンジ バン	
2	FA6 – 5650 – 000		2	HINGE, COPYBOARD COVER ヒンジ	
3	FB1 – 8771 – 020		1	COVER, COPYBOARD, FRONT ゲンコウ オサエ イタ (マエ)	
4	FB1 – 8772 – 030		1	COVER, COPYBOARD, REAR ゲンコウ オサエ イタ (ウシロ)	
5	FF2 – 3941 – 020		1	CUSHION ASS'Y, COPYBOARD COVER アッチャク シート ユニット	
5A	FA3 – 9055 – 000		3	PLATE, CUSHION MOUNTING シート トリツケ イタ	
501	XB4 – 7400 – 809		8	SCREW,TAPPING,TRUSS HEAD,M4X8 バインド タッピン ネジ	
502	XB1 – 2401 – 609		4	SCREW,MACH.,TRUSS HEAD,M4X16 バインド ネジ	

COPYRIGHT © 1997 CANON INC.

FIGURE 210 LENS MOUNT ASSEMBLY (1/2)
レンズ台部 (1/2)

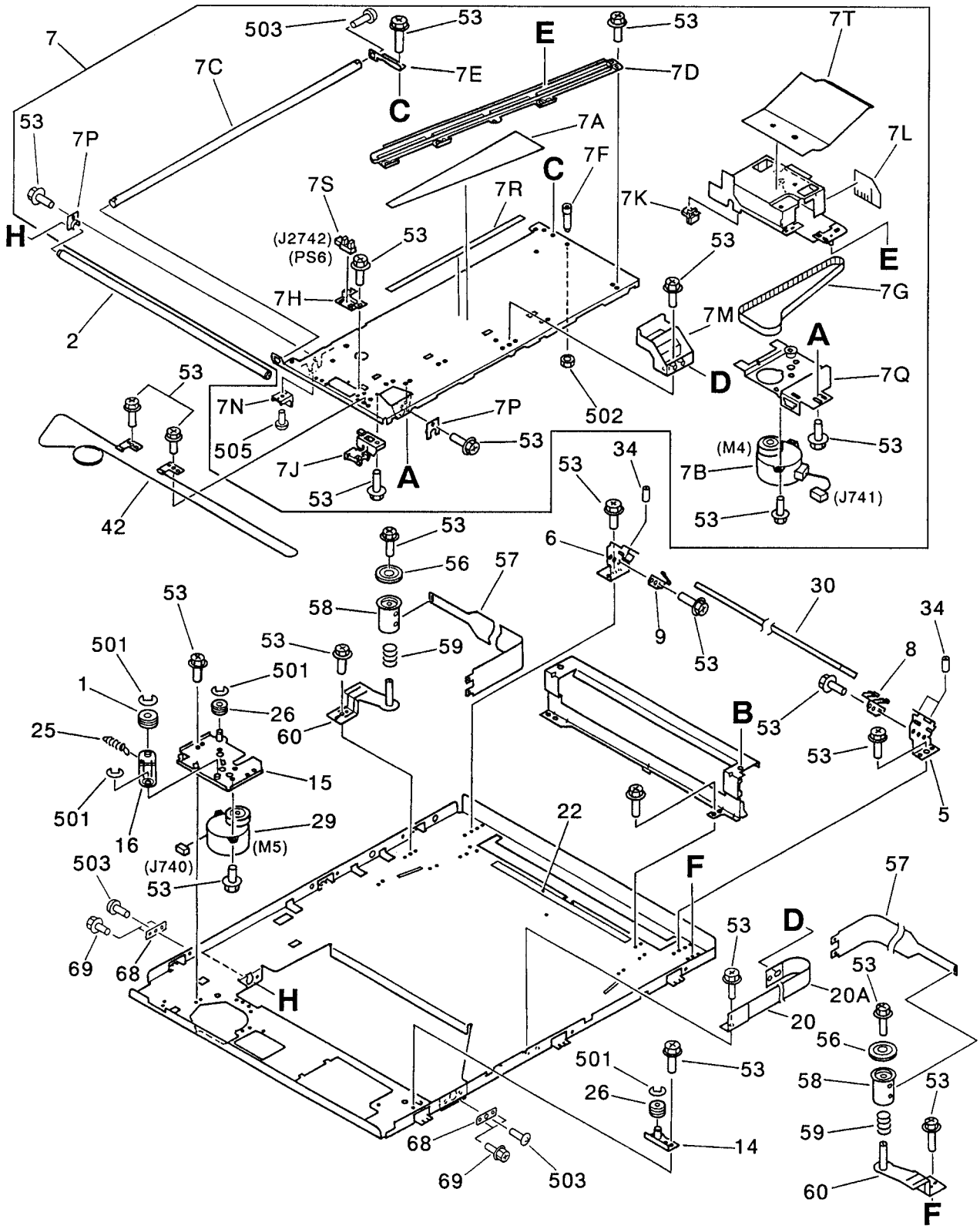

COPYRIGHT © 1997 CANON INC.
CANON NP6750/6550/6450/6445/6050 REV. 3 OCT. 1997 PRINTED IN JAPAN (IMPRIME AU JAPON)

FIGURE 210 LENS MOUNT ASSEMBLY (2/2)
レンズ台部 (2/2)

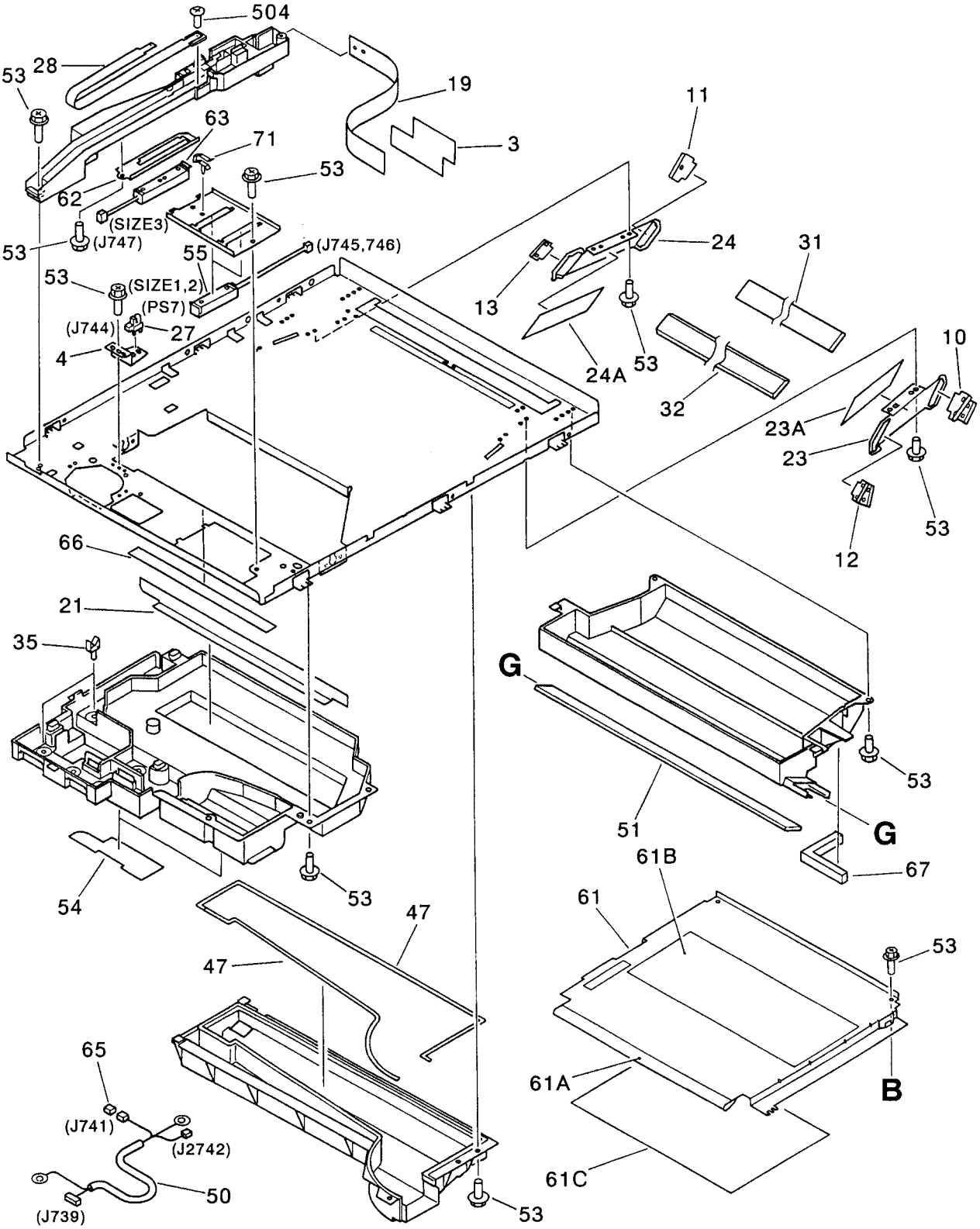

COPYRIGHT © 1997 CANON INC.

FIGURE & KEY NO.	PART NUMBER	RANK	Q'TY	DESCRIPTION	SERIAL NUMBER / REMARKS
210 –	NPN		1	LENS MOUNT ASSEMBLY レンズダイ ブ	
1	FA5 – 1584 – 000		1	PULLEY, 1 プーリ (1)	
2	FB2 – 6692 – 000		1	SHAFT, STAGE ステージ ジク	
3	FB2 – 6787 – 000		1	SHEET, LIGHT – BLOCKING, LOWER シャコウ シート (シタ)	
4	FB2 – 6699 – 000		1	SUPPORT, SENSOR ステージ センサ シバン	
5	FB2 – 6702 – 000		1	SUPPORT, MIRROR 4, FRONT ダイ 4 ミラー シバン (マエ)	
6	FB2 – 6703 – 000		1	SUPPORT, MIRROR 4, REAR ダイ 4 ミラー シバン (ウシロ)	
7	FG5 – 4365 – 000		1	LENS STAGE ASSEMBLY レンズ ステージ ブ	
7A	FB2 – 6796 – 000		1	SHEET, LIGHT – BLOCKING シャコウ シート	
7B	FH7 – 1919 – 000		1	MOTOR, STEPPING ステッピング モータ	M4 J741
7C	FB2 – 6715 – 000		1	SHAFT, LENS レンズ ジク	
7D	FB2 – 6716 – 000		1	RAIL, LENS レンズ レール	
7E	FB2 – 6717 – 000		1	SUPPORT, LENS SHAFT レンズ ジク シバン	
7F	FB2 – 6719 – 000		1	SCREW ビス	
7G	FB2 – 6721 – 000		1	BELT, TIMING タイミング ベルト	
7H	FB2 – 6723 – 000		1	PLATE, SENSOR, 2 ホーム センサ シバン (2)	
7J	FB2 – 6725 – 000		1	GUIDE, CABLE コード ガイド	
7K	FB2 – 6727 – 020		1	SUPPORT, BELT ベルト シバン	
7L	FB2 – 6728 – 000		1	SHEET, LIGHT – BLOCKING シャコウ シート	
7M	FB2 – 6735 – 000		1	GUIDE, SHEET, 1 シート ガイド (1)	
7N	FB2 – 8379 – 000		1	SUPPORT, FRAME ステージ フラグ	
7P	FB2 – 8450 – 000		2	PLATE, BUSHING ステージ ジクウケ	
7Q	FF5 – 3074 – 000		1	BASE, MOTOR レンズ モータ ダイ	
7R	FB2 – 6734 – 000		1	SEAL, SLIDE, 2 スライド シール (2)	
7S	FH7 – 7394 – 000		1	PHOTO – INTERRUPTER フォトインタラプタ	PS6 J2742
7T	FB2 – 6786 – 020		1	SHEET, LIGHT – BLOCKING シャコウ シート	
8	FB2 – 6706 – 000		1	RETAINER, MIRROR 4, FRONT ダイ 4 ミラー オサエ (マエ)	
9	FB2 – 6707 – 000		1	RETAINER, MIRROR 4, REAR ダイ 4 ミラー オサエ (ウシロ)	
10	FB2 – 6710 – 000		1	RETAINER, MIRROR 5, FRONT ダイ 5 ミラー オサエ (マエ)	
11	FB2 – 6711 – 000		1	RETAINER, MIRROR 5, REAR ダイ 5 ミラー オサエ (ウシロ)	

COPYRIGHT © 1997 CANON INC.
CANON NP6750/6550/6450/6445/6050 REV. 3 OCT. 1997 PRINTED IN JAPAN (IMPRIME AU JAPON)

FIGURE & KEY NO.	PART NUMBER	RANK	Q'TY	DESCRIPTION	SERIAL NUMBER / REMARKS
210 – 12	FB2 – 6712 – 000		1	RETAINER, MIRROR 6, FRONT ダイ 6 ミラー オサエ (マエ)	
13	FB2 – 6713 – 000		1	RETAINER, MIRROR 6, REAR ダイ 6 ミラー オサエ (ウシロ)	
14	FF5 – 3071 – 000		1	MOUNT, PULLEY プーリ ダイ	
15	FF5 – 3072 – 000		1	MOUNT, MOTOR モータ ダイ	
16	FF5 – 3073 – 000		1	ARM, TENSION テンショナ	
19	FB2 – 6797 – 000		1	SHEET, LIGHT – BLOCKING, 5 シャコウ シート (5)	
20	FF5 – 3079 – 000		1	GUIDE, SHEET シート ガイド	
20A	FB2 – 6797 – 000		1	SHEET, LIGHT – BLOCKING, 5 シャコウ シート (5)	
21	FB2 – 6737 – 000		1	SHEET, LIGHT – BLOCKING, 3 シャコウ シート (3)	
22	FB2 – 6705 – 000		1	SEAL, SLIDE, 1 スライド シール (1)	
23	FF5 – 3111 – 000		1	BASE, MIRROR, FRONT シタ ミラー ダイ (マエ)	
23A	FB2 – 6798 – 000		1	SHEET, LIGHT – BLOCKING, FRONT シャコウ シート (マエ)	
24	FF5 – 3112 – 000		1	BASE, LOWER MIRROR, REAR シタ ミラー ダイ (ウシロ)	
24A	FB2 – 6799 – 000		1	SHEET, LIGHT – BLOCKING, REAR シャコウ シート (ウシロ)	
25	FS5 – 2893 – 000		1	SPRING, TENSION ヒッパリ バネ	
26	FS5 – 5715 – 000		2	PULLEY プーリ	
27	FH7 – 7394 – 000		1	PHOTO – INTERRUPTER フォトインタラプタ	PS7 J744
28	FH2 – 6201 – 020		1	CABLE, LAMP ランプ チュウケイ ソクセン	
29	FH6 – 1132 – 000		1	MOTOR, DC, 3.3W モータ	M5 J740
30	FN5 – 4041 – 000		1	MIRROR, 2, 4 ダイ 2 ダイ 4 ミラー	
31	FN5 – 4043 – 020		1	MIRROR, 5 ダイ 5 ミラー	
32	FN5 – 4044 – 000		1	MIRROR, 6 ダイ 6 ミラー	
34	XA9 – 0638 – 000		3	SCREW,HEX SKT,M4X16 ロッカク アナツキ ネジ	
35	WT2 – 0317 – 000		5	CLIP, CABLE ロッキング ワイヤ サドル	
42	FB2 – 6722 – 030		1	WIRE, STAGE ステージ ワイヤ	
47	FB2 – 6790 – 000		2	SEAL, DUCT ダクト シール	
50	FG5 – 5013 – 000		1	CABLE, SCANNER レンズ ステージ ソクセン	J739,741,2742
51	FN5 – 4045 – 000		1	GLASS, DUST – PROOF ボウジン ガラス	
53	XA9 – 0626 – 000		AR	SCREW,M3X6 ネジ	
54	FB2 – 6803 – 000		2	SEAL, DUCT ダクト シール	

COPYRIGHT © 1997 CANON INC.

FIGURE & KEY NO.	PART NUMBER	RANK	Q'TY	DESCRIPTION	SERIAL NUMBER / REMARKS
210 – 55	FH7 – 7338 – 000		2	SENSOR, SIZE, FRONT ゲンコウ サイズ センサ (マエ)	SIZE1,2 J745,746
56	FB1 – 7799 – 000		2	MOUNT, PULLEY, FRONT プーリ ダイ (マエ)	
57	FB2 – 6731 – 000		2	SHEET, LIGHT – BLOCKING シャコウ シート	
58	FB2 – 6738 – 000		2	BOBIN ボビン	
59	FB2 – 6739 – 000		2	SPRING, TORSION ネジリ バネ	
60	FF5 – 3080 – 000		2	SUPPORT, PLATE ボビン シバン	
61	FF5 – 3077 – 050		1	HOOD, LENS レンズ フード	
61A	FB2 – 6730 – 020		1	SHEET, LIGHT – BLOCKING 1 シャコウ シート (1)	
61B	FB2 – 6806 – 040		1	SHEET, LIGHT – BLOCKING, 4 シャコウ シート (4)	
61C	FB2 – 8336 – 000		1	SHEET, LIGHT – BLOCKING シャコウ シート	
62	FB2 – 6791 – 000		1	PLATE, PAPER SIZE SENSOR, 2 カミ サイズ ケンチ シバン (2)	
63	FH7 – 7339 – 000		1	SENSOR, SIZE, REAR ゲンコウ サイズ センサ (オク)	SIZE3 J747
65	VS1 – 5057 – 006		1	CONNECTOR, SNAP TIGHT チュウケイ コネクタ	J741
66	FB2 – 8380 – 000		1	SHEET, PROTECT, 2 ホゴ シート (2)	
67	FB2 – 6926 – 000		1	SEAL, DUST – PROOF ボウジン シール	
68	FB2 – 6698 – 000		2	PLATE, RAIL ADJUSTING レール チョウセイ バン	
69	XA9 – 0656 – 000		4	SCREW,RS,M3X10 RS タイト ネジ	
71	WT2 – 5065 – 000		1	CLAMP クランプ	
501	XD2 – 1100 – 502		4	RING,E E リング	
502	XB7 – 2200 – 409		1	NUT,HEX,M4 ロッカク ナット	
503	XB6 – 7300 – 609		AR	SCREW,TP,M3X6 TP ネジ	
504	XB1 – 2301 – 209		1	SCREW,MACH.,TRUSS HEAD,M3X12 バインド ネジ	
505	XB1 – 2300 – 609		1	SCREW,MACH.,TRUSS HEAD,M3X6 バインド ネジ	

COPYRIGHT © 1997 CANON INC.
CANON NP6750/6550/6450/6445/6050 REV. 3 OCT. 1997 PRINTED IN JAPAN (IMPRIME AU JAPON)

FIGURE 230 VERTICAL PATH DRIVE ASSEMBLY
縦パス駆動部

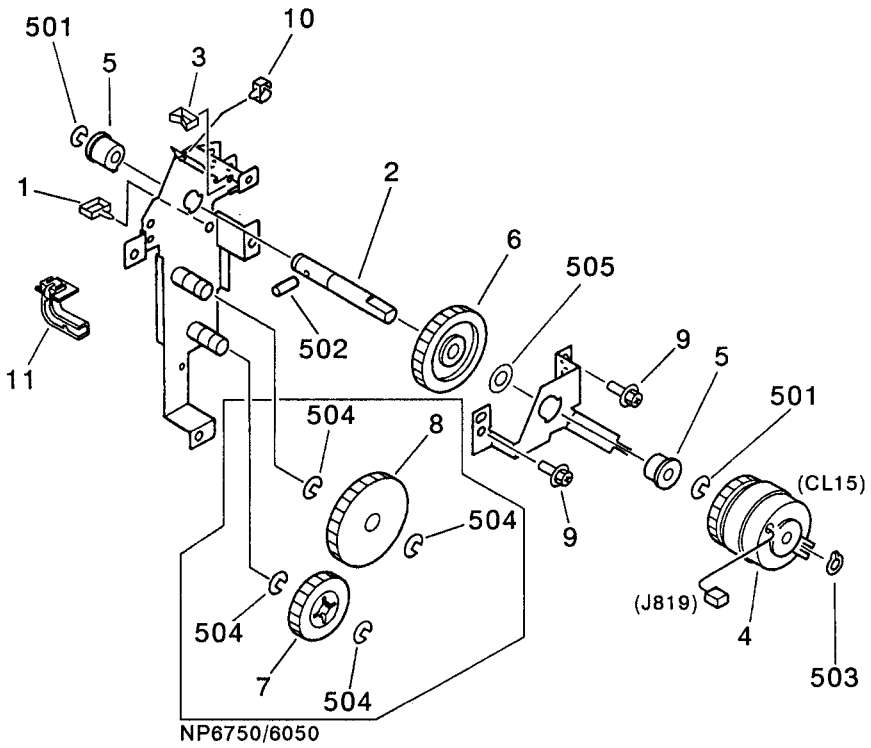

COPYRIGHT © 1997 CANON INC.
CANON NP6750/6550/6450/6445/6050 REV. 3 OCT. 1997 PRINTED IN JAPAN (IMPRIME AU JAPON)

FIGURE & KEY NO.	PART NUMBER	RANK	Q'TY	DESCRIPTION	SERIAL NUMBER / REMARKS
230 –	FG5 – 4448 – 000		1	VERTICAL PATH DRIVE ASSEMBLY タテパス クドウ ブ	NP6750/6050
	FG5 – 4981 – 000		1	VERTICAL PATH DRIVE ASSEMBLY タテパス クドウ ブ	NP6550/6450/6445
1	WT2 – 0317 – 000		3	CLIP, CABLE ロッキング ワイヤ サドル	
2	FB2 – 7783 – 000		1	SHAFT, CLUTCH タテ パス クラッチ ジク	
3	WT2 – 5035 – 000		1	CLIP, CABLE エッジ サドル	
4	FH7 – 5531 – 000		1	CLUTCH, ELECTROMAGNETIC デンジ クラッチ	CL15 J819
5	FA9 – 2112 – 000		2	BUSHING ブッシング	
6	FS5 – 0398 – 000		1	GEAR, 40T 40T ギア	
7	FS6 – 0056 – 000		1	GEAR, 32T 32T ギア	NP6750/6050
8	FS6 – 0057 – 000		1	GEAR, 48T 48T ギア	NP6750/6050
9	XA9 – 0626 – 000		2	SCREW,M3X6 ネジ	
10	WT2 – 0495 – 000		1	CLAMP, CABLE ケーブル クランプ	
11	FB3 – 8498 – 000		1	GUIDE, CORD タテパスコードガイド	
501	XD2 – 1100 – 642		2	RING,E E リング	
502	XD3 – 2200 – 162		1	PIN,DOWEL ヘイコウ ピン	
503	XD2 – 2100 – 802		1	RING,GRIP グリップ リング	
504	XD2 – 1100 – 642		4	RING,E E リング	NP6750/6050
505	XD1 – 1108 – 229		1	SHIM ヒョウジュン ワッシャ	

COPYRIGHT © 1997 CANON INC.

FIGURE 231 LIFTER DRIVE ASSEMBLY(NP6750/6050)
リフタ駆動部（NP6750／6050）

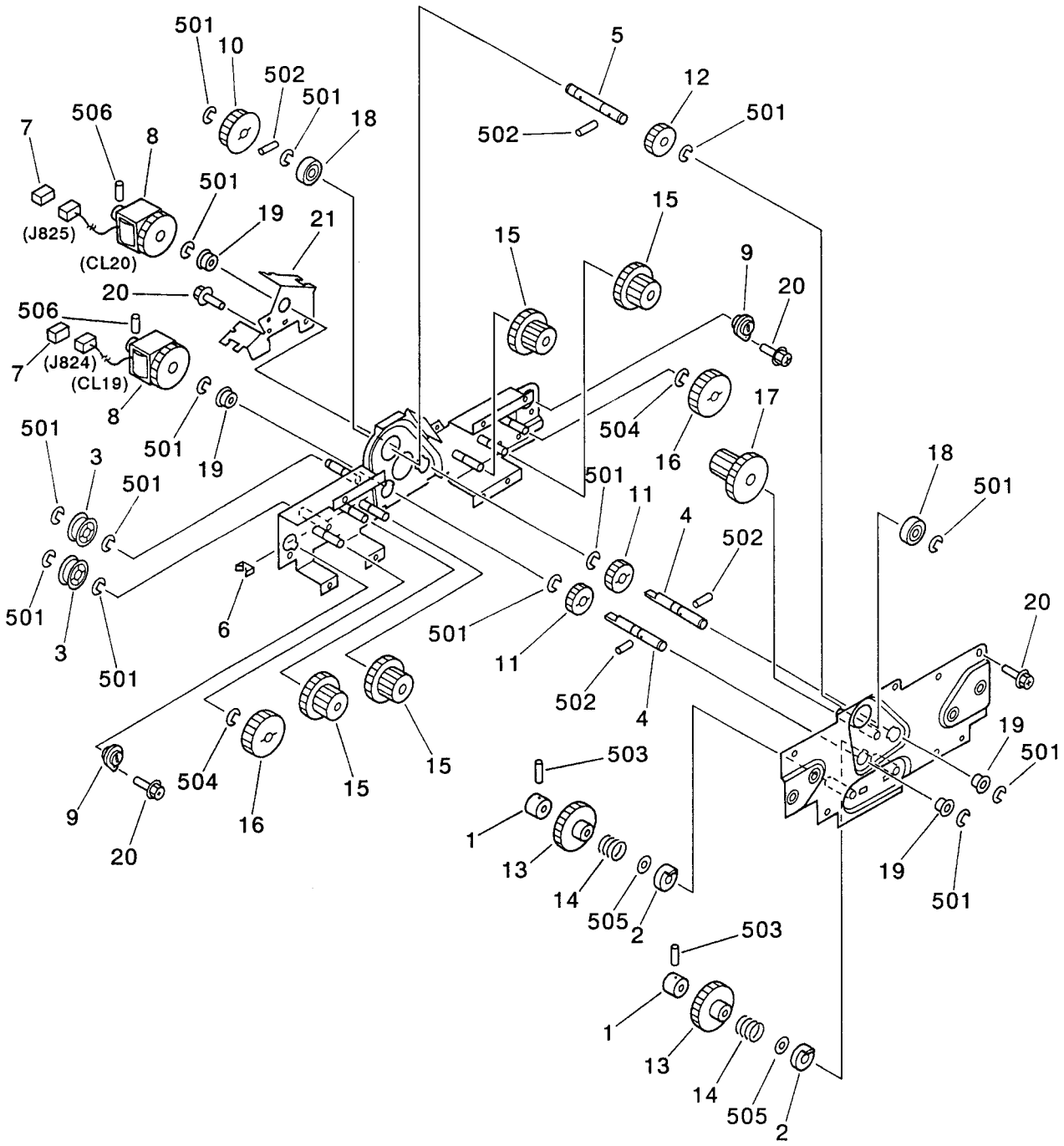

COPYRIGHT © 1997 CANON INC.
CANON NP6750/6550/6450/6445/6050 REV. 3 OCT. 1997 PRINTED IN JAPAN (IMPRIME AU JAPON)

FIGURE & KEY NO.	PART NUMBER	RANK	Q'TY	DESCRIPTION	SERIAL NUMBER / REMARKS
231 –	FG5 – 4452 – 050		1	LIFTER DRIVE ASSEMBLY リフタ クドウ ブ	NP6750/6050
1	FA1 – 1895 – 000		2	COLLAR スラスト ドメ	
2	FA5 – 8436 – 000		2	COLLAR カラー	
3	FS5 – 3337 – 020		2	PULLEY, IDLER アイドラ プーリ	
4	FB2 – 7802 – 040		2	SHAFT, CLUTCH クラッチ ジク	
5	FB2 – 7803 – 020		1	SHAFT, PULLEY プーリ ジク	
6	WT2 – 5035 – 000		2	CLIP, CABLE エッジ サドル	
7	VS1 – 5057 – 002		2	CONNECTOR, SNAP TIGHT チュウケイ コネクタ	J824,825
8	FH7 – 5647 – 000		2	CLUTCH, ELECTROMAGNETIC デンジ クラッチ	CL19,20 J824,825
9	FS2 – 1542 – 000		2	BUSHING ブッシング	
10	FS2 – 3494 – 020		1	PULLEY, 39T 39T プーリ	
11	FS3 – 0026 – 000		2	GEAR, 24T 24T ギア	
12	FS3 – 0169 – 000		1	GEAR, 26T 26T ギア	
13	FS3 – 0453 – 000		2	GEAR, 40T ONE – WAY 40T ワンウェイ ギア	
14	FS3 – 2996 – 000		2	SPRING, TORSION ワンウェイ バネ	
15	FS4 – 0003 – 000		4	GEAR, 39T/18T 39T/18T ギア	
16	FS4 – 0004 – 000		2	GEAR, 36T 36T ギア	
17	FS5 – 0513 – 000		1	GEAR, 40T/20T 40T/20T ギア	
18	XG9 – 0208 – 000		2	BEARING, BALL ボール ベアリング	
19	FA9 – 2112 – 000		4	BUSHING ブッシング	
20	XA9 – 0628 – 000		7	SCREW,RS,M4X8 RS タイト ネジ	
21	FB2 – 7853 – 020		1	PLATE, CLUTCH STOPPER クラッチ ストッパ ダイ	
501	XD2 – 1100 – 642		AR	RING,E E リング	
502	XD3 – 2200 – 162		4	PIN,DOWEL ヘイコウ ピン	
503	XB6 – 2400 – 509		2	SETSCREW,M4X5 ロッカク アナツキ トメネジ	
504	XD2 – 1100 – 502		2	RING,E E リング	
505	XD1 – 1108 – 225		3	SHIM ヒョウジュン ワッシャ	
506	XB6 – 2300 – 408		2	SETSCREW,M3X4 ロッカク アナツキ トメネジ	

COPYRIGHT © 1997 CANON INC.

FIGURE 232 PAPER PICK-UP DRIVE ASSEMBLY
給紙駆動部

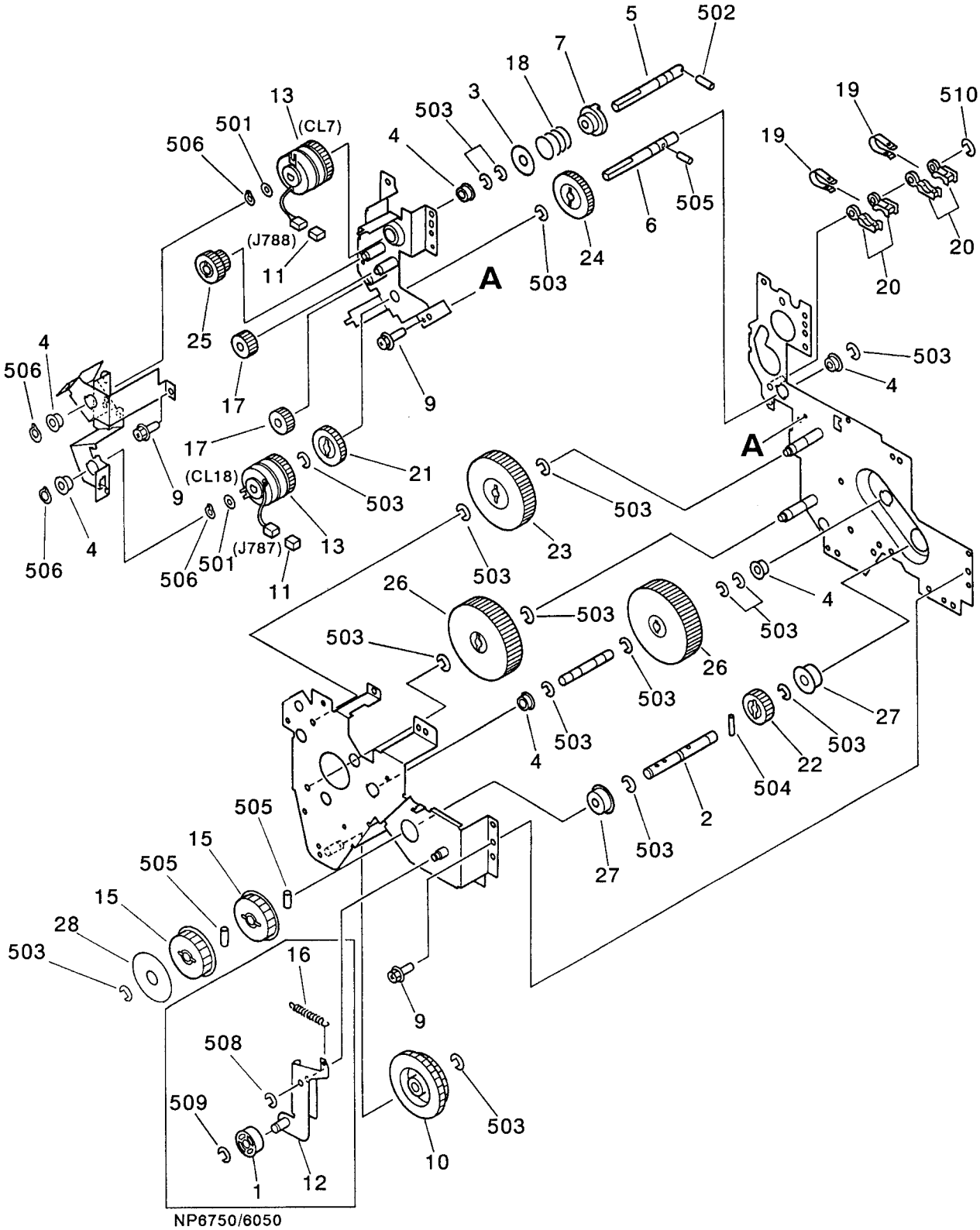

NP6750/6050

COPYRIGHT © 1997 CANON INC.
CANON NP6750/6550/6450/6445/6050 REV. 3 OCT. 1997 PRINTED IN JAPAN (IMPRIME AU JAPON)

FIGURE & KEY NO.	PART NUMBER	RANK	Q'TY	DESCRIPTION	SERIAL NUMBER / REMARKS
232 –	FG5 – 4455 – 000		1	PAPER PICK – UP DRIVE ASSEMBLY キュウシ クドウ ブ	NP6750/6050
	FG5 – 4984 – 000		1	PAPER PICK – UP DRIVE ASSEMBLY キュウシ クドウ ブ	NP6550/6450/6445
1	FS5 – 3337 – 020		1	PULLEY, IDLER アイドラ プーリ	NP6750/6050
2	FB2 – 7814 – 040		1	SHAFT, PULLEY プーリ ジク	
3	FB2 – 7816 – 000		1	HOLDER, SPRING スプリング ホルダ	
4	FA9 – 2112 – 000		4	BUSHING ブッシング	
5	FB2 – 7819 – 000		1	SHAFT, GEAR ギア ジク	
6	FB2 – 7821 – 000		1	SHAFT, GEAR ギア ジク	
7	FB2 – 7844 – 000		1	COUPLING カップリング	
9	XA9 – 0628 – 000		9	SCREW,RS,M4X8 RS タイト ネジ	NP6750/6050
	XA9 – 0628 – 000		8	SCREW,RS,M4X8 RS タイト ネジ	NP6550/6450/6445
10	FS6 – 0067 – 000		1	GEAR, 50T/64T 50T/64T ギア	
11	VS1 – 5057 – 002		2	CONNECTOR, SNAP TIGHT チュウケイ コネクタ	J788,787
12	FF5 – 2961 – 030		1	PLATE, TENSIONER テンショナ バン	NP6750/6050
13	FH7 – 5531 – 000		2	CLUTCH, ELECTROMAGNETIC デンジ クラッチ	CL7,18 J788,787
15	FS2 – 3494 – 020		2	PULLEY, 39T 39T プーリ	
16	FS3 – 2959 – 000		1	SPRING, TENSION ヒッパリ バネ	NP6750/6050
17	FS6 – 0141 – 000		2	GEAR, 20T 20T ギア	
18	FS5 – 2925 – 000		1	SPRING, COMPRESSION アッシュク バネ	
19	FC1 – 3975 – 020		2	SPRING, LEAF イタ バネ	
20	FC1 – 3976 – 000		4	PAD, BRAKE ブレーキ パッド	
21	FS6 – 0056 – 000		1	GEAR, 32T 32T ギア	
22	FS6 – 0062 – 000		1	GEAR, 25T 25T ギア	
23	FS6 – 0069 – 000		1	GEAR, 68T 68T ギア	
24	FS6 – 0070 – 000		1	GEAR, 40T 40T ギア	
25	FS6 – 0071 – 000		1	GEAR, 24T/15T 24T/15T ギア	
26	FS6 – 0072 – 000		2	GEAR, 70T 70T ギア	
27	XG9 – 0208 – 000		2	BEARING, BALL ボール ベアリング	
28	FB3 – 8616 – 000		1	FLANGE フランジ	
501	XD1 – 1108 – 229		3	SHIM ヒョウジュン ワッシャ	

COPYRIGHT © 1997 CANON INC.

FIGURE & KEY NO.	PART NUMBER	RANK	Q'TY	DESCRIPTION	SERIAL NUMBER / REMARKS
232 – 502	XD3 – 2300 – 122		1	PIN,DOWEL ヘイコウ ピン	
503	XD2 – 1100 – 642		AR	RING,E E リング	
504	XD3 – 2300 – 182		1	PIN,DOWEL ヘイコウ ピン	
505	XD3 – 2200 – 162		3	PIN,DOWEL ヘイコウ ピン	
506	XD2 – 2100 – 802		4	RING,GRIP グリップ リング	
508	XD2 – 1100 – 502		1	RING,E E リング	NP6750/6050
509	XD2 – 1100 – 642		1	RING,E E リング	NP6750/6050
510	XD2 – 1100 – 402		1	RING,E E リング	

COPYRIGHT © 1997 CANON INC.

FIGURE 235 DUPLEX PRINT DRIVE ASSEMBLY
両面駆動部

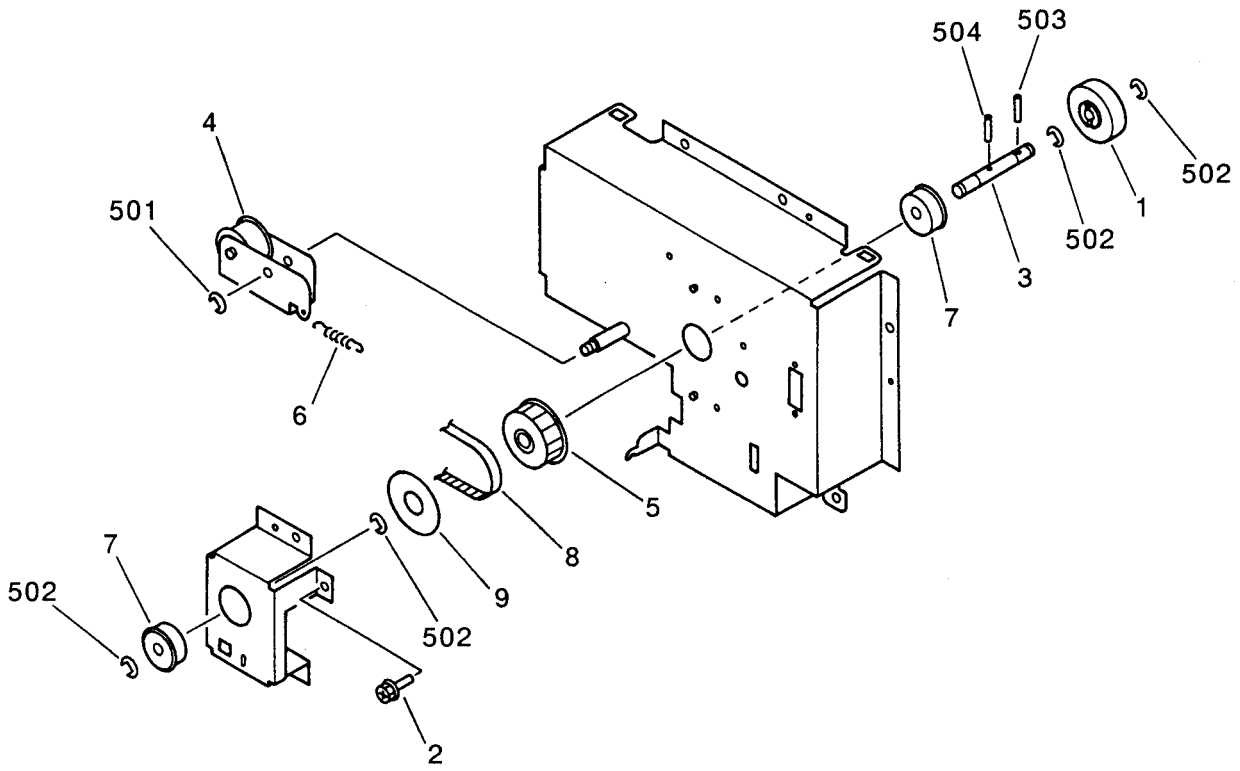

FIGURE & KEY NO.	PART NUMBER	RANK	Q'TY	DESCRIPTION	SERIAL NUMBER / REMARKS
235 –	FG5 – 4456 – 070		1	DUPLEX PRINT DRIVE ASSEMBLY リョウメン クドウ ブ	
1	FA6 – 8220 – 000		1	RETAINER, COUPLING カップ リング ウケ	
2	XA9 – 0628 – 000		3	SCREW,RS,M4X8 RS タイト ネジ	
3	FB2 – 7827 – 020		1	SHAFT, COUPLING カップリング ジク	
4	FF5 – 2963 – 030		1	PLATE, TENSIONER テンショナ バン	
5	FS2 – 3494 – 020		1	PULLEY, 39T 39T プーリ	
6	FS5 – 2292 – 000		1	SPRING, TENSION ヒッパリ バネ	
7	XG9 – 0208 – 000		2	BEARING, BALL ボール ベアリング	
8	XF9 – 0529 – 000		1	CHAIN, ROLLER ローラ チェーン	
9	FB3 – 8616 – 000		1	FLANGE フランジ	
501	XD2 – 1100 – 502		1	RING,E E リング	
502	XD2 – 1100 – 642		4	RING,E E リング	
503	XD3 – 2300 – 142		1	PIN,DOWEL ヘイコウ ピン	
504	XD3 – 2200 – 162		1	PIN,DOWEL ヘイコウ ピン	

COPYRIGHT © 1997 CANON INC.

FIGURE 250 MAIN DRIVE ASSEMBLY
メイン駆動部

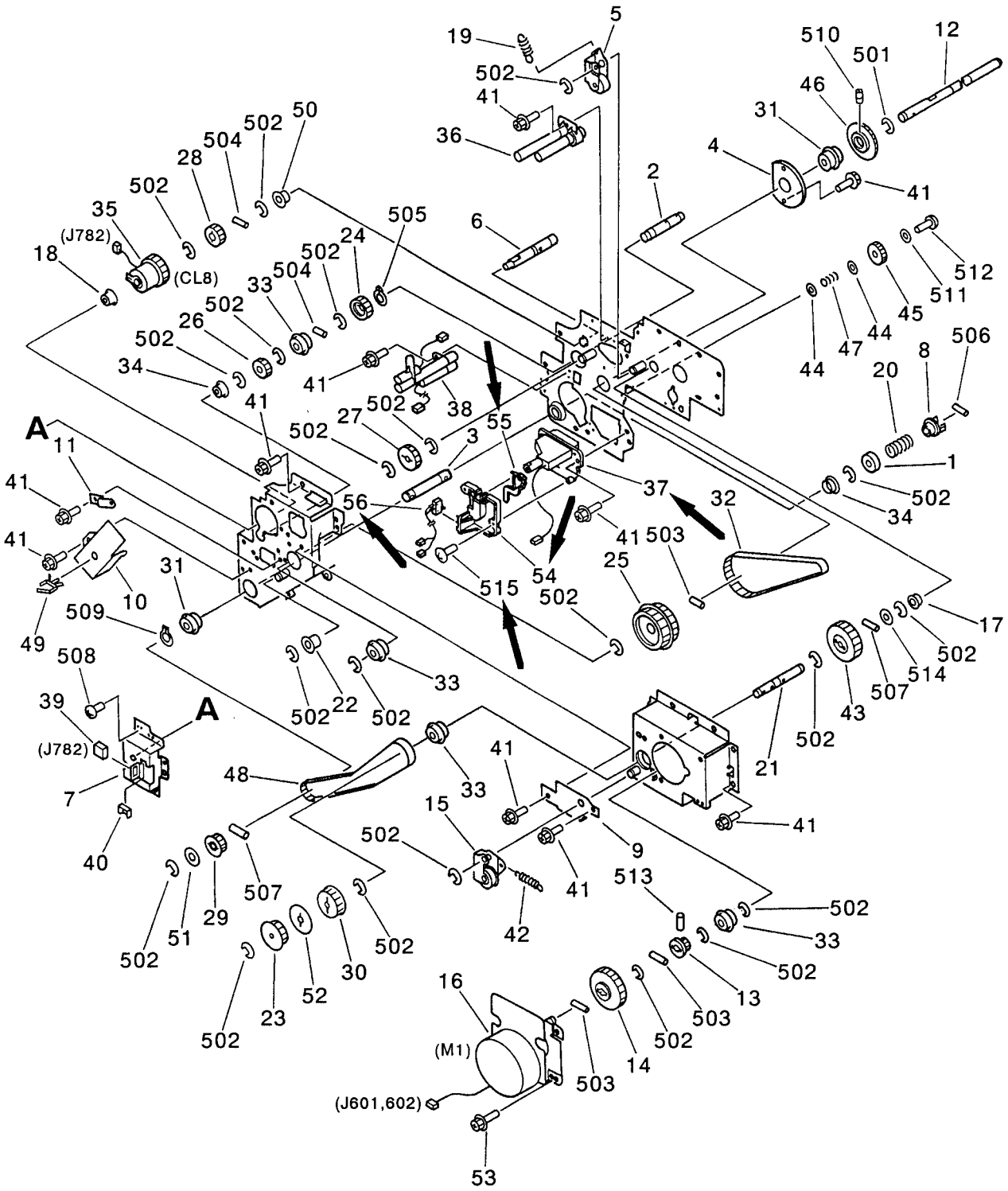

COPYRIGHT © 1997 CANON INC.
CANON NP6750/6550/6450/6445/6050 REV. 3-1 JAN. 1999 PRINTED IN JAPAN (IMPRIME AU JAPON)

FIGURE & KEY NO.	PART NUMBER	RANK	Q'TY	DESCRIPTION	SERIAL NUMBER / REMARKS
250 –	FG5 – 4457 – 220		1	MAIN DRIVE ASSEMBLY メイン クドウ ブ	
1	FA6 – 8304 – 000		1	WASHER ザガネ	
2	FB2 – 7831 – 000		1	SHAFT, OUTPUT シュツリョク ジク	
3	FB2 – 7832 – 020		1	SHAFT, REGISTRAION レジスト クドウ ジク	
4	FB2 – 7833 – 000		1	PLATE, POSITIONING ドラム クドウ イチキメ バン	
5	FF5 – 3196 – 000		1	ROLLER, IDLER アイドラ コロ	
6	FB2 – 7839 – 000		1	SHAFT, CLUTCH, 2 ゲンゾウ クラッチ ジク (2)	
7	FB2 – 7840 – 000		1	PLATE, UPPER レジスト クドウ イタ (ウエ)	
8	FB2 – 7841 – 000		1	COUPLING, REGISTRATION レジスト カップリング	
9	FB2 – 7842 – 000		1	PLATE, SUPPORT ホキョウ バン	
10	FB2 – 7843 – 000		1	COVER, BELT ベルト カバー	
11	FB2 – 7847 – 000		1	PLATE, GROUNDING アース バン	
12	FB2 – 7848 – 000		1	SHAFT, DRAM ドラム ジク	
13	FS6 – 0087 – 000		1	PULLEY, 26T 26T プーリ	
14	FS6 – 0075 – 000		1	GEAR, 60T 60T ギア	
15	FF5 – 2967 – 000		1	PLATE, REGI. TENSIONING レジ テンショナ	
16	FH6 – 1127 – 000		1	MOTOR, DC 0.0329W モータ	M1 J601,602
17	FA9 – 2112 – 000		1	BUSHING ブッシング	
18	FS1 – 1433 – 000		1	BUSHING ブッシング	
19	FS5 – 2927 – 000		1	SPRING, TENSION ヒッパリ バネ	
20	FS5 – 2957 – 000		1	SPRING, COMPRESSION アッシュク バネ	
21	FS5 – 5759 – 020		1	SHAFT, OUTPUT クドウ シュツリョク ジク	
22	FS5 – 6325 – 000		1	ROLLER コロ	
23	FS6 – 0066 – 000		1	PULLEY, 35T 35T プーリ	
24	FS6 – 0076 – 020		1	GEAR, 18T 18T ギア	
25	FS6 – 0142 – 000		1	PULLEY, 91T 91T プーリ	
26	FS6 – 0081 – 000		1	GEAR, 20T 20T ギア	
27	FS6 – 0143 – 000		1	GEAR, 32T 32T ギア	
28	FS6 – 0144 – 000		1	GEAR, 22T 22T ギア	
29	FS6 – 0084 – 000		1	PULLEY, 26T 26T プーリ	

COPYRIGHT © 1997 CANON INC.

FIGURE & KEY NO.	PART NUMBER	RANK	Q'TY	DESCRIPTION	SERIAL NUMBER / REMARKS
250 – 30	FS6 – 0085 – 000		1	PULLEY 40T 40T プーリ	
31	XG9 – 0298 – 000		2	BEARING, BALL ボール ベアリング	
32	XF9 – 0531 – 000		1	BELT, TIMING タイミング ベルト	
33	XG9 – 0208 – 000		4	BEARING, BALL ボール ベアリング	
34	XG9 – 0237 – 000		2	BEARING, BALL ベアリング	
35	FH7 – 5737 – 000		1	CLUTCH, ELECTROMAGNETIC デンジ クラッチ	CL8 J782
36	FH2 – 9163 – 000		1	CONNECTOR, HIGH VOLTAGE コウアツ コネクタ	
→ 37	FH2 – 9230 – 000		1	CONNECTOR, HIGH VOLTAGE コウアツ コネクタ	
38	FH2 – 9165 – 000		1	CONNECTOR, HIGH VOLTAGE コウアツ コネクタ	
39	VS1 – 5057 – 002		1	CONNECTOR, SNAP TIGHT チュウケイ コネクタ	J782
40	WT2 – 5035 – 000		1	CLIP, CABLE エッジ サドル	
41	XA9 – 0628 – 000		19	SCREW,RS,M4X8 RS タイト ネジ	
42	FS5 – 2960 – 000		1	SPRING, TENSION ヒッパリ バネ	
43	FS6 – 0086 – 000		1	GEAR, 60T 60T ギア	
44	FS5 – 6328 – 000		2	WASHER ワッシャ	
45	FS6 – 0127 – 000		1	GEAR, 18T 18T ギア	
46	FS6 – 0128 – 000		1	GEAR, 50T 50T ギア	
47	FS5 – 2959 – 000		1	SPRING, COMPRESSION アッシュク バネ	
48	XF9 – 0530 – 000		1	BELT, TIMING タイミング ベルト	
49	WT2 – 0317 – 000		1	CLIP, CABLE ロッキング ワイヤ サドル	
50	XG9 – 0211 – 000		1	BALL BEARING, MF128ZZ1MC3D4M ボール ベアリング	
51	FB2 – 7851 – 000		1	FLANGE フランジ	
52	FB2 – 7852 – 000		1	FLANGE フランジ	
53	XA9 – 0630 – 000		5	SCREW,RS,M4X10 RS タイト ネジ	
→ 54	FB2 – 8520 – 020		1	HOLDER, FLAG フラグ ホルダ	
→ 55	FB2 – 8521 – 000		1	FLAG フラグ	
→ 56	FG6 – 3420 – 000		1	CABLE, HIGH VOLTAGE SW コウアツ スイッチ ケーブル	
501	XD2 – 1100 – 502		2	RING,E E リング	
502	XD2 – 1100 – 642		AR	RING,E E リング	
503	XD3 – 2200 – 182		3	PIN,DOWEL ヘイコウ ピン	

COPYRIGHT © 1997 CANON INC.
CANON NP6750/6550/6450/6445/6050 REV. 3-1 JAN. 1998 PRINTED IN JAPAN (IMPRIME AU JAPON)

FIGURE & KEY NO.	PART NUMBER	RANK	Q'TY	DESCRIPTION	SERIAL NUMBER / REMARKS
250 – 504	XD3 – 2200 – 122		4	PIN,DOWEL ヘイコウ ピン	
505	XD2 – 2100 – 402		1	RING,GRIP グリップ リング	
506	XD3 – 2300 – 142		1	PIN,DOWEL ヘイコウ ピン	
507	XD3 – 2200 – 142		2	PIN,DOWEL ヘイコウ ピン	
508	XB6 – 7400 – 809		1	SCREW,TP,M4X8 TP ネジ	
509	XD2 – 3100 – 152		1	RING,C,EXTERNAL C リング(ジクヨウ)	
510	XB6 – 2300 – 608		1	SETSCREW,M3X6 ロッカク アナツキ トメネジ	
511	XD1 – 1106 – 239		1	SHIM ヒョウジュン ワッシャ	
512	XB6 – 7300 – 409		1	SCREW,TP,M3X4 TP ネジ	
513	XB6 – 2400 – 509		2	SETSCREW,M4X5 ロッカク アナツキ トメネジ	
514	XD1 – 1108 – 219		1	SHIM ヒョウジュン ワッシャ	
→ 515	XB1 – 2400 – 609		2	SCREW,MACH.,TRUSS HEAD,M4X6 バインド ネジ	

COPYRIGHT © 1997 CANON INC.

FIGURE 260 PAPER FEED DRIVE ASSEMBLY
再給紙駆動部

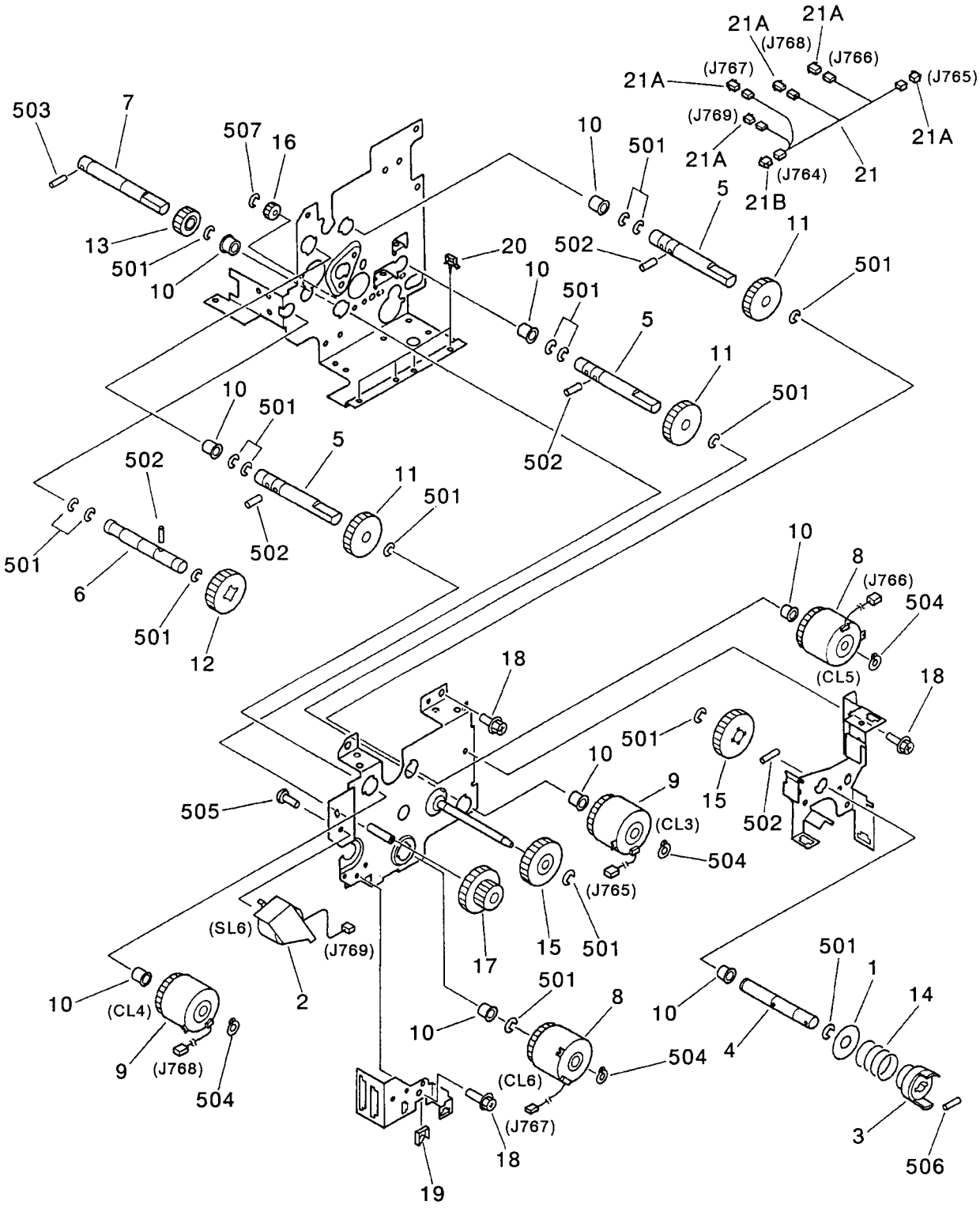

NOTE : This assembly is included in the assembly shown in Figure 336.

注 ： このユニットは、 Figure 336のユニットに含まれます。

COPYRIGHT © 1997 CANON INC.
CANON NP6750/6550/6450/6445/6050 REV. 2 OCT. 1997 PRINTED IN JAPAN (IMPRIME AU JAPON)

FIGURE & KEY NO.	PART NUMBER	RANK	Q'TY	DESCRIPTION	SERIAL NUMBER / REMARKS
260 –	FG5 – 4416 – 070		1	PAPER FEED DRIVE ASSEMBLY サイキュウシ クドウ ブ	
1	FA6 – 8304 – 000		1	WASHER ザガネ	
2	FA9 – 2112 – 000		12	BUSHING ブッシング	
3	FB2 – 7400 – 020		1	COUPLING リョウメン カップリング	
4	FB2 – 7401 – 020		1	SHAFT, COUPLING カップリング ジク	
5	FB2 – 7402 – 000		3	SHAFT, REVERSING, CLUTCH ハンテン クラッチ ジク	
6	FB2 – 7403 – 000		1	SHAFT, CLUTCH クラッチ ジク	
7	FB2 – 7404 – 000		1	SHAFT, SEPARATION, CLUTCH ブンリ クラッチ ジク	
8	FG5 – 5020 – 000		1	CABLE, CLUTCH, PICK – UP PAPER サイキュウシ クラッチ ソクセン	J764 – 769
8A	VS1 – 5057 – 002		5	CONNECTOR, SNAP TIGHT チュウケイ コネクタ	J765 – 769
8B	VS1 – 5057 – 010		1	CONNECTOR, SNAP TIGHT チュウケイ コネクタ	J764
9	FH7 – 5701 – 000		1	SOLENOID ソレノイド	SL6 J769
10	FH7 – 5726 – 000		2	CLUTCH, ELECTROMAGNETIC デンジ クラッチ	CL3,4 J765,768
11	FH7 – 5730 – 000		2	CLUTCH, ELECTROMAGNETIC デンジ クラッチ	CL5,6 J766,767
12	FS2 – 0484 – 000		3	GEAR, 25T 25T ギア	
13	FS2 – 0566 – 000		1	GEAR, 18T 18T ギア	
14	FS3 – 0137 – 000		1	GEAR, 20T 20T ギア	
15	FS3 – 2898 – 000		1	SPRING, COMPRESSION アッシュク バネ	
16	FS6 – 0056 – 000		2	GEAR, 32T 32T ギア	
17	FS6 – 0092 – 000		1	GEAR, 18T 18T ギア	
18	FS6 – 0096 – 000		1	GEAR, 20T/32T 20T/32T ギア	
19	WT2 – 5011 – 000		1	CLIP, CABLE エッジ サドル	
20	WT2 – 5178 – 000		10	CLIP, CABLE ロッキング ワイヤ サドル	
21	XA9 – 0628 – 000		7	SCREW,RS,M4X8 RS タイト ネジ	
501	XB1 – 2300 – 609		1	SCREW,MACH.,TRUSS HEAD,M3X6 バインド ネジ	
502	XD1 – 1108 – 215		1	SHIM ヒョウジュン ワッシャ	
503	XD1 – 1108 – 229		3	SHIM ヒョウジュン ワッシャ	
504	XD2 – 1100 – 402		1	RING,E E リング	
505	XD2 – 1100 – 642		18	RING,E E リング	
506	XD2 – 2100 – 802		4	RING,GRIP グリップ リング	

COPYRIGHT © 1997 CANON INC.

FIGURE & KEY NO.	PART NUMBER	RANK	Q'TY	DESCRIPTION	SERIAL NUMBER / REMARKS
260 – 507	XD3 – 2200 – 122		1	PIN,DOWEL ヘイコウ ピン	
508	XD3 – 2200 – 142		5	PIN,DOWEL ヘイコウ ピン	
509	XD3 – 2300 – 142		1	PIN,DOWEL ヘイコウ ピン	

COPYRIGHT © 1997 CANON INC.
CANON NP6750/6550/6450/6445/6050 REV. 2 OCT. 1997 PRINTED IN JAPAN (IMPRIME AU JAPON)

FIGURE 261 CASSETTE PICK - UP DRIVE ASSEMBLY
カセット給紙駆動部

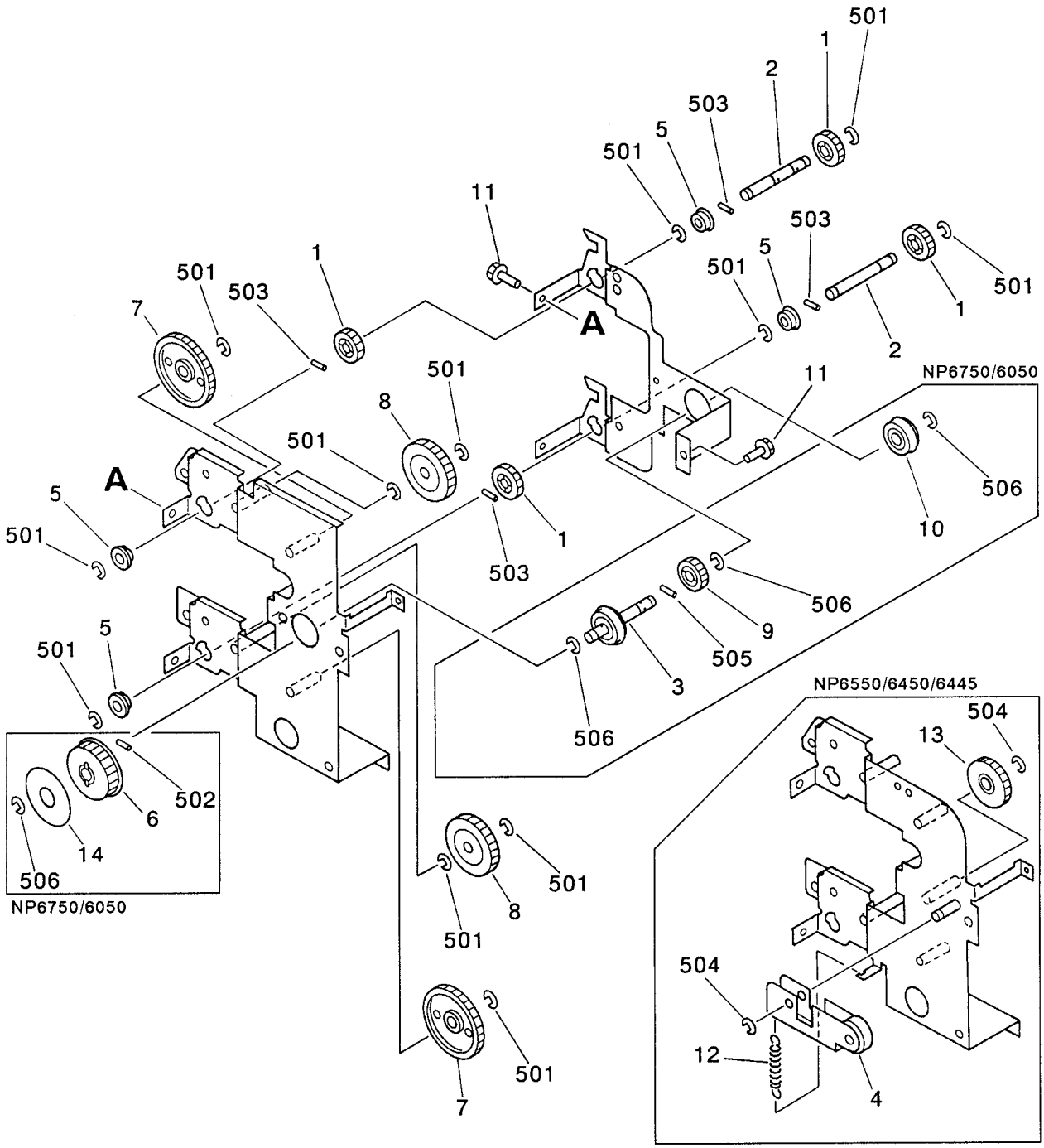

COPYRIGHT © 1997 CANON INC.
CANON NP6750/6550/6450/6445/6050 REV. 2 OCT. 1997 PRINTED IN JAPAN (IMPRIME AU JAPON)

FIGURE & KEY NO.	PART NUMBER	RANK	Q'TY	DESCRIPTION	SERIAL NUMBER / REMARKS
261 –	FG5 – 4449 – 050		1	CASSETTE PICK – UP DRIVE ASS'Y カセット キュウシ クドウ ブ	NP6750/6050
	FG5 – 4982 – 030		1	CASSETTE PICK – UP DRIVE ASS'Y カセット キュウシ クドウ ブ	NP6550/6450/6445
1	FS4 – 0145 – 000		4	GEAR, 20T 20T ギア	
2	FB2 – 7786 – 000		2	SHAFT, INPUT キュウシ ニュウリョク ジク	
3	FB3 – 8615 – 000		1	SHAFT, PICK – UP PULLEY キュウシ プーリ ジク	NP6750/6050
4	FF5 – 3752 – 020		1	TENSIONER テンショナ	NP6550/6450/6445
5	FA9 – 2112 – 000		4	BUSHING ブッシング	
6	FS2 – 3494 – 020		1	PULLEY, 39T 39T プーリ	NP6750/6050
7	FS4 – 0014 – 000		2	GEAR, 36T 36T ギア	
8	FS6 – 0055 – 000		2	GEAR, 76T 76T ギア	
9	FS6 – 0056 – 000		1	GEAR, 32T 32T ギア	NP6750/6050
10	XG9 – 0208 – 000		1	BEARING, BALL ボール ベアリング	NP6750/6050
11	XA9 – 0628 – 000		3	SCREW,RS,M4X8 RS タイト ネジ	
12	FS6 – 2178 – 000		1	SPRING, TENSION ヒッパリ バネ	NP6550/6450/6445
13	FS6 – 0367 – 000		1	GEAR, 30T 30T ギア	NP6550/6450/6445
14	FB3 – 8616 – 000		1	FLANGE フランジ	NP6750/6050
501	XD2 – 1100 – 642		AR	RING,E E リング	
502	XD3 – 2200 – 162		1	PIN,DOWEL ヘイコウ ピン	NP6750/6050
503	XD3 – 2200 – 142		4	PIN,DOWEL ヘイコウ ピン	
504	XD2 – 1100 – 642		2	RING,E E リング	NP6550/6450/6445
505	XD3 – 2200 – 142		1	PIN,DOWEL ヘイコウ ピン	NP6750/6050
506	XD2 – 1100 – 642		4	RING,E E リング	NP6750/6050

COPYRIGHT © 1997 CANON INC.

FIGURE 265 FEED DRIVE ASSEMBLY
両面搬送駆動部

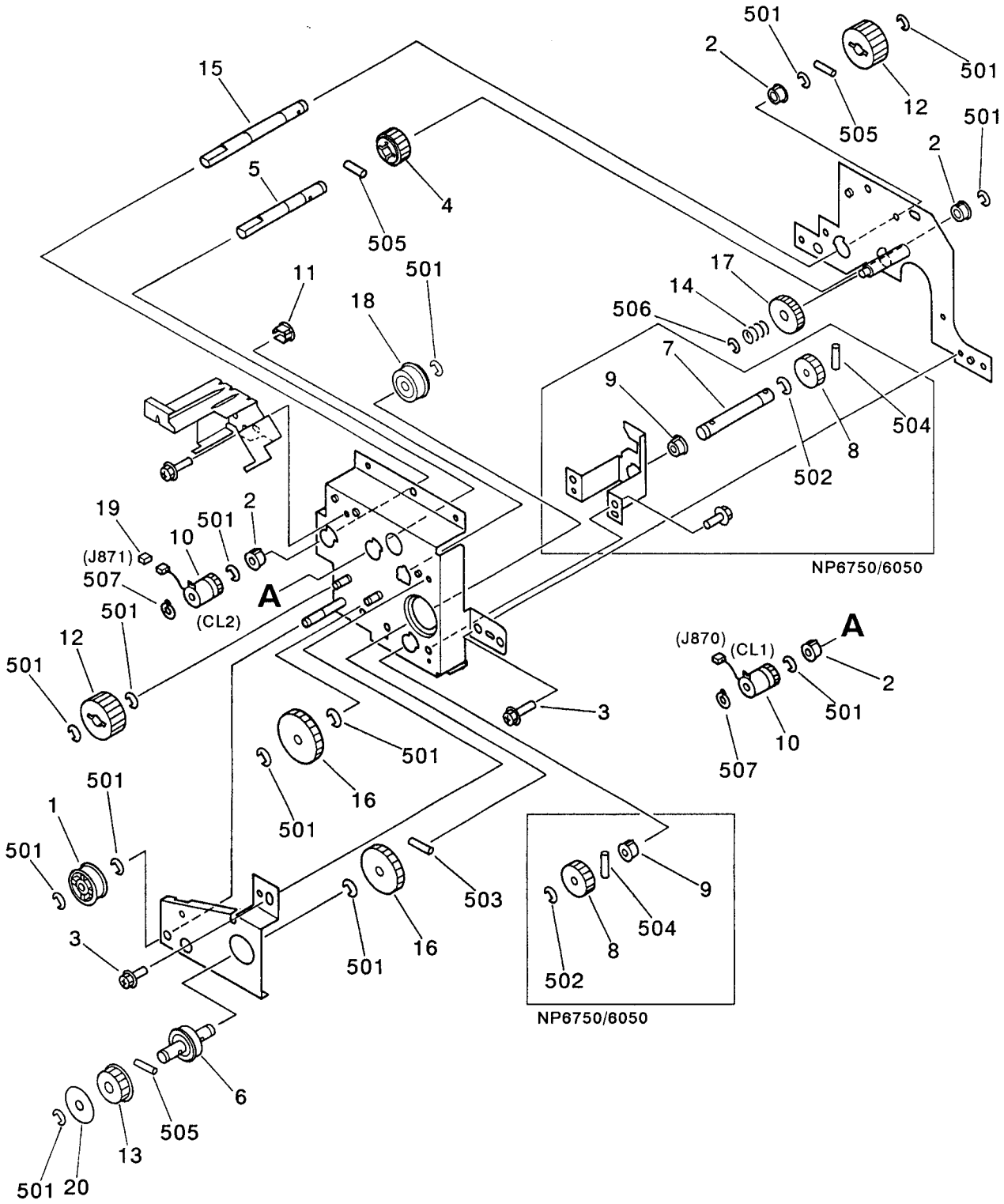

COPYRIGHT © 1997 CANON INC.
CANON NP6750/6550/6450/6445/6050 REV. 3 OCT. 1997 PRINTED IN JAPAN (IMPRIME AU JAPON)

FIGURE & KEY NO.	PART NUMBER	RANK	Q'TY	DESCRIPTION	SERIAL NUMBER / REMARKS
265 –	FG5 – 4450 – 060		1	FEED DRIVE ASSEMBLY リョウメン ハンソウ クドウ ブ	NP6750/6050
	FG5 – 4983 – 060		1	FEED DRIVE ASSEMBLY リョウメン ハンソウ クドウ ブ	NP6550/6450/6445
1	FS5 – 3337 – 020		1	PULLEY, IDLER アイドラ プーリ	
2	FA9 – 2112 – 000		4	BUSHING ブッシング	
3	XA9 – 0628 – 000		8	SCREW,RS,M4X8 RS タイト ネジ	NP6750/6050
	XA9 – 0628 – 000		6	SCREW,RS,M4X8 RS タイト ネジ	NP6550/6450/6445
4	FS4 – 0006 – 000		1	GEAR, 25T 25T ギア	
5	FB2 – 7794 – 000		1	SHAFT, CLUTCH クラッチ ジク	
6	FB3 – 8614 – 020		1	SHAFT, FEEDER PULLEY プーリ ジク	
7	FB2 – 7797 – 000		1	SHAFT INPUT ヒダリ キュウシ ニュウリョク ジク	NP6750/6050
8	FS5 – 0514 – 000		2	GEAR, 20T 20T ギア	NP6750/6050
9	FA9 – 2112 – 000		2	BUSHING ブッシング	NP6750/6050
10	FH7 – 5372 – 000		2	CLUTCH, ELECTROMAGNETIC デンジ クラッチ	CL1,2 J870,871
11	FS1 – 1451 – 030		1	BUSHING ブッシング	
12	FS2 – 0484 – 000		2	GEAR, 25T 25T ギア	
13	FS2 – 3494 – 020		1	PULLEY, 39T 39T プーリ	
14	FS3 – 2997 – 000		1	SPRING, COMPRESSION アッシュク バネ	
15	FS5 – 5751 – 000		1	SHAFT, CLUTCH, RIGHT クラッチ ジク (ミギ)	
16	FS6 – 0056 – 000		2	GEAR, 32T 32T ギア	
17	FS6 – 0058 – 000		1	GEAR, 24T 24T ギア	
18	XG9 – 0208 – 000		1	BEARING, BALL ボール ベアリング	
19	VS1 – 5057 – 002		1	CONNECTOR, SNAP TIGHT チュウケイ コネクタ	J871
20	FB3 – 8616 – 000		1	FLANGE フランジ	
501	XD2 – 1100 – 642		AR	RING,E E リング	
502	XD2 – 1100 – 642		2	RING,E E リング	NP6750/6050
503	XD3 – 2200 – 142		1	PIN,DOWEL ヘイコウ ピン	
504	XD3 – 2200 – 122		2	PIN,DOWEL ヘイコウ ピン	NP6750/6050
505	XD3 – 2200 – 162		3	PIN,DOWEL ヘイコウ ピン	
506	XD2 – 1100 – 502		1	RING,E E リング	
507	XD2 – 2100 – 802		2	RING,GRIP グリップ リング	

COPYRIGHT © 1997 CANON INC.

FIGURE 280 WASTE TONER DRIVE ASSEMBLY
定着廃トナー駆動部

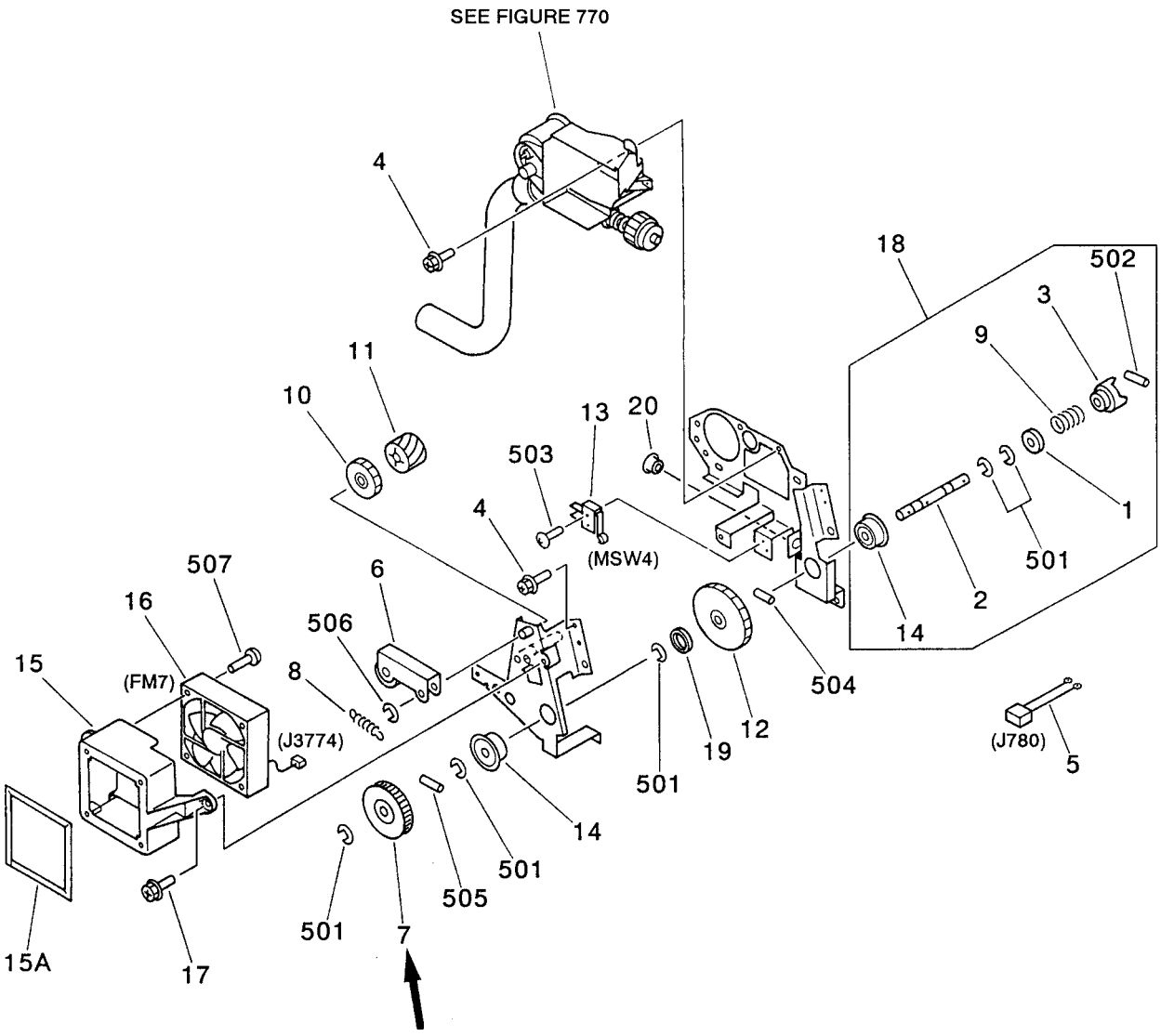

NOTE 1 : This assembly includes the assembly shown in Figure 770.

NOTE 2 : This assembly does not include the parts shown with key No.15, 15A, 16, 17 and 507.

注 1： このユニットは、 Figure 770のユニットを含みます。

注 2： このユニットに、 Key No. 15, 15A, 16, 17, 507の部品は含まれません。

COPYRIGHT © 1997 CANON INC.
CANON NP6750/6550/6450/6445/6050 REV. 3-1 MAY 1998 PRINTED IN JAPAN (IMPRIME AU JAPON)

FIGURE & KEY NO.	PART NUMBER	RANK	Q'TY	DESCRIPTION	SERIAL NUMBER / REMARKS
280 –	FG5 – 4453 – 220		1	WASTE TONER DRIVE ASSEMBLY テイチャク ハイトナー クドウ ブ	SEE NOTE 1
1	FA6 – 8304 – 000		1	WASHER ザガネ	
2	FB2 – 7804 – 020		1	SHAFT, DRIVE クドウ ジク	
3	FB2 – 7805 – 030		1	COUPLING カップリング	
4	XA9 – 0628 – 000		5	SCREW,RS,M4X8 RS タイト ネジ	
5	FG5 – 5045 – 000		1	CABLE, WASTE TONER ASSEMBLY ハイトナー チュウケイ ソクセン	J780
6	FF5 – 2957 – 020		1	ARM, TENSIONING テンショナ	
→ 7	FS6 – 0864 – 000		1	PULLEY, 49T 49T プーリ	
8	FS5 – 2924 – 000		1	SPRING, TENSION ヒッパリ バネ	
9	FS5 – 2978 – 000		1	SPRING, COMPRESSION アッシュク バネ	
10	FS6 – 0063 – 000		1	GEAR, 36T 36T ギア	
11	FS6 – 0064 – 000		1	WORM GEAR ウォーム ギア	
12	FS6 – 0065 – 000		1	GEAR, 64T 64T ギア	
13	WC4 – 0153 – 000		1	MICROSWITCH マイクロ スイッチ	MSW4
14	XG9 – 0208 – 000		2	BEARING, BALL ボール ベアリング	
15	FF5 – 3097 – 000		1	DUCT, FAN ファン ダクト	SEE NOTE 2
15A	FB2 – 8135 – 000		1	SEAL, DUCT ダクト シール	SEE NOTE 2
16	FH7 – 1938 – 000		1	FAN ファン	SEE NOTE 2 FM7 J3774
17	XA9 – 0628 – 000		1	SCREW,RS,M4X8 RS タイト ネジ	SEE NOTE 2
18	FG5 – 5829 – 000		1	COUPLING SHAFT ASSEMBLY カップリング ジク ブ	
19	FB3 – 8499 – 000		1	COLLAR, FIXING WASTE TONER テイチャク ハイトナー カラー	
20	FS1 – 1462 – 000		1	BUSHING ブッシング	
501	XD2 – 1100 – 642		6	RING,E E リング	
502	XD3 – 2300 – 122		1	PIN,DOWEL ヘイコウ ピン	
503	XB1 – 2230 – 809		1	SCREW,MACH.,TRUSS HEAD,M2.3X8 バインド ネジ	
504	XD3 – 2200 – 202		1	PIN,DOWEL ヘイコウ ピン	
505	XD3 – 2200 – 162		1	PIN,DOWEL ヘイコウ ピン	
506	XD2 – 1100 – 502		1	RING,E E リング	
507	XB4 – 7403 – 009		2	SCREW,TAPPING,TRUSS HEAD,M4X30 バインド タッピン ネジ	SEE NOTE 2

COPYRIGHT © 1997 CANON INC.

FIGURE 300 CASSETTE
カセット

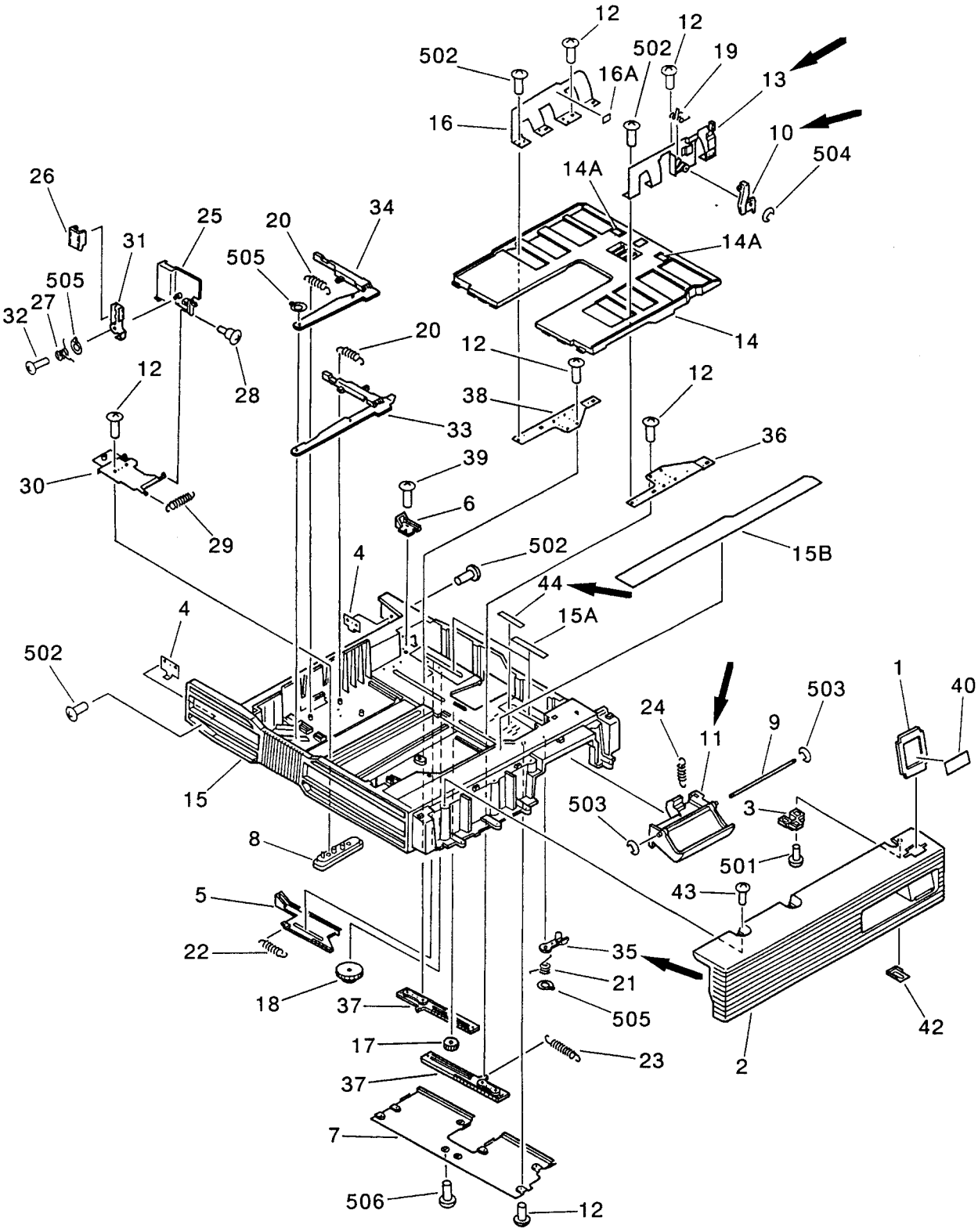

COPYRIGHT © 1997 CANON INC.
CANON NP6750/6550/6450/6445/6050 REV. 3-1 APR. 1999 PRINTED IN JAPAN (IMPRIME AU JAPON)

FIGURE & KEY NO.	PART NUMBER	RANK	Q'TY	DESCRIPTION	SERIAL NUMBER / REMARKS
300 –	NPN		RF	CASSETTE カセット	
1	FB1 – 8736 – 000		1	PLATE, SIZE サイズ プレート	
2	FF5 – 3207 – 000		1	COVER, CASSETTE カセット マエ カバー	
3	FB2 – 7760 – 000		1	ROLLER, COVER カバー トリツケ コマ	
4	FA5 – 3325 – 020		2	PLATE, STOP ストッパ	
5	FB1 – 8482 – 000		1	PLATE, RACK ボリューム ラック バン	
6	FB1 – 8483 – 000		1	KNOB, SIDE PLATE キセイ バン トッテ	
7	FB1 – 8484 – 000		1	COVER, BACK SIDE ウラ カバー	
8	FB1 – 8493 – 000		1	COUPLER, SLIDE スライド コマ	
9	FB1 – 8685 – 000		1	ROD, LATCH HANDLE トッテ シジ ジク	
➡ 10	FB1 – 8699 – 020		1	LATCH サイド キセイ バン ツマミ	
➡ 11	FB2 – 7756 – 020		1	LATCH, HANDLE カセット トッテ	
12	FC1 – 6854 – 000		12	SCREW, M4X8 P タイト ネジ	
➡ 13	FF5 – 1510 – 030		1	SIDE PLATE, SIZE, FRONT 2 サイド キセイ バン (マエ 2)	
14	FF5 – 1511 – 000		1	PLATE, PAPER LIFTING ナカ イタ	
14A	FB1 – 8497 – 000		2	SHEET, FRICTION ブンリ シート	
15	FF5 – 3141 – 000		1	BODY, CASSETTE カセット オケ	EXCEPT KOREAN
	FF3 – 1458 – 000		1	BODY, CASSETTE カセット オケ	KOREAN
15A	FB1 – 8759 – 000		2	PAD パッド	
15B	FS8 – 8880 – 000		1	LABEL, "INSTRUCTION" ヨウシ キセイ ラベル	EXCEPT KOREAN
	FC2 – 3322 – 000		1	LABEL, "INSTRUCTION" ヨウシ キセイ ラベル	KOREAN
16	FF5 – 1513 – 000		1	SIDE PLATE, SIZE, REAR 2 サイド キセイ バン (ウシロ 2)	
16A	FS5 – 8618 – 000		1	LABEL, "MAXIMUM LOAD" セキサイ セイゲン ラベル	
17	FS5 – 0388 – 000		1	GEAR, 14T 14T ギア	
18	FS5 – 0532 – 000		1	GEAR, 15T/42T 15T/42T ギア	
19	FS5 – 2325 – 000		1	SPRING, TORSION ネジリ バネ	
20	FS5 – 2326 – 000		2	SPRING, TENSION ヒッパリ バネ	
21	FS5 – 2405 – 020		1	SPRING, TORSION ネジリ バネ	
22	FS5 – 2324 – 000		1	SPRING, TENSION ヒッパリ バネ	
23	FS5 – 2479 – 000		1	SPRING, TENSION ヒッパリ バネ	

COPYRIGHT © 1997 CANON INC.

FIGURE & KEY NO.	PART NUMBER	RANK	Q'TY	DESCRIPTION	SERIAL NUMBER / REMARKS
300 – 24	FS5 – 2923 – 000		1	SPRING, TENSION ヒッパリ バネ	
25	FB1 – 8485 – 000		1	PLATE, END コウタン キセイ バン	
26	FB1 – 8488 – 020		1	KNOB, END PLATE コウタン キセイ ツマミ	
27	FS5 – 2406 – 000		1	SPRING, TORSION ネジリ バネ	
28	FS1 – 9102 – 000		1	SCREW,STEPPED,M3 ダンビス	
29	FS5 – 2328 – 000		1	SPRING, TENSION ヒッパリ バネ	
30	FF5 – 1515 – 020		1	MOUNT, END PLATE コウタン キセイ ダイ	
31	FF5 – 1541 – 000		1	LEVER, END PLATE コウタン キセイ レバー	
32	XA9 – 0768 – 000		1	SCREW,M4X8 B タイト ネジ	
33	FB1 – 8472 – 000		1	LEVER, SENSOR, 1 コウタン ケンチ カム (1)	
34	FB1 – 8473 – 000		1	LEVER, SENSOR, 2 コウタン ケンチ カム (2)	
→ 35	FB1 – 8478 – 030		1	ARM, RELEASE カイジョ アーム	
36	FB1 – 8479 – 000		1	PLATE, SIZE, SIDE, FRONT 1 サイド キセイ バン (マエ 1)	
37	FB1 – 8480 – 030		2	PLATE, RACK ラック バン	
38	FB1 – 8481 – 000		1	PLATE, SIZE, SIDE, REAR 1 サイド キセイ バン (ウシロ 1)	
39	FA9 – 2753 – 000		1	SCREW,M4X10 P タイト ネジ	
40	FS5 – 8620 – 000		1	LABEL, PAPER SIZE ヨウシ サイズ ラベル	
42	FB2 – 8372 – 000		1	WASHER, COVER カバー ワッシャ	
43	XA9 – 0666 – 000		6	SCREW, TP, M4X10 タッピン ネジ	
→ 44	FB3 – 8711 – 000		1	SHEET, BLANKING メカクシ シート	EXCEPT 120V
501	XB4 – 7400 – 609		2	SCREW,TAPPING,TRUSS HEAD,M4X6 バインド タッピン ネジ	
502	XB1 – 2400 – 609		6	SCREW,MACH.,TRUSS HEAD,M4X6 バインド ネジ	
503	XD2 – 1100 – 322		2	RING,E E リング	
504	XD2 – 1100 – 642		1	RING,E E リング	
505	XD2 – 2100 – 802		3	RING,GRIP グリップ リング	
506	XB4 – 6300 – 809		2	SCREW,TAPPING,PAN HEAD,M3X8 ナベ タッピン ネジ	

COPYRIGHT © 1997 CANON INC.

FIGURE 302 1.5K RIGHT PAPER STOCK ASSEMBLY (NP6750/6050)
1.5K 右収納庫部 (NP6750／6050)

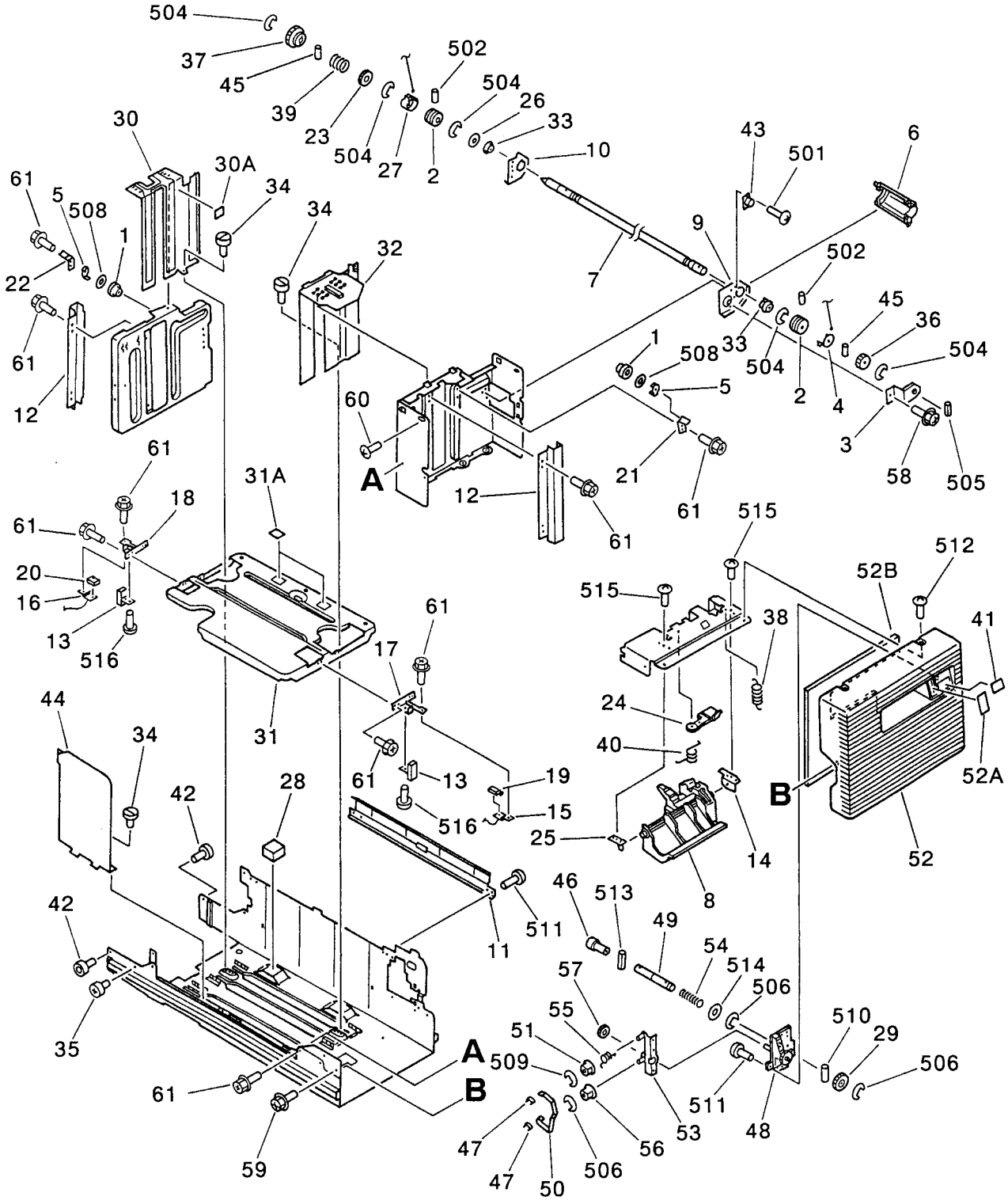

NOTE : This assembly does not include the part shown with key No. 41.

注 : このユニットに、 Key No. 41 の部品は含まれません。

COPYRIGHT © 1997 CANON INC.
CANON NP6750/6550/6450/6445/6050 REV. 3 OCT. 1997 PRINTED IN JAPAN (IMPRIME AU JAPON)

FIGURE & KEY NO.	PART NUMBER	RANK	Q'TY	DESCRIPTION	SERIAL NUMBER / REMARKS
302 –	FG5 – 4442 – 050		1	1.5K RIGHT PAPER STOCK ASS'Y 1.5K ミギ シュウノウコ ブ	NP6750/6050
1	FA6 – 9971 – 000		2	PULLEY, IDLER アイドラ プーリ	
2	FB2 – 8465 – 000		2	PULLEY, LIFTING リフト プーリ	
3	FA6 – 9986 – 000		1	HOLDER, DAMPER ダンパ トリツケ バン	
4	FA6 – 9988 – 020		1	FLANGE, LIFTER リフト フランジ	
5	FA6 – 9989 – 000		2	FLANGE, IDLER アイドラ フランジ	
6	FB2 – 7619 – 000		1	COVER, PULLEY プーリ カバー	
7	FB2 – 7625 – 000		1	SHAFT, LIFT リフト ジク	
8	FB2 – 7647 – 000		1	HANDLE トッテ	
	FB2 – 7647 – 00G		1	HANDLE トッテ	220V BDB,ADB,UDD 240V DDB
9	FB2 – 7652 – 000		1	SUPPORT, SHAFT, FRONT ジク シバン (マエ)	
10	FB2 – 7653 – 000		1	SUPPORT, SHAFT, REAR ジク シバン (ウシロ)	
11	FB2 – 7734 – 000		1	PLATE, SEPARATION ブンリ バン	
12	FC1 – 5048 – 000		2	RAIL, GUIDE ガイド レール	
13	FC1 – 5049 – 000		2	BRACKET スライド コマ	
14	FC1 – 5050 – 000		1	PLATE, HOOK, SUPPORT フック コテイ イタ	
15	FB2 – 8466 – 000		1	WIRE, LIFTING, FRONT リフト ワイヤ (マエ)	
16	FB2 – 8467 – 000		1	WIRE, LIFTING, REAR リフト ワイヤ (ウシロ)	
17	FC1 – 5053 – 000		1	HOOK, WIRE, FRONT ワイヤ カケ (マエ)	
18	FC1 – 5054 – 000		1	HOOK, WIRE, REAR ワイヤ カケ (ウシロ)	
19	FC1 – 5055 – 000		1	HOLDER, CABLE, FRONT ワイヤ オサエ (マエ)	
20	FC1 – 5056 – 000		1	HOLDER, CABLE, REAR ワイヤ オサエ (ウシロ)	
21	FC1 – 5059 – 000		1	SUPPORT, FRONT ササエ イタ (マエ)	
22	FC1 – 5060 – 000		1	SUPPORT, REAR ササエ イタ (ウシロ)	
23	FC1 – 5061 – 000		1	GEAR, 28T 28T ギア	
24	FC1 – 5062 – 000		1	LEVER, RELEASE カイジョ コマ	
25	FC1 – 5067 – 000		1	SUPPORT, HOOK フック コテイ イタ	
26	FC1 – 5080 – 000		1	PLATE, LIMIT, WIRE ワイヤ キセイ バン	
27	FC1 – 5081 – 000		1	FLANGE, REAR 1.5K リフト フランジ (ウシロ)	
28	FC1 – 5066 – 000		3	PAD ショウオン パッド	

COPYRIGHT © 1997 CANON INC.

FIGURE & KEY NO.	PART NUMBER	RANK	Q'TY	DESCRIPTION	SERIAL NUMBER / REMARKS
302 – 29	FS6 – 0090 – 000		1	GEAR, 27T 27T ギア	
30	FF5 – 3000 – 000		1	PLATE, SIDE, REAR サイド キセイ バン (ウシロ)	
30A	FS5 – 8618 – 000		1	LABEL, "MAXIMUM LOAD" セキサイ セイゲン ラベル	
31	FF5 – 2998 – 020		1	PLATE, MOUNTING ナカイタ	
31A	FB2 – 7740 – 000		2	SHEET, SEPARATION ブンリ シート	
32	FF5 – 3093 – 000		1	PLATE, SIDE, FRONT サイド キセイ バン (マエ)	
33	FA9 – 2112 – 000		2	BUSHING ブッシング	
34	FS2 – 9427 – 000		3	SCREW, M4X10 ネジ	
35	FS2 – 9428 – 000		2	SCREW, M6X6 ネジ	
36	FS4 – 0012 – 000		1	GEAR, 27T 27T ギア	
37	FS4 – 0160 – 000		1	GEAR, 28T 28T ギア	
38	FS4 – 2135 – 000		1	SPRING, TENSION ヒッパリ バネ	
39	FS4 – 2136 – 000		1	SPRING, COMPRESSION アッシュク バネ	
40	FS5 – 2985 – 000		1	SPRING, TORSION ネジリ バネ	
41	FS5 – 8852 – 000		1	LABEL, "PAPER SIZE" カミ サイズ ラベル	SEE NOTE
42	XG9 – 0254 – 000		2	ROLLER ローラ	
43	XH9 – 0082 – 000		1	DAMPER, OIL オイル ダンパ	
44	FC1 – 5047 – 000		1	PLATE, STOP コウタン キセイ バン	
45	XD9 – 0104 – 000		2	PIN,DOWEL ヘイコウ ピン	
46	FB2 – 7600 – 000		1	JOINT ジョイント	
47	FB2 – 7612 – 000		2	PLATE, TAPE STOP テープ ストッパ	
48	FB2 – 7645 – 000		1	SHAFT, PAPER SENSOR ザンリョウ ケンチ ジク	
49	FB2 – 7655 – 000		1	SHAFT, GEAR リフタ ギア ジク	
50	FB2 – 7656 – 000		1	STRAP ザンリョウ テープ	
51	FB2 – 7658 – 000		1	PULLEY, TAPE, 1 テープ プーリ (1)	
52	FF5 – 3067 – 000		1	COVER, RIGHT, FRONT ミギ カバー (マエ)	
52A	FS5 – 8851 – 000		1	PLATE, INDEX, PAPER ザンリョウ ヒョウジ プレート	
52B	FB2 – 8313 – 000		1	SHEET, SILENCER キュウオン シート	
53	FF5 – 3069 – 000		1	MOUNT, PAPER SENSOR ザンリョウ シダイ	
54	FS5 – 2916 – 000		1	SPRING, COMPRESSION アッシュク バネ	

COPYRIGHT © 1997 CANON INC.
CANON NP6750/6550/6450/6445/6050 REV. 3 OCT. 1997 PRINTED IN JAPAN (IMPRIME AU JAPON)

FIGURE & KEY NO.	PART NUMBER	RANK	Q'TY	DESCRIPTION	SERIAL NUMBER / REMARKS
302 – 55	FS5 – 2917 – 000		1	SPRING, TORSION ネジリ バネ	
56	FS6 – 0088 – 000		1	PULLEY, 22T 22T プーリ	
57	FS6 – 0089 – 000		1	GEAR, 18T 18T ギア	
58	XA9 – 0628 – 000		1	SCREW,RS,M4X8 RS タイト ネジ	
59	XA9 – 0629 – 000		6	SCREW,RS,M4X8 RS タイト ネジ	
60	XA9 – 0207 – 000		2	SCREW セムス ネジ	
61	XA9 – 0685 – 000		32	SCREW,RS,M4X6 RS タイト ネジ	
501	XB1 – 2200 – 409		2	SCREW,MACH.,TRUSS HEAD,M2X4 バインド ネジ	
502	XB6 – 2300 – 408		4	SETSCREW,M3X4 ロッカク アナツキ トメネジ	
504	XD2 – 1100 – 642		5	RING,E E リング	
505	XD3 – 1200 – 122		1	PIN,SPRING スプリング ピン	
506	XD2 – 1200 – 502		4	RING,E E リング	
508	XD1 – 1108 – 215		2	SHIM ヒョウジュン ワッシャ	
509	XD2 – 1100 – 642		4	RING,E E リング	
510	XD3 – 2200 – 102		1	PIN,DOWEL ヘイコウ ピン	
511	XB4 – 7400 – 809		AR	SCREW,TAPPING,TRUSS HEAD,M4X8 バインド タッピン ネジ	
512	XB1 – 2400 – 606		6	SCREW,MACH.,TRUSS HEAD,M4X6 バインド ネジ	
513	XD3 – 1200 – 162		1	PIN,SPRING スプリング ピン	
514	XD1 – 1106 – 235		1	SHIM ヒョウジュン ワッシャ	
515	XB6 – 7400 – 609		2	SCREW,TP,M4X6 TP ネジ	
516	XB1 – 2400 – 609		2	SCREW,MACH.,TRUSS HEAD,M4X6 バインド ネジ	

COPYRIGHT © 1997 CANON INC.

FIGURE 303 1.5K LEFT PAPER STOCK ASSEMBLY (NP6750/6050)
1.5K 左収納庫部（NP6750／6050）

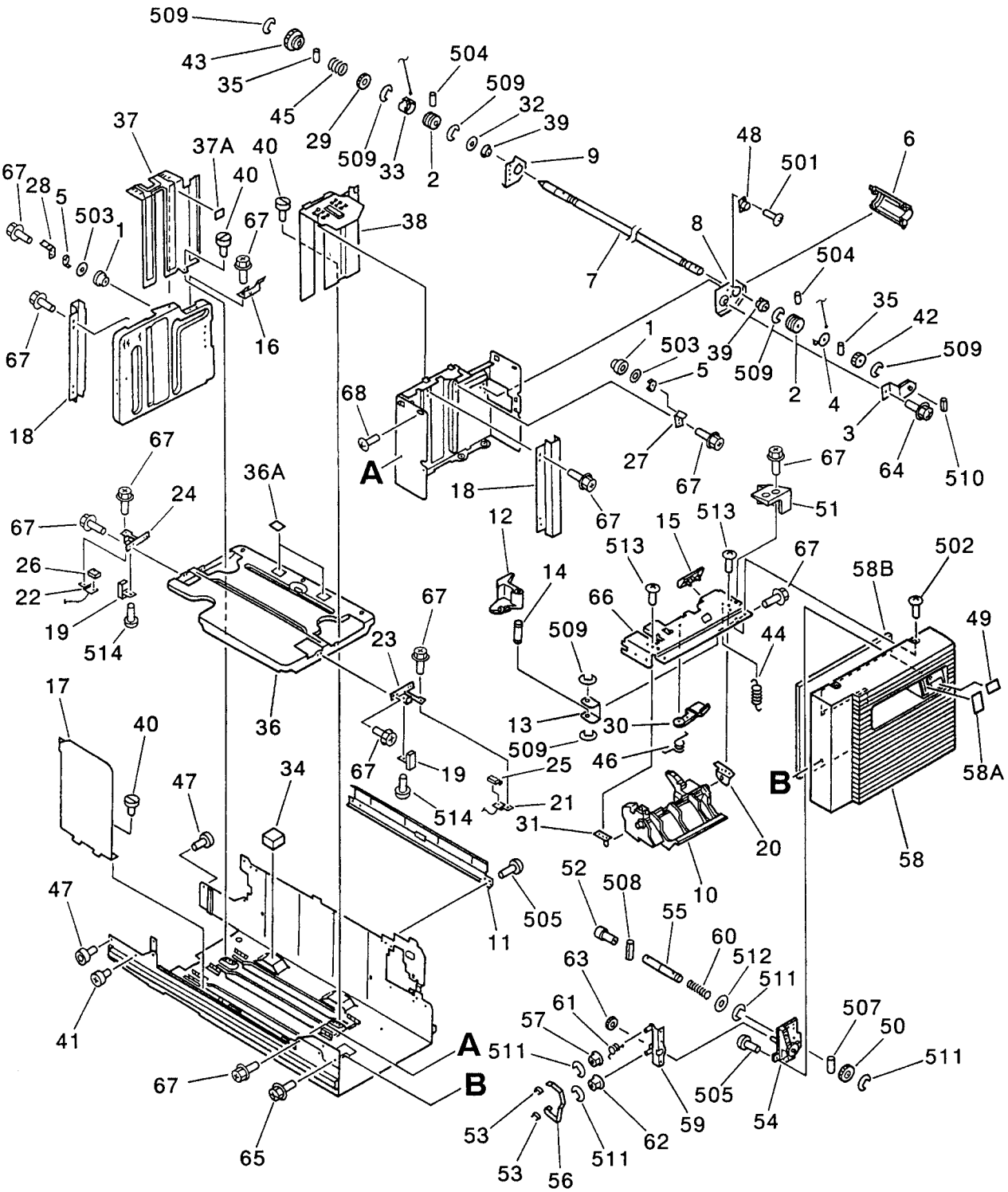

NOTE : This assembly does not include the part shown with key No. 49.

注 ： このユニットに、 Key No. 49の部品は含まれません。

COPYRIGHT © 1997 CANON INC.
CANON NP6750/6550/6450/6445/6050 REV. 3 OCT. 1997 PRINTED IN JAPAN (IMPRIME AU JAPON)

FIGURE & KEY NO.	PART NUMBER	RANK	Q'TY	DESCRIPTION	SERIAL NUMBER / REMARKS
303 –	FG5 – 4443 – 050		1	1.5K LEFT PAPER STOCK ASSEMBLY 1.5K ヒダリ シュウノウ コ ブ	NP6750/6050
1	FA6 – 9971 – 000		2	PULLEY, IDLER アイドラ プーリ	
2	FB2 – 8465 – 000		2	PULLEY, LIFTING リフト プーリ	
3	FA6 – 9986 – 000		1	HOLDER, DAMPER ダンパ トリツケ バン	
4	FA6 – 9988 – 020		1	FLANGE, LIFTER リフト フランジ	
5	FA6 – 9989 – 000		2	FLANGE, IDLER アイドラ フランジ	
6	FB2 – 7619 – 000		1	COVER, PULLEY プーリ カバー	
7	FB2 – 7625 – 000		1	SHAFT, LIFT リフト ジク	
8	FB2 – 7652 – 000		1	SUPPORT, SHAFT, FRONT ジク シバン (マエ)	
9	FB2 – 7653 – 000		1	SUPPORT, SHAFT, REAR ジク シバン (ウシロ)	
10	FB2 – 7733 – 020		1	KNOB, LEFT トッテ (ヒダリ)	
11	FB2 – 7734 – 000		1	PLATE, SEPARATION ブンリ バン	
12	FB2 – 7736 – 000		1	LEVER, RELEASE カイジョ レバー	
13	FB2 – 7737 – 000		1	PLATE, LEVER カイジョ レバー イタ	
14	FB2 – 7738 – 000		1	SHAFT, LEVER カイジョ レバー ジク	
15	FB2 – 7757 – 020		1	GUIDE, JAM ジャム ガイド	
16	FB2 – 7758 – 000		1	PLATE, JAM STOP, 1 ジャム ストッパ (1)	
17	FC1 – 5047 – 000		1	PLATE, STOP コウタン キセイ バン	
18	FC1 – 5048 – 000		2	RAIL, GUIDE ガイド レール	
19	FC1 – 5049 – 000		2	BRACKET スライド コマ	
20	FC1 – 5050 – 000		1	PLATE, HOOK, SUPPORT フック コテイ イタ	
21	FB2 – 8466 – 000		1	WIRE, LIFTING, FRONT リフト ワイヤ (マエ)	
22	FB2 – 8467 – 000		1	WIRE, LIFTING, REAR リフト ワイヤ (ウシロ)	
23	FC1 – 5053 – 000		1	HOOK, WIRE, FRONT ワイヤ カケ (マエ)	
24	FC1 – 5054 – 000		1	HOOK, WIRE, REAR ワイヤ カケ (ウシロ)	
25	FC1 – 5055 – 000		1	HOLDER, CABLE, FRONT ワイヤ オサエ (マエ)	
26	FC1 – 5056 – 000		1	HOLDER, CABLE, REAR ワイヤ オサエ (ウシロ)	
27	FC1 – 5059 – 000		1	SUPPORT, FRONT ササエ イタ (マエ)	
28	FC1 – 5060 – 000		1	SUPPORT, REAR ササエ イタ (ウシロ)	
29	FC1 – 5061 – 000		1	GEAR, 28T 28T ギア	

COPYRIGHT © 1997 CANON INC.

FIGURE & KEY NO.	PART NUMBER	RANK	Q'TY	DESCRIPTION	SERIAL NUMBER / REMARKS
303 – 30	FC1 – 5062 – 000		1	LEVER, RELEASE カイジョ コマ	
31	FB2 – 8460 – 000		1	SUPPORT, HOOK フック コテイ イタ	
32	FC1 – 5080 – 000		1	PLATE, LIMIT, WIRE ワイヤ キセイ バン	
33	FC1 – 5081 – 000		1	FLANGE, REAR 1.5K リフト フランジ (ウシロ)	
34	FC1 – 5066 – 000		3	PAD ショウオン パッド	
35	XD9 – 0104 – 000		2	PIN,DOWEL ヘイコウ ピン	
36	FF5 – 2998 – 020		1	PLATE, MOUNTING ナカイタ	
36A	FB2 – 7740 – 000		2	SHEET, SEPARATION ブンリ シート	
37	FF5 – 3000 – 000		1	PLATE, SIDE, REAR サイド キセイ バン (ウシロ)	
37A	FS5 – 8618 – 000		1	LABEL, "MAXIMUM LOAD" セキサイ セイゲン ラベル	
38	FF5 – 3093 – 000		1	PLATE, SIDE, FRONT サイド キセイ バン (マエ)	
39	FA9 – 2112 – 000		2	BUSHING ブッシング	
40	FS2 – 9427 – 000		3	SCREW, M4X10 ネジ	
41	FS2 – 9428 – 000		2	SCREW, M6X6 ネジ	
42	FS4 – 0012 – 000		1	GEAR, 27T 27T ギア	
43	FS4 – 0160 – 000		1	GEAR, 28T 28T ギア	
44	FS4 – 2135 – 000		1	SPRING, TENSION ヒッパリ バネ	
45	FS4 – 2136 – 000		1	SPRING, COMPRESSION アッシュク バネ	
46	FS5 – 2985 – 000		1	SPRING, TORSION ネジリ バネ	
47	XG9 – 0254 – 000		2	ROLLER ローラ	
48	XH9 – 0082 – 000		1	DAMPER, OIL オイル ダンパ	
49	FS5 – 8852 – 000		1	LABEL, "PAPER SIZE" カミ サイズ ラベル	SEE NOTE
50	FS6 – 0090 – 000		1	GEAR, 27T 27T ギア	
51	FB2 – 7767 – 000		1	PLATE, JAM STOP, 2 ジャム ストッパ (2)	
52	FB2 – 7600 – 000		1	JOINT ジョイント	
53	FB2 – 7612 – 000		2	PLATE, TAPE STOP テープ ストッパ	
54	FB2 – 7645 – 000		1	SHAFT, PAPER SENSOR ザンリョウ ケンチ ジク	
55	FB2 – 7655 – 000		1	SHAFT, GEAR リフタ ギア ジク	
56	FB2 – 7656 – 000		1	STRAP ザンリョウ テープ	
57	FB2 – 7658 – 000		1	PULLEY, TAPE, 1 テープ プーリ (1)	

COPYRIGHT © 1997 CANON INC.
CANON NP6750/6550/6450/6445/6050 REV. 3 OCT. 1997 PRINTED IN JAPAN (IMPRIME AU JAPON)

FIGURE & KEY NO.	PART NUMBER	RANK	Q'TY	DESCRIPTION	SERIAL NUMBER / REMARKS
303 – 58	FF5 – 2999 – 000		1	COVER, LEFT, FRONT ヒダリ マエ カバー	
58A	FS5 – 8851 – 000		1	PLATE, INDEX, PAPER ザンリョウ ヒョウジ プレート	
58B	FB2 – 8313 – 000		1	SHEET, SILENCER キュウオン シート	
59	FF5 – 3069 – 000		1	MOUNT, PAPER SENSOR ザンリョウ シダイ	
60	FS5 – 2916 – 000		1	SPRING, COMPRESSION アッシュク バネ	
61	FS5 – 2917 – 000		1	SPRING, TORSION ネジリ バネ	
62	FS6 – 0088 – 000		1	PULLEY, 22T 22T プーリ	
63	FS6 – 0089 – 000		1	GEAR, 18T 18T ギア	
64	XA9 – 0628 – 000		1	SCREW,RS,M4X8 RS タイト ネジ	
65	XA9 – 0629 – 000		8	SCREW,RS,M4X8 RS タイト ネジ	
66	FF5 – 2997 – 000		1	COVER, TOP テン バン	
67	XA9 – 0685 – 000		32	SCREW,RS,M4X6 RS タイト ネジ	
68	XA9 – 0207 – 000		2	SCREW セムス ネジ	
501	XB1 – 2200 – 409		2	SCREW,MACH.,TRUSS HEAD,M2X4 バインド ネジ	
503	XD1 – 1108 – 215		2	SHIM ヒョウジュン ワッシャ	
504	XB6 – 2300 – 408		4	SETSCREW,M3X4 ロッカク アナツキ トメネジ	
505	XB4 – 7400 – 809		AR	SCREW,TAPPING,TRUSS HEAD,M4X8 バインド タッピン ネジ	
507	XD3 – 2200 – 102		1	PIN,DOWEL ヘイコウ ピン	
508	XD3 – 1200 – 162		1	PIN,SPRING スプリング ピン	
509	XD2 – 1100 – 642		7	RING,E E リング	
510	XD3 – 1200 – 122		1	PIN,SPRING スプリング ピン	
511	XD2 – 1200 – 502		4	RING,E E リング	
512	XD1 – 1106 – 235		1	SHIM ヒョウジュン ワッシャ	
513	XB6 – 7400 – 609		3	SCREW,TP,M4X6 TP ネジ	
514	XB1 – 2400 – 609		3	SCREW,MACH.,TRUSS HEAD,M4X6 バインド ネジ	

COPYRIGHT © 1997 CANON INC.

FIGURE 310 CASSETTE 1 PAPER PICK - UP ASS'Y (NP6550/6450/6445)

カセット 1 給紙部 (NP6550／6450／6445)

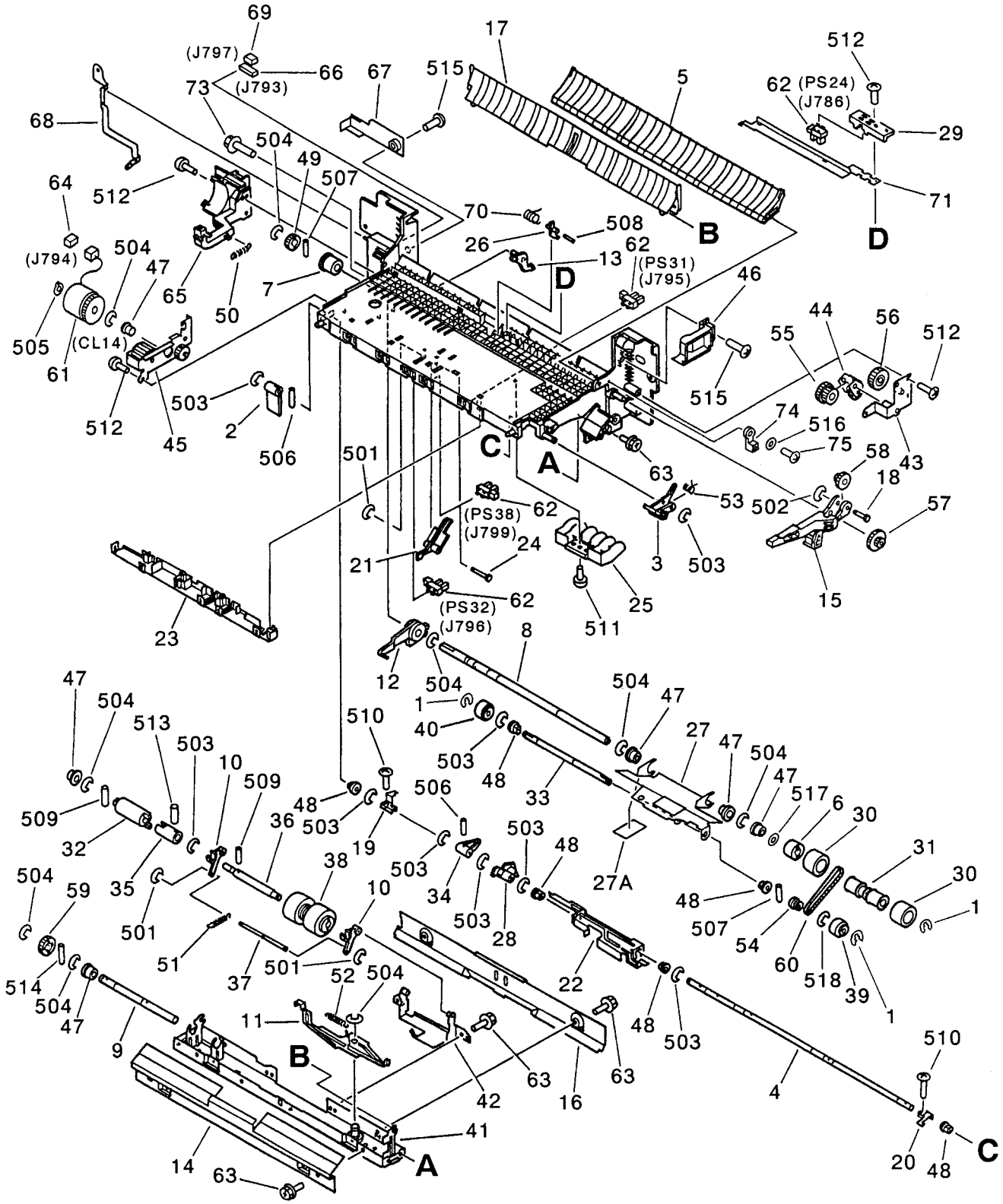

NOTE : This assembly does not include the parts shown with key No. 67 and 515.

注 ： このユニットに、 Key No. 67, 515 の部品は含まれません。

COPYRIGHT © 1997 CANON INC.
CANON NP6750/6550/6450/6445/6050 REV. 3 OCT. 1997 PRINTED IN JAPAN (IMPRIME AU JAPON)

FIGURE & KEY NO.	PART NUMBER	RANK	Q'TY	DESCRIPTION	SERIAL NUMBER / REMARKS
310 –	FG5 – 4986 – 060		1	CASSETTE 1 PAPER PICK – UP ASS'Y カセット 1 キュウシ ブ	NP6550/6450/6445
1	FA3 – 8727 – 000		3	RING, RETAINING トメ ワ	
2	FB2 – 7592 – 000		1	CAM, RELEASE, REAR カイジョ カム (ウシロ)	
3	FB2 – 7593 – 000		1	CAM カム	
4	FB2 – 7594 – 000		1	SHAFT, UP アップ ジク	
5	FB2 – 7595 – 000		1	GUIDE, JOINT ジョイント ガイド	
6	FB2 – 7596 – 000		1	CLUTCH, ONE – WAY ワンウェイ クラッチ	
7	FB2 – 7597 – 000		1	CLUTCH, ONE – WAY ワンウェイ クラッチ	
8	FB2 – 7598 – 000		1	SHAFT, ROLLER ローラ ジク	
9	FB2 – 7601 – 000		1	SHAFT, DRIVE クドウ ジク	
10	FB2 – 7602 – 000		2	ARM, ROLLER ローラ アーム	
11	FB2 – 7603 – 000		1	LEVER, RELEASE カイジョ レバー	
12	FB2 – 7605 – 000		1	LINK, UP, 1 アップ リンク (1)	
13	FB2 – 7606 – 000		1	LINK, UP, 2 アップ リンク (2)	
14	FB2 – 7608 – 000		1	GUIDE, PAPER, RIGHT キュウシ イリグチ ガイド (ミギ)	
15	FB2 – 7614 – 000		1	LEVER, RELEASE リフタ カイジョ レバー	
16	FB2 – 7616 – 000		1	GUIDE, FEED ハンソウ ガイド	
17	FB2 – 7617 – 000		1	GUIDE, OPEN/CLOSE カイヘイ ガイド	
18	FB2 – 7620 – 000		1	SHAFT, LIFT, UPPER リフタ ヨウドウ ジク (ウエ)	
19	FB2 – 8266 – 000		1	PLATE, PICK – UP, REAR ピック アップ バン (ウシロ)	
20	FB2 – 7624 – 000		1	PLATE, PICK – UP, FRONT ピックアップ バン (マエ)	
21	FB2 – 8269 – 000		1	FLAG, PAPER シメン フラッグ	
22	FB2 – 7631 – 000		1	PLATE, RELEASE シメン フラッグ カイジョ バン	
23	FB2 – 7632 – 000		1	GUIDE, CONNECTOR コネクタ ガイド	
24	FB2 – 7633 – 000		1	SHAFT, SENSOR センサ シジク	
25	FB2 – 7635 – 000		1	PLATE, GUIDE, UPPER ガイド バン (ウエ)	
26	FB2 – 7639 – 000		1	LEVER, PICK – UP ピックアップ センサ レバー	
27	FF5 – 3209 – 000		1	PLATE, PICK – UP ピックアップ バン	
27A	FB2 – 8410 – 000		1	SHEET, PICK – UP ピック アップ シート	
28	FB2 – 7642 – 000		1	ARM, PAPER カミ アリ アーム	

COPYRIGHT © 1997 CANON INC.

FIGURE & KEY NO.	PART NUMBER	RANK	Q'TY	DESCRIPTION	SERIAL NUMBER / REMARKS
310 – 29	FB2 – 7643 – 000		1	MOUNT, SENSOR ピックアップ センサ シダイ	
30	FB2 – 7695 – 000		2	ROLLER, FEED ハンソウ ローラ	
31	FB2 – 7696 – 000		1	SHAFT, ROLLER ハンソウ ローラ ジク	
32	FB2 – 7699 – 000		1	TORQUE LIMITER トルクリミッタ	
33	FB2 – 7702 – 000		1	SHAFT, PICK – UP キュウシ ジク	
34	FB2 – 7705 – 000		1	LEVER, PICK – UP ピックアップ レバー	
35	FB2 – 7710 – 000		1	COUPLING カップリング	
36	FB2 – 7711 – 000		1	SHAFT, SEPARATION ブンリ ローラ ジク	
37	FB2 – 7713 – 000		1	SHAFT, COUNTER カウンタ ジク	
38	FB2 – 7777 – 020		1	ROLLER, SEPARATION ブンリ ローラ	
39	FF5 – 1220 – 000		1	ROLLER, PICK – UP, FRONT ピックアップ ローラ (マエ)	
40	FF5 – 1221 – 000		1	ROLLER, PICK – UP, REAR ピックアップ ローラ (ウシロ)	
41	FF5 – 3059 – 000		1	PLATE, SEPARATION ブンリ クドウ シバン	
42	FF5 – 3060 – 020		1	MOUNT, SEPARATION ブンリ ローラ シダイ	
43	FF5 – 3062 – 000		1	PLATE, SUPPORT リフタ ギア シジ バン	
44	FF5 – 3063 – 000		1	PLATE, LIFT リフタ ヨウドウ バン	
45	FF5 – 3064 – 000		1	SUPPORT, PLATE ニュウリョク シジ バン	
46	FB2 – 8267 – 000		1	SUPPORT, GUIDE ガイド ブロック	
47	FA9 – 2112 – 000		6	BUSHING ブッシング	
48	FS1 – 1512 – 000		6	BUSHING ブッシング	
49	FS5 – 0338 – 000		1	GEAR, 16T 16T ギア	
50	FS5 – 2911 – 000		1	SPRING, TENSION ヒッパリ バネ	
51	FS5 – 2912 – 000		1	SPRING, TENSION ヒッパリ バネ	
52	FS5 – 2914 – 000		1	SPRING, TENSION ヒッパリ バネ	
53	FS5 – 2915 – 020		1	SPRING, TORSION ネジリ バネ	
54	FS5 – 3333 – 000		1	PULLEY, 16T 16T プーリ	
55	FS6 – 0048 – 000		1	GEAR, 16T/46T 16T/46T ギア	
56	FS6 – 0049 – 000		1	GEAR, 48T 48T ギア	
57	FS6 – 0050 – 000		1	GEAR, 17T/58T 17T/58T ギア	
58	FS6 – 0051 – 000		1	GEAR, 17T/20T 17T/20T ギア	

COPYRIGHT © 1997 CANON INC.
CANON NP6750/6550/6450/6445/6050 REV. 3 OCT. 1997 PRINTED IN JAPAN (IMPRIME AU JAPON)

FIGURE & KEY NO.	PART NUMBER	RANK	Q'TY	DESCRIPTION	SERIAL NUMBER / REMARKS
310 – 59	FS6 – 0053 – 000		1	GEAR, 20T 20T ギア	
60	XF9 – 0525 – 000		1	BELT, TIMING, 59T タイミング ベルト	
61	FH7 – 5742 – 000		1	ELECTROMAGNETIC CLUTCH デンジ クラッチ	CL14 J794
62	FH7 – 7394 – 000		4	PHOTO – INTERRUPTER フォトインタラプタ	PS24,31,32,38 J786,795,796,799
63	XA9 – 0628 – 000		9	SCREW,RS,M4X8 RS タイト ネジ	
64	VS1 – 5057 – 002		1	CONNECTOR, SNAP TIGHT チュウケイ コネクタ	J794
65	FB2 – 7607 – 020		1	PLATE, LIMIT, CLUTCH クラッチ キセイ バン	
66	VS1 – 5057 – 008		1	CONNECTOR, SNAP TIGHT チュウケイ コネクタ	J793
67	FB2 – 8034 – 000		1	COVER, CONNECTOR, RIGHT コネクタ カバー (ミギ)	SEE NOTE
68	FB2 – 7627 – 000		1	PLATE, GROUNDING アース バン	
69	VS1 – 5057 – 009		1	CONNECTOR, SNAP TIGHT チュウケイ コネクタ	J797
70	FS5 – 2973 – 000		1	SPRING, TORSION ネジリ バネ	
71	FB2 – 8268 – 000		1	PLATE, GROUNDING, SENSOR センサ アース バン	
73	XA9 – 0633 – 000		1	SCREW,W/WASHER,M4X8 ザツキ ネジ	
74	FB2 – 8436 – 000		1	BUSHING, MOTOR モータ ブッシング	
75	FA6 – 6457 – 000		1	SCREW, M3X5 ネジ	
501	XD2 – 1100 – 242		3	RING,E E リング	
502	XD2 – 1100 – 322		1	RING,E E リング	
503	XD2 – 1100 – 502		8	RING,E E リング	
504	XD2 – 1100 – 642		10	RING,E E リング	
505	XD2 – 2100 – 802		1	RING,GRIP グリップ リング	
506	XD3 – 1200 – 102		2	PIN,SPRING スプリング ピン	
507	XD3 – 2200 – 102		2	PIN,DOWEL ヘイコウ ピン	
508	XD3 – 2200 – 162		1	PIN,DOWEL ヘイコウ ピン	
509	XD3 – 1200 – 122		2	PIN,SPRING スプリング ピン	
510	XB1 – 2300 – 609		2	SCREW,MACH.,TRUSS HEAD,M3X6 バインド ネジ	
511	XB1 – 2400 – 609		3	SCREW,MACH.,TRUSS HEAD,M4X6 バインド ネジ	
512	XB4 – 7400 – 809		5	SCREW,TAPPING,TRUSS HEAD,M4X8 バインド タッピン ネジ	
513	XD3 – 1200 – 162		1	PIN,SPRING スプリング ピン	
514	XD3 – 2200 – 122		1	PIN,DOWEL ヘイコウ ピン	

COPYRIGHT © 1997 CANON INC.

FIGURE & KEY NO.	PART NUMBER	RANK	Q'TY	DESCRIPTION	SERIAL NUMBER / REMARKS
310 – 515	XB1 – 2400 – 605		1	SCREW,MACH.,TRUSS HEAD,M4X6 バインドネジ	SEE NOTE
516	XD1 – 1104 – 132		1	SHIM ヒョウジュン ワッシャ	
517	XD1 – 1108 – 229		1	SHIM ヒョウジュン ワッシャ	
518	XD2 – 1100 – 372		1	RING,E E リング	

COPYRIGHT © 1997 CANON INC.
CANON NP6750/6550/6450/6445/6050 REV. 1 OCT. 1997 PRINTED IN JAPAN (IMPRIME AU JAPON)

FIGURE 311

CASSETTE 3, 4 PAPER PICK - UP ASS'Y (NP6750/6050)
CASSETTE 2, 3, 4 PAPER PICK - UP ASS'Y (NP6550/6450/6445)
カセット 3, 4 給紙部 (NP6750／6050)
カセット 2, 3, 4 給紙部 (NP6550／6450／6445)

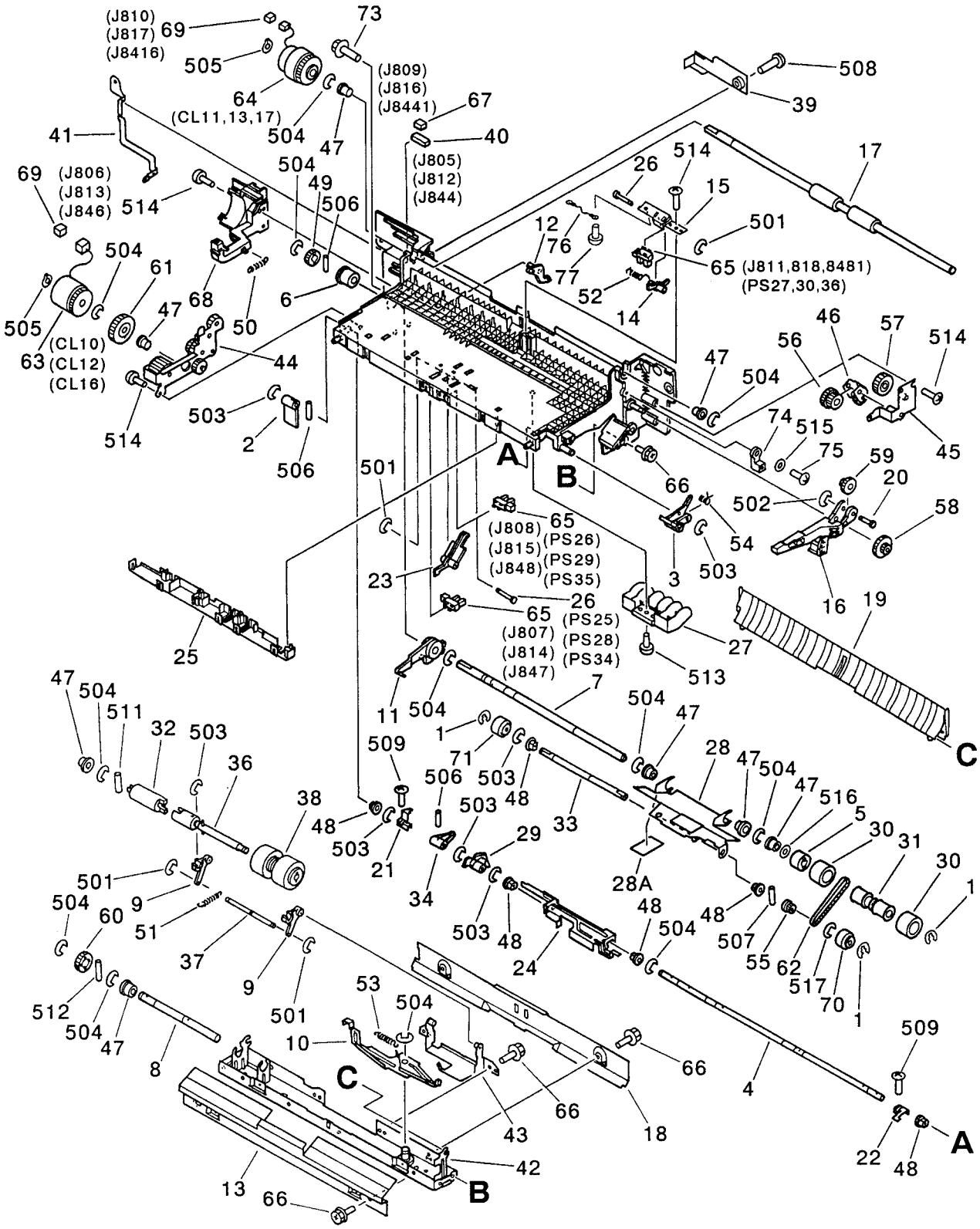

NOTE : This assembly does not include the parts shown with key No. 39 and 508.

注 : このユニットに、 Key No. 39, 508の部品は含まれません。

COPYRIGHT © 1997 CANON INC.
CANON NP6750/6550/6450/6445/6050 REV. 3 OCT. 1997 PRINTED IN JAPAN (IMPRIME AU JAPON)

FIGURE & KEY NO.	PART NUMBER	RANK	Q'TY	DESCRIPTION	SERIAL NUMBER / REMARKS
311 –	FG5 – 4438 – 060		2	CASSETTE PAPER PICK – UP ASS'Y カセット キュウシ ブ	NP6750
	FG5 – 4438 – 060		3	CASSETTE PAPER PICK – UP ASS'Y カセット キュウシ ブ	NP6550/6450/6445
	FG5 – 5803 – 030		2	CASSETTE PAPER PICK – UP ASS'Y カセット キュウシ ブ	NP6050
1	FA3 – 8727 – 000		3	RING, RETAINING トメ ワ	
2	FB2 – 7592 – 000		1	CAM, RELEASE, REAR カイジョ カム (ウシロ)	
3	FB2 – 7593 – 000		1	CAM カム	
4	FB2 – 7594 – 000		1	SHAFT, UP アップ ジク	
5	FB2 – 7596 – 000		1	CLUTCH, ONE – WAY ワンウェイ クラッチ	
6	FB2 – 7597 – 000		1	CLUTCH, ONE – WAY ワンウェイ クラッチ	
7	FB2 – 7598 – 000		1	SHAFT, ROLLER ローラ ジク	
8	FB2 – 7601 – 000		1	SHAFT, DRIVE クドウ ジク	NP6750/6550/6450 NP6445
	FB2 – 8423 – 000		1	SHAFT, DRIVE クドウ ジク	NP6050
9	FB2 – 7602 – 000		2	ARM, ROLLER ローラ アーム	
10	FB2 – 7603 – 000		1	LEVER, RELEASE カイジョ レバー	
11	FB2 – 7605 – 000		1	LINK, UP, 1 アップ リンク (1)	
12	FB2 – 7606 – 000		1	LINK, UP, 2 アップ リンク (2)	
13	FB2 – 7608 – 000		1	GUIDE, PAPER, RIGHT キュウシ イリグチ ガイド (ミギ)	
14	FB2 – 7611 – 000		1	LEVER, SENSOR キュウシ センサ レバー	
15	FB2 – 7613 – 000		1	MOUNT, SENSOR キュウシ センサ シダイ	
16	FB2 – 7614 – 000		1	LEVER, RELEASE リフタ カイジョ レバー	
17	FB2 – 7615 – 000		1	ROLLER, FEED ハンソウ ローラ	
18	FB2 – 7616 – 000		1	GUIDE, FEED ハンソウ ガイド	
19	FB2 – 7617 – 000		1	GUIDE, OPEN/CLOSE カイヘイ ガイド	
20	FB2 – 7620 – 000		1	SHAFT, LIFT, UPPER リフタ ヨウドウ ジク (ウエ)	
21	FB2 – 8266 – 000		1	PLATE, PICK – UP, REAR ピック アップ バン (ウシロ)	
22	FB2 – 7624 – 000		1	PLATE, PICK – UP, FRONT ピックアップ バン (マエ)	
23	FB2 – 8269 – 000		1	FLAG, PAPER シメン フラッグ	
24	FB2 – 7631 – 000		1	PLATE, RELEASE シメン フラッグ カイジョ バン	
25	FB2 – 7632 – 000		1	GUIDE, CONNECTOR コネクタ ガイド	
26	FB2 – 7633 – 000		2	SHAFT, SENSOR センサ シジク	

COPYRIGHT © 1997 CANON INC.

FIGURE & KEY NO.	PART NUMBER	RANK	Q'TY	DESCRIPTION	SERIAL NUMBER / REMARKS
311 – 27	FB2 – 7635 – 000		1	PLATE, GUIDE, UPPER ガイド バン (ウエ)	
28	FF5 – 3209 – 000		1	PLATE, PICK – UP ピックアップ バン	
28A	FB2 – 8410 – 000		1	SHEET, PICK – UP ピック アップ シート	
29	FB2 – 7642 – 000		1	ARM, PAPER カミ アリ アーム	
30	FB2 – 7695 – 000		2	ROLLER, FEED ハンソウ ローラ	
31	FB2 – 7696 – 000		1	SHAFT, ROLLER ハンソウ ローラ ジク	
32	FB2 – 7699 – 000		1	TORQUE LIMITER トルクリミッタ	NP6750/6550/6450 NP6445
	FB2 – 8422 – 000		1	TORQUE LIMITER トルクリミッタ	NP6050
33	FB2 – 7702 – 000		1	SHAFT, PICK – UP キュウシ ジク	
34	FB2 – 7705 – 000		1	LEVER, PICK – UP ピックアップ レバー	
36	FF5 – 3222 – 000		1	SHAFT, SEPARATION ブンリ ローラ ジク	NP6750/6550/6450 NP6445
	FF5 – 3213 – 000		1	SHAFT, SEPARATION ブンリ ローラ ジク	NP6050
37	FB2 – 7713 – 000		1	SHAFT, COUNTER カウンタ ジク	
38	FB2 – 7777 – 020		1	ROLLER, SEPARATION ブンリ ローラ	
39	FB2 – 8034 – 000		1	COVER, CONNECTOR, RIGHT コネクタ カバー (ミギ)	SEE NOTE
40	VS1 – 5057 – 008		1	CONNECTOR, SNAP TIGHT チュウケイ コネクタ	J805,812,844
41	FB2 – 7627 – 000		1	PLATE, GROUNDING アース バン	
42	FF5 – 3059 – 000		1	PLATE, SEPARATION ブンリ クドウ シバン	
43	FF5 – 3060 – 020		1	MOUNT, SEPARATION ブンリ ローラ シダイ	
44	FF5 – 3061 – 000		1	PLATE, IN – PUT ニュウリョク シジ バン	
45	FF5 – 3062 – 000		1	PLATE, SUPPORT リフタ ギア シジ バン	
46	FF5 – 3063 – 000		1	PLATE, LIFT リフタ ヨウドウ バン	
47	FA9 – 2112 – 000		8	BUSHING ブッシング	
48	FS1 – 1512 – 000		6	BUSHING ブッシング	
49	FS5 – 0338 – 000		1	GEAR, 16T 16T ギア	
50	FS5 – 2911 – 000		1	SPRING, TENSION ヒッパリ バネ	
51	FS5 – 2912 – 000		1	SPRING, TENSION ヒッパリ バネ	NP6750/6550/6450 NP6445
	FS5 – 2983 – 000		1	SPRING, TENSION ヒッパリ バネ	NP6050
52	FS5 – 2913 – 000		1	SPRING, TORSION ネジリ バネ	
53	FS5 – 2914 – 000		1	SPRING, TENSION ヒッパリ バネ	

COPYRIGHT © 1997 CANON INC.
CANON NP6750/6550/6450/6445/6050 REV. 3 OCT. 1997 PRINTED IN JAPAN (IMPRIME AU JAPON)

FIGURE & KEY NO.	PART NUMBER	RANK	Q'TY	DESCRIPTION	SERIAL NUMBER / REMARKS
311 – 54	FS5 – 2915 – 020		1	SPRING, TORSION ネジリ バネ	
55	FS5 – 3333 – 000		1	PULLEY, 16T 16T プーリ	
56	FS6 – 0048 – 000		1	GEAR, 16T/46T 16T/46T ギア	
57	FS6 – 0049 – 000		1	GEAR, 48T 48T ギア	
58	FS6 – 0050 – 000		1	GEAR, 17T/58T 17T/58T ギア	
59	FS6 – 0051 – 000		1	GEAR, 17T/20T 17T/20T ギア	
60	FS6 – 0053 – 000		1	GEAR, 20T 20T ギア	
61	FS6 – 0056 – 000		1	GEAR, 32T 32T ギア	
62	XF9 – 0525 – 000		1	BELT, TIMING, 59T タイミング ベルト	
63	FH7 – 5726 – 000		1	CLUTCH, ELECTROMAGNETIC デンジ クラッチ	CL10,12,16 J806,813,846
64	FH7 – 5740 – 000		1	CLUTCH, ELECTROMAGNETIC デンジ クラッチ	CL11,13,17 J810,817,8416
65	FH7 – 7394 – 000		4	PHOTO – INTERRUPTER フォトインタラプタ	PS25 – 27,50,28 – 30,51 PS34 – 36,40 J807,808 J811,1811,814,815 J818,1818,847,848 J8481,8481
66	XA9 – 0628 – 000		9	SCREW,RS,M4X8 RS タイト ネジ	
67	VS1 – 5057 – 009		1	CONNECTOR, SNAP TIGHT チュウケイ コネクタ	J809,816,8441
68	FB2 – 7607 – 020		1	PLATE, LIMIT, CLUTCH クラッチ キセイ バン	
69	VS1 – 5057 – 002		2	CONNECTOR, SNAP TIGHT チュウケイ コネクタ	J806,810,813,817,846 J8416
70	FF5 – 1220 – 000		1	ROLLER, PICK – UP, FRONT ピックアップ ローラ (マエ)	
71	FF5 – 1221 – 000		1	ROLLER, PICK – UP, REAR ピックアップ ローラ (ウシロ)	
73	XA9 – 0633 – 000		1	SCREW,W/WASHER,M4X8 ザツキ ネジ	
74	FB2 – 8436 – 000		1	BUSHING, MOTOR モータ ブッシング	
75	FA6 – 6457 – 000		1	SCREW, M3X5 ネジ	
76	FF3 – 1088 – 000		1	CABLE, GROUNDING アース ケーブル	
77	XA9 – 0265 – 000		1	SCREW, W/WASHER, TRUSS HEAD ザツキ バインド ネジ	
501	XD2 – 1100 – 242		4	RING,E E リング	
502	XD2 – 1100 – 322		1	RING,E E リング	
503	XD2 – 1100 – 502		8	RING,E E リング	
504	XD2 – 1100 – 642		11	RING,E E リング	
505	XD2 – 2100 – 802		2	RING,GRIP グリップ リング	

COPYRIGHT © 1997 CANON INC.

FIGURE & KEY NO.	PART NUMBER	RANK	Q'TY	DESCRIPTION	SERIAL NUMBER / REMARKS
311 - 506	XD3 - 1200 - 102		2	PIN,SPRING スプリング ピン	
507	XD3 - 2200 - 102		2	PIN,DOWEL ヘイコウ ピン	
508	XB1 - 2400 - 605		1	SCREW,MACH.,TRUSS HEAD,M4X6 バインド ネジ	SEE NOTE
509	XB1 - 2300 - 609		2	SCREW,MACH.,TRUSS HEAD,M3X6 バインド ネジ	
511	XD3 - 1200 - 122		1	PIN,SPRING スプリング ピン	
512	XD3 - 2200 - 122		1	PIN,DOWEL ヘイコウ ピン	
513	XB1 - 2400 - 609		3	SCREW,MACH.,TRUSS HEAD,M4X6 バインド ネジ	
514	XB4 - 7400 - 809		5	SCREW,TAPPING,TRUSS HEAD,M4X8 バインド タッピン ネジ	
515	XD1 - 1104 - 132		1	SHIM ヒョウジュン ワッシャ	
516	XD1 - 1108 - 229		1	SHIM ヒョウジュン ワッシャ	
517	XD2 - 1100 - 372		1	RING,E E リング	

COPYRIGHT © 1997 CANON INC.
CANON NP6750/6550/6450/6445/6050 REV. 2 OCT. 1997 PRINTED IN JAPAN (IMPRIME AU JAPON)

FIGURE 312 DECK RIGHT PICK - UP ASSEMBLY (NP6750/6050)
デッキ右給紙部（NP6750／6050）

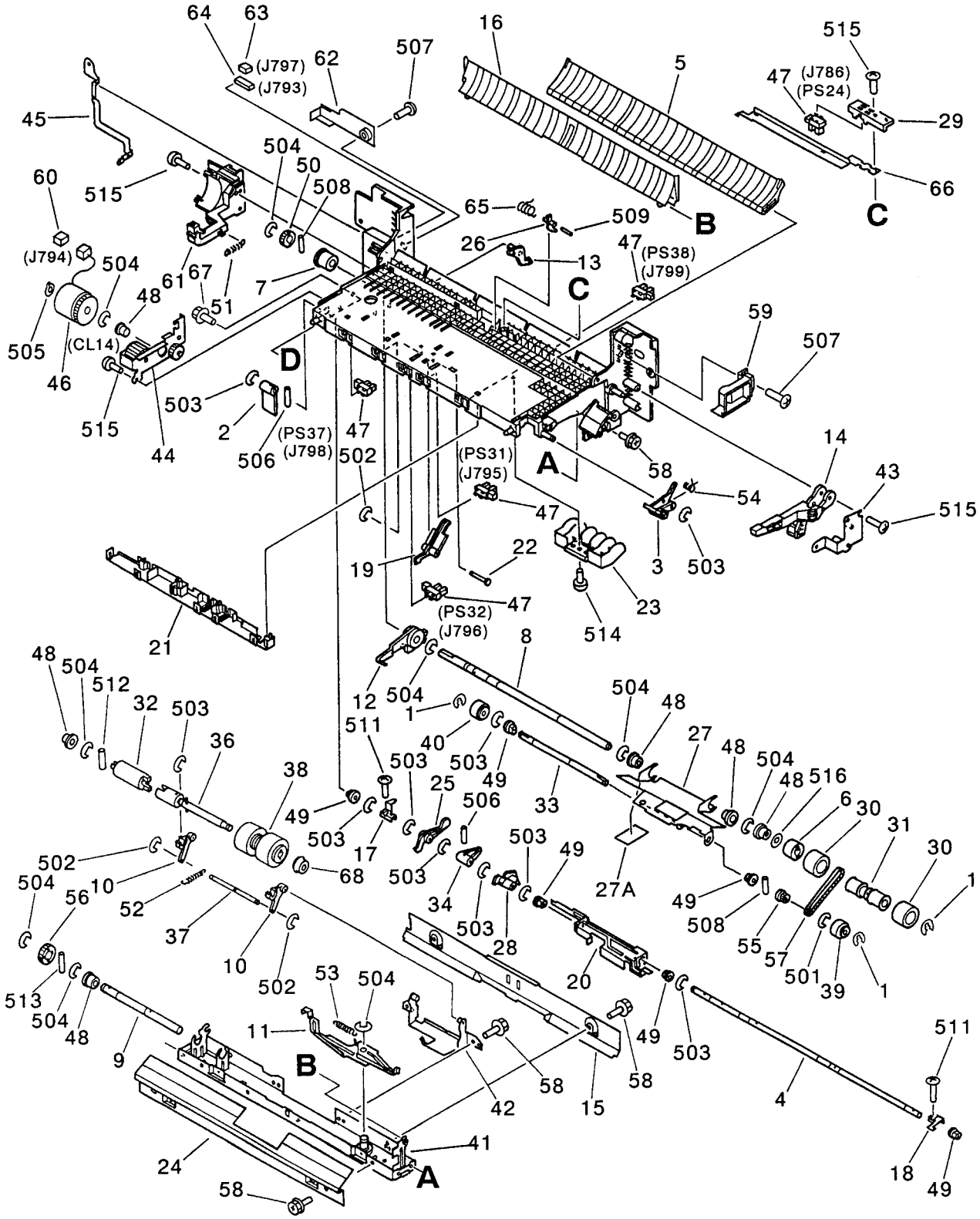

NOTE : This assembly does not include the parts shown with key No. 59, 62 and 507.

注 ： このユニットに、 Key No. 59, 62, 507 の部品は含まれません。

COPYRIGHT © 1997 CANON INC.
CANON NP6750/6550/6450/6445/6050 REV. 3 OCT. 1997 PRINTED IN JAPAN (IMPRIME AU JAPON)

FIGURE & KEY NO.	PART NUMBER	RANK	Q'TY	DESCRIPTION	SERIAL NUMBER / REMARKS
312 –	FG5 – 4440 – 040		1	DECK RIGHT PICK – UP ASSEMBLY デッキ ミギ キュウシ ブ	NP6750
	FG5 – 5801 – 170		1	DECK RIGHT PICK – UP ASS'Y デッキ ミギ キュウシ ブ	NP6050
1	FA3 – 8727 – 000		3	RING, RETAINING トメ ワ	
2	FB2 – 7592 – 000		1	CAM, RELEASE, REAR カイジョ カム (ウシロ)	
3	FB2 – 7593 – 000		1	CAM カム	
4	FB2 – 7594 – 000		1	SHAFT, UP アップ ジク	
5	FB2 – 7595 – 000		1	GUIDE, JOINT ジョイント ガイド	
6	FB2 – 7596 – 000		1	CLUTCH, ONE – WAY ワンウェイ クラッチ	
7	FB2 – 7597 – 000		1	CLUTCH, ONE – WAY ワンウェイ クラッチ	
8	FB2 – 7598 – 000		1	SHAFT, ROLLER ローラ ジク	
9	FF5 – 3224 – 000		1	SHAFT, DRIVE クドウ ジク	NP6750
	FF5 – 3226 – 000		1	SHAFT, SEPARATION DRIVE ブンリ クドウ ジク	NP6050
10	FB3 – 9207 – 000		2	ARM, ROLLER ローラ アーム	
11	FB2 – 7603 – 000		1	LEVER, RELEASE カイジョ レバー	
12	FB2 – 7605 – 000		1	LINK, UP, 1 アップ リンク (1)	
13	FB2 – 7606 – 000		1	LINK, UP, 2 アップ リンク (2)	
14	FB2 – 7614 – 000		1	LEVER, RELEASE リフタ カイジョ レバー	
15	FB2 – 7616 – 000		1	GUIDE, FEED ハンソウ ガイド	
16	FB2 – 7617 – 000		1	GUIDE, OPEN/CLOSE カイヘイ ガイド	
17	FB2 – 8266 – 000		1	PLATE, PICK – UP, REAR ピック アップ バン (ウシロ)	
18	FB2 – 7624 – 000		1	PLATE, PICK – UP, FRONT ピックアップ バン (マエ)	
19	FB2 – 7630 – 000		1	FLAG, PAPER シメン フラッグ	
20	FB2 – 7631 – 000		1	PLATE, RELEASE シメン フラッグ カイジョ バン	
21	FB2 – 7632 – 000		1	GUIDE, CONNECTOR コネクタ ガイド	
22	FB2 – 7633 – 000		1	SHAFT, SENSOR センサ シジク	
23	FB2 – 7635 – 000		1	PLATE, GUIDE, UPPER ガイド バン (ウエ)	
24	FB2 – 7636 – 000		1	GUIDE, PAPER, RIGHT キュウシ イリグチ ガイド (ミギ)	
25	FB2 – 7637 – 000		1	LEVER, LIMITER リミッタ ケンチ レバー	
26	FB2 – 7639 – 000		1	LEVER, PICK – UP ピックアップ センサ レバー	
27	FF5 – 3209 – 000		1	PLATE, PICK – UP ピックアップ バン	

COPYRIGHT © 1997 CANON INC.

FIGURE & KEY NO.	PART NUMBER	RANK	Q'TY	DESCRIPTION	SERIAL NUMBER / REMARKS
312 – 27A	FB2 – 8410 – 000		1	SHEET, PICK – UP ピック アップ シート	
28	FB2 – 7642 – 000		1	ARM, PAPER カミ アリ アーム	
29	FB2 – 7643 – 000		1	MOUNT, SENSOR ピックアップ センサ シダイ	
30	FB2 – 7695 – 000		2	ROLLER, FEED ハンソウ ローラ	
31	FB2 – 7696 – 000		1	SHAFT, ROLLER ハンソウ ローラ ジク	
32	FB2 – 7699 – 000		1	TORQUE LIMITER トルクリミッタ	NP6750
	FB2 – 8422 – 000		1	TORQUE LIMITER トルクリミッタ	NP6050
33	FB2 – 7702 – 000		1	SHAFT, PICK – UP キュウシ ジク	
34	FB2 – 7705 – 000		1	LEVER, PICK – UP ピックアップ レバー	
36	FF5 – 3222 – 000		1	SHAFT, SEPARATION ブンリ ローラ ジク	NP6750
	FF5 – 6397 – 000		1	SHAFT, SEPARATION ブンリ ローラ ジク	NP6050
37	FB2 – 7713 – 000		1	SHAFT, COUNTER カウンタ ジク	
38	FB2 – 7777 – 020		1	ROLLER, SEPARATION ブンリ ローラ	
39	FF5 – 1220 – 000		1	ROLLER, PICK – UP, FRONT ピックアップ ローラ (マエ)	
40	FF5 – 1221 – 000		1	ROLLER, PICK – UP, REAR ピックアップ ローラ (ウシロ)	
41	FF5 – 3059 – 000		1	PLATE, SEPARATION ブンリ クドウ シバン	
42	FF5 – 3060 – 020		1	MOUNT, SEPARATION ブンリ ローラ シダイ	
43	FF5 – 3062 – 000		1	PLATE, SUPPORT リフタ ギア シジ バン	
44	FF5 – 3064 – 000		1	SUPPORT, PLATE ニュウリョク シジ バン	
45	FB2 – 7627 – 000		1	PLATE, GROUNDING アース バン	
46	FH7 – 5742 – 000		1	ELECTROMAGNETIC CLUTCH デンジ クラッチ	CL14 J794
47	FH7 – 7394 – 000		5	PHOTO – INTERRUPTER フォトインタラプタ	PS24,31,32,37,38 J786,795,796,798,799
48	FA9 – 2112 – 000		6	BUSHING ブッシング	
49	FS1 – 1512 – 000		6	BUSHING ブッシング	
50	FS5 – 0338 – 000		1	GEAR, 16T 16T ギア	
51	FS5 – 2911 – 000		1	SPRING, TENSION ヒッパリ バネ	
52	FS5 – 2912 – 000		1	SPRING, TENSION ヒッパリ バネ	NP6750
	FS6 – 2678 – 000		1	SPRING, TENSION ヒッパリ バネ	NP6050
53	FS5 – 2914 – 000		1	SPRING, TENSION ヒッパリ バネ	
54	FS5 – 2915 – 020		1	SPRING, TORSION ネジリ バネ	

COPYRIGHT © 1997 CANON INC.
CANON NP6750/6550/6450/6445/6050 REV. 3 OCT. 1997 PRINTED IN JAPAN (IMPRIME AU JAPON)

FIGURE & KEY NO.	PART NUMBER	RANK	Q'TY	DESCRIPTION	SERIAL NUMBER / REMARKS
312 – 55	FS5 – 3333 – 000		1	PULLEY, 16T 16T プーリ	
56	FS6 – 0053 – 000		1	GEAR, 20T 20T ギア	
57	XF9 – 0525 – 000		1	BELT, TIMING, 59T タイミング ベルト	
58	XA9 – 0628 – 000		9	SCREW,RS,M4X8 RS タイト ネジ	
59	FB2 – 8267 – 000		1	SUPPORT, GUIDE ガイド ブロック	SEE NOTE
60	VS1 – 5057 – 002		1	CONNECTOR, SNAP TIGHT チュウケイ コネクタ	J794
61	FB2 – 7607 – 020		1	PLATE, LIMIT, CLUTCH クラッチ キセイ バン	
62	FB2 – 8034 – 000		1	COVER, CONNECTOR, RIGHT コネクタ カバー (ミギ)	SEE NOTE
63	VS1 – 5057 – 009		1	CONNECTOR, SNAP TIGHT チュウケイ コネクタ	J797
64	VS1 – 5057 – 008		1	CONNECTOR, SNAP TIGHT チュウケイ コネクタ	J793
65	FS5 – 2973 – 000		1	SPRING, TORSION ネジリ バネ	
66	FB2 – 8268 – 000		1	PLATE, GROUNDING, SENSOR センサ アース バン	
67	XA9 – 0633 – 000		1	SCREW,W/WASHER,M4X8 ザツキ ネジ	
68	XG9 – 0243 – 000		1	BEARING ベアリング	
501	XD2 – 1100 – 372		1	RING,E E リング	
502	XD2 – 1100 – 242		3	RING,E E リング	
503	XD2 – 1100 – 502		10	RING,E E リング	
504	XD2 – 1100 – 642		AR	RING,E E リング	
505	XD2 – 2100 – 802		1	RING,GRIP グリップ リング	
506	XD3 – 1200 – 102		2	PIN,SPRING スプリング ピン	
507	XB1 – 2400 – 605		2	SCREW,MACH.,TRUSS HEAD,M4X6 バインド ネジ	SEE NOTE
508	XD3 – 2200 – 102		2	PIN,DOWEL ヘイコウ ピン	
509	XD3 – 2200 – 162		1	PIN,DOWEL ヘイコウ ピン	
511	XB1 – 2300 – 609		2	SCREW,MACH.,TRUSS HEAD,M3X6 バインド ネジ	
512	XD3 – 1200 – 122		1	PIN,SPRING スプリング ピン	
513	XD3 – 2200 – 122		1	PIN,DOWEL ヘイコウ ピン	
514	XB1 – 2400 – 609		3	SCREW,MACH.,TRUSS HEAD,M4X6 バインド ネジ	
515	XB4 – 7400 – 809		5	SCREW,TAPPING,TRUSS HEAD,M4X8 バインド タッピン ネジ	
516	XD1 – 1108 – 229		1	SHIM ヒョウジュン ワッシャ	

COPYRIGHT © 1997 CANON INC.

FIGURE 313 DECK LEFT PICK - UP ASSEMBLY (NP6750/6050)
デッキ左給紙部（NP6750／6050）

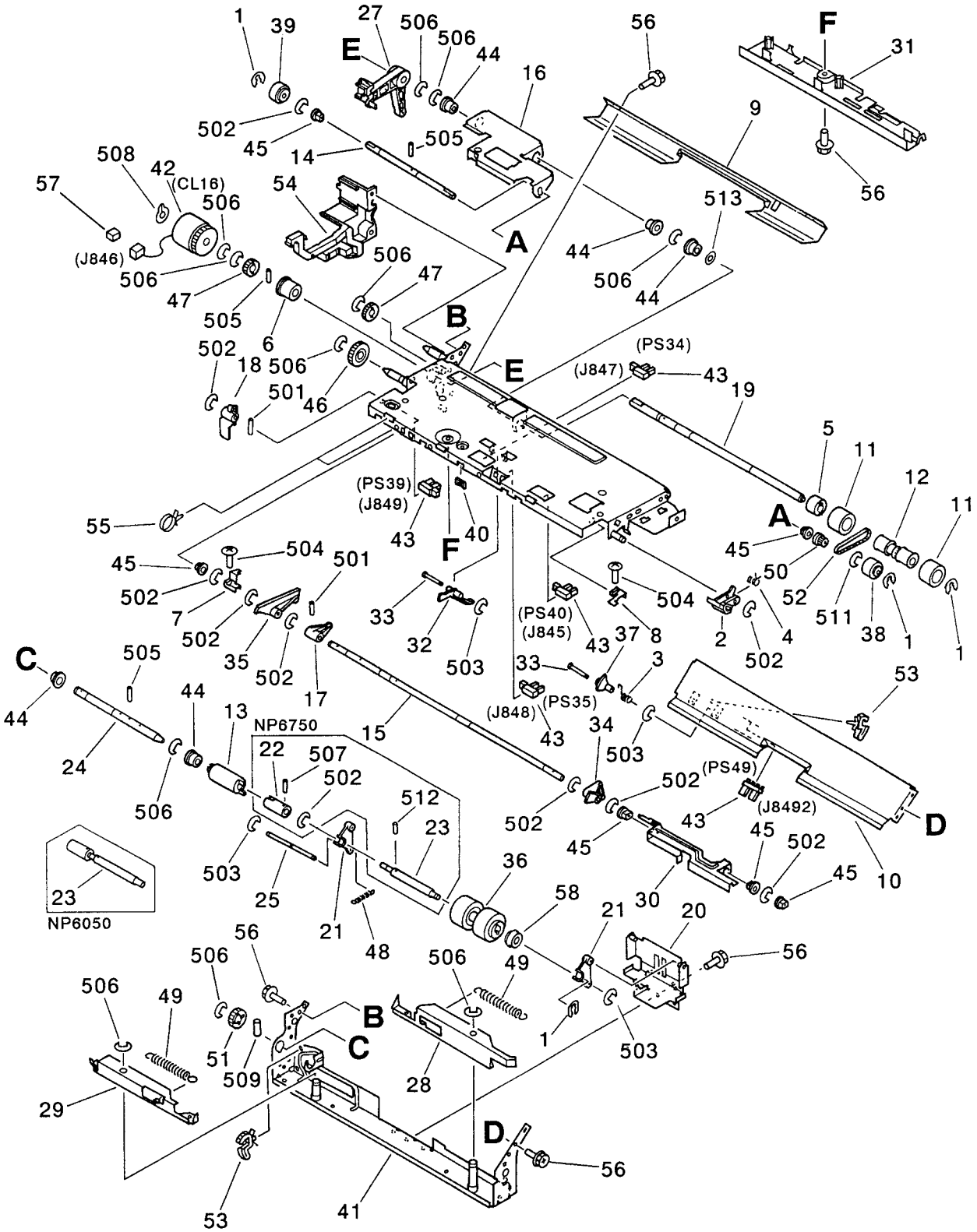

NOTE : This assembly does not include the parts shown with key No. 54 and 57.

注 ： このユニットに、 Key No. 54, 57の部品は含まれません。

COPYRIGHT © 1997 CANON INC.
CANON NP6750/6550/6450/6445/6050 REV. 3 OCT. 1997 PRINTED IN JAPAN (IMPRIME AU JAPON)

FIGURE & KEY NO.	PART NUMBER	RANK	Q'TY	DESCRIPTION	SERIAL NUMBER / REMARKS
313 –	FG5 – 4441 – 000		1	DECK LEFT PICK – UP ASSEMBLY デッキ ヒダリ キュウシ ブ	NP6750
	FG5 – 5804 – 120		1	DECK LEFT PICK – UP ASSEMBLY デッキ ヒダリ キュウシ ブ	NP6050
1	FA3 – 8727 – 000		3	RING, RETAINING トメ ワ	
2	FA5 – 2872 – 000		1	ARM, RELEASE, ROLLER, FRONT キュウシ ローラ カイジョ アーム (マエ)	
3	FB1 – 7018 – 000		1	SPRING, TORSION ネジリ バネ	
4	FB1 – 7070 – 000		1	SPRING, TORSION ネジリ バネ	
5	FB2 – 7596 – 000		1	CLUTCH, ONE – WAY ワンウェイ クラッチ	
6	FB2 – 7597 – 000		1	CLUTCH, ONE – WAY ワンウェイ クラッチ	
7	FB2 – 7623 – 000		1	PLATE, UP, REAR アップ バン (ウシロ)	
8	FB2 – 7624 – 000		1	PLATE, PICK – UP, FRONT ピックアップ バン (マエ)	
9	FB2 – 7693 – 000		1	GUIDE, PICK – UP, UPPER キュウシ ガイド (ウエ)	
10	FB2 – 7694 – 000		1	GUIDE, PICK – UP, LOWER キュウシ ガイド (シタ)	
11	FB2 – 7695 – 000		2	ROLLER, FEED ハンソウ ローラ	
12	FB2 – 7696 – 000		1	SHAFT, ROLLER ハンソウ ローラ ジク	
13	FB2 – 7699 – 000		1	TORQUE LIMITER トルクリミッタ	NP6750
	FB2 – 8422 – 000		1	TORQUE LIMITER トルクリミッタ	NP6050
14	FB2 – 7702 – 000		1	SHAFT, PICK – UP キュウシ ジク	
15	FB2 – 7703 – 000		1	SHAFT, PICK – UP, LEFT ピックアップ ジク (ヒダリ)	
16	FB2 – 7704 – 000		1	PLATE, PICK – UP ピックアップ バン	
17	FB2 – 7705 – 000		1	LEVER, PICK – UP ピックアップ レバー	
18	FB2 – 7706 – 000		1	LEVER, PICK – UP SOLENOID ピックアップ ソレノイド レバー	
19	FB2 – 7707 – 000		1	SHAFT, FEED ROLLER, LEFT ハンソウ ローラ ジク (ヒダリ)	
20	FF5 – 6406 – 000		1	SUPPORT, SEPARATION, LEFT ブンリ ローラ シバン (ヒダリ)	
21	FB3 – 9207 – 000		2	ARM, SEPARATION, LEFT ブンリ ローラ アーム (ヒダリ)	
22	FB2 – 7710 – 000		1	COUPLING カップリング	NP6750
23	FF5 – 3222 – 000		1	SHAFT, SEPARATION ブンリ ローラ ジク	NP6750
	FF5 – 6397 – 000		1	SHAFT, SEPARATION ブンリ ローラ ジク	NP6050
24	FF5 – 3223 – 000		1	SHAFT, DRIVE, LEFT ブンリ クドウ ジク (ヒダリ)	NP6750
	FF5 – 3225 – 000		1	SHAFT, DRIVE, LEFT ブンリ クドウ ジク (ヒダリ)	NP6050
25	FB2 – 7713 – 000		1	SHAFT, COUNTER カウンタ ジク	

COPYRIGHT © 1997 CANON INC.

FIGURE & KEY NO.	PART NUMBER	RANK	Q'TY	DESCRIPTION	SERIAL NUMBER / REMARKS
313 – 26	FB2 – 7714 – 000		1	SHAFT, ROLLER, SEPARATION ブンリ ローラ アーム ジク	
27	FB2 – 7715 – 000		1	LINK, RELEASE カイジョ リンク	
28	FB2 – 7716 – 000		1	PLATE, RELEASE ブンリ カイジョ リンク バン	
29	FB2 – 7717 – 000		1	PLATE, RELEASE ブンリ カイジョ リンク バン	
30	FB2 – 7718 – 000		1	PLATE, RELEASE カイジョ バン	
31	FB2 – 7719 – 000		1	COVER, SENSOR センサ カバー	
32	FB2 – 7720 – 000		1	LEVER, PAPER シメン レバー	
33	FB2 – 7721 – 000		2	SHAFT, LEVER シメン レバー ジク	
34	FB2 – 7722 – 000		1	LEVER, PAPER SENSOR カミ ナシ レバー	
35	FB2 – 7723 – 000		1	LEVER, LIMITER リミッタ レバー	
36	FB2 – 7777 – 020		1	ROLLER, SEPARATION ブンリ ローラ	
37	FB2 – 7764 – 000		1	LEVER, PICK – UP, LEFT ヒダリ キュウシ レバー	
38	FF5 – 1220 – 000		1	ROLLER, PICK – UP, FRONT ピックアップ ローラ (マエ)	
39	FF5 – 1221 – 000		1	ROLLER, PICK – UP, REAR ピックアップ ローラ (ウシロ)	
40	WT2 – 5056 – 000		5	CLIP, CABLE エッジ サドル	
41	FF5 – 2993 – 000		1	PLATE, PICK – UP, LOWER キュウシ シタ イタ	
42	FH7 – 5726 – 000		1	CLUTCH, ELECTROMAGNETIC デンジ クラッチ	CL16 846
43	FH7 – 7394 – 000		5	PHOTO – INTERRUPTER フォトインタラプタ	PS34,35,39,40,49 J847 – 849,845,8492
44	FA9 – 2112 – 000		5	BUSHING ブッシング	
45	FS1 – 1512 – 000		6	BUSHING ブッシング	
46	FS2 – 0544 – 000		1	GEAR, 24T 24T ギア	
47	FS5 – 0338 – 000		2	GEAR, 16T 16T ギア	
48	FS5 – 2918 – 000		1	SPRING, TENSION ヒッパリ バネ	NP6750
	FS6 – 2678 – 000		1	SPRING, TENSION ヒッパリ バネ	NP6050
49	FS5 – 2919 – 000		2	SPRING, TENSION ヒッパリ バネ	
50	FS5 – 3333 – 000		1	PULLEY, 16T 16T プーリ	
51	FS6 – 0053 – 000		1	GEAR, 20T 20T ギア	
52	XF9 – 0525 – 000		1	BELT, TIMING, 59T タイミング ベルト	
53	WT2 – 5136 – 000		2	CLIP, CORD コード クリップ	
54	FB2 – 7724 – 000		1	GUIDE, CABLE ソクセン ガイド	

COPYRIGHT © 1997 CANON INC.
CANON NP6750/6550/6450/6445/6050 REV. 3 OCT. 1997 PRINTED IN JAPAN (IMPRIME AU JAPON)

FIGURE & KEY NO.	PART NUMBER	RANK	Q'TY	DESCRIPTION	SERIAL NUMBER / REMARKS
313 – 55	WT2 – 5178 – 000		6	CLIP, CABLE ロッキング ワイヤ サドル	
56	XA9 – 0628 – 000		10	SCREW,RS,M4X8 RS タイト ネジ	
57	VS1 – 5057 – 002		1	CONNECTOR, SNAP TIGHT チュウケイ コネクタ	J846
58	XG9 – 0243 – 000		1	BEARING ベアリング	
501	XD3 – 1200 – 102		1	PIN,SPRING スプリング ピン	
502	XD2 – 1100 – 502		10	RING,E E リング	
503	XD2 – 1100 – 242		3	RING,E E リング	
504	XB1 – 2300 – 609		2	SCREW,MACH.,TRUSS HEAD,M3X6 バインド ネジ	
505	XD3 – 2200 – 102		3	PIN,DOWEL ヘイコウ ピン	
506	XD2 – 1100 – 642		13	RING,E E リング	
507	XD3 – 1200 – 162		1	PIN,SPRING スプリング ピン	
508	XD2 – 2100 – 802		1	RING,GRIP グリップ リング	
509	XD3 – 2200 – 122		1	PIN,DOWEL ヘイコウ ピン	
511	XD2 – 1100 – 372		1	RING,E E リング	
512	XD3 – 1200 – 122		1	PIN,SPRING スプリング ピン	
513	XD1 – 1108 – 229		1	SHIM ヒョウジュン ワッシャ	

COPYRIGHT © 1997 CANON INC.

FIGURE 315 MULTI FEED ASSEMBLY (1/2)
マルチ手差し部 (1/2)

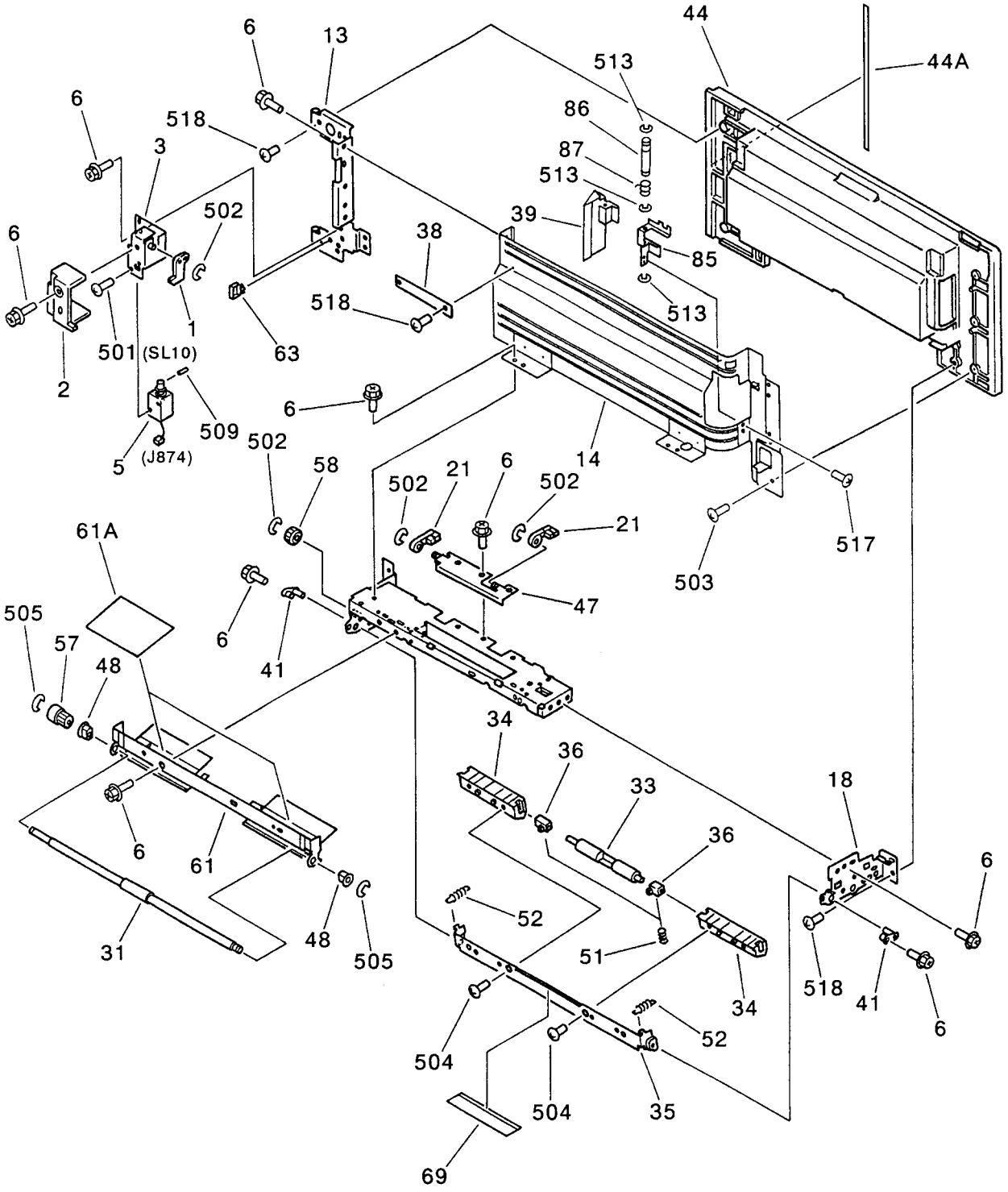

NOTE : This assembly includes the assembly shown in Figure 316.

注 : このユニットは、 Figure 316のユニットを含みます。

COPYRIGHT © 1997 CANON INC.
CANON NP6750/6550/6450/6445/6050 REV. 3 OCT. 1997 PRINTED IN JAPAN (IMPRIME AU JAPON)

FIGURE 315 MULTI FEED ASSEMBLY (2/2)
マルチ手差し部 (2/2)

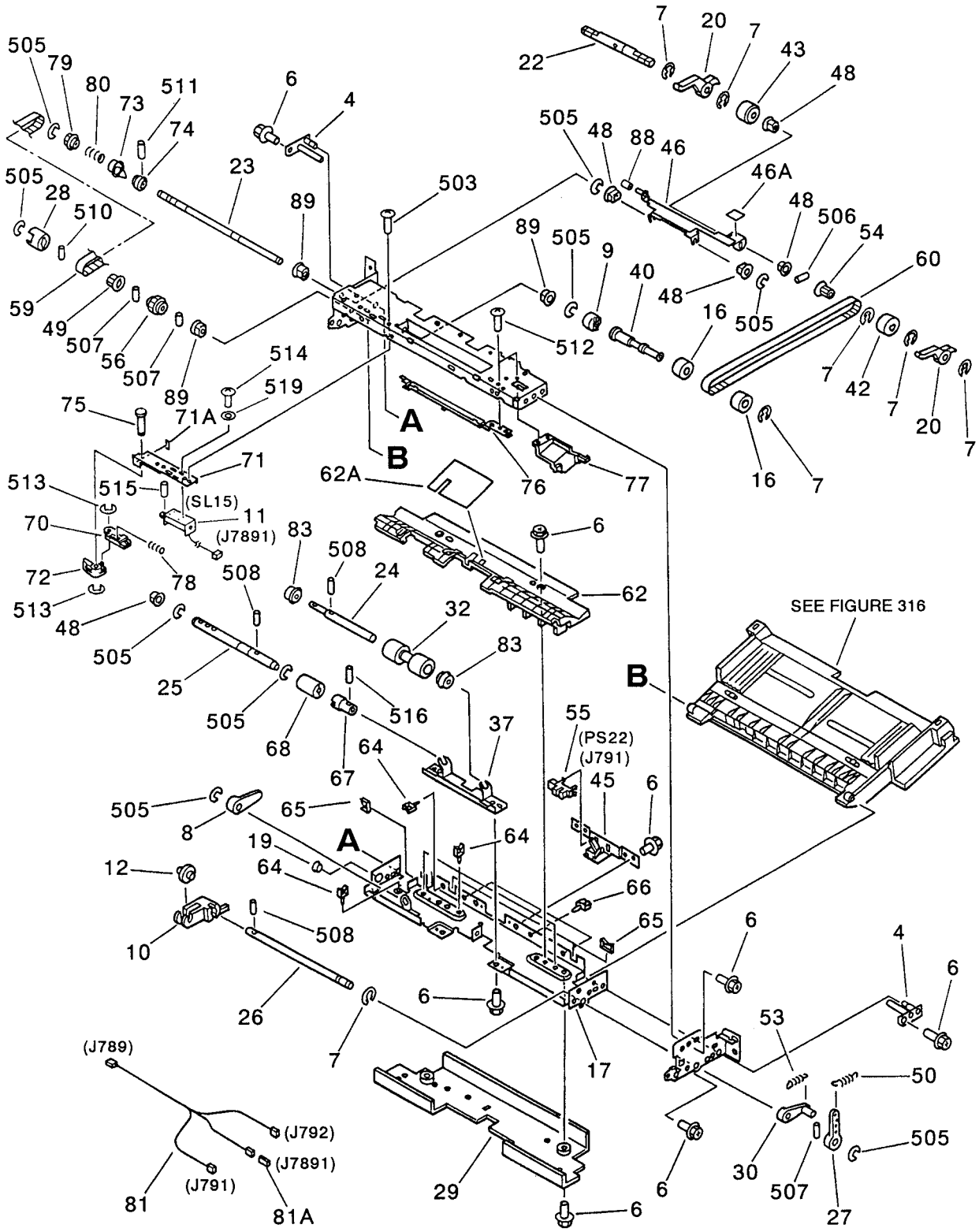

COPYRIGHT © 1997 CANON INC.

FIGURE & KEY NO.	PART NUMBER	RANK	Q'TY	DESCRIPTION	SERIAL NUMBER / REMARKS
315 –	FG5 – 4429 – 170		1	MULTI FEED ASSEMBLY マルチ テサシ ブ	SEE NOTE
1	FB2 – 7515 – 020		1	ARM, PICK – UP ピック アップ アーム	
2	FB2 – 7516 – 000		1	COVER, SOLENOID ソレノイド カバー	
3	FF5 – 2939 – 000		1	PLATE, SOLENOID ソレノイド バン	
4	FF5 – 2945 – 000		2	PLATE, TRAY STOP トレイ コテイ バン	
5	FH7 – 5529 – 000		1	SOLENOID ソレノイド	SL10 J874
6	XA9 – 0628 – 000		AR	SCREW,RS,M4X8 RS タイト ネジ	
7	FA3 – 8727 – 000		7	RING, RETAINING トメ ワ	
8	FA5 – 4266 – 000		1	ARM アーム	
9	FA6 – 7728 – 000		1	COLLAR, FEEDER ROLLER ハンソウ ローラ カラー	
10	FA6 – 7737 – 000		1	ARM, RETURDE リタード アーム	
11	FH7 – 5705 – 000		1	SOLENOID ソレノイド	SL15 J7891
12	FA6 – 8071 – 000		1	ROLLER コロ	
13	FB2 – 7511 – 000		1	PLATE, SUPPORT, 1 ホキョウ バン (1)	
14	FB2 – 7512 – 030		1	PLATE, SUPPORT, 2 ホキョウ バン (2)	
16	FB2 – 7522 – 000		2	ROLLER ローラ	
17	FB2 – 7523 – 000		1	TRAY, LOWER マルチ シタ トレイ	
18	FB2 – 7524 – 000		1	PLATE, FRONT マルチ マエ ソクバン	
19	WT2 – 5189 – 000		1	BUSHING ブッシング	
20	FB2 – 7528 – 000		2	SHUTTER シャッタ	
21	FB2 – 7529 – 000		2	BLOCK, SHUTTER STOP シャッタ ストッパ	
22	FB2 – 7531 – 020		1	SHAFT, ROLLER, 3 ローラ ジク (3)	
23	FB2 – 7533 – 000		1	SHAFT, ROLLER, 4 ローラ ジク (4)	
24	FB2 – 7534 – 000		1	SHAFT, ROLLER, 1 ローラ ジク (1)	
25	FB2 – 7535 – 000		1	SHAFT, ROLLER, 2 ローラ ジク (2)	
26	FB2 – 7536 – 000		1	SHAFT, ARM カアツ アーム ジク	
27	FB2 – 7537 – 000		1	LEVER, PRESSURE カアツ レバー	
28	FB2 – 7540 – 000		1	BUSHING ブッシング	
29	FB2 – 7541 – 000		1	COVER, MULTI マルチ カバー	
30	FB2 – 7542 – 000		1	LEVER, RELEASE アツ カイジョ レバー	

COPYRIGHT © 1997 CANON INC.
CANON NP6750/6550/6450/6445/6050 REV. 3 OCT. 1997 PRINTED IN JAPAN (IMPRIME AU JAPON)

FIGURE & KEY NO.	PART NUMBER	RANK	Q'TY	DESCRIPTION	SERIAL NUMBER / REMARKS
315 – 31	FB2 – 7544 – 040		1	ROLLER, DRIVE ヒキヌキ クドウ ローラ	
32	FB2 – 7545 – 000		1	ROLLER, SPONGE スポンジ ローラ	
33	FB2 – 7546 – 000		1	ROLLER, SUB ジュウドウ ローラ	
34	FB2 – 7547 – 000		2	GUIDE, LOWER シタ ガイド	
35	FB2 – 7548 – 000		1	CROSSMEMBER, GUIDE シタ ガイド ステイ	
36	FB2 – 7549 – 000		2	BUSHING ブッシング	
37	FB2 – 7550 – 020		1	MOUNT, ROLLER ローラ ダイ	
38	FB2 – 7551 – 000		1	TAPE, SUPPORT ササエ テープ	
39	FB2 – 7556 – 020		1	KNOB, MULTI マルチ トッテ	
40	FB2 – 7558 – 000		1	SPACER, ROLLER ローラ カラー	
41	FF2 – 6314 – 000		2	PIN, PIVOT ピボット ピン	
42	FF5 – 1220 – 000		1	ROLLER, PICK – UP, FRONT ピックアップ ローラ (マエ)	
43	FF5 – 1221 – 000		1	ROLLER, PICK – UP, REAR ピックアップ ローラ (ウシロ)	
44	FF5 – 2940 – 020		1	DOOR, MULTI マルチ トビラ	
44A	FB2 – 8353 – 000		1	SEAL, COVER, 1 カバー シール (1)	
45	FF5 – 2943 – 000		1	MOUNT, SENSOR センサ ダイ	
46	FF5 – 3088 – 000		1	PLATE, PICK – UP ピック アップ バン	
46A	FB2 – 8314 – 000		1	SHEET, 1 シート (1)	
47	FF5 – 3103 – 000		1	PLATE, SHUTTER シャッタ バン	
48	FS1 – 1512 – 000		7	BUSHING ブッシング	
49	FS2 – 3504 – 000		1	PULLEY, 24T 24T プーリ	
50	FS5 – 2910 – 000		1	SPRING, TENSION ヒッパリ バネ	
51	FS5 – 2937 – 000		2	SPRING, COMPRESSION アッシュク バネ	
52	FS5 – 2938 – 000		2	SPRING, TENSION ヒッパリ バネ	
53	FS5 – 2952 – 000		1	SPRING, TENSION ヒッパリ バネ	
54	FS5 – 3331 – 000		1	PULLEY, 14T 14T プーリ	
55	FH7 – 7394 – 000		1	PHOTO – INTERRUPTER フォトインタラプタ	PS22 J791
56	FS6 – 0098 – 000		1	GEAR, 25T 25T ギア	
57	FS6 – 0099 – 000		1	GEAR, 15T 15T ギア	
58	FS6 – 0100 – 000		1	GEAR, 15T 15T ギア	

COPYRIGHT © 1997 CANON INC.

FIGURE & KEY NO.	PART NUMBER	RANK	Q'TY	DESCRIPTION	SERIAL NUMBER / REMARKS
315 – 59	XF9 – 0359 – 000		1	BELT, TIMING タイミング ベルト	
60	XF9 – 0502 – 000		1	BELT, TIMING タイミング ベルト	
61	FF5 – 3130 – 030		1	GUIDE, UPPER マルチ ウエ ガイド	
61A	FB2 – 8154 – 000		2	SHEET, GUIDE ガイド シート	
62	FF5 – 3135 – 020		1	GUIDE PAPER マルチ ナカイタ	
62A	FB2 – 8170 – 020		1	SHEET, PROTECTIVE ホゴ シート	
63	WT2 – 0317 – 000		1	CLIP, CABLE ロッキング ワイヤ サドル	
64	WT2 – 0434 – 000		5	CLIP, CABLE ロッキング ワイヤ サドル	
65	WT2 – 5035 – 000		3	CLIP, CABLE エッジ サドル	
66	WT2 – 5369 – 000		3	CLIP, WIRE エッジ サドル	
67	FB2 – 8227 – 000		1	COUPLING カップリング	
68	FB2 – 8228 – 000		1	TORQUE LIMIT トルク リミッタ	
69	FB2 – 8238 – 000		1	SHEET, SUPPORT サポート シート	
70	FB2 – 7984 – 000		1	ARM, SOLENOID, 2 ソレノイド アーム (2)	
71	FF5 – 3184 – 000		1	MOUNT, SOLENOID ソレノイド ダイ	
71A	FB2 – 8315 – 000		1	SHEET, 2 シート (2)	
72	FB2 – 7986 – 000		1	SHAFT, STOP ストッパ ジク	
73	FB2 – 7987 – 000		1	RING, CONTROL セイギョ カン	
74	FB2 – 7988 – 000		1	MOUNT, OUTPUT シュツリョク マキ ダイ	
75	FB2 – 7989 – 000		1	SHAFT, STOP ストッパ ジク	
76	FB2 – 7990 – 000		1	GUIDE, CABLE ソクセン ガイド	
77	FB2 – 7991 – 000		1	COVER, CONNECTOR コネクタ カバー	
78	FS5 – 2966 – 000		1	SPRING, COMPRESSION アッシュク バネ	
79	FS5 – 3335 – 000		1	PULLEY, 24T 24T プーリ	
80	FB2 – 5184 – 000		1	SPRING, CLUTCH クラッチ バネ	
81	FG5 – 5030 – 000		1	CABLE, MULTI マルチ ソクセン	J789,791,792,7891
81A	VS1 – 5057 – 002		1	CONNECTOR, SNAP TIGHT チュウケイ コネクタ	J7891
83	XG9 – 0243 – 000		2	BEARING ベアリング	
85	FB2 – 8449 – 000		1	MOUNT, HANDLE トッテ シバン	
86	FB2 – 8451 – 000		1	SHAFT, HANDLE トッテ ジク	

COPYRIGHT © 1997 CANON INC.
CANON NP6750/6550/6450/6445/6050 REV. 3 OCT. 1997 PRINTED IN JAPAN (IMPRIME AU JAPON)

FIGURE & KEY NO.	PART NUMBER	RANK	Q'TY	DESCRIPTION	SERIAL NUMBER / REMARKS
315 – 87	FB2 – 8452 – 000		1	SPRING, TORSION ネジリ バネ	
88	FB2 – 8384 – 000		1	ROLLER, PICK – UP ピックアップ コロ	
89	FS1 – 1569 – 000		3	BUSHING ブッシング	
501	XB1 – 2300 – 409		2	SCREW,MACH.,TRUSS HEAD,M3X4 バインド ネジ	
502	XD2 – 1100 – 322		4	RING,E E リング	
503	XB1 – 2400 – 509		13	SCREW,MACH.,TRUSS HEAD,M4X5 バインド ネジ	
504	XB4 – 7400 – 809		4	SCREW,TAPPING,TRUSS HEAD,M4X8 バインド タッピン ネジ	
505	XD2 – 1100 – 502		11	RING,E E リング	
506	XD3 – 2200 – 122		1	PIN,DOWEL ヘイコウ ピン	
507	XD3 – 2200 – 102		3	PIN,DOWEL ヘイコウ ピン	
508	XD3 – 1200 – 122		2	PIN,SPRING スプリング ピン	
509	XD3 – 2200 – 082		1	PIN,DOWEL ヘイコウ ピン	
510	XD3 – 2300 – 102		1	PIN,DOWEL ヘイコウ ピン	
511	XB6 – 2300 – 508		1	SETSCREW,M3X5 ロッカク アナツキ トメネジ	
512	XB4 – 7400 – 609		2	SCREW,TAPPING,TRUSS HEAD,M4X6 バインド タッピン ネジ	
513	XD2 – 1100 – 242		5	RING,E E リング	
514	XB1 – 2300 – 409		2	SCREW,MACH.,TRUSS HEAD,M3X4 バインド ネジ	
515	XD3 – 1300 – 082		1	PIN,SPRING スプリング ピン	
516	XD3 – 1200 – 102		1	PIN,SPRING スプリング ピン	
517	XB1 – 2400 – 409		1	SCREW,MACH.,TRUSS HEAD,M4X4 バインド ネジ	
518	XB1 – 2400 – 609		14	SCREW,MACH.,TRUSS HEAD,M4X6 バインド ネジ	
519	XD1 – 1103 – 135		2	SHIM ヒョウジュン ワッシャ	

COPYRIGHT © 1997 CANON INC.

FIGURE 316 MULTI FEED TRAY ASSEMBLY
マルチ手差しトレイ部

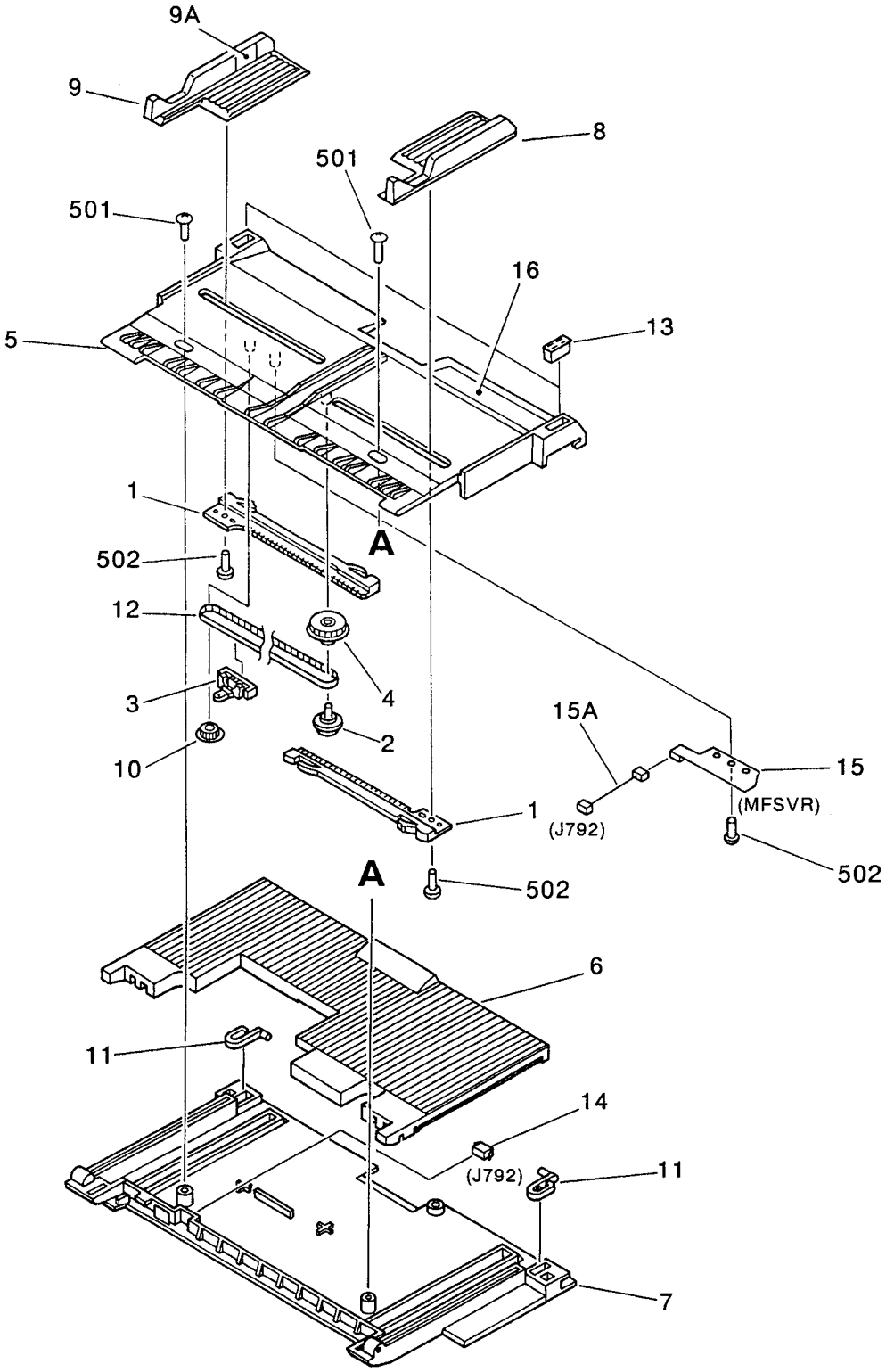

NOTE 1 : This assembly is included in the assembly shown in Figure 315.

NOTE 2 : This assembly does not include the part shown with key No. 16.

注 1 : このユニットは、 Figure 315のユニットに含まれます。

注 2 : このユニットに、 Key No. 16の部品は含まれません。

COPYRIGHT © 1997 CANON INC.
CANON NP6750/6550/6450/6445/6050 REV.2 FEB. 1996 PRINTED IN JAPAN (IMPRIME AU JAPON)

FIGURE & KEY NO.	PART NUMBER	RANK	Q'TY	DESCRIPTION	SERIAL NUMBER / REMARKS
316 –	FG5 – 4430 – 000		1	MULTI FEED TRAY ASSEMBLY マルチ テサシ トレイ ブ	SEE NOTE 1
1	FB1 – 8619 – 000		2	RACK ラック バン	
2	FB1 – 8620 – 000		1	RING, PULLEY プーリ リング	
3	FB1 – 8621 – 000		1	PLATE, LOCK ベルト ロック イタ	
4	FB1 – 8625 – 000		1	GEAR, 18T 18T ギア	
5	FB2 – 7519 – 000		1	TRAY, FIXED マルチ コテイ トレイ	
6	FB2 – 7520 – 000		1	TRAY, MOVABLE マルチ カドウ トレイ	
7	FB2 – 7521 – 000		1	BASE, TRAY マルチ トレイ ベース	
8	FB2 – 7553 – 000		1	PANEL, LIMIT, FRONT サイド キセイ バン (マエ)	
9	FF5 – 2950 – 000		1	PANEL, LIMIT, REAR サイド キセイ バン (ウシロ)	
9A	FS5 – 8616 – 000		1	LABEL, "LIMIT, PAPER HEIGHT" セキサイ ゲンカイ ラベル	
10	FS5 – 3177 – 000		1	PULLEY, IDLER アイドラ プーリ	
11	RA1 – 7807 – 000		2	LOCK, MP MP ロック	
12	XF9 – 0393 – 000		1	BELT, TIMING タイミング ベルト	
13	XZ9 – 0407 – 000		2	CATCH, MAGNET マグネット キャッチ	
14	VS1 – 5057 – 003		1	CONNECTOR, SNAP TIGHT チュウケイ コネクタ	J792
15	FG5 – 1958 – 000		1	MULTI VR PCB ASSEMBLY マルチ VR キバン ブ	MFSVR
15A	FG5 – 1946 – 000		1	CABLE, MULTI VR マルチ VR ソクセン	J792
16	FS5 – 8612 – 000		1	LABEL, SIZE サイズ ラベル	AB SIZE SEE NOTE 2
	FS5 – 8613 – 000		1	LABEL, SIZE サイズ ラベル	AB/INCH SIZE SEE NOTE 2
	FS5 – 8614 – 000		1	LABEL, SIZE サイズ ラベル	A/INCH SIZE SEE NOTE 2
	FS5 – 8615 – 000		1	LABEL, SIZE サイズ ラベル	A SIZE SEE NOTE 2
501	XB1 – 2400 – 606		2	SCREW,MACH.,TRUSS HEAD,M4X6 バインド ネジ	
502	XB1 – 2300 – 609		AR	SCREW,MACH.,TRUSS HEAD,M3X6 バインド ネジ	

COPYRIGHT © 1997 CANON INC.

FIGURE 320 REGISTRATION/TRANSFER ASSEMBLY
レジスト／転写部

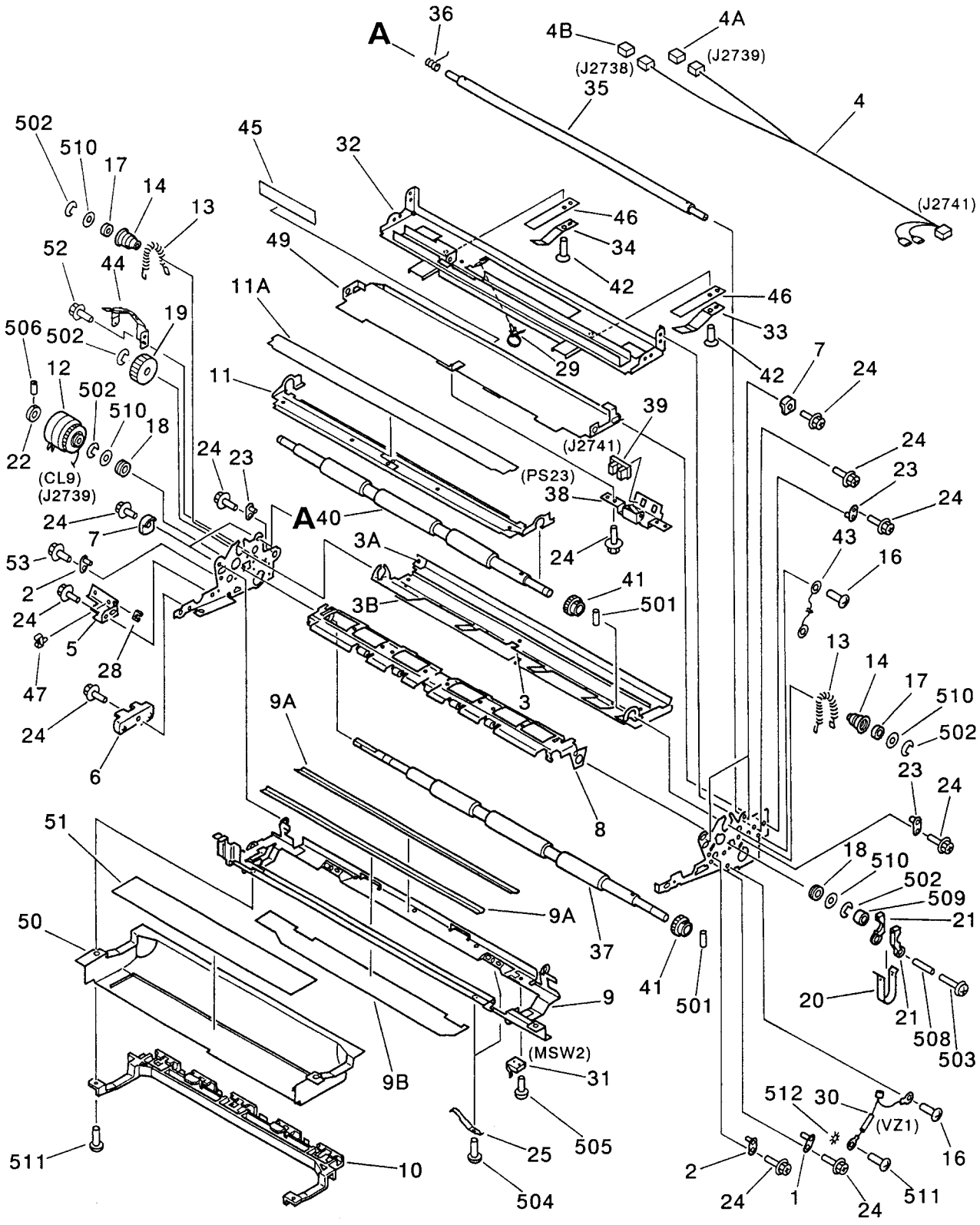

NOTE : This assembly is included in the assembly shown in Figure 810.

注 ： このユニットは、 Figure 810のユニットに含まれます。

COPYRIGHT © 1997 CANON INC.

FIGURE & KEY NO.	PART NUMBER	RANK	Q'TY	DESCRIPTION	SERIAL NUMBER / REMARKS
320 –	FG5 – 4399 – 040		1	REGISTRATION/TRANSFER ASSEMBLY レジスト/テンシャ ブ	SEE NOTE
1	FA2 – 6923 – 000		1	PIN イチギメ ダボ	
2	FA4 – 1149 – 000		3	PIN, PLATE ゼツエン ピン	
3	FF5 – 3177 – 000		1	GUIDE, REGISTRATION, UPPER レジマエ ガイド (ウエ)	
3A	FB2 – 7954 – 000		1	SHEET シート	
3B	FB2 – 8242 – 000		1	SHEET, REGISTRATION, UPPER レジスト ウエ シート	
4	FG5 – 4548 – 000		1	CABLE, REGISTRATION レジスト ソクセン	J2738,2739,2741
4A	VS1 – 5057 – 002		1	CONNECTOR, SNAP TIGHT チュウケイ コネクタ	J2739
4B	VS1 – 5057 – 007		1	CONNECTOR, SNAP TIGHT チュウケイ コネクタ	J2738
5	FB2 – 7069 – 020		1	GUIDE, CABLE ソクセン ガイド	
6	FB2 – 7071 – 020		1	BLOCK, CORONA STOP タイデンキ ストッパ	
7	FB2 – 7104 – 000		4	GUIDE, PLATE イチギメ ガイド	
8	FF5 – 3033 – 000		1	GUIDE, TRANSFER, LOWER テンシャ マエ ガイド (シタ)	
9	FF5 – 3036 – 000		1	RAIL, CORONA タイデンキ レール	
9A	FB2 – 7105 – 000		2	SHEET, RAIL, RIGHT レール シート (ミギ)	
9B	FB2 – 7106 – 000		1	SHEET, RAIL, LEFT レール シート (ヒダリ)	
10	FB2 – 7064 – 000		1	DUCT, TRANSFER, LOWER テンシャ ダクト (シタ)	
11	FF5 – 3046 – 000		1	GUIDE, TRANSFER, UPPER テンシャ マエ ガイド (ウエ)	
11A	FB2 – 7109 – 000		1	SHEET, TRANSFER GUIDE テンシャ ガイド シート	
12	FH7 – 5533 – 000		1	CLUTCH, ELECTROMAGNETIC デンジ クラッチ	CL9 J2739
13	FS5 – 2906 – 000		2	SPRING, TENSION ヒッパリ バネ	
14	FS5 – 6322 – 000		2	BUSHING ジクウケ	
16	XA9 – 0633 – 000		2	SCREW,W/WASHER,M4X8 ザツキ ネジ	
17	XG9 – 0335 – 000		2	BEARING, BALL ボール ベアリング	
18	XG9 – 0211 – 000		2	BALL BEARING, MF128ZZ1MC3D4M ボール ベアリング	
19	FS6 – 0117 – 000		1	GEAR, 25T 25T ギア	
20	FC1 – 3975 – 020		1	SPRING, LEAF イタ バネ	
21	FC1 – 3976 – 000		2	PAD, BRAKE ブレーキ パッド	
22	FA2 – 1753 – 000		1	COLLAR スラスト ストッパ	
23	FA3 – 9120 – 000		4	PIN, GUIDE フロート ピン	

COPYRIGHT © 1997 CANON INC.

FIGURE & KEY NO.	PART NUMBER	RANK	Q'TY	DESCRIPTION	SERIAL NUMBER / REMARKS
320 – 24	XA9 – 0628 – 000		AR	SCREW,RS,M4X8 RS タイト ネジ	
25	FB2 – 7067 – 000		4	SPRING, LEAF イタ バネ	
28	WT2 – 5035 – 000		2	CLIP, CABLE エッジ サドル	
29	WT2 – 5178 – 000		3	CLIP, CABLE ロッキング ワイヤ サドル	
30	FF3 – 0153 – 000		1	VARISTOR バリスタ	VZ1
31	WC4 – 0153 – 000		1	MICROSWITCH マイクロ スイッチ	MSW2
32	FB2 – 7063 – 000		1	CROSSMEMBER, REGISTRATION レジスト ステイ	
33	FB2 – 8200 – 000		2	SPRING, LEAF イタ バネ	
34	FB2 – 8202 – 000		2	SPRING, LEAF イタ バネ	
35	FB2 – 8234 – 000		1	CROSSMEMBER, REGISTRATION レジスト ステイ	
36	FS5 – 2962 – 000		1	SPRING, TORSION ネジリ バネ	
37	FB2 – 7073 – 020		1	ROLLER, REGISTRATION LOWER レジスト シタ ローラ	
38	FF5 – 2990 – 000		1	MOUNT, FEEDER SENSOR ハンソウ センサ ダイ	
39	FH7 – 7394 – 000		1	PHOTO – INTERRUPTER フォトインタラプタ	PS23 J2741
40	FB2 – 7072 – 020		1	ROLLER, REGISTRATION UPPER レジスト ウエ ローラ	
41	FS6 – 0044 – 000		2	GEAR, 26T 26T ギア	
42	XA9 – 0271 – 000		2	SCREW, M4X6 ネジ	
43	FG2 – 7380 – 000		1	CABLE, GROUNDING アース セン	
44	FB2 – 8261 – 000		1	COVER, PROTECTIVE ホゴ カバー	
45	FB2 – 8306 – 000		1	SHEET, REGISTRATION, FRONT レジスト シート (マエ)	
46	FB2 – 8409 – 000		2	SPACER スペーサ	
47	WT2 – 0434 – 000		2	CLIP, CABLE ロッキング ワイヤ サドル	
49	FB2 – 7060 – 000		1	GUIDE, REGISTRATION, LOWER レジスト マエ ガイド (シタ)	
50	FB2 – 7068 – 000		1	SHEET, DUCT ダクト シート	
51	FB2 – 7110 – 000		1	PLATE, WEIGHT ウェイト バン	
52	XA9 – 0626 – 000		2	SCREW,M3X6 ネジ	
53	XA9 – 0630 – 000		1	SCREW,RS,M4X10 RS タイト ネジ	
501	XD3 – 1160 – 142		2	PIN,SPRING スプリング ピン	
502	XD2 – 1100 – 642		5	RING,E E リング	
503	XB6 – 7402 – 009		1	SCREW,TP,M4X20 TP ネジ	

COPYRIGHT © 1997 CANON INC.
CANON NP6750/6550/6450/6445/6050 REV. 3 OCT. 1997 PRINTED IN JAPAN (IMPRIME AU JAPON)

FIGURE & KEY NO.	PART NUMBER	RANK	Q'TY	DESCRIPTION	SERIAL NUMBER / REMARKS
320 – 504	XB1 – 2300 – 409		4	SCREW,MACH.,TRUSS HEAD,M3X4 バインド ネジ	
505	XB1 – 2230 – 805		2	SCREW,MACH.,TRUSS HEAD M2.3X8 バインド ネジ	
506	XB6 – 2400 – 809		2	SETSCREW,M4X8 ロッカク アナツキ トメネジ	
508	XZ1 – 1401 – 805		1	SPACER スペーサ	
509	XZ1 – 1800 – 705		1	SPACER スペーサ	
510	XD1 – 1108 – 215		4	SHIM ヒョウジュン ワッシャ	
511	XB1 – 2300 – 609		3	SCREW,MACH.,TRUSS HEAD,M3X6 バインド ネジ	
512	XD1 – 4200 – 302		1	WASHER,TOOTHED LOCK ハツキ ザガネ	

COPYRIGHT © 1997 CANON INC.

FIGURE 330 FEEDER ASSEMBLY
搬送部

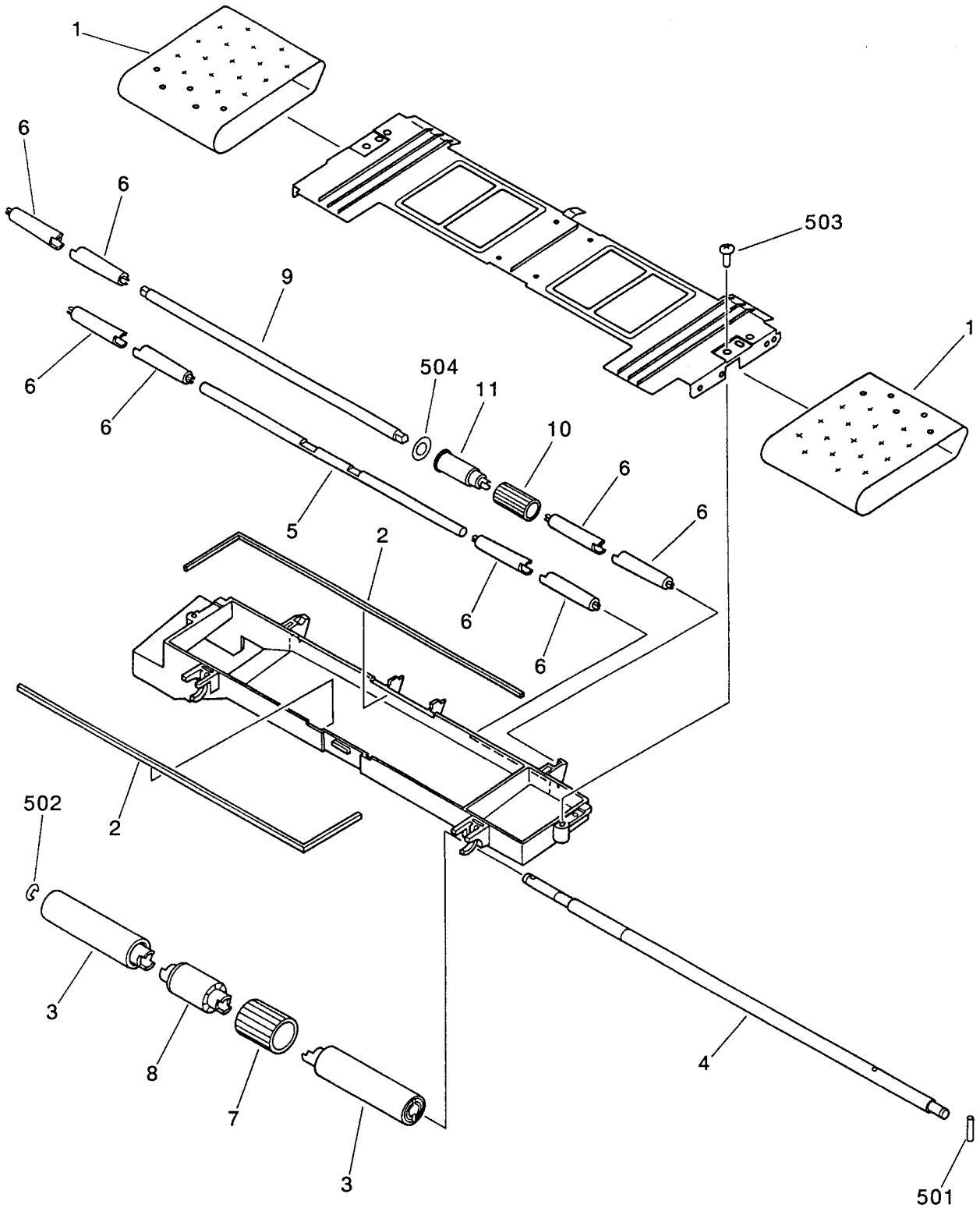

NOTE : This assembly is included in the assembly shown in Figure 810.

注 ： このユニットは、 Figure 810のユニットに含まれます。

COPYRIGHT © 1997 CANON INC.
CANON NP6750/6550/6450/6445/6050 REV. 3 OCT. 1997 PRINTED IN JAPAN (IMPRIME AU JAPON)

FIGURE & KEY NO.	PART NUMBER	RANK	Q'TY	DESCRIPTION	SERIAL NUMBER / REMARKS
330 –	FG5 – 4400 – 020		1	FEEDER ASSEMBLY ハンソウ ブ	SEE NOTE
1	FB2 – 7074 – 000		2	BELT, PAPER FEEDER ハンソウ ベルト	
2	FB2 – 8235 – 000		2	SEAL, DUCT ダクト シール	
3	FB2 – 7099 – 000		2	ROLLER, DRIVE クドウ コロ	
4	FB2 – 7077 – 000		1	SHAFT, DRIVE クドウ ジク	
5	FB2 – 7078 – 020		1	SHAFT, SUB DRIVE, 1 ジュウドウ ジク (1)	
6	FB2 – 7079 – 020		8	ROLLER, SUB DRIVE ジュウドウ コロ	
7	FB2 – 7097 – 020		1	ROLLER, FEED, 1 ホジョ ハンソウ ローラ (1)	
8	FB2 – 7098 – 020		1	PULLEY ホジョ プーリ	
9	FB2 – 7997 – 000		1	SHAFT, SUB DRIVE, 2 ジュウドウ ジク (2)	
10	FB2 – 7998 – 000		1	ROLLER, FEED, 2 ホジョ ハンソウ ローラ (2)	
11	FB2 – 7999 – 000		1	PULLEY, SUB, 2 ホジョ プーリ (2)	
501	XD3 – 2200 – 162		1	PIN,DOWEL ヘイコウ ピン	
502	XD2 – 1100 – 802		1	RING,E E リング	
503	XB4 – 7400 – 809		2	SCREW,TAPPING,TRUSS HEAD,M4X8 バインド タッピン ネジ	
504	XD1 – 1106 – 212		1	SHIM ヒョウジュン ワッシャ	

COPYRIGHT © 1997 CANON INC.

FIGURE 335 HOLDING TRAY ASSEMBLY
中間トレイ部

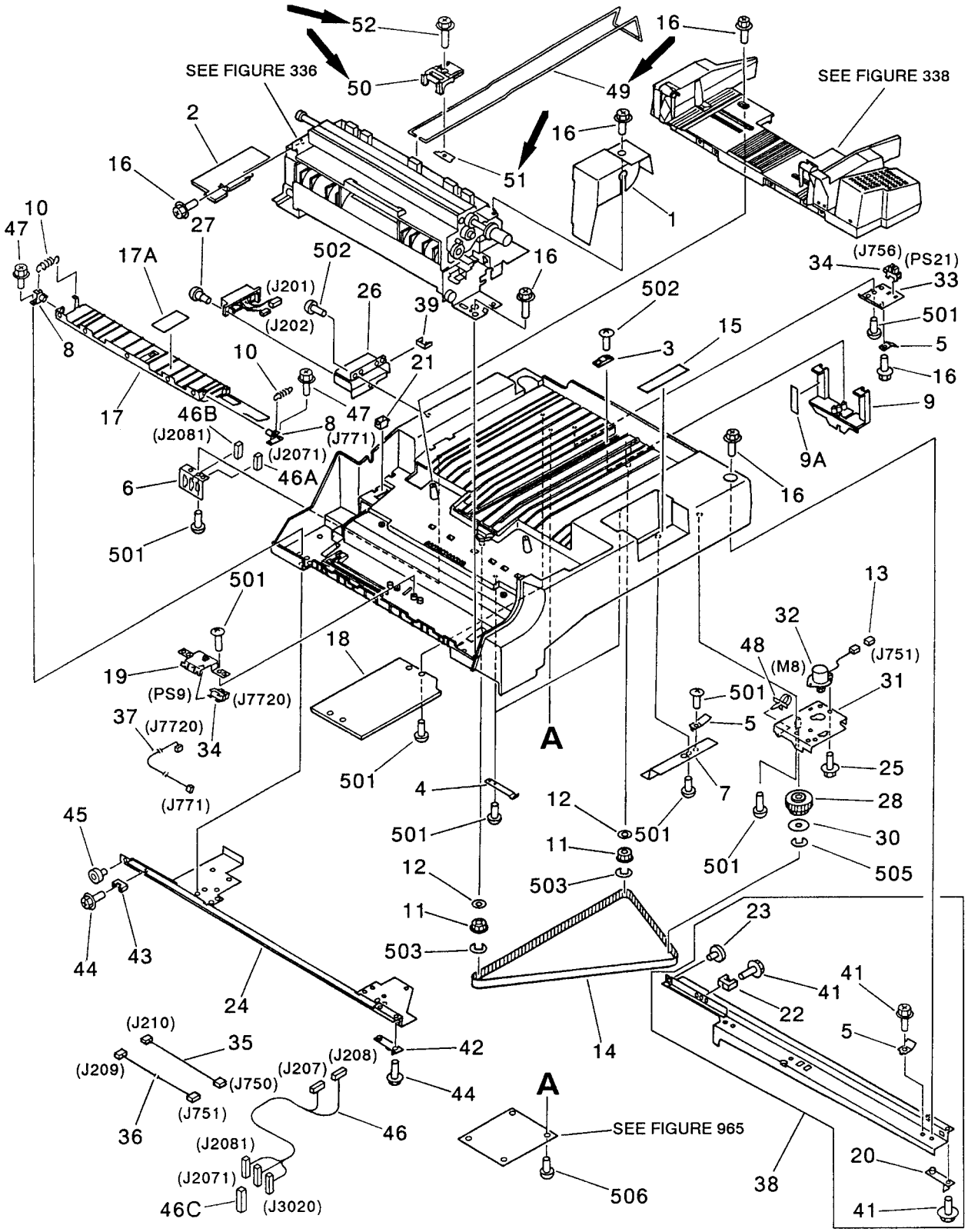

NOTE : This assembly includes the assemblies shown in Figure 336, 338 and 965.

注 : このユニットは、 Figure 336, 338, 965のユニットを含みます。

COPYRIGHT © 1997 CANON INC.
CANON NP6750/6550/6450/6445/6050 REV. 3-2 SEPT. 1998 PRINTED IN JAPAN (IMPRIME AU JAPON)

FIGURE & KEY NO.	PART NUMBER	RANK	Q'TY	DESCRIPTION	SERIAL NUMBER / REMARKS
335 →	FG5 – 4405 – 300		1	HOLDING TRAY ASSEMBLY チュウカン トレイ ブ	100/120/220V PDD 240V RDD SEE NOTE
	FG5 – 4405 – 00G		1	HOLDING TRAY ASSEMBLY チュウカン トレイ ブ	220V UDD/BDB/ADB/PBS 240V DDB SEE NOTE
1	FB2 – 7361 – 000		1	COVER, DRIVE クドウ カバー	
2	FB2 – 7362 – 000		1	COVER, CLUTCH クラッチ カバー	
3	FB2 – 7298 – 000		1	SUPPORT, LIMIT コウタン キセイ オセエ	
4	FB2 – 7303 – 000		2	PLATE, SUPPORT リョウハン オセエ バン	
5	FB2 – 7310 – 000		2	PLATE, GROUNDING アース バン	
6	FB2 – 7311 – 000		1	MOUNT, PANEL SUPPORT パネル マウント ダイ	
7	FB2 – 7334 – 000		1	PLATE, GROUNDING, HANDLE トッテ アース バン	
8	FF5 – 2926 – 000		2	MOUNT, GUIDE SUPPORT ガイド シジ ダイ	
9	FF5 – 2927 – 000		1	MOUNT, LIMIT コウタン キセイ バン	
9A	FB2 – 7309 – 000		2	SHEET, DAMPER ストッパ シート	
10	FS5 – 2908 – 000		2	SPRING, TENSION ヒッパリ バネ	
11	FS5 – 3330 – 000		2	PULLEY, 20T 20T プーリ	
12	FS5 – 6323 – 000		2	FLANGE フランジ	
13	VS1 – 5057 – 006		1	CONNECTOR, SNAP TIGHT チュウケイ コネクタ	J751
14	XF9 – 0524 – 000		1	BELT, TIMING タイミング ベルト	
15	FS5 – 8857 – 000		1	LABEL, HOLDING TRAY チュウカン トレイ ラベル	
16	XA9 – 0628 – 000		15	SCREW,RS,M4X8 RS タイト ネジ	
17	FF5 – 3134 – 030		1	GUIDE, PAPER カミ シジ ダイ	
17A	FB2 – 7301 – 030		4	SHEET, PROTECTIVE ホゴ シート	
18	FB2 – 7295 – 000		1	COVER, PCB キバン カバー	
19	FF5 – 3127 – 000		1	MOUNT, FEED SENSOR ハンソウ センサ ダイ	
20	FB2 – 7312 – 000		1	PLATE, POSITIONING, RAIL レール イチギメ バン	
21	VS1 – 5057 – 005		1	CONNECTOR, SNAP TIGHT チュウケイ コネクタ	J771
22	FC1 – 4920 – 000		1	BLOCK, RAIL SLIDING レール スライダ	
23	XG9 – 0254 – 000		1	ROLLER ローラ	
24	FB2 – 7314 – 000		1	MOUNT, RAIL, LEFT レール ダイ (ヒダリ)	

COPYRIGHT © 1997 CANON INC.

FIGURE & KEY NO.	PART NUMBER	RANK	Q'TY	DESCRIPTION	SERIAL NUMBER / REMARKS
335 – 25	XA9 – 0626 – 000		2	SCREW,M3X6 ネジ	
26	FB2 – 7315 – 000		1	MOUNT, PLUG プラグ ダイ	
27	FS5 – 9213 – 000		2	SCREW,STEPPED,M4X7 ダンビス	
28	FS6 – 0126 – 000		1	PULLEY, 24T/GEAR, 35T 24T プーリ/35T ギア	
30	FC1 – 4935 – 000		1	FLANGE フランジ	
31	FF5 – 2928 – 000		1	MOUNT, MOTOR, LIMIT コウタン キセイ モータ ダイ	
32	FH6 – 1134 – 000		1	STEPPING MOTOR ステッピング モータ	M8 J751
33	FB2 – 7300 – 000		1	MOUNT, LIMIT SENSOR コウタン キジュン センサ ダイ	
34	FH7 – 7394 – 000		2	PHOTO – INTERRUPTER フォトインタラプタ	PS9,21 J7720,756
35	FG5 – 5038 – 000		1	CABLE, XHP チュウカン XHP ソクセン	J210,750
36	FG5 – 5037 – 000		1	CABLE, MOTOR CONNECTOR チュウカン モータ チュウケイ ソクセン	J209,751
37	FG5 – 5214 – 000		1	CABLE, SENSOR, LOWER FEED シタ ハンソウ センサ チュウケイ タバセン	J771,7720
38	FG5 – 4407 – 000		1	PLATE, RIGHT, RAIL ミギ レール バン	
39	WT2 – 5031 – 000		1	CLIP, CABLE エッジ サドル	
41	XA9 – 0628 – 000		3	SCREW,RS,M4X8 RS タイト ネジ	
42	FB2 – 7312 – 000		1	PLATE, POSITIONING, RAIL レール イチギメ バン	
43	FC1 – 4920 – 000		1	BLOCK, RAIL SLIDING レール スライダ	
44	XA9 – 0628 – 000		2	SCREW,RS,M4X8 RS タイト ネジ	
45	XG9 – 0254 – 000		1	ROLLER ローラ	
46	FG5 – 5024 – 020		1	CABLE, CONNECT サイド キセイ ソクセン	J207,208,2071,2081 J3020
46A	VS1 – 5057 – 007		1	CONNECTOR, SNAP TIGHT チュウケイ コネクタ	J2071
46B	VS1 – 5057 – 009		1	CONNECTOR, SNAP TIGHT チュウケイ コネクタ	J2081
46C	VS1 – 5057 – 003		1	CONNECTOR, SNAP TIGHT チュウケイ コネクタ	J3020
47	XA9 – 0643 – 000		4	SCREW, RS, M4X10 RS タイト ネジ	
48	WT2 – 5178 – 000		2	CLIP, CABLE ロッキング ワイヤ サドル	
→ 49	FB2 – 8522 – 000		1	UPPER GUIDE, HOLDING TRAY チュウカン トレイ ウエ ガイド	
→ 50	FB2 – 8523 – 000		1	RETAINER, UPPER GUIDE ウエ ガイド オサエ	
→ 51	FB2 – 8524 – 000		1	RETAINER, UPPER GUIDE, LOWER ウエ ガイド オサエ (シタ)	
→ 52	XA9 – 0628 – 000		1	SCREW,RS,M4X8 RS タイト ネジ	
501	XB4 – 7400 – 809		12	SCREW,TAPPING,TRUSS HEAD,M4X8 バインド タッピン ネジ	

COPYRIGHT © 1997 CANON INC.

FIGURE & KEY NO.	PART NUMBER	RANK	Q'TY	DESCRIPTION	SERIAL NUMBER / REMARKS
335 – 502	XB4 – 7400 – 609		11	SCREW,TAPPING,TRUSS HEAD,M4X6 バインド タッピン ネジ	
503	XD2 – 1100 – 402		2	RING,E E リング	
505	XD2 – 1100 – 502		2	RING,E E リング	
506	XB4 – 7401 – 009		2	SCREW,TAPPING,TRUSS HEAD,M4X10 バインド タッピン ネジ	

COPYRIGHT © 1997 CANON INC.

FIGURE 336 PAPER FEED ASSEMBLY
再給紙部

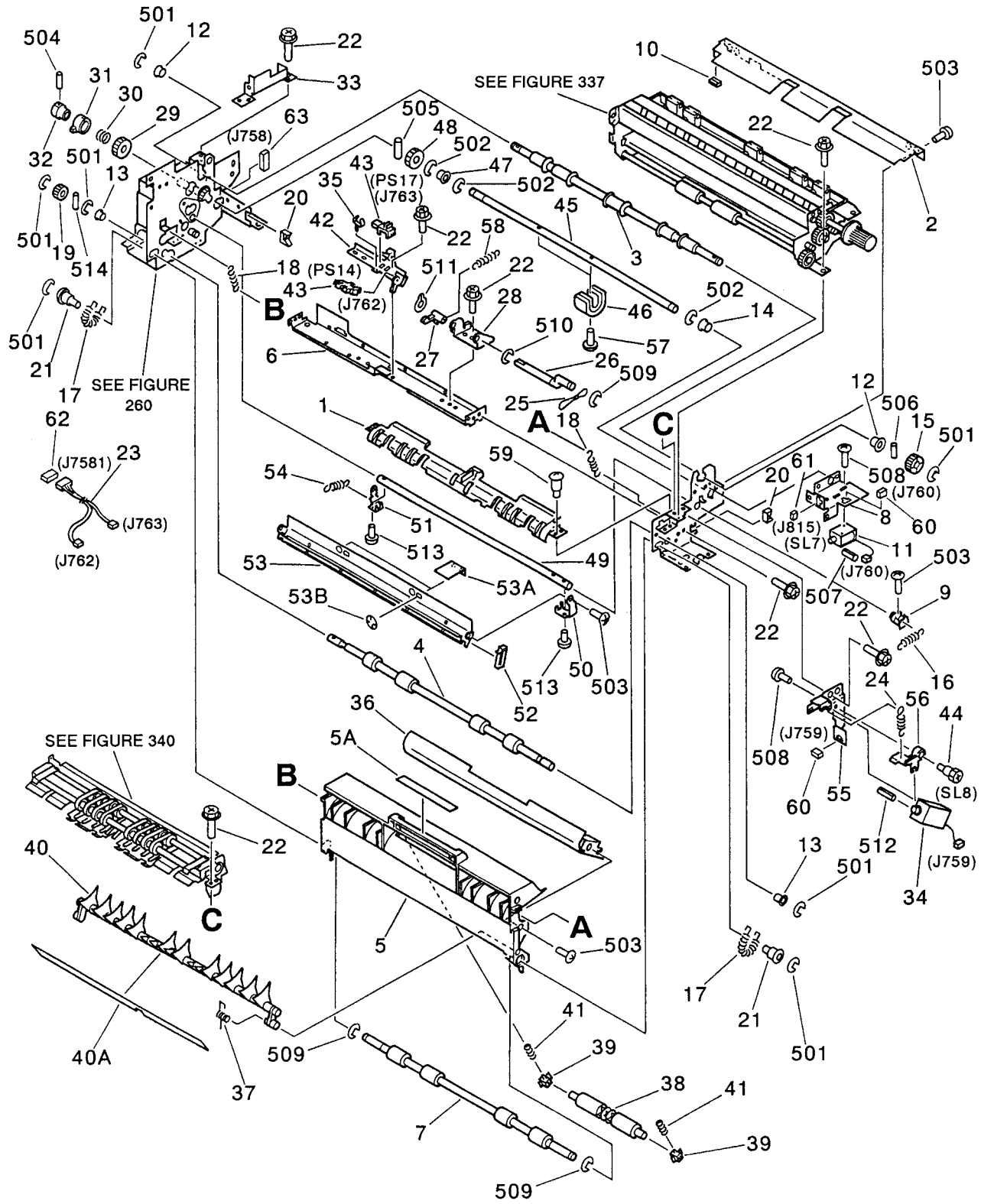

NOTE 1 : This assembly is included in the assembly shown in Figure 335.

NOTE 2 : This assembly includes the assemblies shown in Figure 260, 337 and 340.

注 1： このユニットは、 Figure 335 のユニットに含まれます。

注 2： このユニットは、 Figure 260, 337, 340 のユニットを含みます。

COPYRIGHT © 1997 CANON INC.
CANON NP6750/6550/6450/6445/6050 REV. 3 OCT. 1997 PRINTED IN JAPAN (IMPRIME AU JAPON)

FIGURE & KEY NO.	PART NUMBER	RANK	Q'TY	DESCRIPTION	SERIAL NUMBER / REMARKS
336 –	FG5 – 4412 – 040		1	PAPER FEED ASSEMBLY サイキュウシ ブ	
1	FB2 – 7363 – 000		1	GUIDE, PAPER イリグチ ガイド	
2	FB2 – 7364 – 000		1	GUIDE, TRAY, FEED キュウシ トレイ ガイド	
3	FB2 – 7365 – 000		1	SHAFT, PAPER DELIVERY ROLLER リョウメン ハイシ ローラ ジク	
4	FB2 – 7366 – 000		1	ROLLER, REGISTRATION リョウメン レジスト ローラ	
5	FF5 – 3142 – 000		1	GUIDE, LEFT リョウメン ガイド (ヒダリ)	
5A	FB2 – 7453 – 000		1	LABEL, "LEFT GUIDE" リョウメン ヒダリ ガイド ラベル	
6	FB2 – 7368 – 000		1	SUPPORT, SENSOR MOUNTING センサ トリツキ ダイ ステイ	
7	FB2 – 7377 – 000		1	ROLLER, PAPER RESISTRATION リョウメン レジスト ローラ	
8	FB2 – 7416 – 000		1	MOUNT, SOLENOID ソレノイド ダイ	
9	FB2 – 7417 – 000		1	LINK リンク	
10	FC1 – 6196 – 000		1	DAMPER ダンパ	
11	FH7 – 5702 – 000		1	SOLENOID ソレノイド	SL7 J760
12	FS1 – 1119 – 000		2	BUSHING ブッシング	
13	FA9 – 2112 – 000		2	BUSHING ブッシング	
14	FS1 – 1213 – 000		1	BUSHING ブッシング	
15	FS2 – 0566 – 000		2	GEAR, 18T 18T ギア	
16	FS4 – 2047 – 000		1	SPRING, TENSION ヒッパリ バネ	
17	FS5 – 2929 – 000		2	SPRING, TENSION ヒッパリ バネ	
18	FS5 – 2930 – 000		2	SPRING, TENSION ヒッパリ バネ	
19	FS6 – 0091 – 000		1	GEAR, 16T 16T ギア	
20	WT2 – 5011 – 000		2	CLIP, CABLE エッジ サドル	
21	FS5 – 1466 – 000		2	BUSHING ブッシング	
22	XA9 – 0628 – 000		11	SCREW,RS,M4X8 RS タイト ネジ	
23	FG5 – 5040 – 000		1	CABLE, PICK – UP PAPER レジ マエ キュウシ ソクセン	J762,763,7581
24	FS5 – 2932 – 000		1	SPRING, TENSION ヒッパリ バネ	
25	FB2 – 7457 – 000		1	WIRE, PAPER ARM カミ アーム ワイヤ	
26	FB2 – 7456 – 000		1	SHAFT, PAPER ARM カミ アーム ジク	
27	FB2 – 7454 – 000		1	ARM, PAPER カミ アーム	
28	FB2 – 7455 – 000		1	MOUNT, PAPER ARM カミ アーム ダイ	

COPYRIGHT © 1997 CANON INC.

FIGURE & KEY NO.	PART NUMBER	RANK	Q'TY	DESCRIPTION	SERIAL NUMBER / REMARKS
336 – 29	FS2 – 0488 – 000		1	GEAR, 24T 24T ギア	
30	FS2 – 2440 – 000		1	SPRING, CLUTCH クラッチ バネ	
31	FB2 – 7458 – 020		1	RING, RACHET セイギョ カン	
32	FA2 – 5606 – 000		1	DRUM, CLUTCH DRIVEN バネウケ カナグ	
33	FB2 – 7405 – 000		1	PLATE リョウメン ロック イタ	
34	FH7 – 5400 – 000		1	SOLENOID, DC24V ソレノイド	SL8 J759
35	WT2 – 5026 – 000		7	CLIP, CABLE クランプ	
36	FB2 – 7376 – 000		1	GUIDE, OVERLAY タジュウ ガイド	
37	FB2 – 7380 – 000		1	SPRING, TORSION ネジリ バネ	
38	FB2 – 7754 – 000		1	ROLLER コロ	
39	FB2 – 7755 – 000		2	BUSHING ブッシング	
40	FF5 – 2932 – 000		1	GUIDE, LEFT ヒダリ ガイド	
40A	FB2 – 7379 – 000		1	SHEET, PROTECTIVE ホゴ シート	
41	FS5 – 2931 – 000		2	SPRING, COMPRESSION アッシュク バネ	
42	FF5 – 2937 – 000		1	MOUNT, REG. PAPER SENSING リョウメン レジ センサ ダイ	
43	FH7 – 7394 – 000		2	PHOTO – INTERRUPTER フォトインタラプタ	PS14,17 J762,763
44	FS5 – 9218 – 000		1	SCREW,STEPPED,M3 ダンビス	
45	FB2 – 7409 – 000		1	SHAFT, ROLLER ローラ ジク	
46	FC2 – 1532 – 000		2	ROLLER, WOODRUFF ハンゲツ ローラ	
47	FS1 – 1213 – 000		1	BUSHING ブッシング	
48	FS2 – 0440 – 000		1	GEAR, 18T 18T ギア	
49	FB2 – 7412 – 000		1	SHAFT, WEIGHT ウェイト ジク	
50	FC1 – 1268 – 000		1	PLATE, WEIGHT MOUNTING, FRONT オモリ アーム(マエ)	
51	FC1 – 1269 – 020		1	PLATE, WEIGHT MOUNTING, REAR オモリ アーム(ウシロ)	
52	FC1 – 6195 – 000		1	DAMPER ダンパ	
53	FF5 – 2938 – 020		1	PLATE, WEIGHT リョウメン ウエイト バン	
53A	FB2 – 7413 – 020		2	SHUTTER, WEIGHT ウェイト シャッタ	
53B	XD2 – 2300 – 302		4	RING,TOOTHED LOCK ハツキ トメワ	
54	FS3 – 2120 – 000		1	SPRING, TENSION ヒッパリ バネ	
55	FB2 – 7414 – 000		1	MOUNT, SOLENOID, OVERLAY タジュウ ソレノイド ダイ	

COPYRIGHT © 1997 CANON INC.
CANON NP6750/6550/6450/6445/6050 REV. 3 OCT. 1997 PRINTED IN JAPAN (IMPRIME AU JAPON)

FIGURE & KEY NO.	PART NUMBER	RANK	Q'TY	DESCRIPTION	SERIAL NUMBER / REMARKS
336 – 56	FB2 – 7415 – 000		1	LINK, OVERLAY タジュウ リンク	
57	FC2 – 1175 – 000		2	SCREW ネジ	
58	FS5 – 2963 – 000		1	SPRING, TENSION ヒッパリ バネ	
59	FS5 – 9277 – 000		2	SCREW,STEPPED,M4 ダンビス	
60	VS1 – 5057 – 002		2	CONNECTOR, SNAP TIGHT チュウケイ コネクタ	J759, 760
61	VS1 – 5057 – 003		1	CONNECTOR, SNAP TIGHT チュウケイ コネクタ	J815
62	VS1 – 5057 – 006		1	CONNECTOR, SNAP TIGHT チュウケイ コネクタ	J7581
63	VS1 – 5057 – 013		1	CONNECTOR, SNAP TIGHT チュウケイ コネクタ	J758
501	XD2 – 1100 – 642		7	RING,E E リング	
502	XD2 – 1100 – 502		3	RING,E E リング	
503	XB1 – 2300 – 609		2	SCREW,MACH.,TRUSS HEAD,M3X6 バインド ネジ	
504	XB6 – 2400 – 508		1	SETSCREW,M4X5 ロッカク アナツキ トメネジ	
505	XD3 – 2200 – 122		1	PIN,DOWEL ヘイコウ ピン	
506	XD3 – 2200 – 142		1	PIN,DOWEL ヘイコウ ピン	
507	XD3 – 0300 – 082		1	PIN, SPRING スプリング ピン	
508	XB1 – 2300 – 409		2	SCREW,MACH.,TRUSS HEAD,M3X4 バインド ネジ	
509	XD2 – 1100 – 242		1	RING,E E リング	
510	XD2 – 1100 – 322		1	RING,E E リング	
511	XD2 – 2100 – 402		1	RING,GRIP グリップ リング	
512	XD3 – 1300 – 102		1	PIN,SPRING スプリング ピン	
513	XB1 – 2300 – 809		2	SCREW,MACH.,TRUSS HEAD,M3X8 バインド ネジ	
514	XD3 – 2200 – 102		1	PIN,DOWEL ヘイコウ ピン	

COPYRIGHT © 1997 CANON INC.

FIGURE 337 INLET PAPER GUIDE ASSEMBLY
入口ガイド部

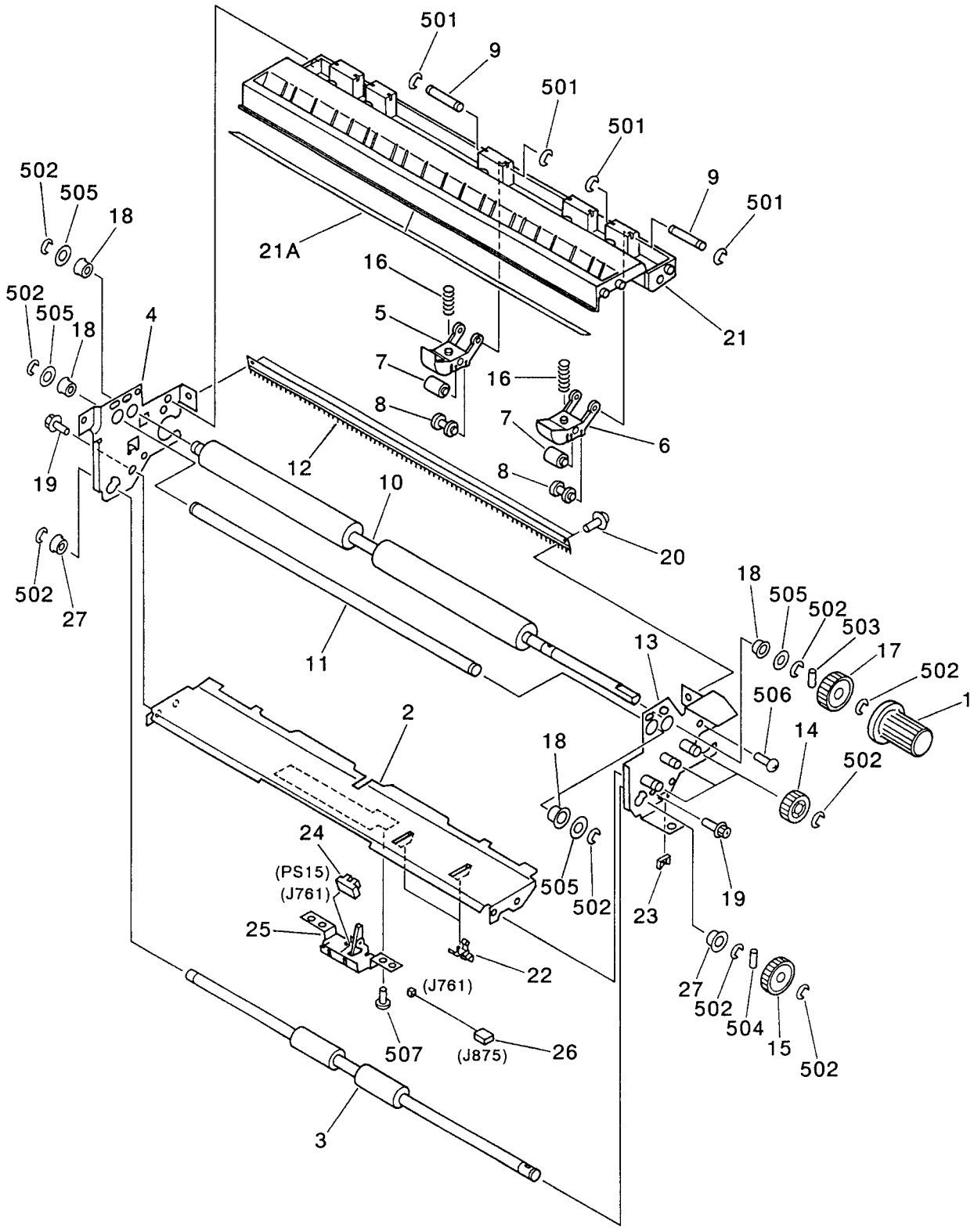

NOTE : This assembly is included in the assembly shown in Figure 336.

注 ： このユニットは、 Figure 336のユニットに含まれます。

COPYRIGHT © 1997 CANON INC.
CANON NP6750/6550/6450/6445/6050 REV.2 FEB. 1996 PRINTED IN JAPAN (IMPRIME AU JAPON)

FIGURE & KEY NO.	PART NUMBER	RANK	Q'TY	DESCRIPTION	SERIAL NUMBER / REMARKS
337 –	FG5 – 4413 – 030		1	INLET PAPER GUIDE ASSEMBLY イリグチ ガイド ブ	SEE NOTE
1	FB1 – 7214 – 000		1	KNOB レジスト ツマミ	
2	FB2 – 7439 – 000		1	GUIDE, DELIVERY, LOWER リョウメン ハイシ ガイド (シタ)	
3	FB2 – 7440 – 000		1	SHAFT, ROLLER ハンテン ローラ	
4	FB2 – 7442 – 000		1	PLATE, PAPER, REAR イリグチ ウシロ ソクバン	
5	FB2 – 7443 – 000		1	COVER, ROLLER, 1 ローラ ホルダ (1)	
6	FB2 – 7444 – 000		4	COVER, ROLLER, 2 ローラ ホルダ (2)	
7	FB2 – 7445 – 000		5	ROLLER, 1 ローラ (1)	
8	FB2 – 7446 – 000		5	ROLLER, 2 ローラ (2)	
9	FB2 – 7447 – 000		5	SHAFT, HOLDER ホルダ シジク	
10	FB2 – 7448 – 000		1	ROLLER, CLEANING スポンジ ローラ	
11	FB2 – 7449 – 020		1	ROLLER, STEEL ローラ	
12	FB2 – 7450 – 020		1	ELIMINATOR, STATIC CHARGE ジョデン バリ	
13	FF5 – 2931 – 020		1	PLATE, PAPER, FRONT イリグチ マエ ソクバン	
14	FS2 – 0439 – 000		3	GEAR, 22T 22T ギア	
15	FS2 – 0566 – 000		1	GEAR, 18T 18T ギア	
16	FS5 – 2936 – 000		5	SPRING, COMPRESSION アッシュク バネ	
17	FS6 – 0097 – 000		1	GEAR, 23T 23T ギア	
18	XG9 – 0354 – 000		4	BEARING, BALL ボール ベアリング	
19	XA9 – 0628 – 000		2	SCREW,RS,M4X8 RS タイト ネジ	
20	XA9 – 0633 – 000		2	SCREW,W/WASHER,M4X8 ザツキ ネジ	
21	FF5 – 3138 – 000		1	GUIDE, DELIVERY, UPPER リョウメン ハイシ ガイド (ウエ)	
21A	FB2 – 7452 – 000		1	MYLAR マイラ	
22	WT2 – 5136 – 000		2	CLIP, CORD コード クリップ	
23	WT2 – 5056 – 000		1	CLIP, CABLE エッジ サドル	
24	FH7 – 7394 – 000		1	PHOTO – INTERRUPTER フォトインタラプタ	PS15 J761
25	FF5 – 3219 – 000		1	MOUNT, FEEDER SENSOR ハンソウ センサ ダイ	
26	FG5 – 5021 – 000		1	CABLE, PAPER SENSOR チュウカン イリグチ センサ ソクセン	J761,875
27	FA9 – 2112 – 000		2	BUSHING ブッシング	
501	XD2 – 1100 – 242		5	RING,E E リング	

COPYRIGHT © 1997 CANON INC.

FIGURE & KEY NO.	PART NUMBER	RANK	Q'TY	DESCRIPTION	SERIAL NUMBER / REMARKS
337 – 502	XD2 – 1100 – 642		11	RING,E E リング	
503	XD3 – 2200 – 142		1	PIN,DOWEL ヘイコウ ピン	
504	XD3 – 2200 – 122		1	PIN,DOWEL ヘイコウ ピン	
505	XD1 – 1108 – 215		6	SHIM ヒョウジュン ワッシャ	
506	XB4 – 7400 – 809		3	SCREW,TAPPING,TRUSS HEAD,M4X8 バインド タッピン ネジ	
507	XB1 – 2400 – 609		2	SCREW,MACH.,TRUSS HEAD,M4X6 バインド ネジ	

COPYRIGHT © 1997 CANON INC.
CANON NP6750/6550/6450/6445/6050 REV. 2 OCT. 1997 PRINTED IN JAPAN (IMPRIME AU JAPON)

FIGURE 338 SIDE LIMIT ASSEMBLY
サイド規制板部

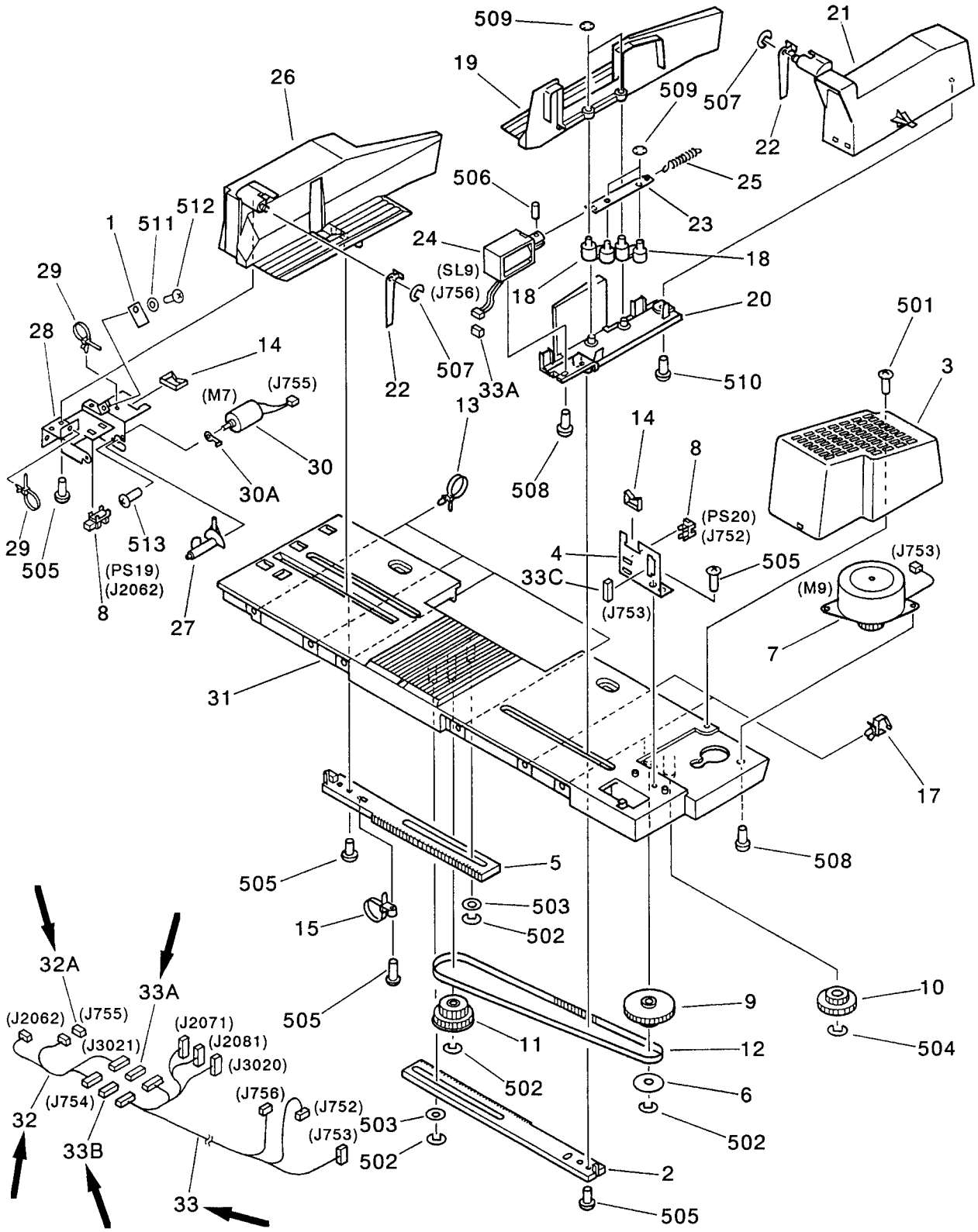

NOTE : This assembly is included in the assembly shown in Figure 335.

注 ： このユニットは、 Figure 335のユニットに含まれます。

COPYRIGHT © 1997 CANON INC.
CANON NP6750/6550/6450/6445/6050 REV. 3-1 MAY 1998 PRINTED IN JAPAN (IMPRIME AU JAPON)

FIGURE & KEY NO.	PART NUMBER	RANK	Q'TY	DESCRIPTION	SERIAL NUMBER / REMARKS
338 –	FG5 – 4422 – 070		1	SIDE LIMIT ASSEMBLY サイド キセイ バン	
1	FB2 – 8223 – 000		1	SHEET, PROTECTIVE ホゴ シート	
2	FB2 – 7319 – 000		1	PLATE, RACK, FRONT ラック バン (マエ)	
3	FB2 – 7320 – 000		1	COVER, MOTOR モータ カバー	
4	FB2 – 7321 – 000		1	MOUNT, SIDE PIVOT サイド キジュン ダイ	
5	FB2 – 7323 – 000		1	PLATE, RACK, REAR ラック バン (ウシロ)	
6	FC1 – 4935 – 000		1	FLANGE フランジ	
7	FH6 – 1134 – 000		1	STEPPING MOTOR ステッピング モータ	M9 J753
8	FH7 – 7394 – 000		2	PHOTO – INTERRUPTER フォトインタラプタ	PS19,20 J2062,752
9	FS2 – 3613 – 000		1	PULLEY, 24T/GEAR, 35T 24T プーリ /35T ギア	
10	FS3 – 0955 – 000		1	GEAR, 14T/28T 14T/28T ギア	
11	FS5 – 2934 – 000		1	GEAR, 20T/PULLEY, 44T 20T ギア /44T プーリ	
12	XF9 – 0523 – 000		1	BELT, TIMING タイミング ベルト	
13	WT2 – 5178 – 000		3	CLIP, CABLE ロッキング ワイヤ サドル	
14	WT2 – 5011 – 000		2	CLIP, CABLE エッジ サドル	
15	WT2 – 0300 – 000		3	TIE, CABLE ソクセン バンド	
17	WT2 – 0317 – 000		2	CLIP, CABLE ロッキング ワイヤ サドル	
18	FA5 – 5492 – 000		2	LEVER, GUIDE ジョグ ガイド レバー	
19	FB2 – 7325 – 000		1	PLATE, SIDE サイド キセイ バン	
20	FB2 – 7326 – 000		1	PLATE, SIDE, FRONT サイド キセイ バン (マエ)	
21	FB2 – 7327 – 000		1	COVER ジョギング カバー	
22	FB2 – 7328 – 000		2	GUIDE, ROTARY ロータリ ガイド	
23	FB2 – 7329 – 000		1	ARM ジョグ アーム	
24	FH7 – 5703 – 000		1	SOLENOID ソレノイド	SL9 J756
25	FS3 – 2185 – 000		1	SPRING, TENSION ヒッパリ バネ	
26	FB2 – 7330 – 000		1	PLATE, SIDE, REAR サイド キセイ バン (ウシロ)	
27	FB2 – 7331 – 020		1	FLAG, CYCLE サイクル フラグ	
28	FB2 – 7335 – 020		1	MOUNT, MOTOR サイクル モータ ダイ	
29	WT2 – 5041 – 000		2	TIE, CABLE ソクセン バンド	
30	FG5 – 4562 – 030		1	CABLE, MOTOR リサイクル モータ ソクセン	M7 J755

COPYRIGHT © 1997 CANON INC.

FIGURE & KEY NO.	PART NUMBER	RANK	Q'TY	DESCRIPTION	SERIAL NUMBER / REMARKS
338 – 30A	FB2 – 7308 – 000		1	SHAFT, RECYCLE リサイクル ジク	
31	FB2 – 7318 – 020		1	MOUNT, SIDE LIMIT サイド キセイ ダイ	
→ 32	FG5 – 5023 – 020		1	CABLE, MOTOR サイクル モータ ソクセン	J754,755,2062,3021
→ 32A	VS1 – 5057 – 002		1	CONNECTOR, SNAP TIGHT チュウケイ コネクタ	J755
→ 33	FG5 – 5022 – 020		1	CABLE, SIDE LIMIT サイド キセイ ソクセン	J752 – 754,756,2071 J2082,3020,3021
→ 33A	VS1 – 5057 – 002		2	CONNECTOR, SNAP TIGHT チュウケイ コネクタ	J756,3021
→ 33B	VS1 – 5057 – 005		1	CONNECTOR, SNAP TIGHT チュウケイ コネクタ	J754
→ 33C	VS1 – 5057 – 006		1	CONNECTOR, SNAP TIGHT チュウケイ コネクタ	J753
501	XB4 – 7300 – 609		2	SCREW,TAPPING,TRUSS HEAD,M3X6 バインド タッピン ネジ	
502	XD2 – 1100 – 502		4	RING,E E リング	
503	XD1 – 1106 – 225		2	SHIM ヒョウジュン ワッシャ	
504	XD2 – 1100 – 642		1	RING,E E リング	
505	XB4 – 7300 – 809		4	SCREW,TAPPING,TRUSS HEAD,M3X8 バインド タッピン ネジ	
506	XD3 – 1200 – 082		1	PIN,SPRING スプリング ピン	
507	XD2 – 1100 – 322		1	RING,E E リング	
508	XB1 – 2300 – 609		7	SCREW,MACH.,TRUSS HEAD,M3X6 バインド ネジ	
509	XD2 – 2300 – 402		4	RING,TOOTHED LOCK ハツキ トメワ	
510	XB4 – 7300 – 609		1	SCREW,TAPPING,TRUSS HEAD,M3X6 バインド タッピン ネジ	
511	XD1 – 1103 – 115		1	SHIM ヒョウジュン ワッシャ	
512	XB1 – 2300 – 409		1	SCREW,MACH.,TRUSS HEAD,M3X4 バインド ネジ	
513	XB1 – 2200 – 309		2	SCREW,MACH.,TRUSS HEAD,M2X3 バインド ネジ	

COPYRIGHT © 1997 CANON INC.
CANON NP6750/6550/6450/6445/6050 REV. 3-1 MAY 1998 PRINTED IN JAPAN (IMPRIME AU JAPON)

FIGURE 340 FEED ROLLER/SEP. BELT ASSEMBLY
搬送ローラ／分離ベルト部

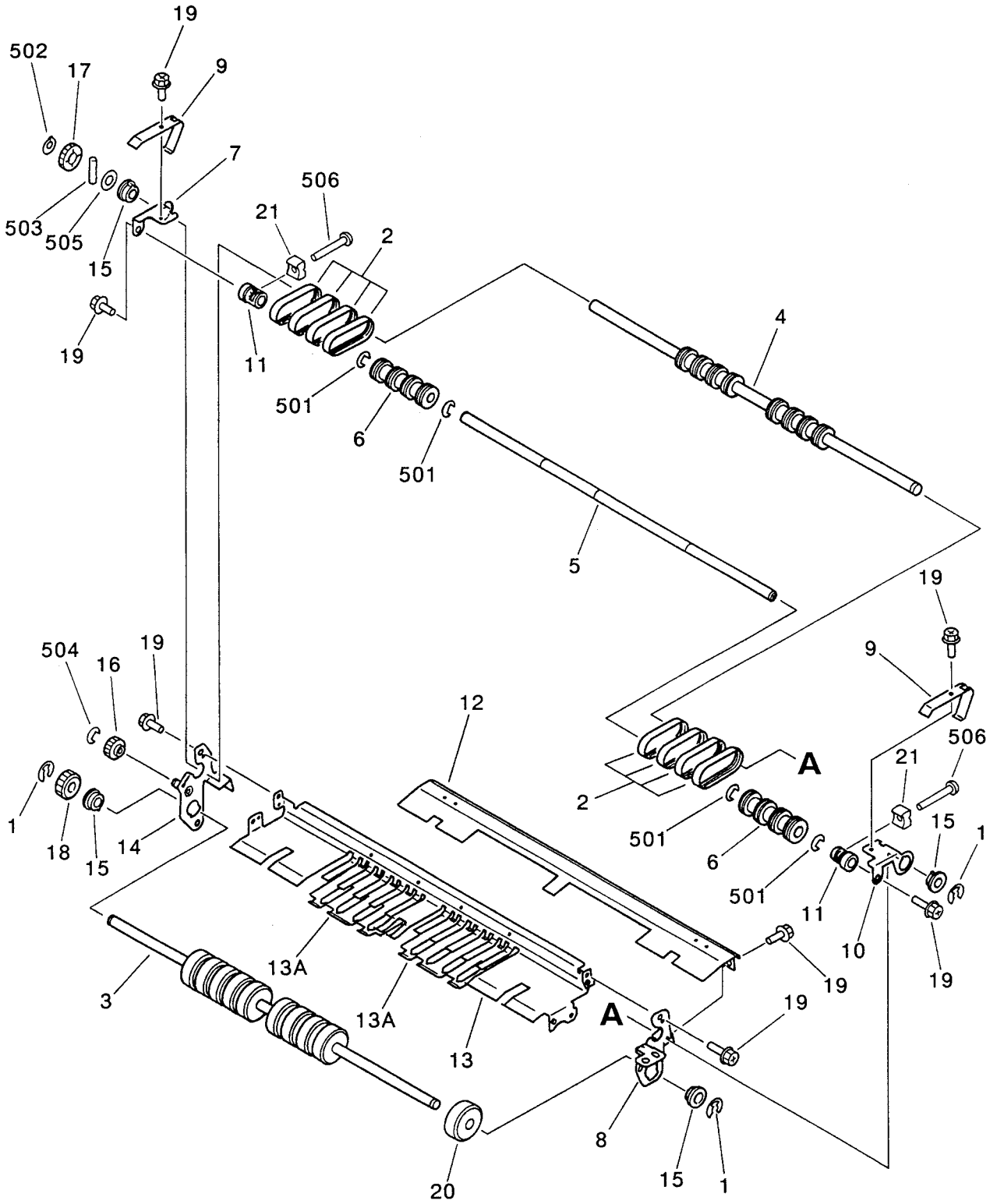

NOTE : This assembly is included in the assembly shown in Figure 336.

注 ： このユニットは、 Figure 336のユニットに含まれます。

COPYRIGHT © 1997 CANON INC.
CANON NP6750/6550/6450/6445/6050 REV. 3 OCT. 1997 PRINTED IN JAPAN (IMPRIME AU JAPON)

FIGURE & KEY NO.	PART NUMBER	RANK	Q'TY	DESCRIPTION	SERIAL NUMBER / REMARKS
340 –	FG5 – 4415 – 000		1	FEED ROLLER/SEP. BELT ASSEMBLY ハンソウ ローラ/ブンリ ベルト ブ	
1	FA4 – 1159 – 000		3	RING, RETAINING トメワ	
2	FA5 – 5427 – 000		8	BELT, SEPARATION ブンリ ベルト	
3	FB2 – 7383 – 000		1	ROLLER, FEED ハンソウ ローラ	
4	FB2 – 7384 – 000		1	SHAFT, DRIVE, SEPARATION ブンリ クドウ ジク	
5	FB2 – 7385 – 000		1	SHAFT, SUB DRIVE ブンリ ジュウドウ ジク	
6	FB2 – 7386 – 000		2	PULLEY, SEPARATION ブンリ プーリ	
7	FB2 – 7387 – 000		1	SUPPORT, ROLLER, REAR ローラ シジ バン (ウシロ)	
8	FB2 – 7388 – 000		1	PLATE, SEPARATION, FRONT ブンリ マエ ソクバン	
9	FB2 – 7390 – 000		2	SPRING, LEAF イタ バネ	
10	FB2 – 7392 – 000		1	SUPPORT, ROLLER, FRONT ローラ シジ バン (マエ)	
11	FB2 – 7393 – 000		2	ROLLER, ADJUSTING ブンリ チョウセイ コロ	
12	FB2 – 7394 – 000		1	GUIDE, SEPARATION ブンリ ガイド	
13	FF5 – 2933 – 000		1	PLATE, LIMIT ブンリ キセイ バン	
13A	FB2 – 7391 – 000		2	SHEET, PROTECTIVE ホゴ シート	
14	FF5 – 2934 – 000		1	PLATE, SEPARATION, REAR ブンリ ウシロ ソクバン	
15	FS1 – 1189 – 000		4	BUSHING ブッシング	
16	FS6 – 0092 – 000		1	GEAR, 18T 18T ギア	
17	FS6 – 0093 – 000		1	GEAR, 24T 24T ギア	
18	FS6 – 0094 – 000		1	GEAR, 24T 24T ギア	
19	XA9 – 0626 – 000		10	SCREW,M3X6 ネジ	
20	FC2 – 1533 – 000		10	ROLLER ローレット ローラ	
21	FB2 – 8489 – 000		2	RETAINER, ADJUSTING ROLLER ブンリ チョウセイ コロ オサエ	
501	XD2 – 1100 – 642		4	RING,E E リング	
502	XD2 – 2100 – 802		1	RING,GRIP グリップ リング	
503	XD3 – 2200 – 122		1	PIN,DOWEL ヘイコウ ピン	
504	XD2 – 1100 – 402		1	RING,E E リング	
505	XD1 – 1108 – 212		1	SHIM ヒョウジュン ワッシャ	
506	XB6 – 7301 – 009		2	SCREW,TP,M3X10 TP ネジ	

COPYRIGHT © 1997 CANON INC.

FIGURE 350 INTERNAL DELIVERY UPPER GUIDE ASSEMBLY
内排紙上ガイド部

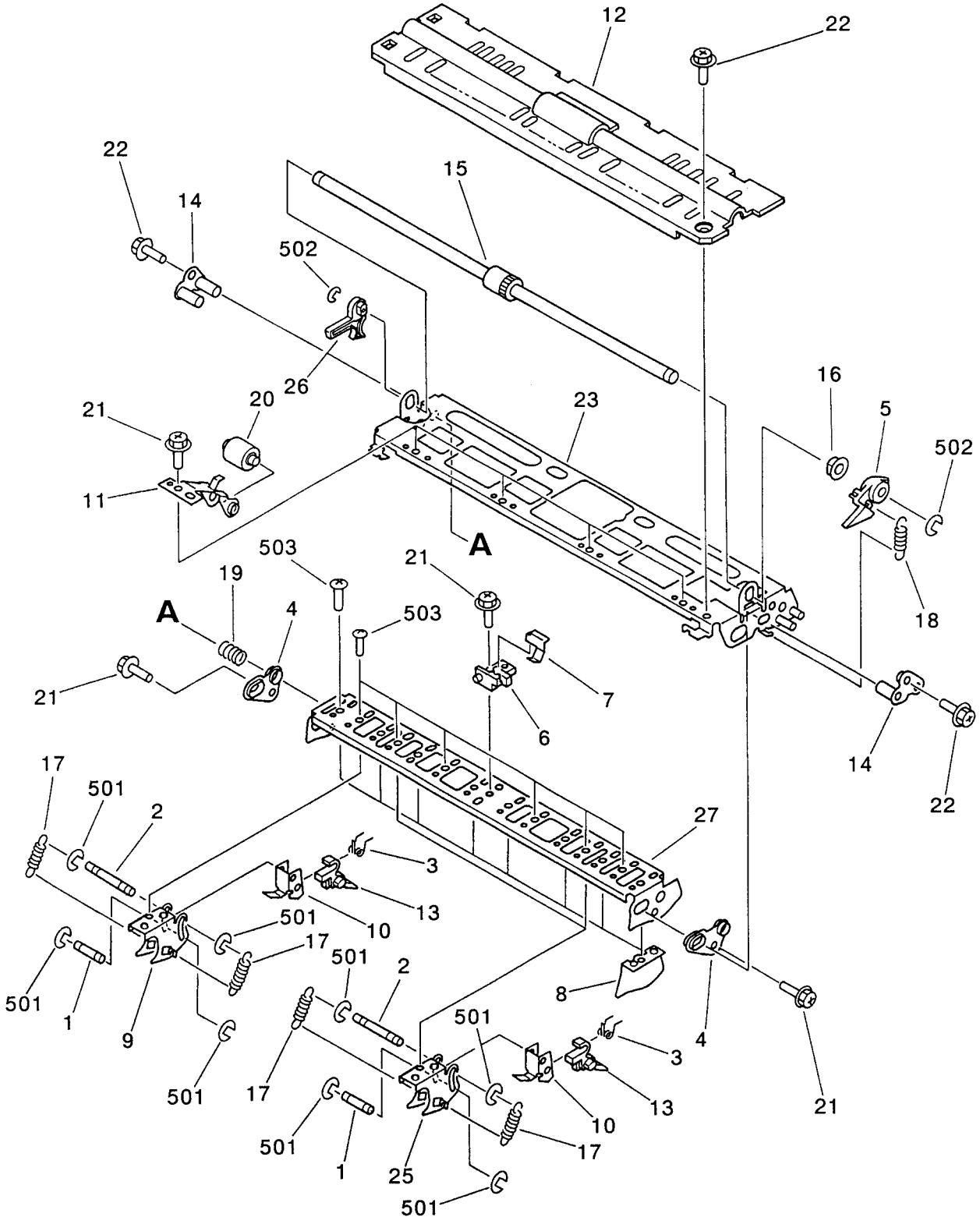

NOTE : This assembly is included in the assembly shown in Figure 810.

注 ： このユニットは、 Figure 810のユニットに含まれます。

COPYRIGHT © 1997 CANON INC.
CANON NP6750/6550/6450/6445/6050 REV.2 FEB. 1996 PRINTED IN JAPAN (IMPRIME AU JAPON)

FIGURE & KEY NO.	PART NUMBER	RANK	Q'TY	DESCRIPTION	SERIAL NUMBER / REMARKS
350 –	FG5 – 4543 – 040		1	INT. DEL. UPPER GUIDE ASS'Y ウチ ハイシ ウエ ガイド ブ	SEE NOTE
1	FA3 – 2763 – 020		6	ROD 1, SEPARATION CLAW, UPPER ウエ ブンリ ツメ ジク (1)	
2	FA3 – 2764 – 020		6	ROD 2, SEPARATION CLAW, UPPER ウエ ブンリ ツメ ジク (2)	
3	FA4 – 0660 – 000		6	SPRING, TORSION ネジリ バネ	
4	FB2 – 7163 – 000		2	BUSHING ブッシング	
5	FB2 – 7167 – 000		1	LEVER, ONE – WAY レシプロ ワンウェイ レバー	
6	FB2 – 7168 – 000		1	MOUNT, PIN リードピン	
7	FB2 – 7169 – 000		1	PLATE, RATCHET ラチェット バン	
8	FB2 – 7170 – 000		9	PLATE, GUIDE, UPPER ガイド バン (ウエ)	
9	FB2 – 7171 – 000		4	SUPPORT, CLAW ツメ シジバン	
10	FB2 – 7172 – 000		6	MOUNT, CLAW, UPPER ブンリ ツメ ダイ (ウエ)	
11	FB2 – 7173 – 000		4	HOLDER, ROLLER, 1 コロ ホルダ (1)	
12	FB2 – 7174 – 020		1	COVER,INTERNAL DELIVERY,UPPER ウチ ハイシ カバー (ウエ)	
13	FC1 – 0391 – 030		6	CLAW, SEPARATION, UPPER ウエ ブンリ ツメ	
14	FF5 – 3055 – 000		2	SUPPORT, PLATE キダイ シジク	
15	FF5 – 3056 – 000		1	SHAFT レシプロ ジク	
16	FS1 – 1401 – 000		1	BUSHING ブッシング	
17	FS2 – 2535 – 000		12	SPRING, TENSION ヒッパリ バネ	
18	FS5 – 2946 – 000		1	SPRING, TENSION ヒッパリ バネ	
19	FS5 – 2953 – 020		1	SPRING, COMPRESSION アッシュク バネ	
20	FS5 – 6327 – 000		4	ROLLER, FEED ハンソウ コロ	
21	XA9 – 0626 – 000		7	SCREW,M3X6 ネジ	
22	XA9 – 0628 – 000		3	SCREW,RS,M4X8 RS タイト ネジ	
23	FF5 – 3054 – 020		1	GUIDE,INTERNAL DELIVERY,UPPER ウチ ハイシ ガイド (ウエ)	
25	FB2 – 7192 – 000		2	SUPPORT, CLAW ツメ シジ バン	
26	FB2 – 8374 – 000		1	BUSHING ブッシング	
27	FB2 – 7162 – 000		1	MOUNT, INT. DEL. UPPER ウチ ハイシ ダイ (ウエ)	
501	XD2 – 1100 – 242		24	RING,E E リング	
502	XD2 – 1100 – 502		2	RING,E E リング	
503	XB1 – 2300 – 609		16	SCREW,MACH.,TRUSS HEAD,M3X6 バインド ネジ	

COPYRIGHT © 1997 CANON INC.

FIGURE 351 EXTERNAL DELIVERY UPPER GUIDE ASSEMBLY
外排紙上ガイド部

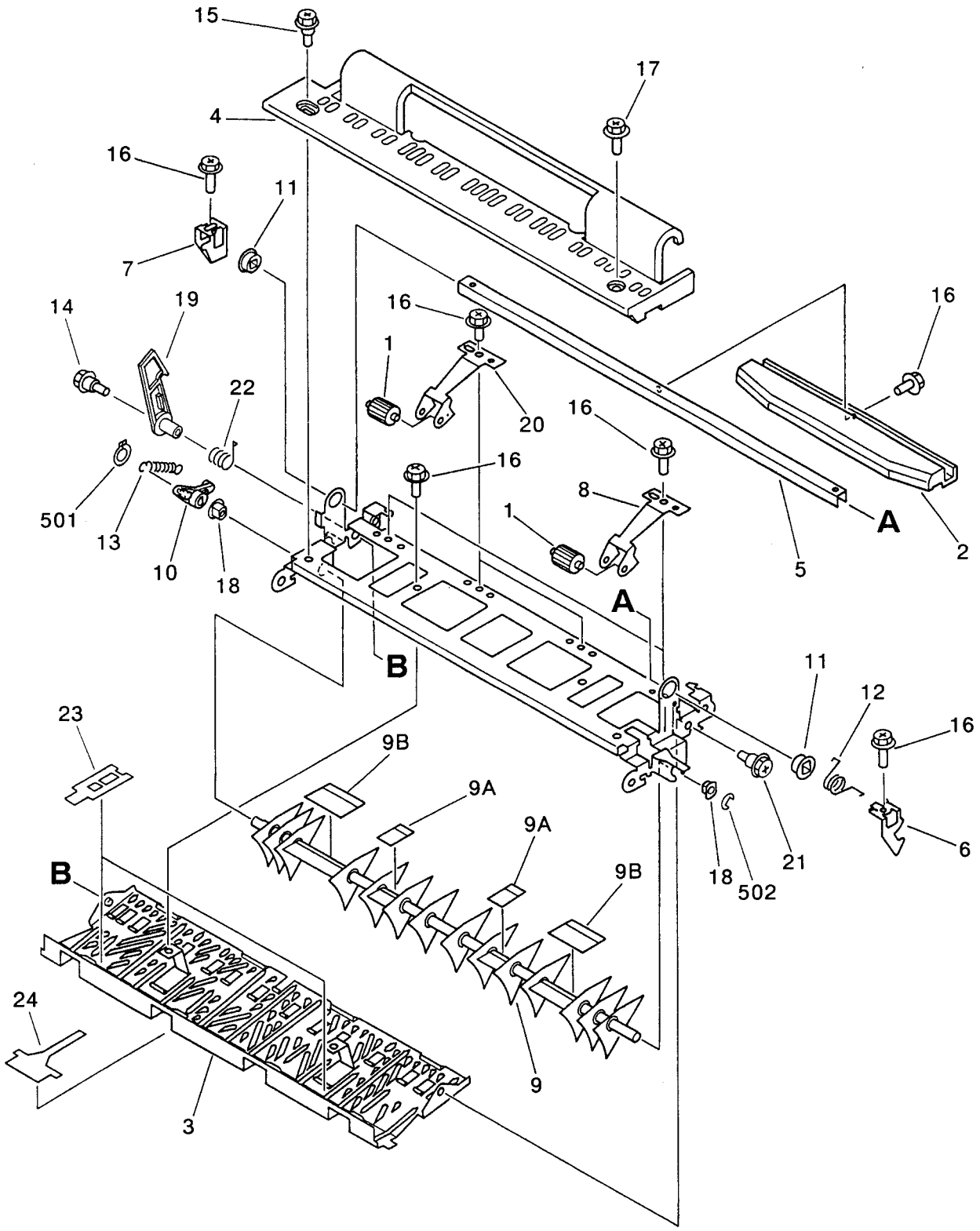

NOTE 1 : This assembly is included in the assembly shown in Figure 810.

NOTE 2 : This assembly does not include the parts shown with key No. 4, 15 and 17.

注 1 : このユニットは、 Figure 810のユニットに含まれます。

注 2 : このユニットに、 Key No. 4, 15, 17の部品は含まれません。

COPYRIGHT © 1997 CANON INC.
CANON NP6750/6550/6450/6445/6050 REV. 3 OCT. 1997 PRINTED IN JAPAN (IMPRIME AU JAPON)

FIGURE & KEY NO.	PART NUMBER	RANK	Q'TY	DESCRIPTION	SERIAL NUMBER / REMARKS
351 –	FG5 – 4544 – 000		1	EXT. DEL. UPPER GUIDE ASSEMBLY ソト ハイシ ウエ ガイド ブ	100/120V NEY 220/240V
	FG5 – 5797 – 000		1	EXT. DEL. UPPER GUIDE ASSEMBLY ソト ハイシ ウエ ガイド ブ	120V NDK
1	FA5 – 3049 – 000		4	ROLLER ハンソウ コロ	
2	FB2 – 7137 – 000		1	HANDLE, FEEDER ハイシ トッテ	
3	FB2 – 7178 – 000		1	GUIDE,EXTERNAL DELIVERY,UPPER ソト ハイシ ガイド (ウエ)	
4	FB2 – 7179 – 000		1	COVER,EXTERNAL DELIVERY,UPPER ソト ハイシ カバー (ウエ)	SEE NOTE
5	FB2 – 7180 – 000		1	SHAFT, HANDLE トッテ ジク	
6	FB2 – 7181 – 000		1	PLATE, LOCK, FRONT ロック ツメ (マエ)	
7	FB2 – 7182 – 000		1	PLATE, LOCK, REAR ロック ツメ (ウシロ)	
8	FB2 – 7183 – 000		2	SPRING, LEAF, 1 イタ バネ (1)	
9	FF5 – 3166 – 000		1	DEFLECTOR, 1 フラッパ (1)	EXCEPT 120V NDK
	FF5 – 3218 – 000		1	DEFLECTOR, 1 フラッパ (1)	120V NDK
9A	FB2 – 7187 – 000		2	SHEET, DEFLECTOR, 1 フラッパ シート (1)	
9B	FB2 – 7188 – 000		2	SHEET, DEFLECTOR, 2 フラッパ シート (2)	
10	FB2 – 7185 – 000		1	ARM, DEFLECTOR フラッパ アーム	
11	FC1 – 7438 – 000		2	BUSHING ブッシング	
12	FS5 – 2944 – 000		1	SPRING, TORSION ネジリ バネ	
13	FS5 – 2980 – 000		1	SPRING, TENSION ヒッパリ バネ	
14	FS5 – 9284 – 000		1	SCREW,STEPPED ダンビス	
15	FS5 – 9277 – 000		1	SCREW,STEPPED,M4 ダンビス	SEE NOTE
16	XA9 – 0626 – 000		9	SCREW,M3X6 ネジ	
17	XA9 – 0628 – 000		1	SCREW,RS,M4X8 RS タイト ネジ	SEE NOTE
18	FS5 – 1004 – 000		2	BUSHING ジクウケ	
19	FB2 – 7175 – 000		1	CAM, SUPPORT ホジョ カイヘイ カム	
20	FB2 – 7183 – 000		2	SPRING, LEAF, 1 イタ バネ (1)	FOR COPY TRAY
	FB2 – 8385 – 000		2	SPRING, LEAF, 2 イタ バネ (2)	FOR SORTER
21	FS5 – 9277 – 000		1	SCREW,STEPPED,M4 ダンビス	
22	FS5 – 2982 – 000		1	SPRING, TORSION ネジリ バネ	
23	FB2 – 8387 – 000		2	SHEET, EXT. DELIVERY, 1 ソト ハイシ シート (1)	
24	FB2 – 8415 – 000		1	SHEET, EXT. DELIVERY, 2 ソト ハイシ シート (2)	

COPYRIGHT © 1997 CANON INC.

FIGURE & KEY NO.	PART NUMBER	RANK	Q'TY	DESCRIPTION	SERIAL NUMBER / REMARKS
351 – 501	XD2 – 2100 – 502		1	RING,GRIP グリップ リング	
502	XD2 – 1100 – 402		1	RING,E E リング	

COPYRIGHT © 1997 CANON INC.
CANON NP6750/6550/6450/6445/6050 REV. 0 OCT. 1997 PRINTED IN JAPAN (IMPRIME AU JAPON)

FIGURE 360 HOLDING TRAY FEED ASSEMBLY
中間トレイ搬送部

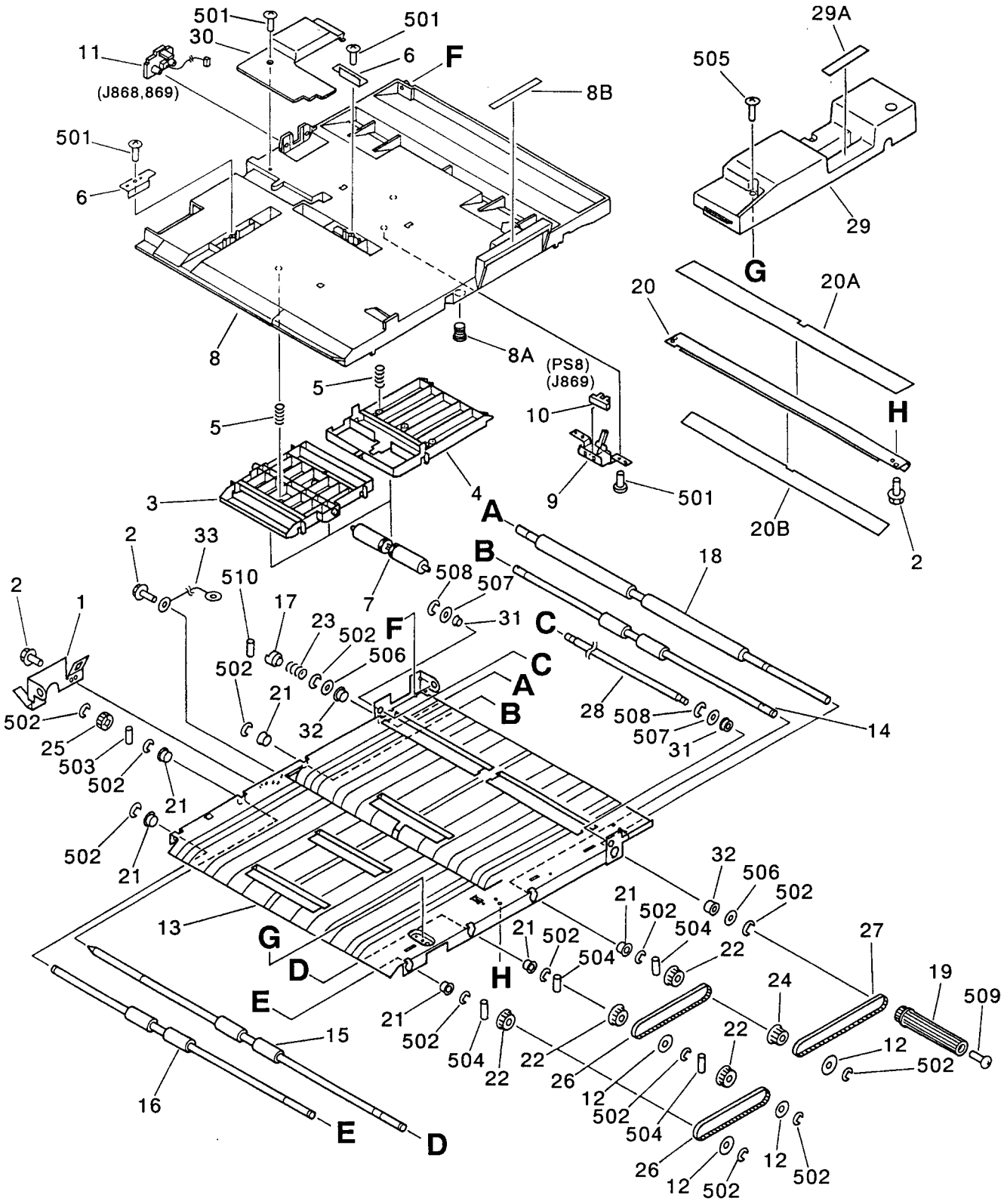

NOTE : This assembly does not include the parts shown with key No. 29, 29A and 505.

注 : このユニットに、 Key No. 29, 29A, 505 の部品は含まれません。

COPYRIGHT © 1997 CANON INC.
CANON NP6750/6550/6450/6445/6050 REV. 3 OCT. 1997 PRINTED IN JAPAN (IMPRIME AU JAPON)

FIGURE & KEY NO.	PART NUMBER	RANK	Q'TY	DESCRIPTION	SERIAL NUMBER / REMARKS
360 –	FG5 – 4425 – 000		1	HOLDING TRAY FEED ASSEMBLY チュウカン トレイ ハンソウ ブ	
1	FB2 – 7418 – 000		1	PLATE, HINGE ヒンジ バン	
2	XA9 – 0628 – 000		5	SCREW,RS,M4X8 RS タイト ネジ	
3	FB2 – 7420 – 000		1	GUIDE, SUPPORT, LEFT ハンソウ ホジョ ガイド (ヒダリ)	
4	FB2 – 7421 – 000		1	GUIDE, SUPPORT, RIGHT ハンソウ ホジョ ガイド (ミギ)	
5	FB2 – 7422 – 000		4	SPRING, COMPRESSION アッシュク バネ	
6	FB3 – 8435 – 000		2	PLATE, GUIDE STOP ガイド ストップ イタ	
7	FB2 – 7754 – 000		3	ROLLER コロ	
8	FF5 – 5890 – 000		1	GUIDE, DUPLEXING FEEDER, UPPER リョウハン ガイド (ウエ)	
8A	XZ9 – 0419 – 000		1	CATCH, MAGNET マグネット キャッチ	
8B	FB2 – 7453 – 000		1	LABEL, "LEFT GUIDE" リョウメン ヒダリ ガイド ラベル	
9	FF5 – 2990 – 000		1	MOUNT, FEEDER SENSOR ハンソウ センサ ダイ	
10	FH7 – 7394 – 000		1	PHOTO – INTERRUPTER フォトインタラプタ	PS8 J869
11	FG5 – 5025 – 000		1	CABLE, FEED, LOWER ハンソウ ソクセン (シタ)	J868,869
12	FA6 – 7939 – 000		5	FLANGE, PULLEY, 2 プーリ フランジ (2)	
13	FB2 – 7426 – 030		1	GUIDE, DUPLEXING, LOWER リョウハン ガイド (シタ)	
14	FB2 – 7427 – 000		1	ROLLER, FEEDER, LOWER ハンソウ ローラ (シタ)	
15	FB2 – 7429 – 000		1	ROLLER, DRIVE リョウハン クドウ ローラ	
16	FB2 – 7430 – 000		1	ROLLER, LEFT リョウハン ローラ (ヒダリ)	
17	FB2 – 7432 – 000		1	ROLLER カップリング	
18	FB2 – 7433 – 000		1	ROLLER, RIGHT リョウハン ローラ (ミギ)	
19	FB2 – 7434 – 000		1	KNOB リョウハン ツマミ	
20	FF5 – 2991 – 000		1	PLATE, JOINT ジョイント バン	
20A	FB2 – 7428 – 000		1	SHEET, PROTECTIVE ホゴ シート	
20B	FB2 – 8400 – 000		1	SHEET, JOINT ジョイント シート	
21	FA9 – 2112 – 000		6	BUSHING ブッシング	
22	FS2 – 3488 – 000		4	PULLEY, 32T 32T プーリ	
23	FS5 – 2933 – 000		1	SPRING, COMPRESSION アッシュク バネ	
24	FS5 – 3332 – 000		1	PULLEY, 30T 30T プーリ	
25	FS6 – 0091 – 000		1	GEAR, 16T 16T ギア	

COPYRIGHT © 1997 CANON INC.

FIGURE & KEY NO.	PART NUMBER	RANK	Q'TY	DESCRIPTION	SERIAL NUMBER / REMARKS
360 – 26	XF9 – 0351 – 000		2	BELT, TIMING, 132T タイミング ベルト	
27	XF9 – 0526 – 000		1	BELT, TIMING, 160T タイミング ベルト	
28	FB2 – 7766 – 000		1	ROLLER, DUPLEXING リョウメン ローラ	
29	FF5 – 3005 – 000		1	COVER, FEEDER リョウメン ハンソウ カバー	SEE NOTE
29A	FS5 – 8858 – 000		1	LABEL, "FEEDER" リョウメン ハンソウ ラベル	SEE NOTE
30	FB3 – 8434 – 000		1	COVER, DUPLEXING FEEDER GUIDE リョウメン ハンソウ ガイド カバー	
31	XG3 – 6010 – 305		2	BALL BEARING, NSK MF106ZZ1MC3 ボール ベアリング	
32	XG9 – 0211 – 000		2	BALL BEARING, MF128ZZ1MC3D4M ボール ベアリング	
33	FG2 – 7381 – 000		1	CABLE, GROUNDING アース セン	
501	XB4 – 7400 – 809		5	SCREW,TAPPING,TRUSS HEAD,M4X8 バインド タッピン ネジ	
502	XD2 – 1100 – 642		14	RING,E E リング	
503	XD3 – 2200 – 102		1	PIN,DOWEL ヘイコウ ピン	
504	XD3 – 2200 – 142		4	PIN,DOWEL ヘイコウ ピン	
505	XB6 – 7400 – 607		1	SCREW,TP,M4X6 TP ネジ	SEE NOTE
506	XD1 – 1108 – 213		2	SHIM ヒョウジュン ワッシャ	
507	XD1 – 1106 – 213		2	SHIM ヒョウジュン ワッシャ	
508	XD2 – 1100 – 502		2	RING,E E リング	
509	XB6 – 7400 – 607		1	SCREW,TP,M4X6 TP ネジ	
510	XD3 – 2200 – 122		1	PIN,DOWEL ヘイコウ ピン	

COPYRIGHT © 1997 CANON INC.
CANON NP6750/6550/6450/6445/6050 REV. 3 OCT. 1997 PRINTED IN JAPAN (IMPRIME AU JAPON)

FIGURE 420 MIRROR ASSEMBLY 1
第1ミラー台部

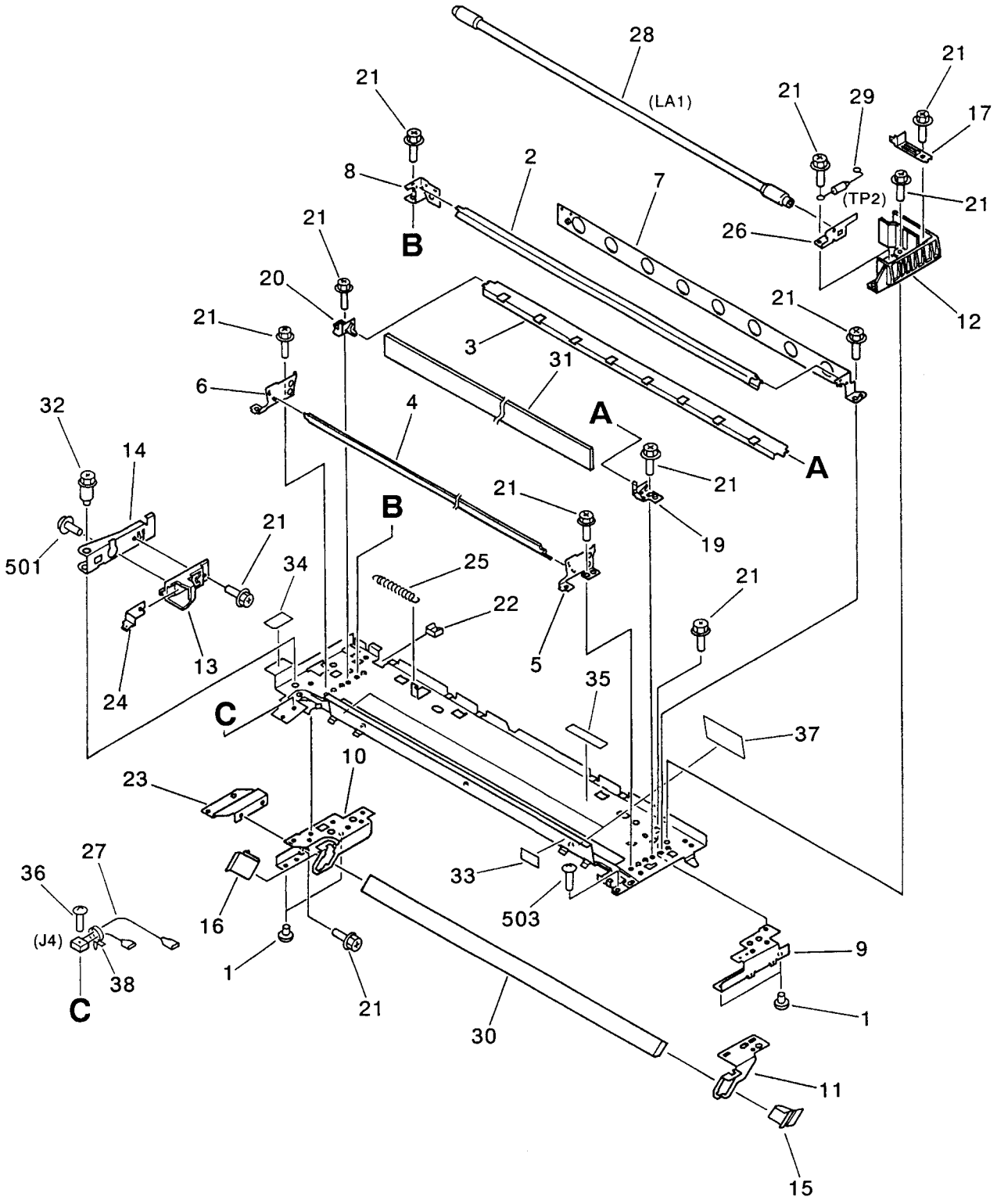

COPYRIGHT © 1997 CANON INC.
CANON NP6750/6550/6450/6445/6050 REV. 3 OCT. 1997 PRINTED IN JAPAN (IMPRIME AU JAPON)

FIGURE & KEY NO.	PART NUMBER	RANK	Q'TY	DESCRIPTION	SERIAL NUMBER / REMARKS
420 –	FG5 – 4371 – 000		1	MIRROR ASSEMBLY 1 ダイ 1 ミラー ダイ ブ	100/120V
	FG5 – 4373 – 000		1	MIRROR ASSEMBLY 1 ダイ 1 ミラー ダイ ブ	220/240V
1	FB1 – 6647 – 000		4	PIN, SLIDE スライド ピン	
2	FB2 – 6740 – 000		1	REFLECTOR, UPPER ハンシャ ガサ (ウエ)	
3	FB2 – 6741 – 000		1	REFLECTOR, LOWER ハンシャ ガサ (シタ)	
4	FB2 – 6742 – 000		1	REFLECTOR, SIDE ハンシャ ガサ (ヨコ)	
5	FB2 – 6743 – 000		1	REFLECTOR, FRONT ハンシャ ガサ (マエ)	
6	FB2 – 6744 – 000		1	REFLECTOR, REAR ハンシャ ガサ (ウシロ)	
7	FB2 – 6746 – 000		1	SUPPORT, REFLECTOR ハンシャ ガサ シバン	
8	FB2 – 6747 – 000		1	SUPPORT, REFLECTOR, UPPER, R ハンシャ ガサ シバン (ウエ ウシロ)	
9	FB2 – 6754 – 000		1	MOUNT, MIRROR 1, FRONT ダイ 1 ミラー シダイ (マエ)	
10	FB2 – 6755 – 000		1	MOUNT, MIRROR 1, REAR ダイ 1 ミラー シダイ (ウシロ)	
11	FB2 – 6756 – 000		1	SUPPORT, MIRROR 1, FRONT ダイ 1 ミラー シバン (マエ)	
12	FB2 – 6757 – 020		1	MOUNT, TERMINAL, FRONT デンキョク ダイ (マエ)	
13	FB2 – 6758 – 020		1	MOUNT, TERMINAL, REAR デンキョク ダイ (ウシロ)	
14	FB2 – 6760 – 020		1	SUPPORT, TERMINAL デンキョク シバン	
15	FB2 – 6761 – 000		1	RETAINER, MIRROR, FRONT ダイ 1 ミラー オサエ (マエ)	
16	FB2 – 6762 – 000		1	RETAINER, MIRROR, REAR ダイ 1 ミラー オサエ (ウシロ)	
17	FB2 – 6765 – 000		1	TERMINAL, FUSE ヒューズ デンキョク	
19	FF5 – 3136 – 000		1	SUPPORT, REFLECTOR, LOWER, F ハンシャ ガサ シバン (シタ マエ)	
20	FF5 – 3137 – 000		1	SUPPORT, REFLECTOR, LOWER, R ハンシャ ガサ シバン (シタ ウシロ)	
21	XA9 – 0626 – 000		AR	SCREW,M3X6 ネジ	
22	WT2 – 5035 – 000		1	CLIP, CABLE エッジ サドル	
23	FB2 – 6770 – 000		1	SUPPORT, WIRE コウガク ワイヤ シバン	
24	FF5 – 3081 – 020		1	TERMINAL, REAR デンキョク (ウシロ)	
25	FS5 – 2892 – 000		1	SPRING, TENSION ヒッパリ バネ	
26	FF5 – 3100 – 000		1	TERMINAL, FRONT デンキョク (マエ)	
27	FH2 – 6202 – 000		1	CABLE, MIRROR, 1 ダイ 1 ミラー ダイ ソクセン	J4
28	FH7 – 3280 – 000		1	LAMP, HALOGEN 70V 265W ハロゲン ランプ	100/120V LA1
	FH7 – 3282 – 000		1	LAMP, HALOGEN 153V 290W ハロゲン ランプ	220/240V LA1

COPYRIGHT © 1997 CANON INC.

FIGURE & KEY NO.	PART NUMBER	RANK	Q'TY	DESCRIPTION	SERIAL NUMBER / REMARKS
420 – 29	FH7 – 7352 – 000		1	FUSE, THERMAL, 121° C オンドヒューズ	100/120V TP2
	FH7 – 7353 – 000		1	FUSE, THERMAL, 128° C オンドヒューズ	220/240V TP2
30	FN5 – 4040 – 000		1	MIRROR 1 ダイ1ミラー	
31	FN5 – 4046 – 000		1	GLASS, ADIABATIC ダンネツ ガラス	
32	FS5 – 1465 – 000		1	SCREW, STEPPED M4X6.2 ダンビス	
33	FA9 – 0032 – 000		1	LABEL, "VOLTAGE" デンアツ シュウハスウ ラベル	100/120V
	FC1 – 2235 – 000		1	LABEL, "VOLTAGE" デンアツ シュウハスウ ラベル	220/240V EXCEPT KOREAN
	FS8 – 8656 – 000		1	LABEL, "VOLTAGE" デンアツ シュウハスウ ラベル	KOREAN
34	FB2 – 8378 – 000		1	SHEET, ADJUST チョウセイ シート	
35	ME1 – 0032 – 000		1	LABEL, THERMAL FUSE オンドヒューズ ラベル	EXCEPT KOREAN
	FC2 – 3325 – 000		1	LABEL, THERMAL FUSE オンドヒューズ ラベル	KOREAN
36	XA9 – 0764 – 000		1	SCREW,BINDING HEAD, M3X12 ネジ	
37	FB2 – 8407 – 000		2	SHEET, LIGHT BLOCKING シャコウ シート	
38	WT2 – 5145 – 000		1	CLAMP, CABLE ソクセン バンド	
501	XB2 – 8300 – 609		2	SCREW,W/WASHER,M3X6 バネツキ バインド ネジ	
503	XB1 – 2300 – 409		4	SCREW,MACH.,TRUSS HEAD,M3X4 バインド ネジ	

COPYRIGHT © 1997 CANON INC.
CANON NP6750/6550/6450/6445/6050 REV. 3 OCT. 1997 PRINTED IN JAPAN (IMPRIME AU JAPON)

FIGURE 430 MIRROR ASSEMBLY 2
第２ミラー台部

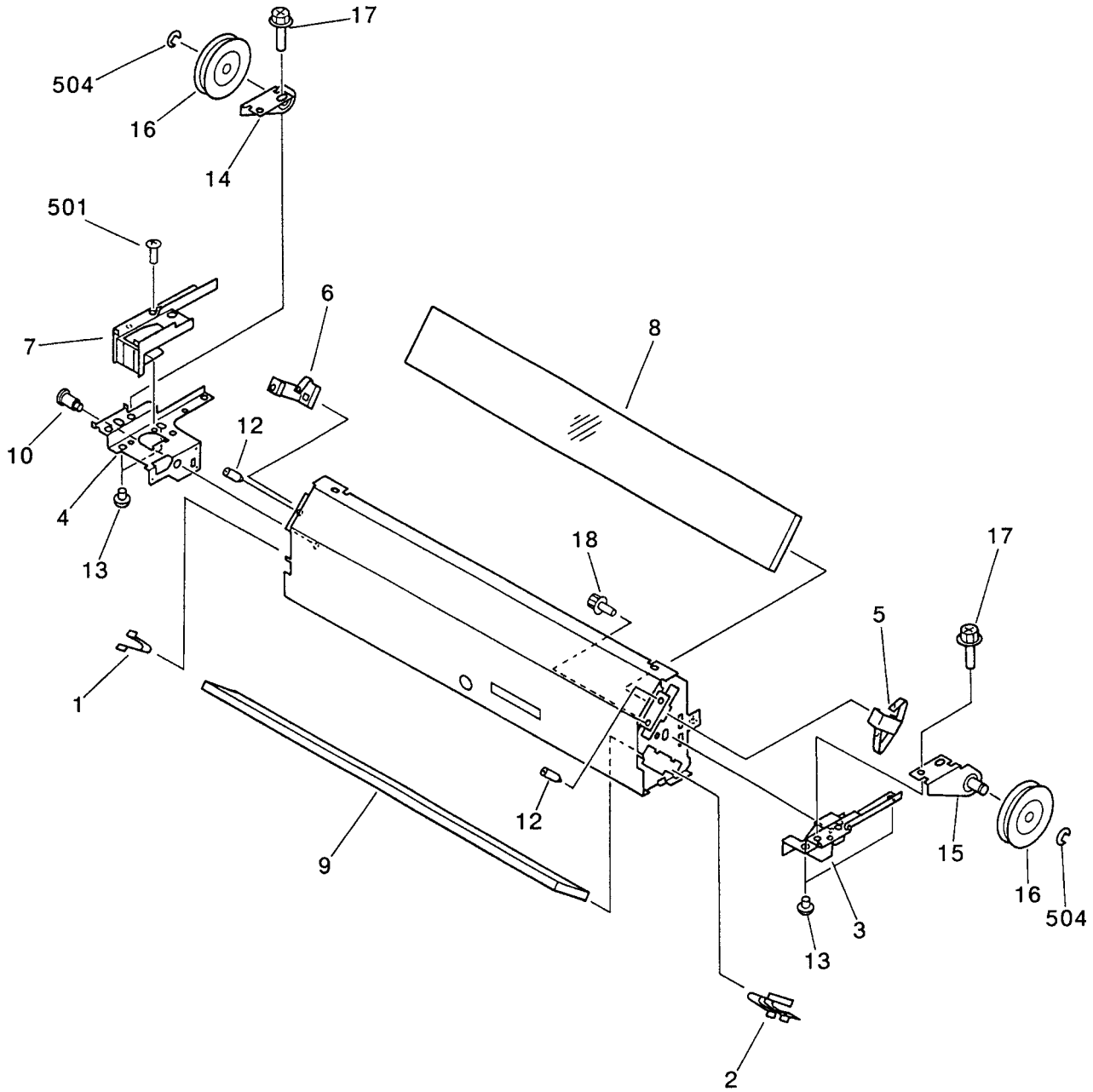

NOTE : This assembly does not include the parts shown with key No. 14, 15, 16, 17 and 504.

注 ： このユニットに、 Key No. 14, 15, 16, 17, 504 の部品は含まれません。

COPYRIGHT © 1997 CANON INC.
CANON NP6750/6550/6450/6445/6050 REV. 3 OCT. 1997 PRINTED IN JAPAN (IMPRIME AU JAPON)

FIGURE & KEY NO.	PART NUMBER	RANK	Q'TY	DESCRIPTION	SERIAL NUMBER / REMARKS
430 –	FG5 – 4374 – 000		1	MIRROR ASSEMBLY 2 ダイ 2 ミラー ダイ ブ	
1	FA6 – 7699 – 000		1	SPRING, LEAF, FRONT ダイ 2 ミラー バネ (マエ)	
2	FA6 – 7700 – 000		1	SPRING, LEAF, REAR ダイ 2 ミラー バネ (ウシロ)	
3	FB2 – 6775 – 000		1	MOUNT, MIRROR 2, FRONT ダイ 2 ミラー シダイ (マエ)	
4	FB2 – 6776 – 000		1	MOUNT, MIRROR 2, REAR ダイ 2 ミラー シダイ (ウシロ)	
5	FB2 – 6779 – 000		1	SUPPORT, MIRROR 2, FRONT ダイ 2 ミラー オサエ (マエ)	
6	FB2 – 6780 – 000		1	SUPPORT, MIRROR 2, REAR ダイ 2 ミラー オサエ (ウシロ)	
7	FB2 – 6781 – 020		1	GUIDE, CABLE ケーブル ガイド	
8	FN5 – 4041 – 000		1	MIRROR, 2, 4 ダイ 2 ダイ 4 ミラー	
9	FN5 – 4042 – 000		1	MIRROR 3 ダイ 3 ミラー	
10	FS1 – 9005 – 000		1	SCREW,STEPPED,M4 ダンビス	
12	XA9 – 0638 – 000		3	SCREW,HEX SKT,M4X16 ロッカク アナツキ ネジ	
13	FB1 – 6647 – 000		4	PIN, SLIDE スライド ピン	
14	FF5 – 3140 – 000		1	MOUNT, PULLEY, REAR プーリ ダイ (ウシロ)	SEE NOTE
15	FF5 – 3139 – 000		1	MOUNT, PULLEY, FRONT プーリ ダイ (マエ)	SEE NOTE
16	FB2 – 6800 – 000		2	PULLEY プーリ	SEE NOTE
17	XA9 – 0629 – 000		4	SCREW,RS,M4X8 RS タイト ネジ	SEE NOTE
18	FA9 – 1990 – 000		1	SETSCREW,W/WASHER,M3X6 ロッカク アナツキ W セム ビス	
501	XB6 – 7300 – 609		1	SCREW,TP,M3X6 TP ネジ	
504	XD2 – 1100 – 642		2	RING,E E リング	SEE NOTE

COPYRIGHT © 1997 CANON INC.

FIGURE 510 DRUM ASSEMBLY
感光ドラム部

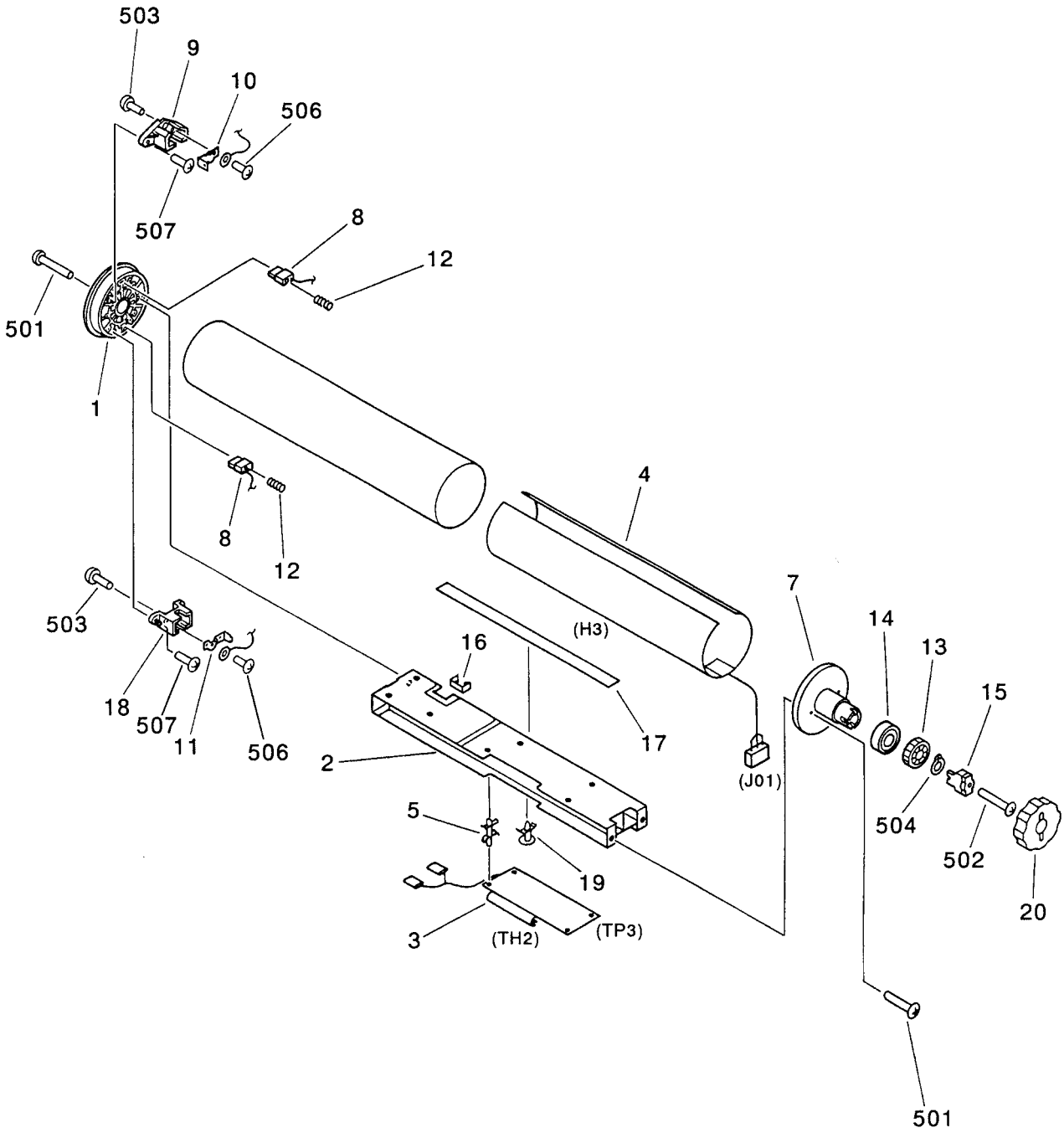

COPYRIGHT © 1997 CANON INC.
CANON NP6750/6550/6450/6445/6050 REV. 3 OCT. 1997 PRINTED IN JAPAN (IMPRIME AU JAPON)

FIGURE & KEY NO.	PART NUMBER	RANK	Q'TY	DESCRIPTION	SERIAL NUMBER / REMARKS
510 –	NPN		RF	DRUM ASSEMBLY カンコウ ドラム ブ	
1	FB2 – 6907 – 000		1	FLANGE, DRUM, REAR ドラム フランジ (ウシロ)	
2	FF3 – 1673 – 000		1	CROSSMEMBER, DRUM ドラム ステイ	
2A	FB2 – 8464 – 000		1	SHEET エッジ ホゴ シート	
3	FH3 – 7175 – 000		1	HEATER, CONTROL PCB ヒータ コントローラ カイロ キバン	100/120V TH2 TP3
	FH3 – 7176 – 000		1	HEATER, CONTROL PCB ヒータ コントローラ カイロ キバン	220/240V
4	FH7 – 4444 – 000		1	HEATER ドラム ヒータ	100V H3 J01
	FH7 – 4445 – 000		1	HEATER ドラム ヒータ	120V H3 J01
	FH7 – 4446 – 000		1	HEATER ドラム ヒータ	220/240V H3 J01
5	VT2 – 0001 – 012		4	SUPPORT, PCB ロッキング サポート	
7	FB2 – 8386 – 000		1	FLANGE, DRUM, FRONT ドラム フランジ (マエ)	
8	FB2 – 8184 – 000		2	BRUSH シュウデン ブラシ	
9	FB2 – 8185 – 000		1	MOUNT, BRUSH, 1 シュウデン ブラシ ダイ (1)	
10	FB2 – 8187 – 000		1	TERMINAL, 1 キュウデン タンシ (1)	
11	FB2 – 8190 – 000		1	TERMINAL, 2 キュウデン タンシ (2)	
12	FS2 – 2036 – 020		2	SPRING, COMPRESSION アッシュク バネ	
13	FS6 – 0015 – 000		1	GEAR, 27T 27T ギア	
14	XG9 – 0324 – 000		1	BEARING ベアリング	
15	FB2 – 8182 – 000		1	SUPPORT, DRUM ドラム オサエ	
16	WT2 – 5011 – 000		1	CLIP, CABLE エッジ サドル	
17	FB2 – 8277 – 000		1	SHEET, INSULATING ゼツエン シート	
18	FB2 – 8331 – 000		1	MOUNT, BRUSI, 2 シュウデン ブラシ ダイ (2)	
19	VT2 – 0002 – 012		2	SPACER, SUPPORT サポート スペーサ	
20	FB2 – 8321 – 000		1	STOPPER, DRUM SUPPORT ドラム マワリ ドメ	
501	XB6 – 7401 – 609		4	SCREW,TP,M4X16 TP ネジ	
502	XB1 – 2502 – 006		1	SCREW,MACH.,TRUSS HEAD,M5X20 バインド ネジ	
503	XB1 – 2300 – 609		2	SCREW,MACH.,TRUSS HEAD,M3X6 バインド ネジ	
504	XD2 – 3100 – 202		1	RING,C,EXTERNAL C リング (ジクヨウ)	
506	XB2 – 6300 – 609		2	SCREW,W/WASHER,M3X6 バネツキ バインド ネジ	
507	XB4 – 7300 – 809		4	SCREW,TAPPING,TRUSS HEAD,M3X8 バインド タッピン ネジ	

COPYRIGHT © 1997 CANON INC.

FIGURE 550 PRIMARY CORONA ASSEMBLY
1次帯電器

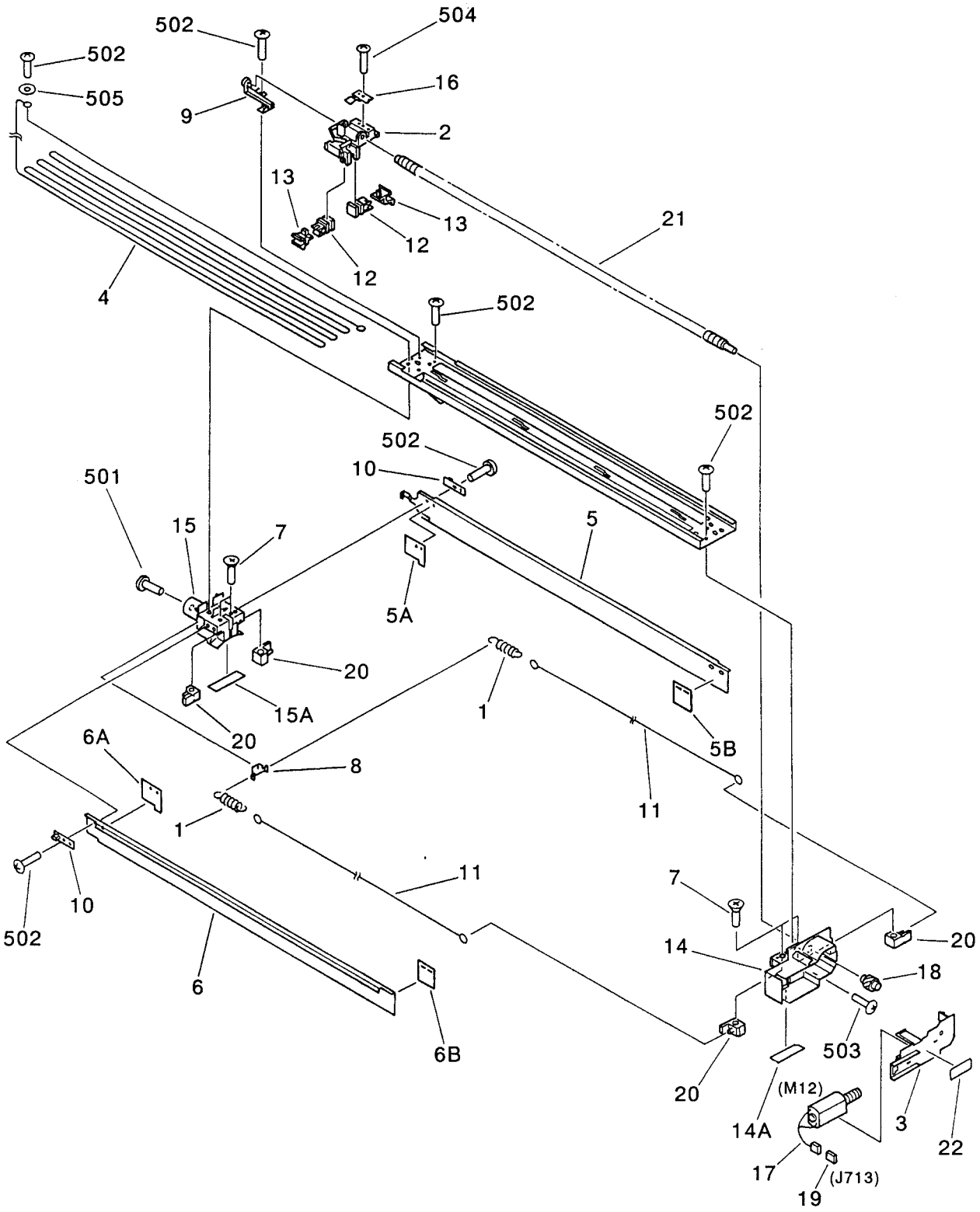

NOTE : This assembly does not include the part shown with key No. 22.

注 ： このユニットに、 Key No. 22の部品は含まれません。

COPYRIGHT © 1997 CANON INC.
CANON NP6750/6550/6450/6445/6050 REV.2 FEB. 1996 PRINTED IN JAPAN (IMPRIME AU JAPON)

FIGURE & KEY NO.	PART NUMBER	RANK	Q'TY	DESCRIPTION	SERIAL NUMBER / REMARKS
550 –	FG5 – 4378 – 030		1	PRIMARY CORONA ASSEMBLY 1ジ タイデン キ	EXCEPT KOREAN
	FG5 – 5822 – 000		1	PRIMARY CORONA ASSEMBLY 1ジ タイデンキ	KOREAN
1	97 – 5527 – 000		2	SPRING, TENSION タイデンセン ヒッパリ バネ	
2	FB2 – 6849 – 030		1	HOLDER, PRIMARY CORONA 1ジ クリップ ダイ	
3	FB2 – 6850 – 000		1	COVER, MOTOR モータ カバー	
4	FY1 – 0883 – 000		AR	WIRE, CORONA, 0.1MM (100M) タイデンセン	
5	FF5 – 3161 – 000		1	PLATE, FRAME, RIGHT 1ジ シールド バン (ミギ)	
5A	FB2 – 6923 – 000		1	SHEET, INSULATING, REAR ゼツエン シート (ウシロ)	
5B	FB2 – 6922 – 000		1	SHEET, INSULATING, FRONT ゼツエン シート (マエ)	
6	FF5 – 3162 – 000		1	PLATE, FRAME, LEFT 1ジ シールド バン (ヒダリ)	
6A	FB2 – 6925 – 000		1	SHEET, INSULATING, REAR ゼツエン シート (ウシロ)	
6B	FB2 – 6922 – 000		1	SHEET, INSULATING, FRONT ゼツエン シート (マエ)	
7	XA9 – 0228 – 000		4	SCREW,INSUL.,C.S.HEAD,M4X18 ゼツエン ビス	
8	FB2 – 6857 – 000		1	PLATE, SPRING タイデンセン バネ カケ	
9	FB2 – 6859 – 020		1	BUSHING ブッシング	
10	FB2 – 6912 – 000		2	BLOCK, GUIDE 1ジ ガイド ブロック	
11	FY1 – 0275 – 000		AR	WIRE, CORONA, 0.06MM (100M) タイデンセン	
12	FF2 – 3551 – 000		2	BLOCK, CLEANING クリーニング ブロック	
13	FF2 – 3552 – 000		2	HOLDER, FELT フェルト ホルダ	
14	FF5 – 2973 – 000		1	BLOCK, FRONT 1ジ マエ ブロック	
14A	FB2 – 6858 – 000		1	PLATE, SIDE SHIELD タンブ シールド バン	
15	FF5 – 2974 – 000		1	BLOCK, REAR 1ジ ウシロ ブロック	
15A	FB2 – 6858 – 000		1	PLATE, SIDE SHIELD タンブ シールド バン	
16	FF5 – 2975 – 000		1	GUIDE, PIN ガイド ピン	
17	FH6 – 1135 – 000		1	MOTOR, DC, 1.36W モータ	M12 J713
18	FS6 – 0115 – 000		1	GEAR, 18T 18T ギア	
19	VS1 – 5057 – 002		1	CONNECTOR, SNAP TIGHT チュウケイ コネクタ	J713
20	FA2 – 8884 – 000		4	GUIDE, CORONA WIRE チョウセイ グ	
21	FB2 – 8493 – 000		1	SCREW, SHAFT リード ネジ	
22	ME1 – 0038 – 000		1	LABEL, "WARNING, HIGH VOLTAGE" コウアツ チュウイ ラベル	EXCEPT KOREAN SEE NOTE

COPYRIGHT © 1997 CANON INC.

FIGURE & KEY NO.	PART NUMBER	RANK	Q'TY	DESCRIPTION	SERIAL NUMBER / REMARKS
550 – 22	FC2 – 3083 – 000		1	LABEL, "WARNING, HIGH VOLTAGE" コウアツ チュウイ ラベル	KOREAN SEE NOTE
501	XB1 – 2302 – 003		1	SCREW,MACH.,TRUSS HEAD,M3X20 バインド ネジ	
502	XB1 – 2300 – 609		10	SCREW,MACH.,TRUSS HEAD,M3X6 バインド ネジ	
503	XB1 – 2301 – 409		1	SCREW,MACH.,TRUSS HEAD,M3X14 バインド ネジ	
504	XB4 – 7300 – 609		1	SCREW,TAPPING,TRUSS HEAD,M3X6 バインド タッピン ネジ	
505	XD1 – 2100 – 307		1	WASHER,PLAIN ヒラ ザガネ	

COPYRIGHT © 1997 CANON INC.
CANON NP6750/6550/6450/6445/6050 REV. 2 OCT. 1997 PRINTED IN JAPAN (IMPRIME AU JAPON)

FIGURE 570 PRE - TRANSFER FRONT CORONA ASSEMBLY
転写前帯電器

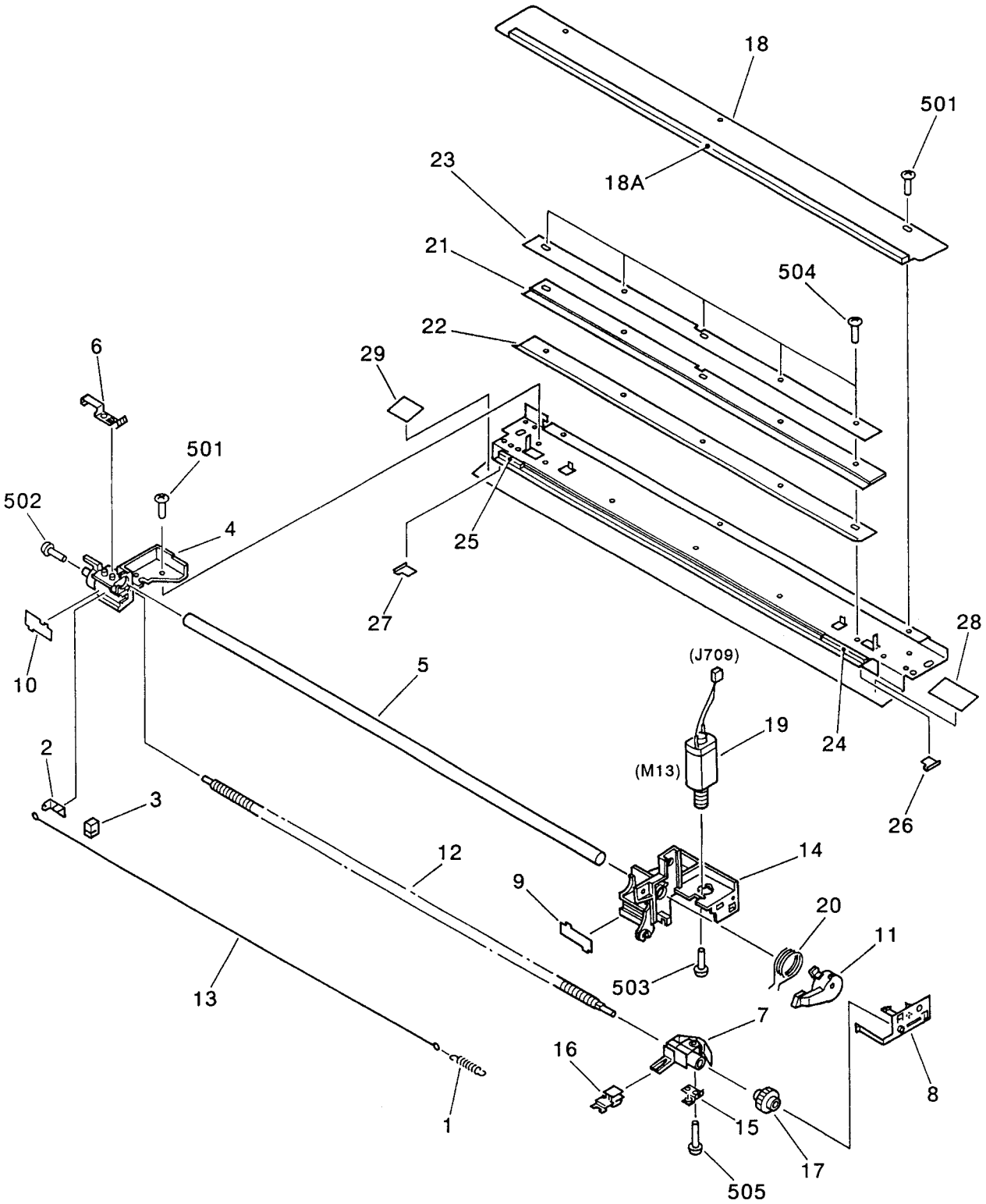

COPYRIGHT © 1997 CANON INC.
CANON NP6750/6550/6450/6445/6050 REV. 3 OCT. 1997 PRINTED IN JAPAN (IMPRIME AU JAPON)

FIGURE & KEY NO.	PART NUMBER	RANK	Q'TY	DESCRIPTION	SERIAL NUMBER / REMARKS
570 –	FG5 – 4377 – 050		1	PRE – TRANS. FRONT CORONA ASS'Y テンシャ マエ タイデン キ	
1	97 – 5527 – 000		1	SPRING, TENSION タイデンセン ヒッパリ バネ	
2	FA3 – 2127 – 000		1	TERMINAL, CORONA WIRE タイデン デンキョク	
3	FA4 – 1864 – 000		1	DAMPER パッド	
4	FB2 – 6838 – 030		1	BLOCK, REAR ポスト ブロック (ウシロ)	
5	FB2 – 6839 – 000		1	ROLLER, BIAS バイアス ローラ	
6	FB2 – 6840 – 000		1	TERMINAL, BIAS バイアス ローラ デンキョク	
7	FB2 – 6841 – 000		1	HOLDER, CLEANING ポスト クリーニング ホルダ	
8	FB2 – 6842 – 000		1	BUSHING ブッシング	
9	FB2 – 6843 – 000		1	COVER, FRONT ポスト フタ (マエ)	
10	FB2 – 6844 – 020		1	COVER, REAR ポスト フタ (ウシロ)	
11	FB2 – 6847 – 000		1	ARM, ROLLER バイアス ローラ アーム	
12	FB2 – 6862 – 000		1	SCREW, SHAFT リード ネジ	
13	FY3 – 0030 – 000		AR	WIRE, CORONA, 0.06MM (20M) タイデンセン	100/120V
	FY3 – 0040 – 000		AR	WIRE, CORONA, 0.06MM (20M) タイデンセン	220/240V
14	FF5 – 2941 – 030		1	BLOCK, FRONT ポスト マエ ブロック	
15	FF5 – 2942 – 020		1	PLATE, PRESSURE カアツ プレート	
16	FF5 – 3090 – 000		1	HOLDER, WIRE CLEANING ワイヤ クリーナ ホルダ	
17	FS6 – 0115 – 000		1	GEAR, 18T 18T ギア	
18	FF5 – 3092 – 000		1	COVER, POST ポスト カバー	
18A	FB2 – 6930 – 000		1	SEAL, POST ポスト シール	
19	FH6 – 1135 – 000		1	MOTOR, DC, 1.36W モータ	M13 J709
20	FS5 – 2896 – 000		1	SPRING, TORSION ネジリ バネ	
21	FA4 – 1867 – 000		1	SCRAPER, PRE – TRANSFER テンシャ スクレーパ	
22	FA6 – 6804 – 000		1	MOUNT, SCRAPER スクレーパ ダイ	
23	FC1 – 7435 – 000		1	SUPPORT, POST ポスト スクレーパ オサエ バン	
24	FA3 – 2565 – 000		1	BRUSH, FRONT バイアス ケブラシ (マエ)	
25	FA3 – 8004 – 000		1	BRUSH, REAR バイアス ケブラシ (ウシロ)	
26	FB2 – 8429 – 000		1	SHEET, INSULATING, 1 ゼツエン シート (1)	
27	FB2 – 8430 – 000		1	SHEET, INSULATING, 2 ゼツエン シート (2)	

COPYRIGHT © 1997 CANON INC.

FIGURE & KEY NO.	PART NUMBER	RANK	Q'TY	DESCRIPTION	SERIAL NUMBER / REMARKS
570 – 28	FB2 – 8431 – 000		1	SHEET, INSULATING, 3 ゼツエン シート (3)	
29	FB2 – 8432 – 000		1	SHEET, INSULATING, 4 ゼツエン シート (4)	
501	XB1 – 2300 – 409		8	SCREW,MACH.,TRUSS HEAD,M3X4 バインド ネジ	
502	XB1 – 2301 – 603		1	SCREW,MACH.,TRUSS HEAD,M3X16 バインド ネジ	
503	XB6 – 7200 – 409		2	SCREW,TP,M2X4 TP ネジ	
504	XB2 – 5300 – 609		5	SCREW,W/WASHER,M3X6 バネツキ バインド ネジ	
505	XB4 – 7300 – 609		1	SCREW,TAPPING,TRUSS HEAD,M3X6 バインド タッピン ネジ	

COPYRIGHT © 1997 CANON INC.
CANON NP6750/6550/6450/6445/6050 REV. 3 OCT. 1997 PRINTED IN JAPAN (IMPRIME AU JAPON)

FIGURE 580 TRANSFER/SEPARATE CORONA ASSEMBLY
転写／分離帯電器

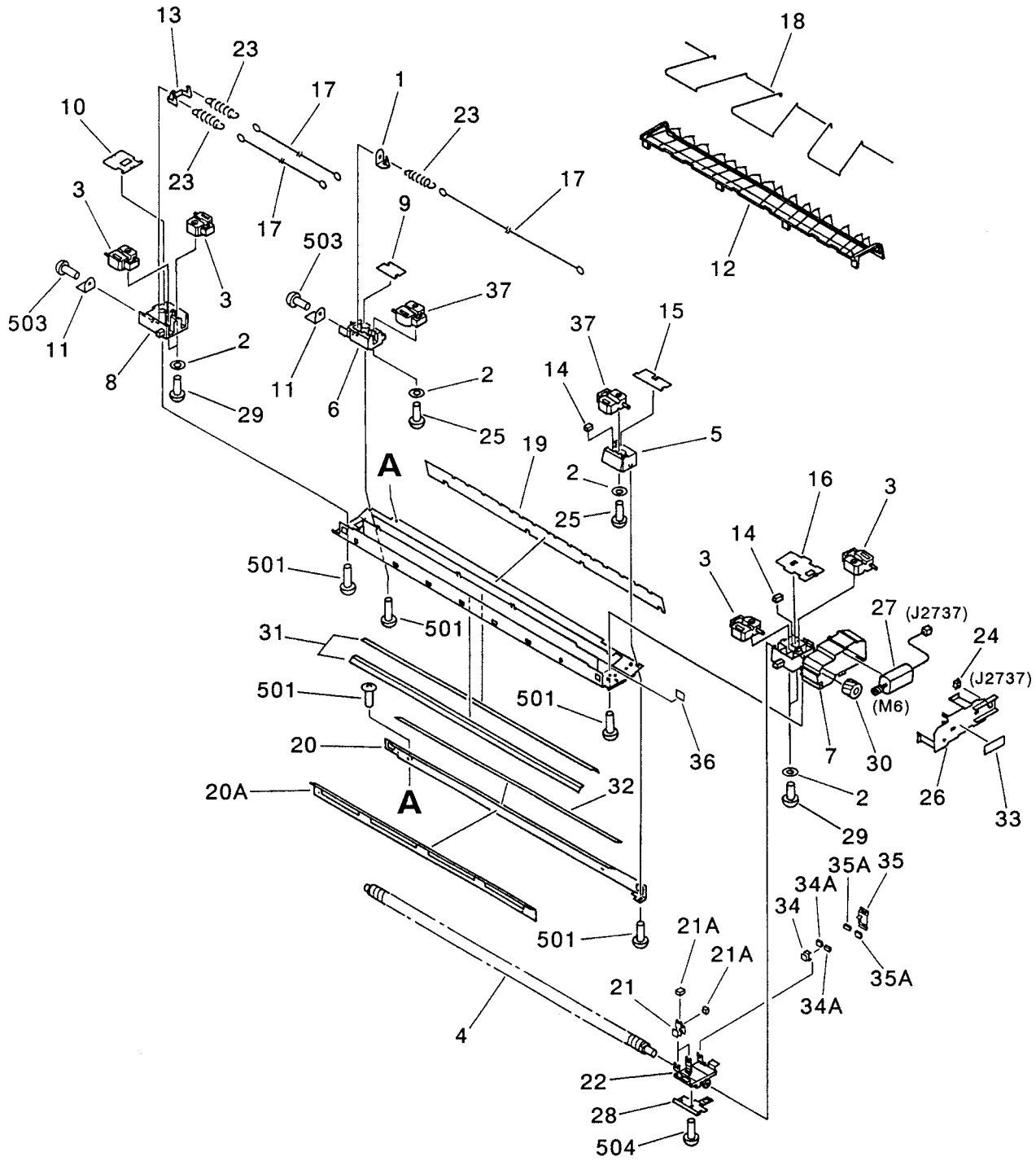

NOTE : This assembly does not include the part shown with key No. 33.

注 ： このユニットに、 Key No. 33の部品は含まれません。

COPYRIGHT © 1997 CANON INC.
CANON NP6750/6550/6450/6445/6050 REV. 3 OCT. 1997 PRINTED IN JAPAN (IMPRIME AU JAPON)

FIGURE & KEY NO.	PART NUMBER	RANK	Q'TY	DESCRIPTION	SERIAL NUMBER / REMARKS
580 –	FG5 – 4550 – 090		1	TRANSFER SEPARATE CORONA ASS'Y テンシャ ブンリ タイデンキ	EXCEPT KOREAN
	FG5 – 5826 – 040		1	TRANSFER SEPARATE CORONA ASS'Y テンシャ ブンリ タイデンキ	KOREAN
1	87 – 2584 – 020		1	TERMINAL, CORONA WIRE タイデンキ デンキョク	
2	FA2 – 1498 – 000		6	WASHER ワッシャ	
3	FB2 – 8469 – 000		4	GUIDE, CORONA WIRE タイデンセン イチギメ	
4	FB2 – 6862 – 000		1	SCREW, SHAFT リードネジ	
5	FB2 – 7082 – 000		1	BLOCK, TRANSFER, FRONT テンシャ ブロック (マエ)	
6	FB2 – 7083 – 000		1	BLOCK, TRANSFER, REAR テンシャ ブロック (ウシロ)	
7	FB3 – 8586 – 000		1	BLOCK, SEPARATION, FRONT ブンリ ブロック (マエ)	
8	FB3 – 8587 – 000		1	BLOCK, SEPARATION, REAR ブンリ ブロック (ウシロ)	
9	FB2 – 7088 – 000		1	COVER, BLOCK ブロック フタ	
10	FB2 – 7089 – 020		1	COVER, BLOCK ブロック フタ	
11	FB2 – 7092 – 000		2	PLATE, HIGH VOLTAGE コウアツ プレート	
12	FB2 – 7093 – 020		1	GUIDE, PAPER ブンリ カミ ガイド	
13	FB2 – 7095 – 000		1	HOOK, SPRING バネ カケ	
14	FB2 – 7096 – 000		3	PAD ボウシン パッド	
15	FB2 – 7111 – 000		1	COVER, BLOCK, 1 ブロック フタ (1)	
16	FB2 – 7112 – 020		1	COVER, BLOCK, 2 ブロック フタ (2)	
17	FY3 – 0030 – 000		AR	WIRE, CORONA, 0.06MM (20M) タイデンセン	100V
	FY3 – 0040 – 000		AR	WIRE, CORONA, 0.06MM (20M) タイデンセン	120/220/240V
18	RY1 – 1502 – 000		AR	WIRE, GUIDE ガイド ワイヤ	
19	FB2 – 7090 – 000		1	SHEET, INSULATING ゼツエン シート	
20	FF5 – 3041 – 000		1	PLATE, SHIELD, RIGHT シールド バン (ミギ)	
20A	FB2 – 7094 – 000		1	PLATE, WIRE, RIGHT テグス ダイ (ミギ)	
21	FF5 – 3090 – 000		2	HOLDER, WIRE CLEANING ワイヤ クリーナ ホルダ	
21A	FA6 – 4543 – 000		2	PAD, WIRE CLEANING クリーニング パット	
22	FB2 – 7091 – 000		1	HOLDER, FELT フェルト ホルダ	
23	FS2 – 2551 – 000		3	SPRING, TENSION, CORONA WIRE タイデンセン ヒッパリ バネ	
24	VS1 – 5057 – 002		1	CONNECTOR, SNAP TIGHT チュウケイ コネクタ	J2737
25	XA9 – 0034 – 000		2	SCREW, INSUL., C.S.HEAD, M4X15 ゼツエン ビス	

COPYRIGHT © 1997 CANON INC.

FIGURE & KEY NO.	PART NUMBER	RANK	Q'TY	DESCRIPTION	SERIAL NUMBER / REMARKS
580 – 26	FB2 – 6850 – 000		1	COVER, MOTOR モータ カバー	
27	FH6 – 1135 – 000		1	MOTOR, DC, 1.36W モータ	M6 J2737
28	FF5 – 2975 – 000		1	GUIDE, PIN ガイド ピン	
29	XA9 – 0228 – 000		4	SCREW,INSUL.,C.S.HEAD,M4X18 ゼツエン ビス	
30	FS6 – 0115 – 000		1	GEAR, 18T 18T ギア	
31	FB2 – 7108 – 000		2	SHEET, CORONA タイデンキ シート	
32	FB2 – 8260 – 020		1	SHEET, INSULATING, 2 ゼツエン シート (2)	
33	ME1 – 0038 – 000		1	LABEL, "WARNING, HIGH VOLTAGE" コウアツ チュウイ ラベル	EXCEPT KOREAN SEE NOTE
	FC2 – 3083 – 000		1	LABEL, "WARNING, HIGH VOLTAGE" コウアツ チュウイ ラベル	KOREAN SEE NOTE
34	FF2 – 3551 – 000		1	BLOCK, CLEANING クリーニング ブロック	
34A	FA6 – 4543 – 000		2	PAD, WIRE CLEANING クリーニング パット	
35	FF2 – 3552 – 000		1	HOLDER, FELT フェルト ホルダ	
35A	FA6 – 4543 – 000		2	PAD, WIRE CLEANING クリーニング パット	
36	FB2 – 7968 – 000		1	SHEET, CORONA, 2 タイデンキ シート (2)	
37	FA3 – 8828 – 000		2	GUIDE, CORONA WIRE タイデンセン イチギメ	
501	XB1 – 2300 – 609		5	SCREW,MACH.,TRUSS HEAD,M3X6 バインド ネジ	
503	XB2 – 7300 – 807		2	SCREW,W/WASHER,M3X8 バネツキ バインド ネジ	
504	XB4 – 7300 – 609		1	SCREW,TAPPING,TRUSS HEAD,M3X6 バインド タッピン ネジ	

COPYRIGHT © 1997 CANON INC.

FIGURE 600 PROCESSING UNIT (1/2)
プロセス　ユニット (1/2)

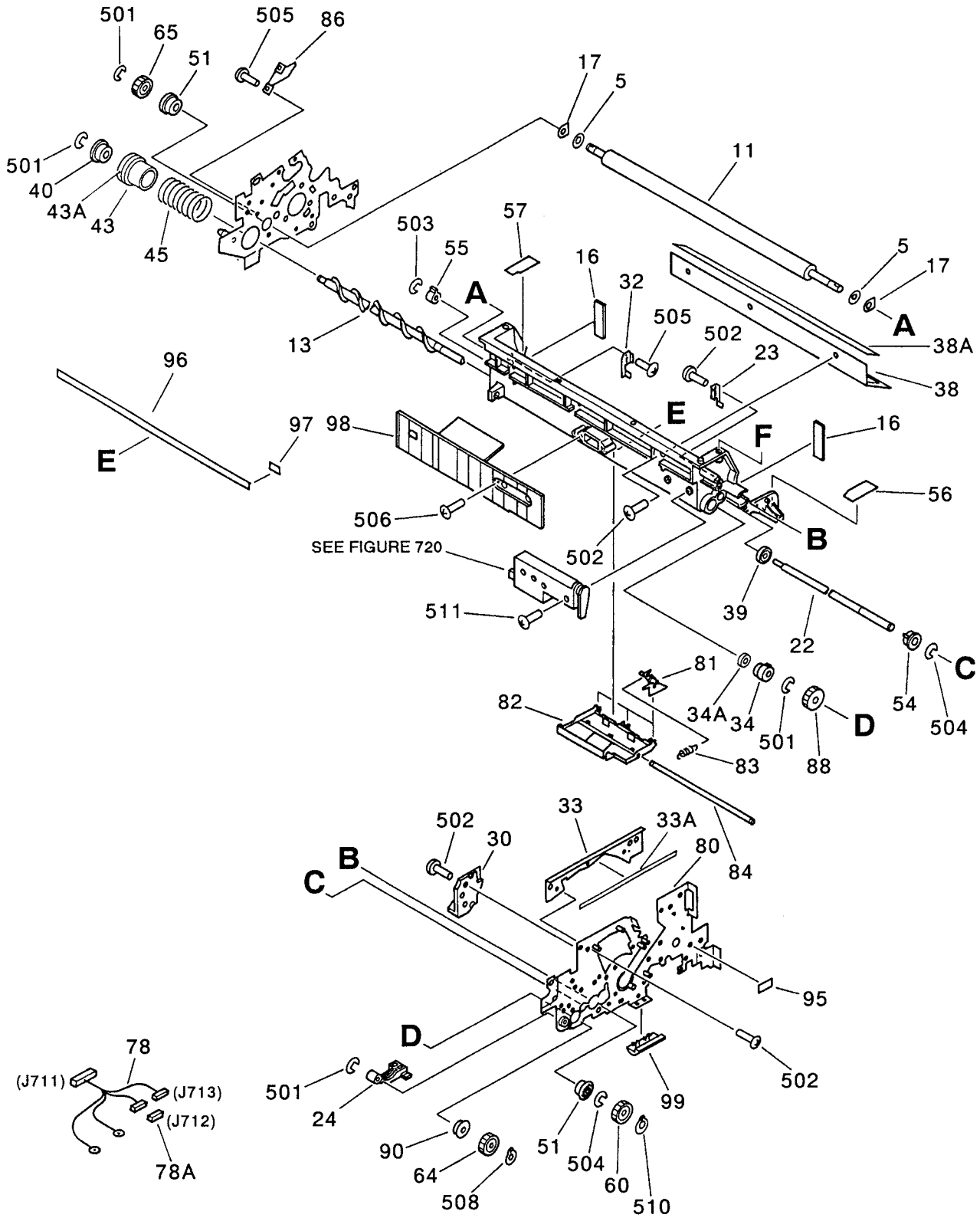

NOTE 1 : This assembly is included in the assembly shown in Figure 720.

NOTE 2 : This assembly does not include the part shown with key No. 95.

注 1 : このユニットは、 Figure 720のユニットに含まれます。

注 2 : このユニットに、 Key No. 95の部品は含まれません。

COPYRIGHT © 1997 CANON INC.
CANON NP6750/6550/6450/6445/6050 REV. 3 OCT. 1997 PRINTED IN JAPAN (IMPRIME AU JAPON)

FIGURE 600 PROCESSING UNIT (2/2)
プロセス　ユニット (2/2)

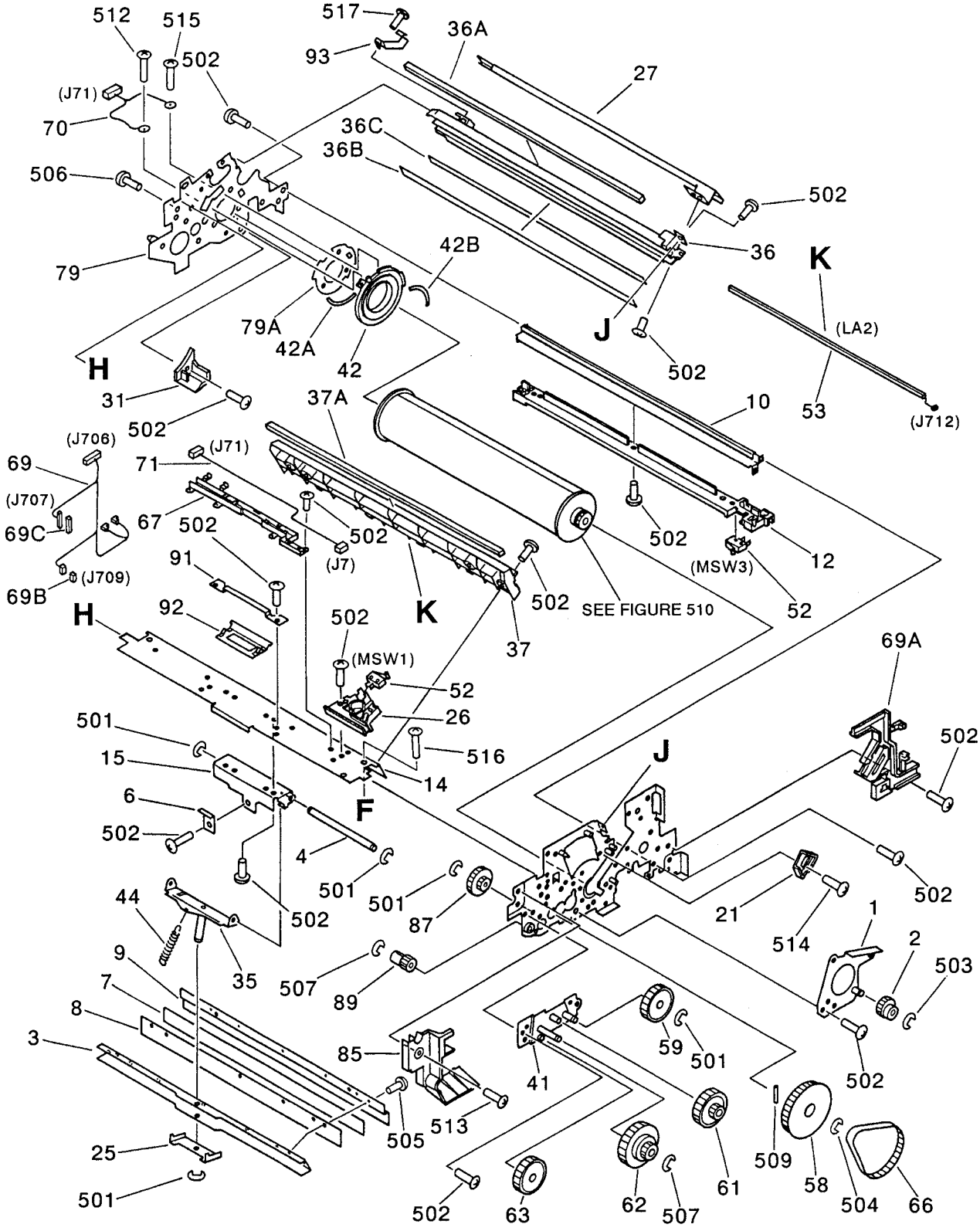

COPYRIGHT © 1997 CANON INC.

FIGURE & KEY NO.	PART NUMBER	RANK	Q'TY	DESCRIPTION	SERIAL NUMBER / REMARKS
600 –	FG5 – 5805 – 000		1	PROCESSING UNIT プロセス ユニット	NP6750/6450/6550 NP6445 SEE NOTE 1
	FG5 – 4376 – 140		1	PROCESSING UNIT プロセス ユニット	NP6050 SEE NOTE 1
1	FF5 – 3146 – 000		1	SUPPORT, BEARING ベアリング オサエ	
2	FS6 – 0023 – 000		1	GEAR, 20T 20T ギア	
3	FA3 – 2434 – 020	N	1	MOUNT, CLEANING BLADE ブレード シバン	
4	FA3 – 2441 – 000		1	SHAFT, BLADE ブレード シジク	
5	FA4 – 1819 – 000		2	SPACER スペーサ	
6	FA4 – 1825 – 000		1	PLATE, SPRING バネ カケ イタ	
7	FB2 – 8453 – 000		1	PLATE, BLADE ブレード バン	
8	FA4 – 2035 – 000	N	1	PLATE, BLADE BACKING ブレード セイタ	
9	FA4 – 2037 – 000		1	RETAINER, BLADE ブレード オサエ	
10	FB2 – 6845 – 000		1	RAIL, POST ポスト レール	
11	FB2 – 6863 – 000		1	ROLLER, MAGNET マグネット ローラ	
12	FB2 – 6866 – 000		1	GUIDE, CABLE コード ガイド	
13	FB2 – 6867 – 000		1	SCREW, CREANING クリーナ スクリュ	
14	FB2 – 6868 – 000		1	COVER, CREANING クリーナ カバー	
15	FB2 – 6869 – 000		1	BASE, BLADE ブレード ベース イタ	
16	FB2 – 6871 – 000		2	SEAL, SIDE サイド シール	
17	FB2 – 6872 – 000		2	SEAL, FELT シール フェルト	
21	FB2 – 6883 – 000		1	PLATE, PRE. TR. CORONA STOP タイデンキ ストッパ	
22	FB2 – 6885 – 000		1	ROLLER, TONER トナー キセイ ローラ	
23	FB2 – 6888 – 020		1	SCRAPER, SIDE, FRONT サイド スクレーパ(マエ)	
24	FB2 – 6889 – 000		1	BLOCK, PROCESSING UNIT プロセス ユニット シジ ブロック	
25	FB2 – 6890 – 000		1	SPRING, LEAF イタ バネ	
26	FB2 – 6892 – 020		1	HOLDER, SWITCH マイクロ スイッチ ホルダ	
27	FB2 – 6895 – 000		1	CROSSMEMBER, LED ブランク LED ステイ	
30	FB2 – 6913 – 020		1	BLOCK, FRONT フロント ブロック	
31	FB2 – 6914 – 000		1	BLOCK, REAR リア ブロック	
32	FB2 – 6915 – 020		1	SCRAPER, SIDE, REAR サイド スクレーパ(ウシロ)	
33	FF5 – 3210 – 000		1	PLATE, CONNECTING レンケツ プレート	

COPYRIGHT © 1997 CANON INC.

FIGURE & KEY NO.	PART NUMBER	RANK	Q'TY	DESCRIPTION	SERIAL NUMBER / REMARKS
600 – 33A	FB2 – 8418 – 000		1	SHEET, PROTECTIVE ホゴ シート	
34	FF2 – 2891 – 000		1	BUSHING ブッシング	
34A	XG9 – 0111 – 000		1	SEAL, OIL オイル シール	
35	FF5 – 2976 – 000		1	PLATE, SWING ブレード ヨウドウ バン	
36	FF5 – 2977 – 000		1	CROSSMEMBER, RAIL レール ステイ	
36A	FB2 – 6874 – 000		1	SEAL, CR 1ジ CR シール	
36B	FB2 – 6898 – 000		1	SHEET, 1 ウレタン シート (1)	
36C	FB2 – 6918 – 000		1	SHEET, BACK – UP バック アップ シート	
37	FF5 – 2978 – 000		1	CASE, EXPOSURE マエ ロコウ ケース	
37A	FB2 – 6874 – 000		1	SEAL, CR 1ジ CR シール	
38	FF5 – 2981 – 000		1	SCRAPER スクレーパ	
38A	FB2 – 6877 – 000		1	SHEET, SCRAPER スクレーパ シート	
39	X71 – 9310 – 000		1	SEAL, OIL オイル シール	
40	FF5 – 2983 – 000		1	BUSHING ブッシング	
41	FF5 – 2984 – 000		1	BASE, DRIVE クドウ ベース バン	
42	FF5 – 3175 – 020		1	RING, DRUM SIDE ドラム サイド リング	
42A	FB2 – 8259 – 000		1	SHEET, INSULATING ゼツエン シート	
42B	FB2 – 6917 – 000		1	SEAL, DRUM SIDE ドラム サイド シール	
43	FF5 – 2986 – 000		1	SHUTTER, WASTE TONER ハイトナー シャッタ	
43A	FB2 – 6897 – 000		1	SEAL, SHUTTER シャッタ シール	
44	FS3 – 2886 – 020		1	SPRING, TENSION ヒッパリ バネ	
45	FS3 – 2887 – 000		1	SPRING, COMPRESSION アッシュク バネ	
51	XG9 – 0250 – 000		2	BEARING, BALL ボール ベアリング	
52	WC4 – 0153 – 000		2	MICROSWITCH マイクロ スイッチ	MSW1,3
53	FH7 – 3284 – 000		1	LED ARRAY UNIT LED アレイ	LA2 J712
54	FS5 – 1472 – 000		1	BUSHING ブッシング	
55	FS5 – 1473 – 000		1	BUSHING ブッシング	
56	FB2 – 6919 – 000		1	SHEET, DRUM, FRONT ドラム ホゴ シート (マエ)	
57	FB2 – 6920 – 000		1	SHEET, DRUM, REAR ドラム ホゴ シート (ウシロ)	
58	FS5 – 3334 – 000		1	PULLEY, 51T 51T プーリ	

COPYRIGHT © 1997 CANON INC.

FIGURE & KEY NO.	PART NUMBER	RANK	Q'TY	DESCRIPTION	SERIAL NUMBER / REMARKS
600 – 59	FS6 – 0120 – 000		1	GEAR, 20T/26T 20T/26T ギア	
60	FS6 – 0121 – 000		1	GEAR, 14T 14T ギア	
61	FS6 – 0122 – 000		1	GEAR, 18T/40T 18T/40T ギア	
62	FS6 – 0123 – 000		1	GEAR, 14T/19T/42T 14T/19T/42T ギア	
63	FS6 – 0124 – 000		1	GEAR, 24T 24T ギア	
64	FS6 – 0125 – 000		1	GEAR, 30T 30T ギア	
65	FS6 – 0129 – 000		1	GEAR, 14T 14T ギア	
66	XF9 – 0504 – 000		1	BELT, TIMING タイミング ベルト	
67	FB2 – 8246 – 000		1	GUIDE, CABLE, AC AC ソクセン ガイド	
69	FG5 – 5018 – 000		1	CABLE, AP KIT AP キット ソクセン	J706,707,709
69A	FB2 – 6893 – 000		1	GUIDE, CABLE ソクセン ガイド	
69B	VS1 – 5057 – 002		1	CONNECTOR, SNAP TIGHT チュウケイ コネクタ	J709
69C	VS1 – 5057 – 008		1	CONNECTOR, SNAP TIGHT チュウケイ コネクタ	J707
70	FG5 – 5017 – 020		1	CABLE, DRUM HEATER ドラム ヒータ チュウケイ ソクセン	J71
71	FG2 – 7671 – 000		1	CABLE, DRUM HEATER ドラム ヒータ ソクセン	NP6750/6450/6550 NP6445 J7,71
	FG2 – 7670 – 000		1	CABLE, DRUM HEATER ドラム ヒータ ソクセン	NP6050 J7,71
78	FG5 – 5019 – 000		1	CABLE, AP AP キット ソクセン	J711,712,713
78A	VS1 – 5057 – 003		1	CONNECTOR, SNAP TIGHT チュウケイ コネクタ	J712
79	FF5 – 2980 – 030		1	PLATE, REAR ウシロ ソクバン	
79A	FB2 – 8258 – 000		1	SHEET, INSULATION ゼツエン シート	
80	FF5 – 2979 – 000		1	PLATE, FRONT マエ ソクバン	
81	FB2 – 6899 – 000		3	CLAW, SEPARATION ブンリ ヅメ	
82	FF5 – 3195 – 020		1	HOLDER, CLAW ツメ ホルダ	
83	FS2 – 2450 – 000		3	SPRING, TENSION ヒッパリ バネ	
84	FB2 – 8301 – 000		1	SHAFT, CLAW HOLDER ツメ ホルダ ジク	
85	FB2 – 8241 – 000		1	GUIDE ガイド	
86	FB2 – 8324 – 000		1	MOUNT, SUPPORT トッテ ササエ ダイ	
87	FS6 – 0137 – 000		1	GEAR, 23T/39T 23T/39T ギア	
88	FS6 – 0138 – 000		1	GEAR, 30T 30T ギア	
89	FS6 – 0136 – 000		1	GEAR, 18T 18T ギア	

COPYRIGHT © 1997 CANON INC.

FIGURE & KEY NO.	PART NUMBER	RANK	Q'TY	DESCRIPTION	SERIAL NUMBER / REMARKS
600 – 90	FB2 – 8302 – 000		1	BUSHING ブッシング	
91	FB2 – 8295 – 000		1	SUPPORT, HANDLE トッテ オサエ	
92	FB2 – 8294 – 000		1	HANDLE トッテ	
93	FB2 – 8335 – 000		1	SPRING, LEAF イタ バネ	
95	ME1 – 0038 – 000		1	LABEL, "WARNING, HIGH VOLTAGE" コウアツ チュウイ ラベル	EXCEPT KOREAN SEE NOTE 2
	FC2 – 3083 – 000		1	LABEL, "WARNING, HIGH VOLTAGE" コウアツ チュウイ ラベル	KOREAN SEE NOTE 2
96	FB2 – 6878 – 000		1	SHEET, INSULATE シャダン シート	
97	FB2 – 8411 – 000		1	SHEET, INSULATE, 2 シャダン シート (2)	
98	FB2 – 8403 – 000		1	PLATE, INSULATING, 2 ダンネツ バン (2)	
99	FB2 – 8263 – 000		1	GUIDE, REGISTRATION レジスト アンナイ ガイド	
501	XD2 – 1100 – 502		AR	RING,E E リング	
502	XB1 – 2400 – 609		AR	SCREW,MACH.,TRUSS HEAD,M4X6 バインド ネジ	
503	XD2 – 1100 – 322		AR	RING,E E リング	
504	XD2 – 1100 – 642		3	RING,E E リング	
505	XB1 – 2300 – 609		5	SCREW,MACH.,TRUSS HEAD,M3X6 バインド ネジ	
506	XB4 – 7400 – 809		4	SCREW,TAPPING,TRUSS HEAD,M4X8 バインド タッピン ネジ	
507	XD2 – 1100 – 402		2	RING,E E リング	
508	XD2 – 2100 – 602		1	RING,GRIP グリップ リング	
509	XD3 – 2200 – 142		1	PIN,DOWEL ヘイコウ ピン	
510	XD2 – 2100 – 802		1	RING,GRIP グリップ リング	
511	XB1 – 2402 – 009		2	SCREW,MACH.,TRUSS HEAD,M4X20 バインド ネジ	
512	XB2 – 8300 – 607		1	SCREW,W/WASHER,M3X6 バネツキ ネジ	
513	XB1 – 2401 – 406		2	SCREW,MACH.,TRUSS HEAD,M4X14 バインド ネジ	
514	XB1 – 2400 – 409		3	SCREW,MACH.,TRUSS HEAD,M4X4 バインド ネジ	
515	XB2 – 8260 – 607		1	SCREW, W/WASHER, M2.6X6 バネツキ バインド ネジ	
516	XB1 – 2401 – 409		2	SCREW,MACH.,TRUSS HEAD,M4X14 バインド ネジ	
517	XB1 – 2300 – 603		4	SCREW,MACH.,TRUSS HEAD,M3X6 バインド ネジ	

COPYRIGHT © 1997 CANON INC.

FIGURE 620 HOPPER ASSEMBLY (1/2)
ホッパ部 (1/2)

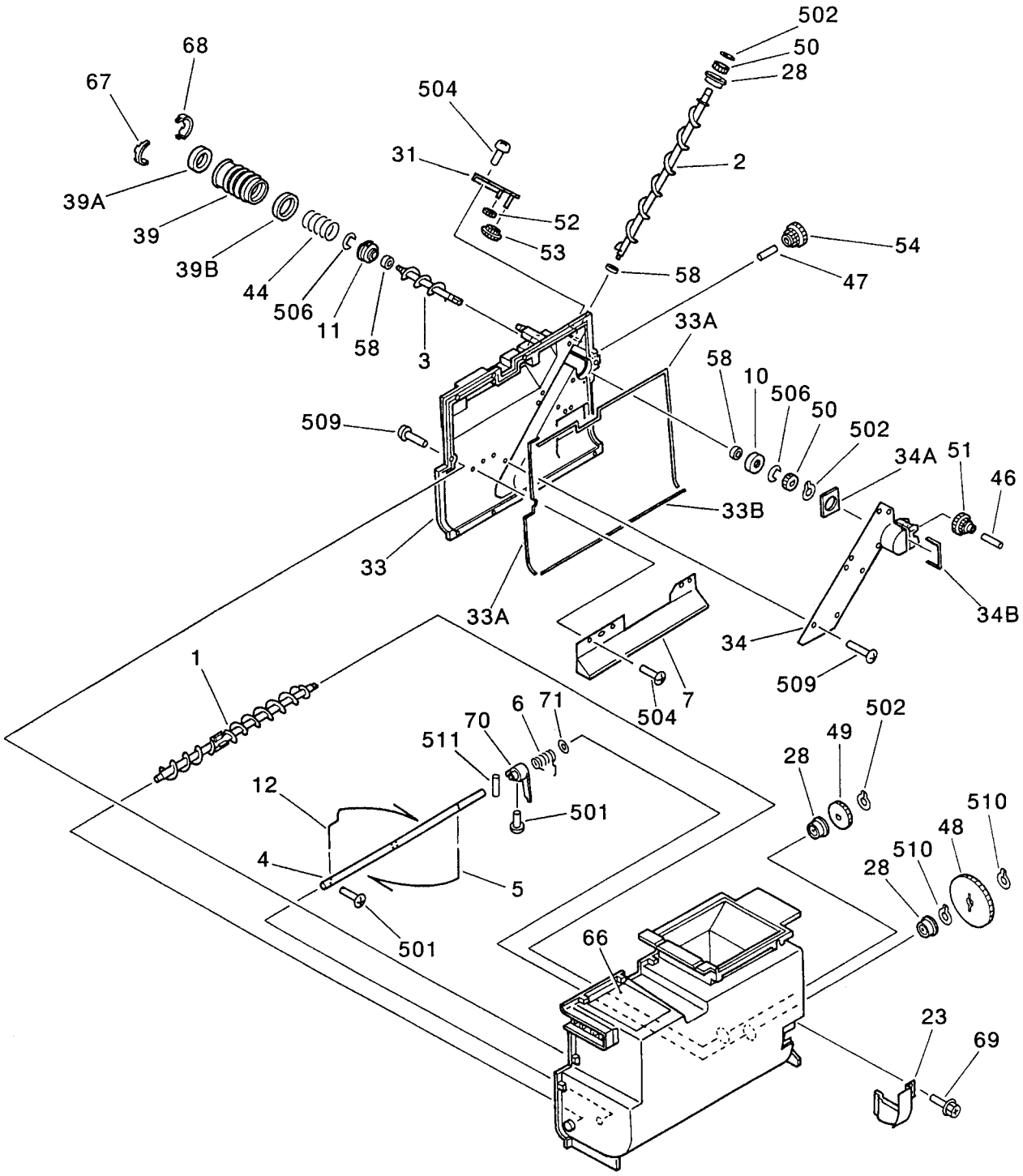

NOTE : This assembly does not include the parts shown with key No. 23, 65 and 69.

注 : このユニットに、 Key No. 23, 65, 69 の部品は含まれません。

COPYRIGHT © 1997 CANON INC.
CANON NP6750/6550/6450/6445/6050 REV. 3-1 DEC. 1998 PRINTED IN JAPAN (IMPRIME AU JAPON)

FIGURE 620 HOPPER ASSEMBLY (2/2)
ホッパ部 (2/2)

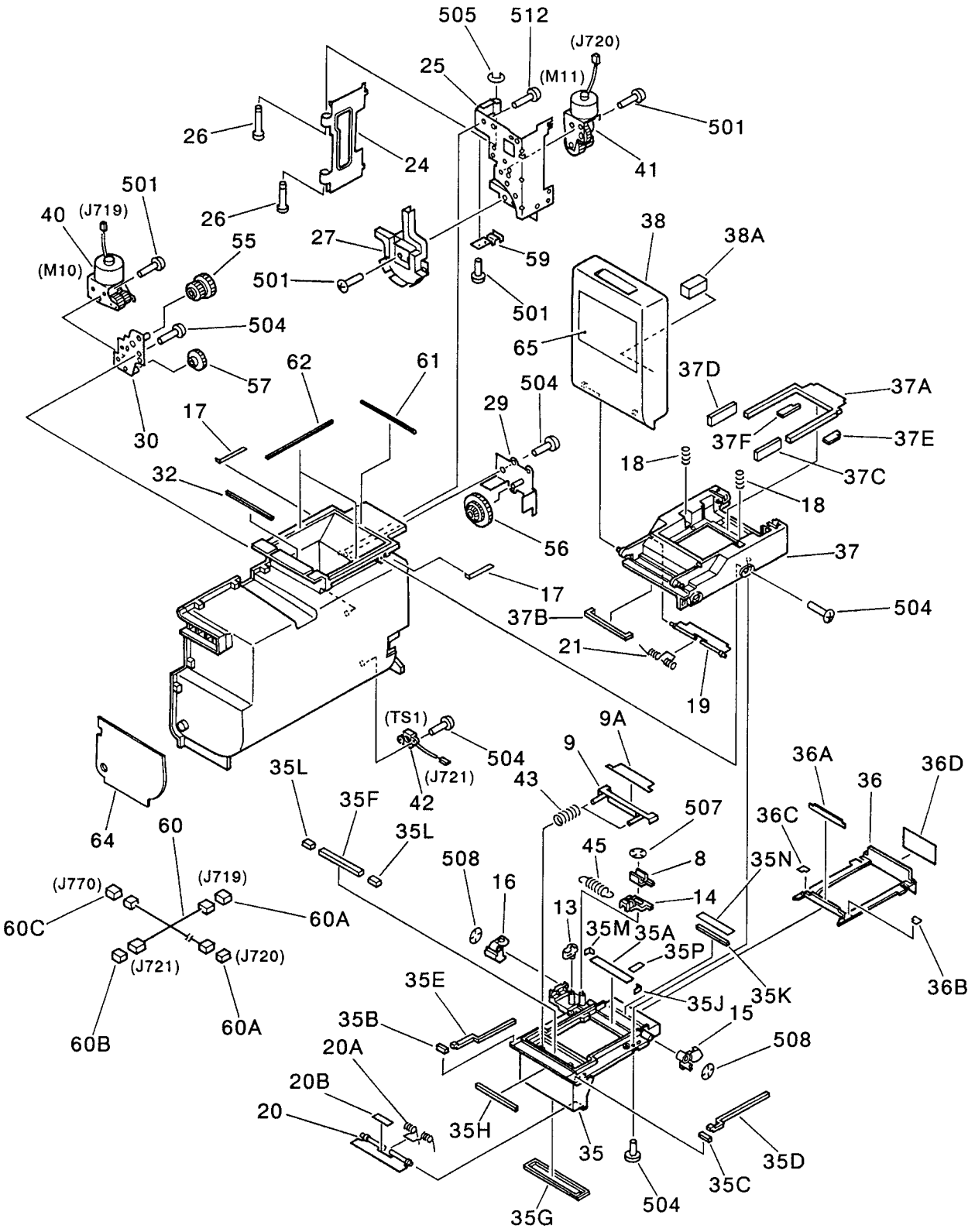

COPYRIGHT © 1997 CANON INC.

FIGURE & KEY NO.	PART NUMBER	RANK	Q'TY	DESCRIPTION	SERIAL NUMBER / REMARKS
620 –	FG5 – 4387 – 150		1	HOPPER ASSEMBLY ホッパ ブ	
1	FB2 – 6974 – 000		1	SCREW, FEED ハンソウ スクリュ	
2	FB2 – 6975 – 000		1	FEEDSCREW, TONER ホッパ スクリュ	
3	FB2 – 6976 – 000		1	SCREW ウケワタシ スクリュ	
4	FB2 – 6977 – 000		1	SHAFT, STIRRING カクハン ジク	
5	FB2 – 6978 – 000		1	ROD, STIRRING, 1 カクハン ボウ (1)	
6	FB2 – 8525 – 000		1	SPRING, STIRRING カクハン バネ セパレータ	
7	FB2 – 6981 – 000		1	COVER, SCREW ハンソウ スクリュ カバー	
8	FB2 – 6985 – 000		1	BLOCK, SLIDE STOP スライド ストッパ	
9	FF5 – 3169 – 030		1	COVER, BUFFER バッファ カバー	
9A	FB2 – 7032 – 030		1	SEAL, BUFFER バッファ シール	
10	FB2 – 6994 – 000		1	BUSHING ブッシング	
11	FB2 – 6996 – 000		1	BUSHING ブッシング	
12	FB2 – 7000 – 000		1	ROD, STIRRING, 2 カクハン ボウ (2)	
13	FB2 – 7002 – 000		1	SLIDER, STOP ストッパ スライダ	
14	FB2 – 7003 – 000		1	BLOCK, SHUTTER STOP シャッタ ストッパ	
15	FB2 – 7004 – 020		1	LOCK, FRONT カートリッジ ロック (マエ)	
16	FB2 – 7005 – 020		1	LOCK, REAR カートリッジ ロック (ウシロ)	
17	FB2 – 7006 – 000		4	SPRING, LEAF イタ バネ	
18	FB2 – 7007 – 000		2	SPRING, COMPRESSION アッシュク バネ	
19	FB2 – 7008 – 000		1	PLATE, COVER イリグチ フタ	
20	FF5 – 3176 – 000		1	COVER, BUFFER バッファ フタ	
20A	FB2 – 7011 – 000		1	SPRING, TORSION ネジリ バネ	
20B	FB2 – 8292 – 000		1	SEAL, 19 シール (19)	
21	FB2 – 7010 – 000		1	SPRING, TORSION ネジリ バネ	
23	FB2 – 7012 – 000		1	COVER, CONNECTOR コネクタ カバー	SEE NOTE
24	FB2 – 7013 – 000		1	CROSSMEMBER, HOPPER, 1 ホッパ ステイ (1)	
25	FB2 – 7014 – 040		1	CROSSMEMBER, HOPPER, 2 ホッパ ステイ (2)	
26	FB2 – 7017 – 020		2	SHAFT, HOPPER ホッパ ステイ ジク	
27	FB2 – 7019 – 000		1	GUIDE, CABLE コード ガイド	

COPYRIGHT © 1997 CANON INC.
CANON NP6750/6550/6450/6445/6050 REV. 3-1 DEC. 1998 PRINTED IN JAPAN (IMPRIME AU JAPON)

FIGURE & KEY NO.	PART NUMBER	RANK	Q'TY	DESCRIPTION	SERIAL NUMBER / REMARKS
620 – 28	FF1 – 5896 – 000		3	BUSHING ジクウケ	
29	FF5 – 2970 – 000		1	PLATE, GEAR, 1 ギア シジ バン (1)	
30	FF5 – 2971 – 000		1	PLATE, GEAR, 2 ギア シジ バン (2)	
31	FF5 – 2972 – 000		1	PLATE, GEAR, 3 ギア シジ バン (3)	
32	FB2 – 6987 – 000		1	SEAL, 1 シール (1)	
33	FF5 – 3114 – 000		1	COVER, HOPPER, REAR ホッパ カバー (ウシロ)	
33A	FB2 – 6993 – 000		2	SEAL 1, REAR ヨウキ シール 1 (ウシロ)	
33B	FB2 – 7025 – 000		1	SEAL 2, REAR ヨウキ シール 2 (ウシロ)	
34	FF5 – 3115 – 000		1	PIPE, SCREW スクリュ パイプ	
34A	FB2 – 6992 – 000		1	SEAL, PIPE, 1 パイプ シール (1)	
34B	FB2 – 7024 – 000		1	SEAL, PIPE, 2 パイプ シール (2)	
35	FF5 – 3116 – 000		1	COVER, HOPPER, UPPER ホッパ ウワ ブタ	
35A	FB2 – 6988 – 000		1	SEAL, UPPER ウワ ブタ シール	
35B	FB2 – 7029 – 000		1	SEAL, 1 シール (1)	
35C	FB2 – 7030 – 000		1	SEAL, 2 シール (2)	
35D	FB2 – 8285 – 000		1	SEAL, 4 シール (4)	
35E	FB2 – 8286 – 000		1	SEAL, 5 シール (5)	
35F	FB2 – 8287 – 000		1	SEAL, 6 シール (6)	
35G	FB2 – 8288 – 000		1	SEAL, 7 シール (7)	
35H	FB2 – 8289 – 000		1	SEAL, 8 シール (8)	
35J	FB2 – 8398 – 000		1	SEAL, 9 シール (9)	
35K	FB2 – 8291 – 000		1	SEAL, 10 シール (10)	
35L	FB2 – 8338 – 000		2	SEAL, 11 シール (11)	
35M	FB2 – 8339 – 000		1	SEAL, 12 シール (12)	
35N	FB2 – 8343 – 000		1	SEAL, 13 シール (13)	
35P	FB2 – 8399 – 000		1	SEAL, 20 シール (20)	
36	FF5 – 3117 – 000		1	COVER, SLIDE スライド カバー	
36A	FB2 – 6989 – 000		1	SEAL, SLIDE, 1 スライド シール (1)	
36B	FB2 – 7033 – 000		1	SEAL, SLIDE, FRONT スライド シール (マエ)	
36C	FB2 – 7034 – 000		1	SEAL, SLIDE, REAR スライド シール (ウシロ)	

COPYRIGHT © 1997 CANON INC.

FIGURE & KEY NO.	PART NUMBER	RANK	Q'TY	DESCRIPTION	SERIAL NUMBER / REMARKS
620 – 36D	FB2 – 7036 – 000		1	LABEL, "SLIDE COVER" スライド カバー ラベル	
37	FF5 – 3118 – 000		1	MOUNT, BOTTLE SUPPORT ボトル シジ ダイ	
37A	FB2 – 6997 – 000		1	SEAL, BOTTLE SUPPORT, 1 シジ ダイ シール (1)	
37B	FB2 – 8337 – 000		1	SEAL, 14 シール (14)	
37C	FB2 – 7038 – 000		1	SEAL, 15 シール (15)	
37D	FB2 – 7039 – 000		1	SEAL, 16 シール (16)	
37E	FB2 – 7040 – 000		1	SEAL, 17 シール (17)	
37F	FB2 – 8284 – 000		1	SEAL, 18 シール (18)	
38	FF5 – 3119 – 030		1	COVER, TONER ホキュウ グチ カバー	
38A	FB2 – 7023 – 030		1	SEAL, DAMPER ダンパ シール	
39	FF5 – 3120 – 000		1	COVER, DELIVERY ハイシュツ グチ カバー	
39A	FB2 – 7001 – 000		1	SEAL, DELIVERY, 1 シール (1)	
39B	FB2 – 7037 – 000		1	SEAL, DELIVERY, 2 シール (2)	
40	FH6 – 1136 – 000		1	MOTOR, DC, 0.339W モータ	M10 J719
41	FH6 – 1137 – 000		1	MOTOR, DC, 0.339W モータ	M11 J720
42	FH7 – 7337 – 000		1	SENSOR, TONER トナー センサ	TS1 J721
43	FS5 – 2900 – 000		2	SPRING, COMPRESSION アッシュク バネ	
44	FS5 – 2972 – 000		1	SPRING, COMPRESSION アッシュク バネ	
45	FS5 – 2903 – 000		2	SPRING, TENSION ヒッパリ バネ	
46	FS5 – 5725 – 000		1	SHAFT, GEAR, 1 チュウケイ ギア ジク (1)	
47	FS5 – 5731 – 000		1	SHAFT, GEAR, 7 チュウケイ ギア ジク (7)	
48	FS6 – 0032 – 000		1	GEAR, 60T 60T ギア	
49	FS6 – 0033 – 000		1	GEAR, 30T 30T ギア	
50	FS6 – 0034 – 000		2	GEAR, 18T 18T ギア	
51	FS6 – 0035 – 000		1	GEAR, 27T/20T 27T/20T ギア	
52	FS6 – 0036 – 000		1	GEAR, 20T 20T ギア	
53	FS6 – 0037 – 000		1	GEAR, 18T/20T 18T/20T ギア	
54	FS6 – 0038 – 000		1	GEAR, 24T/20T 24T/20T ギア	
55	FS6 – 0039 – 000		1	GEAR, 22T/27T 22T/27T ギア	
56	FS6 – 0040 – 000		1	GEAR, 20T/26T/39T 20T/26T/39T ギア	

COPYRIGHT © 1997 CANON INC.
CANON NP6750/6550/6450/6445/6050 REV. 3 OCT. 1997 PRINTED IN JAPAN (IMPRIME AU JAPON)

FIGURE & KEY NO.	PART NUMBER	RANK	Q'TY	DESCRIPTION	SERIAL NUMBER / REMARKS
620 – 57	FS6 – 0041 – 000		1	GEAR, 24T 24T ギア	
58	XG9 – 0111 – 000		3	SEAL, OIL オイル シール	
59	FB2 – 7026 – 000		1	MOUNT, SUPPORT HOPPER ホッパ コテイ ダイ	
60	FG5 – 5016 – 000		1	CABLE, HOPPER ホッパ ソクセン	J719 – 721,770
60A	VS1 – 5057 – 002		2	CONNECTOR, SNAP TIGHT チュウケイ コネクタ	J719,720
60B	VS1 – 5057 – 003		1	CONNECTOR, SNAP TIGHT チュウケイ コネクタ	J721
60C	VS1 – 5057 – 007		1	CONNECTOR, SNAP TIGHT チュウケイ コネクタ	J770
61	FB2 – 6990 – 000		1	SEAL, 2 シール (2)	
62	FB2 – 8286 – 000		2	SEAL, 5 シール (5)	
64	FB2 – 8367 – 000		1	DAMPER, FRONT ダンパ (マエ)	
65	FS5 – 8869 – 000		1	LABEL, "MODE MEMORY" モード メモリ ラベル	EXCEPT KOREAN SEE NOTE
66	FS5 – 8874 – 000		1	LABEL, "HOPPER CAUTION" ホッパ チュウイ ラベル	JAPANESE
	FC2 – 3324 – 000		1	LABEL, "HOPPER CAUTION" ホッパ チュウイ ラベル	KOREAN
67	FB2 – 8442 – 000		1	COLLAR, HOPPER, 1 ホッパ カラー (1)	
68	FB2 – 8443 – 000		1	COLLAR, HOPPER, 2 ホッパ カラー (2)	
69	XA9 – 0629 – 000		1	SCREW,RS,M4X8 RS タイト ネジ	SEE NOTE
→ 70	FB2 – 8526 – 000		1	HOLDER, SPRING, STIRRING カクハン バネ ホルダ	
→ 71	FB2 – 8527 – 000		1	WASHER ワッシャ	
501	XB1 – 2300 – 409		8	SCREW,MACH.,TRUSS HEAD,M3X4 バインド ネジ	
502	XD2 – 2100 – 502		3	RING,GRIP グリップ リング	
504	XB4 – 7300 – 609		22	SCREW,TAPPING,TRUSS HEAD,M3X6 バインド タッピン ネジ	
505	XD2 – 1100 – 322		2	RING,E E リング	
→ 506	XD2 – 1100 – 502		2	RING,E E リング	
507	XD2 – 2300 – 202		1	RING,TOOTHED LOCK ハツキ トメワ	
508	XD2 – 2300 – 502		2	RING,TOOTHED LOCK ハツキ トメワ	
509	XB4 – 7300 – 809		16	SCREW,TAPPING,TRUSS HEAD,M3X8 バインド タッピン ネジ	
510	XD2 – 2100 – 602		2	RING,GRIP グリップ リング	
511	XD3 – 2200 – 202		1	PIN,DOWEL ヘイコウ ピン	
512	XB4 – 7400 – 609		4	SCREW,TAPPING,TRUSS HEAD,M4X6 バインド タッピン ネジ	

COPYRIGHT © 1997 CANON INC.

FIGURE 640 DEVELOPING ASSEMBLY
現像器

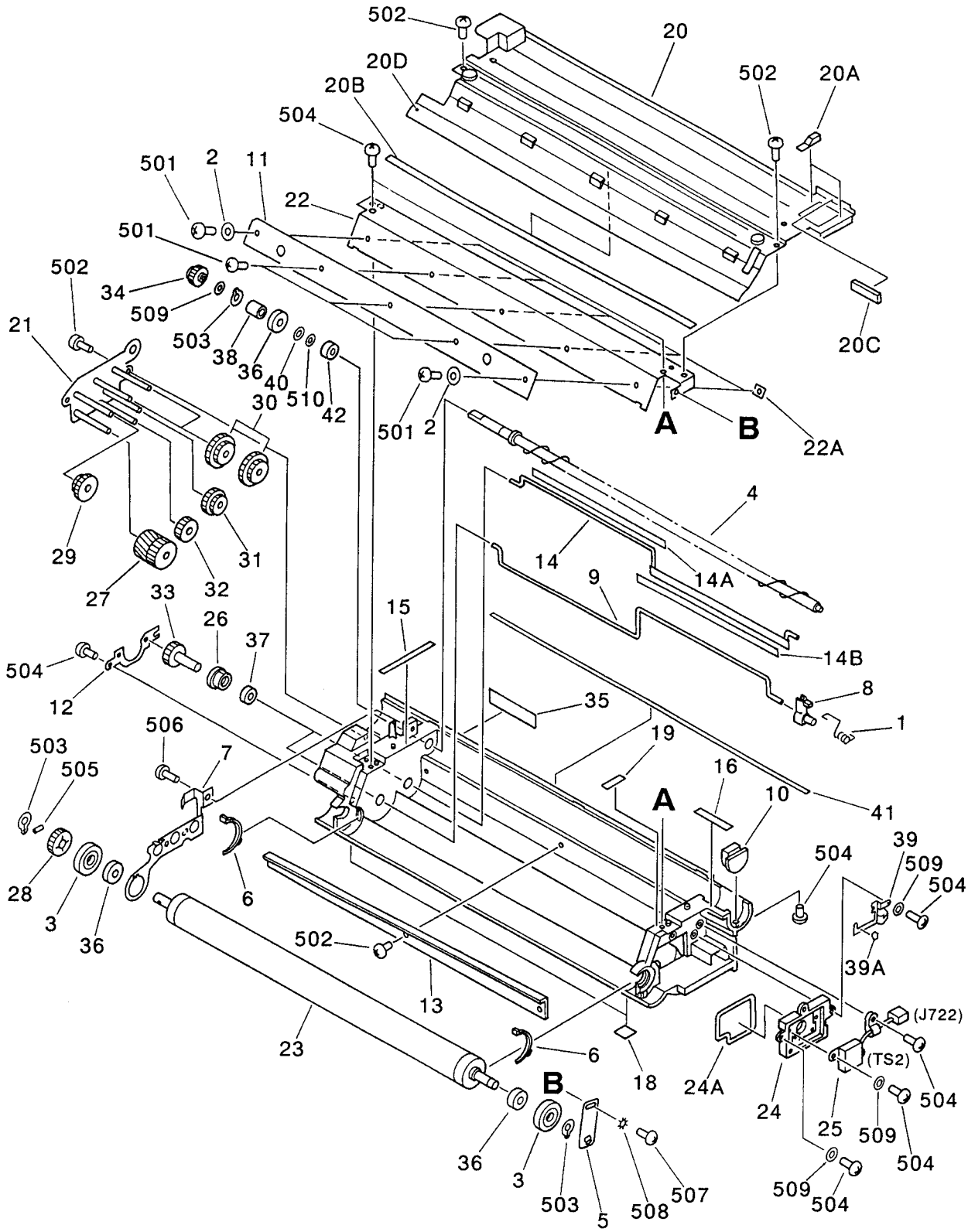

NOTE : This assembly does not include the part shown with key No. 35.

注 : このユニットに、 Key No. 35の部品は含まれません。

COPYRIGHT © 1997 CANON INC.
CANON NP6750/6550/6450/6445/6050 REV. 3 OCT. 1997 PRINTED IN JAPAN (IMPRIME AU JAPON)

FIGURE & KEY NO.	PART NUMBER	RANK	Q'TY	DESCRIPTION	SERIAL NUMBER / REMARKS
640 –	FG5 – 4385 – 130		1	DEVELOPING ASSEMBLY ゲンゾウ キ	EXCEPT KOREAN
	FG5 – 5823 – 050		1	DEVELOPING ASSEMBLY ゲンゾウ キ	KOREAN
1	FA3 – 8589 – 000		1	SPRING, TORSION ネジリ バネ	
2	FA9 – 0488 – 000		2	WASHER ヒラザ ガネ	
3	FB2 – 6933 – 000		2	ROLLER, SPACER ツキアテ コロ	
4	FB2 – 6934 – 000		1	SCREW, FEED ハンソウ スクリュ	
5	FB2 – 6935 – 000		1	PLATE, TERMINAL キョク ギメ バン	
6	FB2 – 6936 – 000		2	SHEET, MAGNET マグネット シート	
7	FB2 – 6939 – 020		1	TERMINAL, BIAS バイアス デンキョク バン	
8	FB2 – 6941 – 000		1	SUPPORT, SPRING スプリング シジ ダイ	
9	FB2 – 6942 – 000		1	ROD, STIRRING, 1 カクハン ボウ (1)	
10	FB2 – 6943 – 000		1	SUPPORT, SCREW スクリュ シジ ダイ	
11	FB2 – 6950 – 000		1	BLADE, MAGNET ジセイ ブレード	
12	FB2 – 6952 – 000		1	SUPPORT, GEAR カクハン ギア オサエ	
13	FB2 – 8131 – 000		1	COVER, SCREW スクリュ ヘキバン	
14	FF5 – 3206 – 020		1	SHAFT, STIRRING 2 カク ハン ボウ (2)	
14A	FB2 – 8348 – 020		1	SHEET, STIRRING シート	
14B	FB2 – 8446 – 000		1	SHEET, STIRRING シート	
15	FB2 – 6945 – 000		1	SEAL, 2 シール (2)	
16	FB2 – 6946 – 000		1	SEAL, 3 シール (3)	
18	FB2 – 6949 – 000		2	SHEET, PLATE シール バン シート	
19	FB2 – 6951 – 000		1	SEAL, 6 シール (6)	
20	FF5 – 2947 – 020		1	COVER, UPPER ウワ フタ	
20A	FB2 – 6944 – 000		2	SEAL, 1 シール (1)	
20B	FB2 – 6948 – 000		1	SEAL, 5 シール (5)	
20C	FB2 – 6953 – 000		1	SEAL, 7 シール (7)	
20D	FB2 – 8447 – 000		1	SHEET, 1 ウレタン シート (1)	
21	FF5 – 2948 – 000		1	SUPPORT, GEAR ギア シジ バン	
22	FF5 – 2949 – 000		1	PLATE, BLADE ブレード シジ バン	
22A	FA6 – 7838 – 000		5	SHEET シート	

COPYRIGHT © 1997 CANON INC.

FIGURE & KEY NO.	PART NUMBER	RANK	Q'TY	DESCRIPTION	SERIAL NUMBER / REMARKS
640 – 23	FF5 – 3086 – 000		1	SLEEVE コートスリーブ	
24	FF5 – 3101 – 000		1	MOUNT, SENSOR トナー センサ シジ ダイ	
24A	FB2 – 6947 – 000		1	SEAL, 4 シール (4)	
25	FH7 – 7337 – 000		1	SENSOR, TONER トナー センサ	TS2 J722
26	FS2 – 1014 – 000		2	BUSHING ブッシング	
27	FS6 – 0024 – 020		1	GEAR, 20T/21T 20T/21T ギア	
28	FS6 – 0025 – 000		1	GEAR, 19T 19T ギア	
29	FS6 – 0026 – 020		1	GEAR, 18T/17T 18T/17T ギア	
30	FS6 – 0027 – 000		4	GEAR, 32T/20T 32T/20T ギア	
31	FS6 – 0028 – 000		1	GEAR, 23T/16T 23T/16T ギア	
32	FS6 – 0029 – 000		1	GEAR, 19T 19T ギア	
33	FS6 – 0030 – 000		2	GEAR, 20T 20T ギア	
34	FS6 – 0031 – 000		1	GEAR, 19T 19T ギア	
35	ME1 – 0038 – 000		1	LABEL, "WARNING, HIGH VOLTAGE" コウアツ チュウイ ラベル	EXCEPT KOREAN SEE NOTE
	FC2 – 3083 – 000		1	LABEL, "WARNING, HIGH VOLTAGE" コウアツ チュウイ ラベル	KOREAN SEE NOTE
36	XG9 – 0218 – 000		3	BEARING, BALL ボール ベアリング	
37	X71 – 9310 – 000		2	SEAL, OIL オイル シール	
38	FB2 – 8342 – 000		1	SPACER スペーサ	
39	FF5 – 3227 – 000		1	SPRING, LEAF イタ バネ	
39A	FB2 – 8468 – 000		1	SHEET シート	
40	FB2 – 8437 – 000		1	WASHER, PLAIN ワッシャ	
41	FB2 – 6948 – 000		1	SEAL, 5 シール (5)	
42	XG9 – 0333 – 000		1	SEAL, OIL オイル シール	
501	XB1 – 2300 – 402		5	SCREW,MACH.,TRUSS HEAD,M3X4 バインド ネジ	
502	XB1 – 2300 – 409		6	SCREW,MACH.,TRUSS HEAD,M3X4 バインド ネジ	
503	XD2 – 2100 – 802		3	RING,GRIP グリップ リング	
504	XB4 – 7300 – 809		13	SCREW,TAPPING,TRUSS HEAD,M3X8 バインド タッピン ネジ	
505	XD3 – 2200 – 122		1	PIN,DOWEL ヘイコウ ピン	
506	XB4 – 7300 – 609		2	SCREW,TAPPING,TRUSS HEAD,M3X6 バインド タッピン ネジ	
507	XB1 – 2300 – 407		1	SCREW,MACH.,TRUSS HEAD,M3X4 バインド ネジ	

COPYRIGHT © 1997 CANON INC.
CANON NP6750/6550/6450/6445/6050 REV. 3 OCT. 1997 PRINTED IN JAPAN (IMPRIME AU JAPON)

FIGURE & KEY NO.	PART NUMBER	RANK	Q'TY	DESCRIPTION	SERIAL NUMBER / REMARKS
640 – 508	XD1 – 4200 – 302		1	WASHER,TOOTHED LOCK ハツキ ザガネ	
509	XD1 – 1102 – 629		6	WASHER ワッシャ	
510	XD1 – 1108 – 231		1	SHIM ヒョウジュン ワッシャ	

COPYRIGHT © 1997 CANON INC.

FIGURE 720 SEPARATION CLAW DRIVE ASSEMBLY
爪駆動部

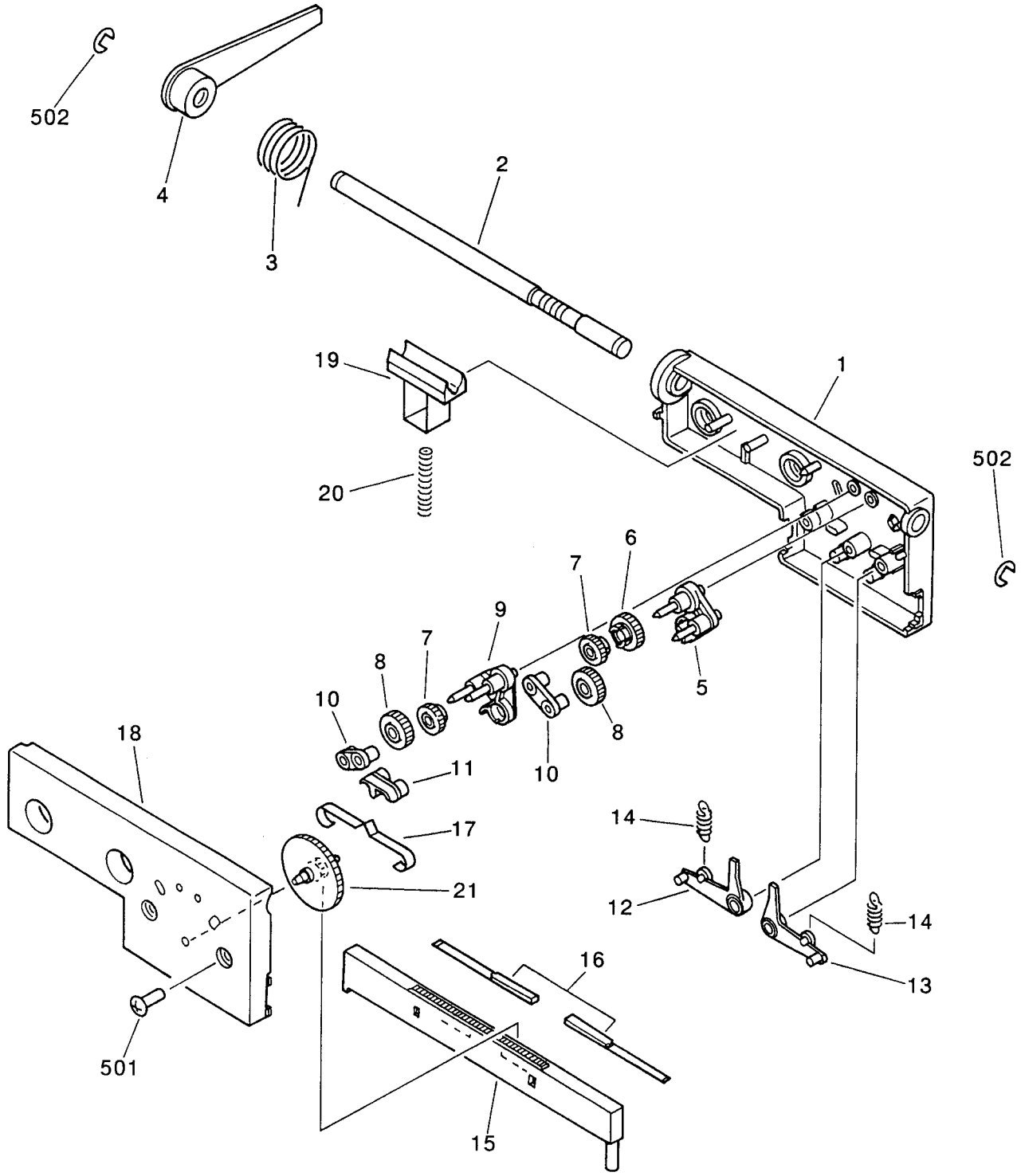

NOTE : This assembly includes the assembly shown in Figure 600.

注 ： このユニットは、Figure 600のユニットに含まれます 。

COPYRIGHT © 1997 CANON INC.
CANON NP6750/6550/6450/6445/6050 REV. 2 OCT. 1997 PRINTED IN JAPAN (IMPRIME AU JAPON)

FIGURE & KEY NO.	PART NUMBER	RANK	Q'TY	DESCRIPTION	SERIAL NUMBER / REMARKS
720 –	FG5 – 5789 – 000		1	SEPARATION CLAW DRIVE ASSEMBLY ツメ クドウ ブ	SEE NOTE
1	FA3 – 2471 – 000		1	BASE ベース	
2	FS2 – 0087 – 020		1	SHAFT, WORM ウォーム ジク	
3	FS2 – 2001 – 000		1	SPRING, TORSION ネジリ バネ	
4	FB2 – 8298 – 000		1	LEVER, DRIVE クドウ レバー	
5	FA3 – 2473 – 000		1	LINK, RIGHT ユウドウ リンク (ミギ)	
6	FS2 – 0088 – 000		1	GEAR, 20T 20T ギア	
7	FS2 – 0089 – 000		2	GEAR, 20T 20T ギア	
8	FS2 – 0090 – 000		2	GEAR, 25T 25T ギア	
9	FA3 – 2474 – 000		1	LINK, LEFT ユウドウ リンク (ヒダリ)	
10	FA3 – 2475 – 000		2	BRACE ツナギ リンク	
11	FA3 – 2476 – 000		1	LINK クリック リンク	
12	FA3 – 2477 – 000		1	LEVER, RIGHT キリカエ レバー (ミギ)	
13	FA3 – 2478 – 000		1	LEVER, LEFT キリカエ レバー (ヒダリ)	
14	FS2 – 2002 – 000		2	SPRING, TENSION ヒッパリ バネ	
15	FB2 – 8299 – 000		1	RACK ラック	
16	FA3 – 2480 – 000		2	SPRING, LEAF イタ バネ	
17	FA3 – 2481 – 000		1	SPRING, LEAF クリック イタ バネ	
18	FA3 – 2482 – 000		1	COVER, TOP フタ	
19	FA3 – 2483 – 000		1	BRAKE ブレーキ	
20	FS2 – 2058 – 000		1	SPRING, COMPRESSION アッシュク バネ	
21	FS2 – 0091 – 000		1	GEAR, 60T 60T ギア	
501	XB4 – 7301 – 209		2	SCREW,TAPPING,TRUSS HEAD,M3X12 バインド タッピン ネジ	
502	XD2 – 1100 – 502		2	RING,E E リング	

COPYRIGHT © 1997 CANON INC.

FIGURE 770 WASTE TONER ASSEMBLY
廃トナー部

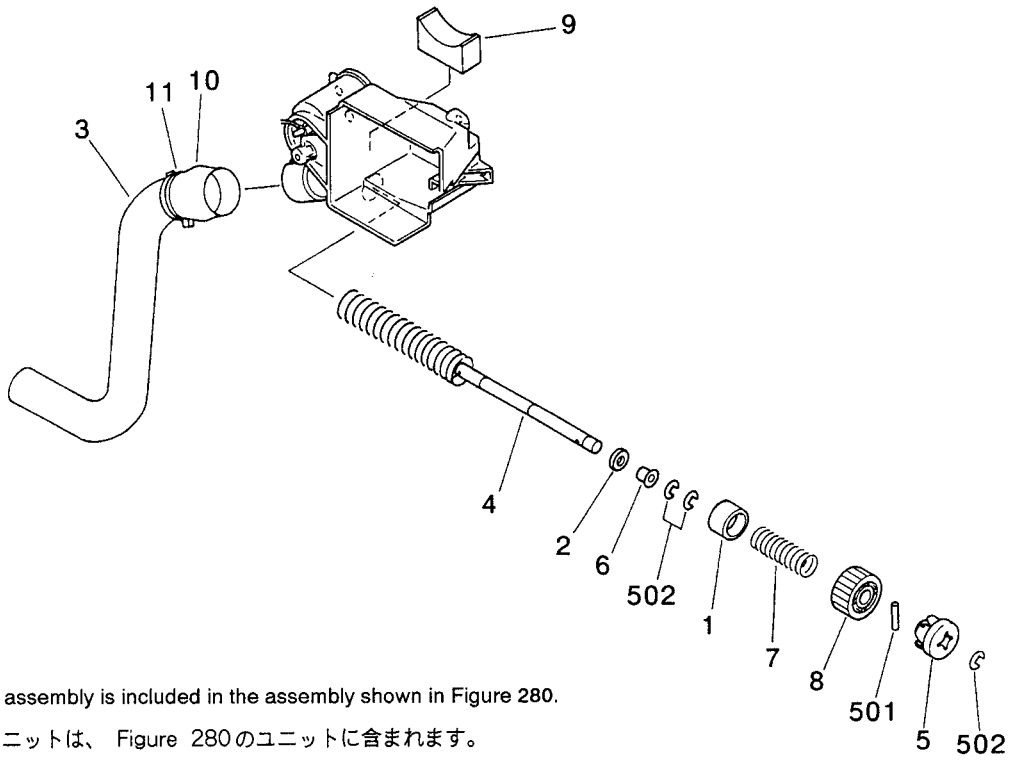

NOTE : This assembly is included in the assembly shown in Figure 280.

注 ： このユニットは、 Figure 280のユニットに含まれます。

FIGURE & KEY NO.	PART NUMBER	RANK	Q'TY	DESCRIPTION	SERIAL NUMBER / REMARKS
770 –	FG5 – 4524 – 030		1	WASTE TONER ASSEMBLY ハイトナー ブ	SEE NOTE
1	FA6 – 7975 – 000		1	CAP キャップ	
2	X71 – 9310 – 000		1	SEAL, OIL オイル シール	
3	FB2 – 7979 – 000		1	PIPE, WASTE TONER ハイトナー パイプ	
4	FB2 – 7980 – 000		1	SCREW スクリュ	
5	FB2 – 7981 – 000		1	CAM カム	
6	FS1 – 1462 – 000		1	BUSHING ブッシング	
7	FS5 – 2894 – 000		1	SPRING, COMPRESSION アッシュク バネ	
8	FS6 – 0014 – 000		1	GEAR, 26T 26T ギア	
9	FB2 – 8435 – 000		1	SEAL, WASTE TONER ハイ トナー シール	
10	FB2 – 8402 – 000		1	TUBE チューブ	
11	X62 – 7921 – 000		1	CLAMP, CABLE, 4N ソクセン オサエ	
501	XD3 – 2200 – 182		1	PIN,DOWEL ヘイコウ ピン	
502	XD2 – 1100 – 642		3	RING,E E リング	

COPYRIGHT © 1997 CANON INC.
CANON NP6750/6550/6450/6445/6050 REV. 3 OCT. 1997 PRINTED IN JAPAN (IMPRIME AU JAPON)

FIGURE 810 FIXING/FEEDER FRAME ASSEMBLY (1/3)
定着／搬送基台部 (1/3)

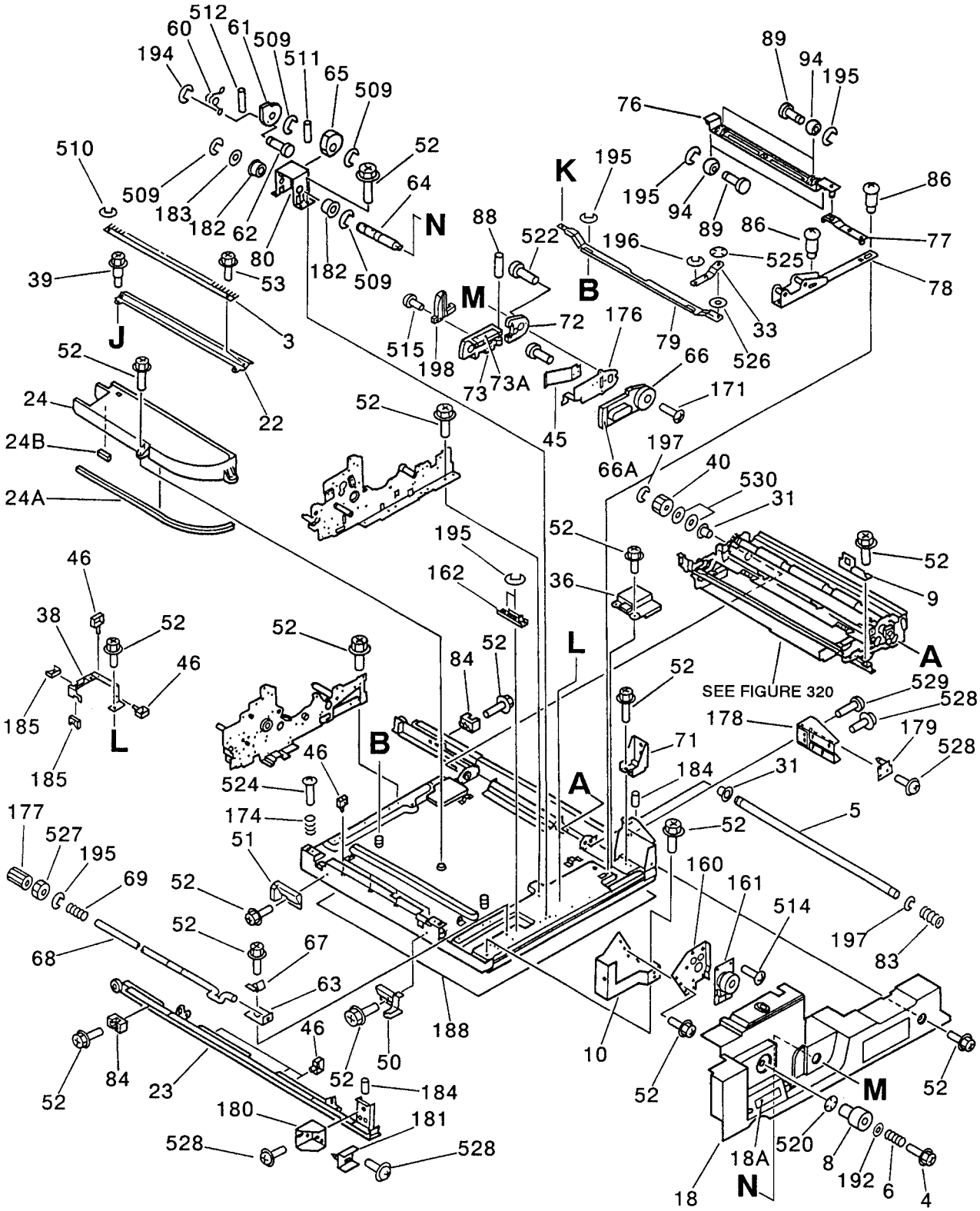

NOTE 1 : This assembly includes the assemblies shown in Figure 320, 330, 350, 351 and 811.

NOTE 2 : This assembly does not include the parts shown with key No. 4, 6, 8, 9, 18, 18A, 45, 66, 66A, 72, 73, 73A, 88, 171, 176, 192, 198, 520 and 522.

注 1：このユニットは、 Figure 320, 330, 350, 351, 811 のユニットを含みます。

注 2：このユニットに、 Key No. 4, 6, 8, 9, 18, 18A, 45, 66, 66A, 72, 73, 73A, 88, 171, 176, 192, 198, 520, 522 の部品は含まれません。

COPYRIGHT © 1997 CANON INC.
CANON NP6750/6550/6450/6445/6050 REV. 3 OCT. 1997 PRINTED IN JAPAN (IMPRIME AU JAPON)

FIGURE 810 FIXING/FEEDER FRAME ASSEMBLY (2/3)
定着／搬送基台部 (2/3)

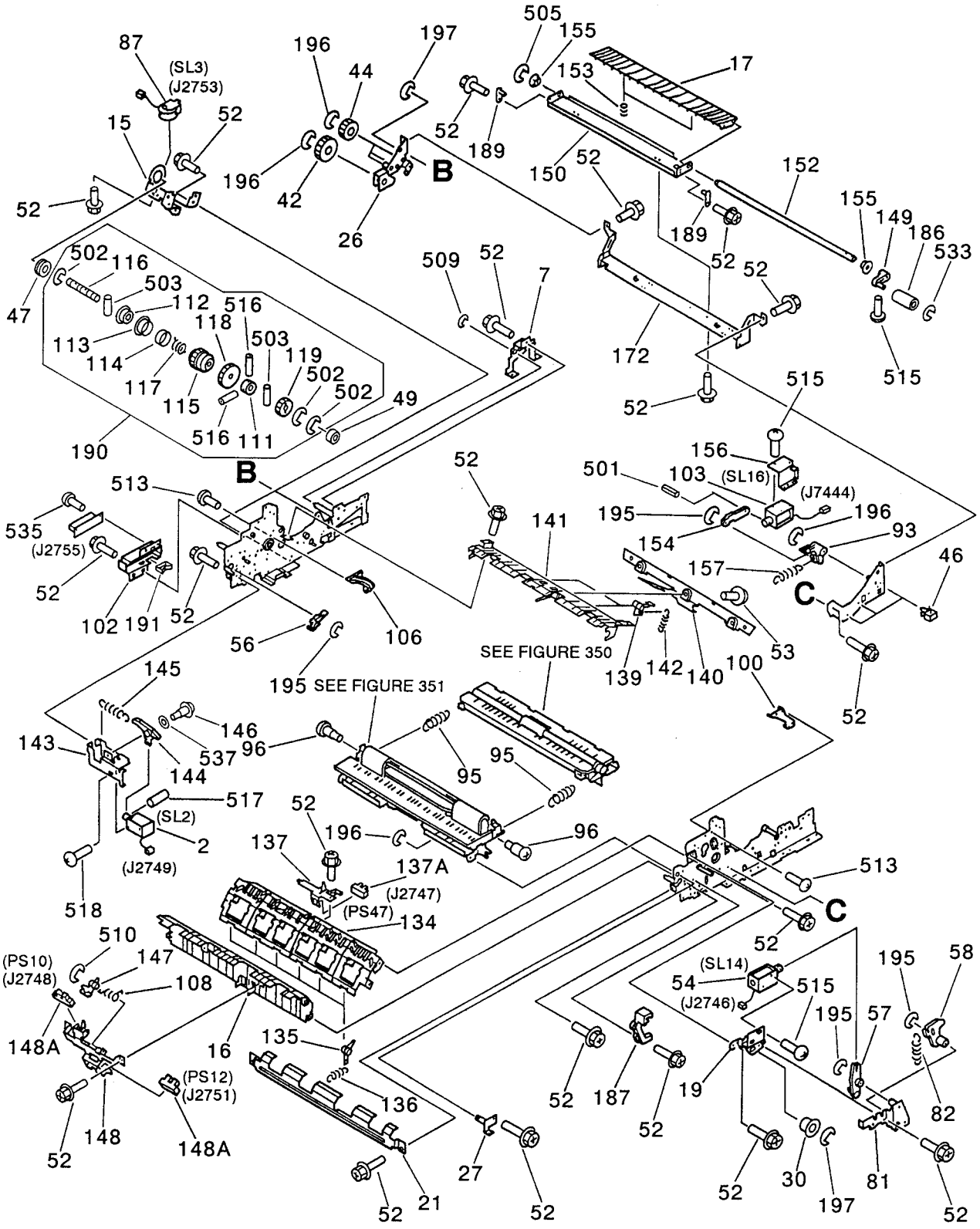

COPYRIGHT © 1997 CANON INC.

FIGURE 810 FIXING/FEEDER FRAME ASSEMBLY (3/3)
定着／搬送基台部 (3/3)

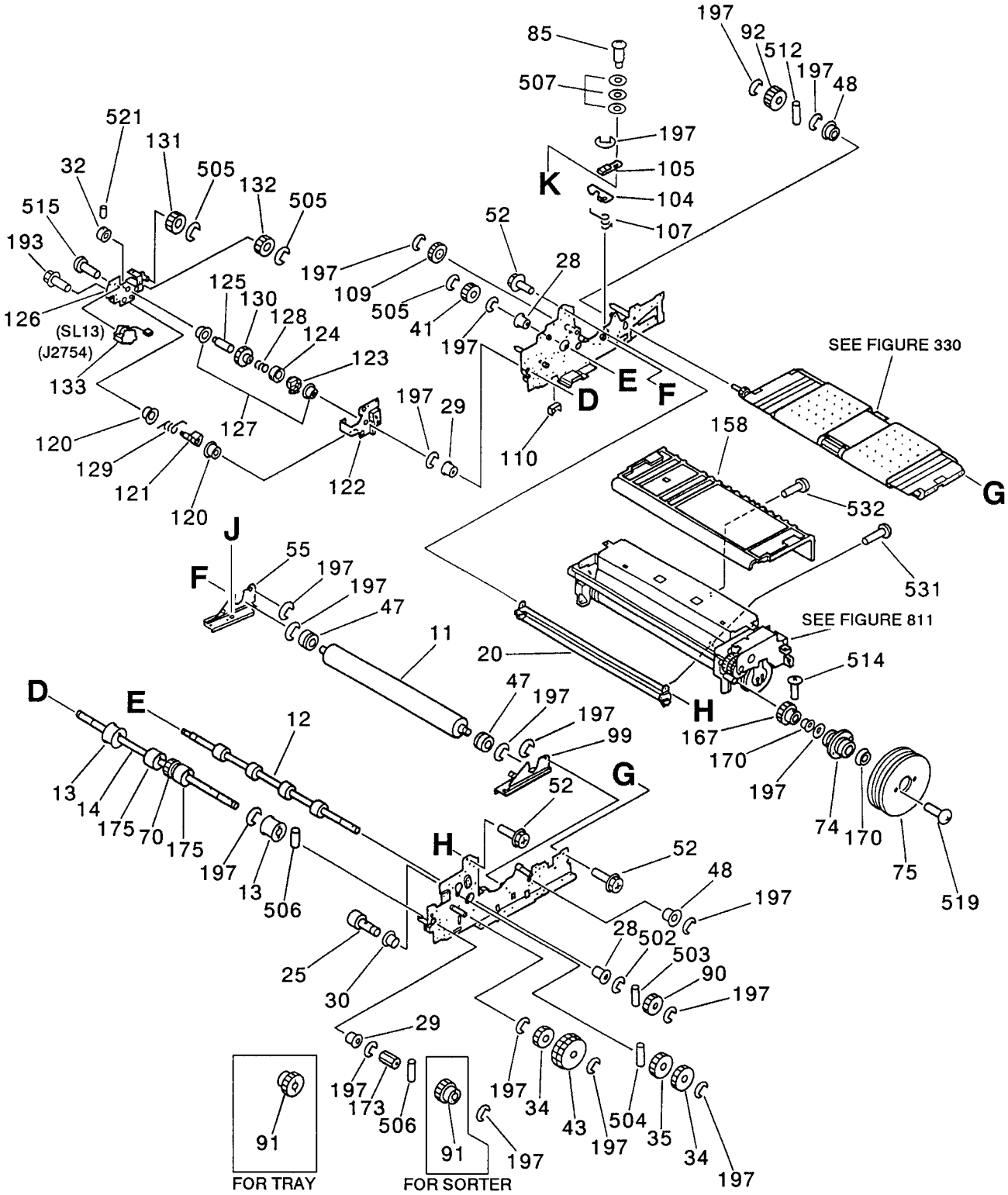

COPYRIGHT © 1997 CANON INC.
CANON NP6750/6550/6450/6445/6050 REV. 3 OCT. 1997 PRINTED IN JAPAN (IMPRIME AU JAPON)

FIGURE & KEY NO.	PART NUMBER	RANK	Q'TY	DESCRIPTION	SERIAL NUMBER / REMARKS
810 –	FG5 – 4388 – 250		1	FIXING/FEEDER ASSEMBLY テイチャク/ハンソウ キダイ ブ	100V SEE NOTE 1
	FG5 – 4389 – 250		1	FIXING/FEEDER ASSEMBLY テイチャク/ハンソウ キダイ ブ	120V NEY SEE NOTE 1
	FG5 – 5799 – 120		1	FIXING/FEEDER FRAME ASSEMBLY テイチャク/ハンソウ キダイ ブ	120V NDK SEE NOTE 1
	FG5 – 4390 – 250		1	FIXING/FEEDER ASSEMBLY テイチャク/ハンソウ キダイ ブ	220/240V SEE NOTE 1
	FG5 – 5814 – 130		1	FIXING/FEEDER ASSEMBLY テイチャク/ハンソウ キダイ ブ	220V KOREAN SEE NOTE 1
2	FH7 – 5699 – 000		1	SOLENOID ソレノイド	SL2 J2749
3	FB1 – 7234 – 000		1	ELIMINATOR, STATIC CHARGE ジョデン バリ	
4	FS5 – 9275 – 000		1	SCREW,STEPPED,M4X30 ダンビス	SEE NOTE 2
5	FB2 – 7046 – 000		1	SPACER, WEIGHT クドウ ジク	
6	FS5 – 2974 – 000		1	SPRING, COMPRESSION アッシュク バネ	SEE NOTE 2
7	FB2 – 7049 – 000		1	MOUNT, SUPPORT ホキョウ バン	
8	FB2 – 7245 – 000		1	KNOB テイチャク ツマミ	SEE NOTE 2
9	FB2 – 7051 – 040		1	GUIDE, RAIL レール ガイド	SEE NOTE 2
10	FB2 – 7103 – 000		1	MOUNT, CONNECTING レンケツ バン	
11	FB2 – 7121 – 000		1	ROLLER, PRESSURE カアツ ローラ	
12	FB2 – 7123 – 000		1	ROLLER, DELIVERY, MIDDLE ハイシ ローラ (ナカ)	
13	FB2 – 7124 – 000		2	ROLLER, DELIVERY, RUBBER ハイシ ローラ ゴム	
14	FB2 – 7125 – 020		1	SHAFT, DELIVERY, OUTER ハイシ ローラ ジク (ソト)	
15	FB2 – 7126 – 000		1	MOUNT, SOLENOID ソレノイド ダイ	
16	FB2 – 7128 – 000		1	GUIDE, FEEDER ハイシ ハンテン ガイド	
17	FB2 – 7253 – 000		1	GUIDE, PAPER, FIXING テイチャク イリグチ ガイド	
18	FF5 – 3155 – 000		1	COVER, FEED ハンソウ カバー	SEE NOTE 2
18A	FS5 – 8871 – 000		1	LABEL, COVER FEED ハンソウ カバー ラベル	SEE NOTE 2
19	FB2 – 7138 – 000		1	MOUNT, DRIVE SUPPORT クドウ ダイ	
20	FB2 – 7141 – 000		1	MOUNT, FEEDER ASSEMBLY ハンソウ ユニット シダイ	
21	FB2 – 7142 – 000		1	GUIDE, PAPER SUPPORT マキコミ ボウシ ガイド	
22	FF5 – 3160 – 000		1	MOUNT, ELIMINATOR SUPPORT ジョデンシン ササエ ダイ	
23	FF5 – 3031 – 000		1	RAIL, LEFT ユニット レール (ヒダリ)	
24	FF5 – 3032 – 000		1	DUCT, SEPARATION, LOWER ブンリ ダクト (シタ)	
24A	FB2 – 7102 – 000		1	SEAL, JOINT, 1 ジョイント シール (1)	

COPYRIGHT © 1997 CANON INC.

FIGURE & KEY NO.	PART NUMBER	RANK	Q'TY	DESCRIPTION	SERIAL NUMBER / REMARKS
810 – 24B	FB2 – 7120 – 000		1	SEAL, JOINT, 2 ジョイント シール (2)	
25	FF5 – 3050 – 000		1	SHAFT ニュウリョク ジク	
26	FF5 – 3057 – 030		1	MOUNT, FEEDER DRIVE ハンソウ クドウ シバン	
27	FF5 – 3095 – 000		1	MOUNT, FEEDED, SUPPORT ハイシ シバン	
28	FS1 – 1157 – 000		2	BUSHING ブッシング	
29	FA9 – 2112 – 000		2	BUSHING ブッシング	
30	FS1 – 1449 – 000		2	BUSHING ブッシング	
31	FS1 – 1462 – 000		2	BUSHING ブッシング	
32	FA2 – 1753 – 000		1	COLLAR スラスト ストッパ	
33	FF5 – 3153 – 000		1	LINK, RELEASE ,1 ラッチ カイジョ チュウケイ リンク (1)	
34	FS3 – 0081 – 000		2	GEAR, 15T/35T 15T/35T ギア	
35	FS3 – 0082 – 000		1	GEAR, 35T 35T ギア	
36	FB2 – 8334 – 000		1	COVER, SLIDE, LINK スライド リンク カバー	
38	FB2 – 7244 – 000		1	GUIDE, CABLE ソクセン ガイド	
39	FS5 – 9278 – 000		2	SCREW,STEPPED,M3 ダンビス	
40	FS6 – 0042 – 000		1	GEAR, 26T 26T ギア	
41	FS6 – 0108 – 000		1	GEAR, 28T 28T ギア	
42	FS6 – 0109 – 000		1	GEAR, 38T 38T ギア	
43	FS6 – 0110 – 020		1	GEAR, 15T/62T 15T/62T ギア	
44	FS6 – 0114 – 000		3	GEAR, 16T 16T ギア	
45	FB2 – 8217 – 000		1	SPRING, LEAF イタ バネ	SEE NOTE 2
46	WT2 – 0317 – 000		10	CLIP, CABLE ロッキング ワイヤ サドル	
47	XG9 – 0208 – 000		3	BEARING, BALL ボール ベアリング	
48	XG9 – 0211 – 000		2	BALL BEARING, MF128ZZ1MC3D4M ボール ベアリング	
49	XG9 – 0237 – 000		1	BEARING, BALL ベアリング	
50	FB2 – 7157 – 020		1	COVER, CABLE, FRONT コード カバー (マエ)	
51	FB2 – 7158 – 020		1	COVER, CABLE, REAR コード カバー (ウシロ)	
52	XA9 – 0628 – 000		AR	SCREW,RS,M4X8 RS タイト ネジ	
53	XA9 – 0626 – 000		4	SCREW,M3X6 ネジ	
54	FH7 – 5713 – 000		1	SOLENOID ソレノイド	SL14 J2746

COPYRIGHT © 1997 CANON INC.

FIGURE & KEY NO.	PART NUMBER	RANK	Q'TY	DESCRIPTION	SERIAL NUMBER / REMARKS
810 – 55	FB2 – 8271 – 020		1	MOUNT, ROLLER, REAR カアツ ローラ ダイ (ウシロ)	
56	FB2 – 7136 – 000		1	LEVER, DEFLECTOR, 1 フラッパ レバー (1)	
57	FB2 – 7242 – 000		1	ARM, SOLENOID, 1 ソレノイド アーム (1)	
58	FB2 – 7243 – 000		1	ARM, SOLENOID, 2 ソレノイド アーム (2)	
60	FB2 – 8192 – 000		1	SPRING, TORSION ネジリ バネ	
61	FB2 – 8196 – 020		1	PLATE, HANDLE STOP レジスト ハンドル ストッパ	
62	FB2 – 8198 – 000		1	SHAFT, SUPPORT, SPRING ハンドル バネ シジク	
63	FB2 – 8201 – 000		1	MOUNT, SUPPORT ホキュウ バン	
64	FB2 – 8203 – 000		1	SHAFT, SUPPORT, HANDLE ハンドル シジク	
65	FB2 – 8204 – 000		1	CAM, REGISTRATION レジスト カイテン カム	
66	FF5 – 6007 – 020		1	HANDLE ハンドル	SEE NOTE 2
66A	FS6 – 8387 – 000		1	LABEL, HANDLE, 1 ハンドル ラベル (1)	SEE NOTE 2
67	FB2 – 8377 – 000		1	GUIDE, HANDLE ハンドル ガイド	
68	FB3 – 8457 – 000		1	SHAFT, HANDLE LOCK ハンドル ジク	
69	FB2 – 8214 – 000		1	SPRING, COMPRESSION アッシュク バネ	
70	FB2 – 8244 – 000		1	ROLLER コロ	
71	FB2 – 8253 – 000		1	MOUNT, SUPPORT BASE ソコイタ ホキョウ バン	
72	FB2 – 8213 – 000		1	COVER, HANDLE, REAR ハンドル ウシロ カバー	SEE NOTE 2
73	FF5 – 3157 – 000		1	LEVER, HANDLE ハンドル レバー	SEE NOTE 2
73A	FS5 – 8873 – 000		1	LABEL, HANDLE, 2 ハンドル ラベル (2)	SEE NOTE 2
74	FB2 – 8275 – 000		1	SHAFT, FLYWHEEL フライ ホイール ジク	
75	FB2 – 8276 – 000		4	FLYWHEEL フライ ホイール	
76	FF5 – 3148 – 000		1	CROSSMEMBER, COMPRESSION レジスト カアツ ステイ	
77	FF5 – 3149 – 000		1	LINK, ROTATING カイテン リンク	
78	FF5 – 3150 – 020		1	LINK, SLIDE スライド リンク	
79	FF5 – 3151 – 000		1	LINK, RELEASE カイジョ リンク	
80	FF5 – 3152 – 030		1	SUPPORT, HANDLE ハンドル シバン	
81	FF5 – 3167 – 000		1	SUPPORT, ARM アーム シバン	
82	FS5 – 2967 – 000		1	SPRING, TENSION ヒッパリ バネ	
83	FS5 – 2970 – 000		1	SPRING, COMPRESSION アッシュク バネ	

COPYRIGHT © 1997 CANON INC.

FIGURE & KEY NO.	PART NUMBER	RANK	Q'TY	DESCRIPTION	SERIAL NUMBER / REMARKS
810 – 84	FC1 – 4920 – 000		2	BLOCK, RAIL SLIDING レール スライダ	
85	FS2 – 9001 – 000		1	SCREW,STEPPED,M4 ダン ビス	
86	FS2 – 9267 – 000		2	SCREW, STEPPED, M4 ダンビス	
87	FH7 – 5700 – 020		1	SOLENOID ソレノイド	SL3 J2753
88	FB2 – 8216 – 000		1	SHAFT, HANDLE ハンドル ジク	SEE NOTE 2
89	FB2 – 8193 – 000		4	SHAFT, COMPRESSION SUPPORT カアツ コロ ジク	
90	FS5 – 0677 – 000		1	GEAR, 26T 26T ギア	
91	FS6 – 0135 – 000		1	GEAR, 20T 20T ギア	EXCEPT 120V NDK
	FS6 – 0147 – 000		1	GEAR, 24T 24T ギア	120V NDK
92	FS5 – 0780 – 000		1	GEAR, 28T 28T ギア	
93	FB2 – 7250 – 020		1	ARM, LINK リンク アーム	
94	FB2 – 7066 – 000		4	ROLLER, PRESSURE テンシャ カアツ コロ	
95	FS5 – 2947 – 000		2	SPRING, TENSION ヒッパリ バネ	
96	FS5 – 9217 – 000		2	SCREW,STEPPED,M4 ダンビス	
99	FB2 – 8270 – 020		1	MOUNT, ROLLER, FRONT カアツ ローラ ダイ (マエ)	
100	FB2 – 7133 – 000		1	RAIL, PAPER DELIVERY, FRONT ハイシ ガイド レール (マエ)	
102	FB2 – 7135 – 000		1	MOUNT, CONNECTOR コネクタ ダイ	
103	FH7 – 5592 – 000		1	SOLENOID ソレノイド	SL16 J7444
104	FB2 – 7055 – 000		1	LATCH ラッチ	
105	FB2 – 7056 – 000		1	PLATE, JOINT ジョイント バン	
106	FB2 – 7134 – 000		1	RAIL, PAPER DELIVERY, REAR ハイシ ガイド レール (ウシロ)	
107	FS5 – 2981 – 020		1	SPRING, TORSION ネジリ バネ	
108	FS5 – 2943 – 000		1	SPRING, TORSION ネジリ バネ	
109	FS1 – 0615 – 000		1	GEAR, 30T 30T ギア	
110	WT2 – 0241 – 000		1	CLIP, CABLE エッジ サドル	
111	FA2 – 1753 – 000		1	COLLAR スラスト ストッパ	
112	FA6 – 4434 – 000		1	DRUM, CLUTCH クラッチ ドラム	
113	FA6 – 4436 – 000		1	RING, OIL SUPPLY キュウユ リング	
114	FA6 – 4437 – 000		1	COLLAR カラー	
115	FA6 – 8296 – 000		1	RING, CLUTCH CONTROL セイギョ カン	

COPYRIGHT © 1997 CANON INC.
CANON NP6750/6550/6450/6445/6050 REV. 3 OCT. 1997 PRINTED IN JAPAN (IMPRIME AU JAPON)

FIGURE & KEY NO.	PART NUMBER	RANK	Q'TY	DESCRIPTION	SERIAL NUMBER / REMARKS
810 – 116	FB2 – 7127 – 000		1	SHAFT, CLUTCH クラッチ ジク	
117	FB2 – 8470 – 000		1	SPRING, CLUTCH クラッチ バネ	
118	FS5 – 0267 – 000		1	GEAR, 41T 41T ギア	
119	FS6 – 0116 – 020		1	GEAR, 31T 31T ギア	
120	FA2 – 1299 – 000		2	BUSHING ジクウケ	
121	FB2 – 7281 – 000		1	HOOK フック	
122	FB2 – 7283 – 000		1	MOUNT, FRAME, 2 フレーム ダイ (2)	
123	FB2 – 7284 – 020		1	CAM カム	
124	FB2 – 7285 – 000		1	RING, GEAR CONTROL セイギョ カン	
125	FB2 – 7286 – 000		1	SHAFT, MAIN メイン ジク	
126	FF5 – 3085 – 000		1	MOUNT, FRAME, 1 フレーム ダイ (1)	
127	FS1 – 1508 – 000		2	BUSHING ブッシング	
128	FS2 – 2053 – 000		1	SPRING, CLUTCH クラッチ バネ	
129	FS5 – 2907 – 020		1	SPRING, TORSION ネジリ バネ	
130	FS6 – 0045 – 000		1	GEAR, 27T 27T ギア	
131	FS6 – 0046 – 000		1	GEAR, 18T 18T ギア	
132	FS6 – 0047 – 000		1	GEAR, 16T 16T ギア	
133	FH7 – 5704 – 000		1	SOLENOID ソレノイド	SL13 J2754
134	FB2 – 7145 – 000		1	GUIDE, DELIVERY, LOWER, 2 ハイシ シタ ガイド (2)	
135	FB2 – 7191 – 000		6	DEFLECTOR, 2 フラッパ (2)	
136	FS5 – 2942 – 000		6	SPRING, TENSION ヒッパリ バネ	
137	FG5 – 4537 – 090		1	MOUNT, DELIVERY SENSING ハイシ センサ ダイ	
137A	FH7 – 7394 – 000		2	PHOTO – INTERRUPTER フォトインタラプタ	PS47 J2747
139	FA2 – 9037 – 000		2	CLAW, SEPARATION, LOWER ブンリ ツメ (シタ)	
140	FB2 – 7150 – 000		1	SUPPORT, CLAW, SEPARATION シタ ブンリ ヅメ オサエ	
141	FF5 – 3052 – 020		1	MOUNT,INTERNAL DELIVERY,LOWER ウチ ハイシ ダイ (シタ)	
142	FS1 – 2834 – 000		2	SPRING, TENSION ヒッパリ バネ	
143	FB2 – 7152 – 000		1	MOUNT, SOLENOID ソレノイド ダイ	
144	FB2 – 7153 – 000		1	LEVER, DEFLECTOR, 2 フラッパ レバー (2)	
145	FS4 – 2048 – 000		1	SPRING, TENSION ヒッパリ バネ	

COPYRIGHT © 1997 CANON INC.

FIGURE & KEY NO.	PART NUMBER	RANK	Q'TY	DESCRIPTION	SERIAL NUMBER / REMARKS
810 – 146	FS5 – 9210 – 000		1	SCREW,STEPPED,M4 ダンビス	
147	FB2 – 7155 – 000		1	LEVER, REVERSING SENSOR ハンテン センサ レバー	
148	FF5 – 3053 – 000		1	MOUNT, PAPER REVERSE SENSING ハンテン センサ	
148A	FH7 – 7394 – 000		2	PHOTO – INTERRUPTER フォトインタラプタ	PS10,12 J2748,2751
149	FB2 – 7251 – 020		1	LEVER, SWING ヨウドウ レバー	
150	FB2 – 7255 – 020		1	SUPPORT, FIXING GUIDE イリグチ ガイド ササエ	
152	FB2 – 7259 – 020		1	SHAFT, FIXING GUIDE イリグチ ガイド ジク	
153	FS5 – 2977 – 020		2	SPRING, COMPRESSION アッシュク バネ	
154	FB2 – 7249 – 000		1	ARM, SOLENOID ソレノイド アーム	
155	FS1 – 1569 – 000		2	BUSHING ブッシング	
156	FB2 – 7254 – 000		1	MOUNT, SOLENOID ソレノイド ダイ	
157	FS5 – 2976 – 000		1	SPRING, TENTION ヒッパリ バネ	
158	FB2 – 7206 – 020		1	COVER, FIXING, UPPER テイチャク カバー (ウエ)	EXCEPT KOREAN
	FC2 – 3321 – 020		1	COVER, FIXING, UPPER テイチャク カバー (ウエ)	KOREAN
160	FB2 – 8318 – 000		1	PLATE, BUSHING チュウケイ シバン	
161	FF5 – 3159 – 000		1	GEAR UNIT ギア ユニット	
162	FF5 – 3154 – 000		1	LINK, RELEASE, 2 ラッチ カイジョ チュウケイ リンク (2)	
167	FS6 – 0102 – 000		1	GEAR, 30T 30T ギア	
170	XG2 – 8016 – 505		2	BALL BEARING ボール ベアリング	
171	XA9 – 0207 – 000		1	SCREW セムス ネジ	SEE NOTE 2
172	FB2 – 7256 – 000		1	MOUNT, ADJUSTING タカサ チョウセイ シバン	
173	FB2 – 8419 – 000		1	TORQUE LIMITER トルクリミッタ	
174	FS5 – 2951 – 000		2	SPRING, COMPRESSION アッシュク バネ	
175	FB2 – 8417 – 000		2	ROLLER, DELIVERY, RUBBER ハイシ ローラ ゴム	
176	FB2 – 8208 – 030		1	PLATE, HANDLE, SUPPORT ハンドル ホキョウ バン	SEE NOTE 2
177	FB2 – 8376 – 000		1	GUIDE, SHAFT ジク チョウセイ ガイド	
178	FB2 – 8390 – 000		1	MOUNT, SUPPORT, RIGHT チョウセイ シバン (ミギ)	
179	FF5 – 3204 – 000		1	MOUNT, POSITION, RIGHT イチギメ ダイ (ミギ)	
180	FB2 – 8391 – 000		1	MOUNT, ADJUST, LEFT アジャスタ ダイ (ヒダリ)	
181	FF5 – 3205 – 000		1	MOUNT, POSITION, LEFT イチギメ ダイ (ヒダリ)	

COPYRIGHT © 1997 CANON INC.
CANON NP6750/6550/6450/6445/6050 REV. 3 OCT. 1997 PRINTED IN JAPAN (IMPRIME AU JAPON)

FIGURE & KEY NO.	PART NUMBER	RANK	Q'TY	DESCRIPTION	SERIAL NUMBER / REMARKS
810 – 182	FS5 – 1474 – 000		2	BUSHING ブッシング	
183	FS5 – 6329 – 000		1	SHIM, HANDLE ハンドル ワッシャ	
184	XA9 – 0546 – 020		4	SCREW, M4X6 ダブル ポイント ネジ	
185	WT2 – 5011 – 000		5	CLIP, CABLE エッジ サドル	
186	FB2 – 7262 – 000		1	ROLLER, LEVER レバー ローラ	
187	FB2 – 8333 – 000		1	GUIDE, CORD コード ガイド	
188	FB2 – 8413 – 000		1	SHEET, PROTECT ホゴ シート	
189	FF5 – 3211 – 000		2	PIN, GUIDE, POSITIONING イチギメ ピン	
190	FG5 – 4403 – 000		1	FIXING CLUTCH ASS'Y テイチャク クラッチ ブ	
191	WT2 – 5031 – 000		1	CLIP, CABLE エッジ サドル	
192	FS5 – 6328 – 000		1	WASHER ワッシャ	SEE NOTE 2
193	XA9 – 0628 – 000		3	SCREW,RS,M4X8 RS タイト ネジ	
194	XD9 – 0133 – 000		1	RING,E E リング	
195	XD9 – 0134 – 000		9	RING,E E リング	
196	XD9 – 0136 – 000		8	RING,E E リング	
197	XD9 – 0137 – 000		22	RING,E E リング	
198	FB2 – 8352 – 000		1	STOP, LEVER, HANDLE ハンドル レバー ストッパ	SEE NOTE 2
501	XD3 – 1200 – 122		1	PIN,SPRING スプリング ピン	
502	XD2 – 1100 – 642		5	RING,E E リング	
503	XD3 – 2200 – 162		3	PIN,DOWEL ヘイコウ ピン	
504	XD3 – 2200 – 122		1	PIN,DOWEL ヘイコウ ピン	
505	XD2 – 1100 – 502		3	RING,E E リング	
506	XD3 – 2200 – 142		4	PIN,DOWEL ヘイコウ ピン	
507	XD1 – 1108 – 229		3	SHIM ヒョウジュン ワッシャ	
509	XD2 – 1100 – 802		7	RING,E E リング	
510	XD2 – 1100 – 322		1	RING,E E リング	
511	XD3 – 2300 – 202		1	PIN,DOWEL ヘイコウ ピン	
512	XD3 – 2200 – 202		2	PIN,DOWEL ヘイコウ ピン	
513	XB4 – 7400 – 809		2	SCREW,TAPPING,TRUSS HEAD,M4X8 バインド タッピン ネジ	
514	XB1 – 2400 – 609		5	SCREW,MACH.,TRUSS HEAD,M4X6 バインド ネジ	

COPYRIGHT © 1997 CANON INC.

FIGURE & KEY NO.	PART NUMBER	RANK	Q'TY	DESCRIPTION	SERIAL NUMBER / REMARKS
810 – 515	XB1 – 2300 – 609		6	SCREW,MACH.,TRUSS HEAD,M3X6 バインド ネジ	
516	XB6 – 2400 – 508		2	SETSCREW,M4X5 ロッカク アナツキ トメネジ	
517	XD3 – 1300 – 082		1	PIN,SPRING スプリング ピン	
518	XB1 – 2300 – 409		1	SCREW,MACH.,TRUSS HEAD,M3X4 バインド ネジ	
519	XB1 – 2301 – 209		2	SCREW,MACH.,TRUSS HEAD,M3X12 バインド ネジ	
520	XD2 – 2300 – 502		1	RING,TOOTHED LOCK ハツキ トメワ	SEE NOTE 2
521	XB6 – 2400 – 608		2	SETSCREW,M4X6 ロッカク アナツキ トメネジ	
522	XB4 – 7301 – 209		2	SCREW,TAPPING,TRUSS HEAD,M3X12 バインド タッピン ネジ	SEE NOTE 2
524	XB1 – 2404 – 009		2	SCREW,MACH.,TRUSS HEAD,M4X40 バインド ネジ	
525	XD2 – 2300 – 402		1	RING,TOOTHED LOCK ハツキ トメワ	
526	XD1 – 1104 – 133		1	SHIM ヒョウジュン ワッシャ	
527	XB7 – 2100 – 309		1	NUT,HEX,M3 ロッカク ナット	
528	XB6 – 7400 – 609		10	SCREW,TP,M4X6 TP ネジ	
529	XB1 – 2400 – 409		3	SCREW,MACH.,TRUSS HEAD,M4X4 バインド ネジ	
530	XD1 – 1108 – 219		2	SHIM ヒョウジュン ワッシャ	
531	XB1 – 2400 – 809		4	SCREW,MACH.,TRUSS HEAD,M4X8 バインド ネジ	
532	XB1 – 2400 – 806		1	SCREW,MACH.,TRUSS HEAD,M4X8 バインド ネジ	
533	XD2 – 1100 – 282		1	RING,E E リング	
535	XB1 – 2300 – 809		2	SCREW,MACH.,TRUSS HEAD,M3X8 バインド ネジ	
537	XD1 – 1103 – 135		1	SHIM ヒョウジュン ワッシャ	

COPYRIGHT © 1997 CANON INC.
CANON NP6750/6550/6450/6445/6050 REV. 2 OCT. 1997 PRINTED IN JAPAN (IMPRIME AU JAPON)

FIGURE 811 UPPER FIXING ROLLER ASSEMBLY (1/2)
定着上ローラ部 (1/2)

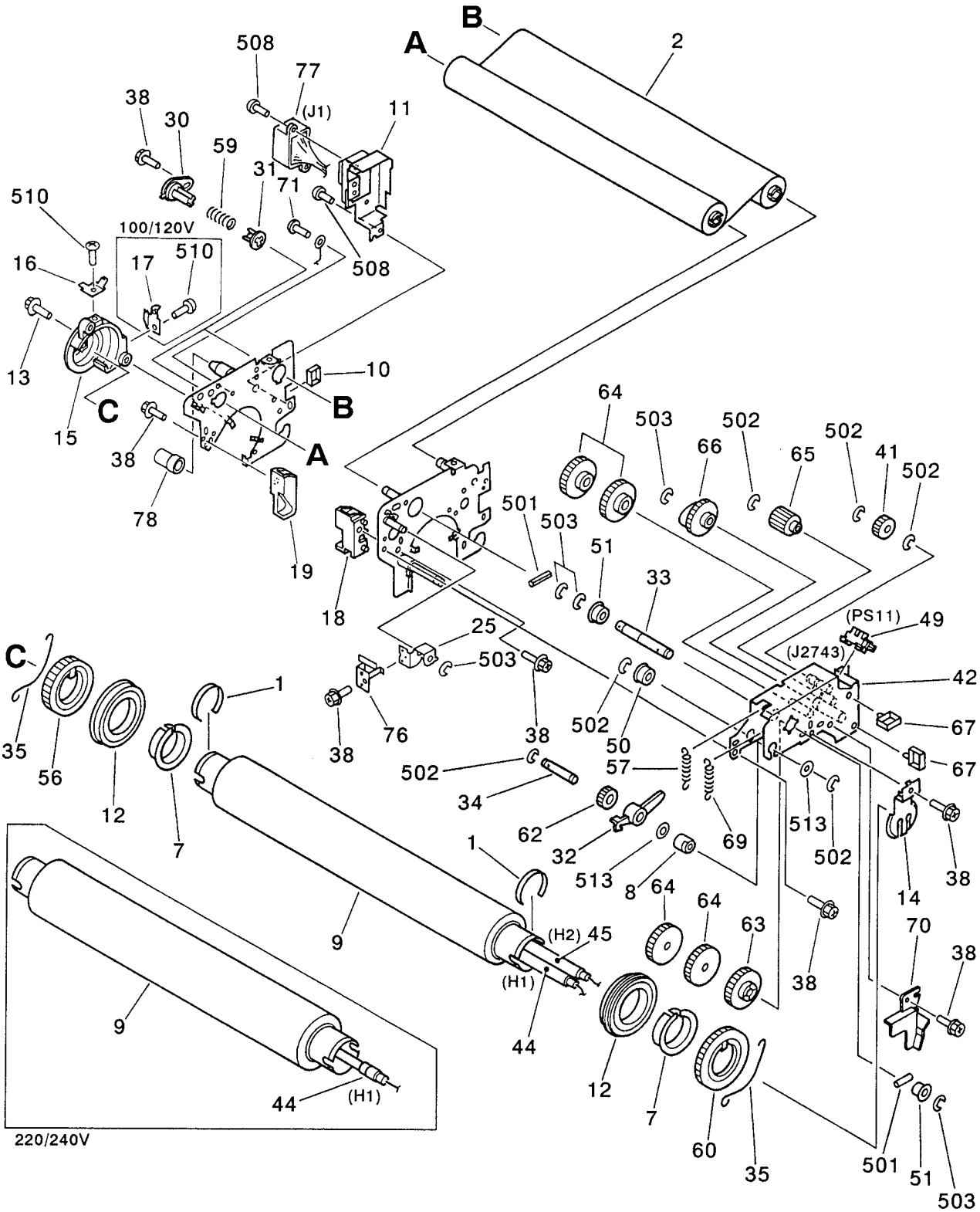

NOTE : This assembly is included in the assembly shown in Figure 810.

注 : このユニットは、Figure 810 のユニットに含まれます。

COPYRIGHT © 1997 CANON INC.
CANON NP6750/6550/6450/6445/6050 REV. 3 OCT. 1997 PRINTED IN JAPAN (IMPRIME AU JAPON)

FIGURE 811 UPPER FIXING ROLLER ASSEMBLY (2/2)
定着上ローラ部 (2/2)

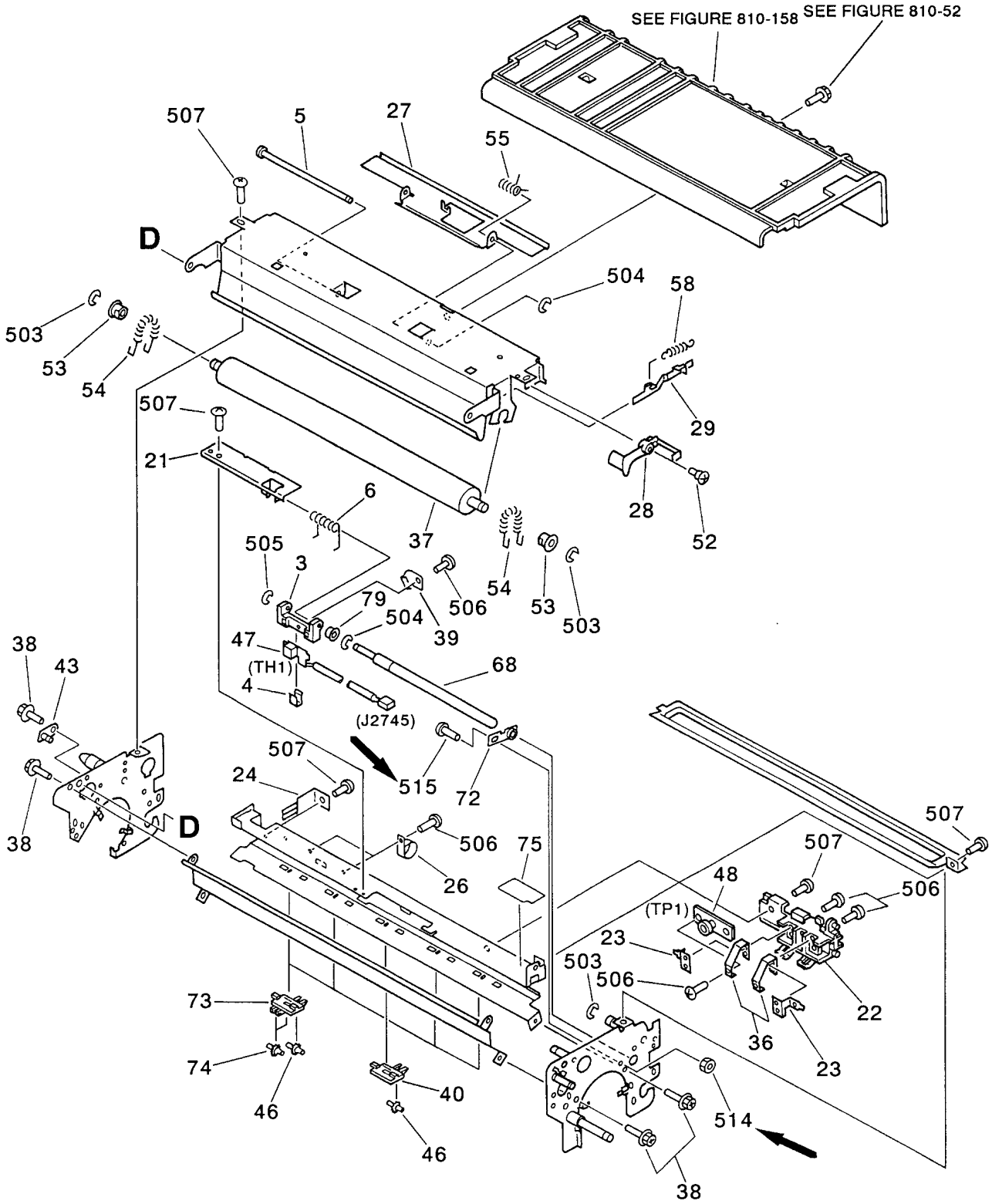

COPYRIGHT © 1997 CANON INC.

FIGURE & KEY NO.	PART NUMBER	RANK	Q'TY	DESCRIPTION	SERIAL NUMBER / REMARKS
811 –	FG5 – 4391 – 000		1	FIXING UPPER ROLLER ASSEMBLY テイチャク ウエ ローラ ブ	100V SEE NOTE
	FG5 – 4392 – 000		1	FIXING UPPER ROLLER ASSEMBLY テイチャク ウエ ローラ ブ	120V SEE NOTE
	FG5 – 4393 – 000		1	FIXING UPPER ROLLER ASSEMBLY テイチャク ウエ ローラ ブ	220/240V SEE NOTE
1	FA3 – 8894 – 000		2	RING, RETAINING トメ ワ	
2	FA3 – 8908 – 000		1	CLEANING BELT, FIXING ROLLER ウェブ	
3	FA5 – 4400 – 000		1	MOUNT, THERMISTOR サーミスタ トリツケ ダイ	
4	FA5 – 4403 – 000		2	SPRING, LEAF サーミスタ オサエ バネ	
5	FA6 – 3071 – 000		1	ROD, PLATE MOUNTING モドリ ボウシ ジク	
6	FA6 – 8003 – 000		1	SPRING, TORSION ネジリ バネ	
7	FB2 – 7239 – 000		2	BUSHING ブッシング	
8	FB1 – 6833 – 000		1	BUSHING ブッシング	
9	FB2 – 7200 – 000		1	ROLLER, FIXING テイチャク ローラ	
10	WT2 – 5093 – 000		1	CLIP, EDGE エッジ サドル	
11	FB2 – 7211 – 000		1	MOUNT, CONNECTOR コネクタ ダイ	
12	XG9 – 0325 – 000		2	BEARING ベアリング	
13	XA9 – 0722 – 000		2	SCREW,RS,M4X12 RS タイト ネジ	
14	FB2 – 7207 – 000		1	MOUNT, SUPPORT, HEATER ヒータ シジ バン	100/120V
	FB2 – 7235 – 000		1	SUPPORT, HEATER ヒータ シジバン	220/240V
15	FB2 – 7208 – 020		1	COVER, HEATER ヒータ カバー	100/120V
	FB2 – 7236 – 020		1	COVER, HEATER ヒータ カバー	220/240V
16	FB2 – 7209 – 000		1	TERMINAL, HEATER ヒータ タンシ	
17	FB2 – 7210 – 000		1	TERMINAL, HEATER ヒータ タンシ	100/120V
18	FB2 – 7212 – 000		1	BLOCK, CLAW STOP, FRONT ツメ ストッパ (マエ)	
19	FB2 – 7213 – 000		1	BLOCK, CLAW STOP, REAR ツメ ストッパ (ウシロ)	
21	FB2 – 7215 – 020		1	MOUNT, SUPPORT, THERMISTOR サーミスタ シジバン	
22	FB2 – 7216 – 000		1	HOLDER, SWITCH スイッチ ホルダ	
23	FB2 – 7217 – 000		2	TERMINAL, SWITCH スイッチ タンシ	
24	FB2 – 7218 – 000		1	STATIC CHARGE ELIMINATOR ジョデン バリ	
25	FB2 – 7219 – 020		1	PLATE, LIMIT, ARM アーム キセイ バン	
26	WT2 – 5063 – 000		2	CLAMP クランプ	

COPYRIGHT © 1997 CANON INC.
CANON NP6750/6550/6450/6445/6050 REV. 3 OCT. 1997 PRINTED IN JAPAN (IMPRIME AU JAPON)

FIGURE & KEY NO.	PART NUMBER	RANK	Q'TY	DESCRIPTION	SERIAL NUMBER / REMARKS
811 – 27	FB2 – 7221 – 000		1	PLATE, SUPPORT ウェブ オサエ バン	
28	FB2 – 7222 – 000		1	LEVER, PAPER SENSOR ウェブ ザンケン レバー	
29	FB2 – 7223 – 000		1	PLATE, LIMIT, LEVER レバー キセイ バン	
30	FB2 – 7224 – 030		2	SUPPORT, SHAFT ウェブ ササエ ジク	
31	FB2 – 7225 – 030		2	FLANGE, SHAFT ウェブ ジク フランジ	
32	FB2 – 7228 – 000		1	ARM, ONE – WAY ワンウェイ アーム	
33	FB2 – 7229 – 000		1	SHAFT, DRIVE, TAKE – UP REEL マキトリ ジク	
34	FB2 – 7230 – 000		1	SHAFT, ONE – WAY ワンウェイ ジク	
35	FB2 – 7231 – 000		2	SUPPORT, BEARING ベアリング オサエ	
36	FB2 – 7232 – 000		2	PLATE, TERMINAL デンキョク バン	
37	FB2 – 7233 – 000		1	ROLLER, CLEANING ウェブ ローラ	
38	XA9 – 0628 – 000		AR	SCREW,RS,M4X8 RS タイト ネジ	
39	FC1 – 6140 – 000		1	SUPPORT, CABLE リード セン オサエ	
40	FB2 – 7240 – 000		1	MOUNT, ROWEL ハクシャ ダイ	
41	FS6 – 0134 – 000		1	GEAR ギア	
42	FF5 – 2924 – 000		1	MOUNT, DRIVE SUPPORT クドウ ササエ イタ	
44	FH7 – 4439 – 000		1	HALOGEN HEATER ハロゲン ヒータ	100V H1
	FH7 – 4440 – 000		1	HALOGEN HEATER ハロゲン ヒータ	120V H1
	FH7 – 4441 – 000		1	HALOGEN HEATER ハロゲン ヒータ	220/240V H1
45	FH7 – 4442 – 000		1	HALOGEN HEATER ハロゲン ヒータ	100V H2
	FH7 – 4443 – 000		1	HALOGEN HEATER ハロゲン ヒータ	120V H2
46	FB2 – 8440 – 000		5	ROWEL ハクシャ	
47	FH7 – 7349 – 000		1	THERMISTOR サーミスタ	TH1 J2745
48	FH7 – 7154 – 000		1	THERMOSWITCH サーモスイッチ	TP1
49	FH7 – 7394 – 000		1	PHOTO – INTERRUPTER フォトインタラプタ	PS11 J2743
50	FS1 – 1569 – 000		1	BUSHING ブッシング	
51	FS1 – 1449 – 000		2	BUSHING ブッシング	
52	FS1 – 9009 – 000		1	SCREW,STEPPED,M3 ダンビス	
53	FS2 – 1256 – 000		2	BUSHING ブッシング	
54	FS2 – 2325 – 000		2	SPRING, TENSION ヒッパリ バネ	

COPYRIGHT © 1997 CANON INC.

FIGURE & KEY NO.	PART NUMBER	RANK	Q'TY	DESCRIPTION	SERIAL NUMBER / REMARKS
811 – 55	FS3 – 2053 – 000		1	SPRING, TORSION ネジリ バネ	
56	FS5 – 0379 – 000		1	GEAR, 45T 45T ギア	
57	FS5 – 2939 – 000		1	SPRING, TENSION ヒッパリ バネ	
58	FS5 – 2940 – 000		1	SPRING, TENSION ヒッパリ バネ	
59	FS5 – 2941 – 000		2	SPRING, COMPRESSION アッシュク バネ	
60	FS6 – 0101 – 000		1	GEAR, 52T 52T ギア	
62	FS6 – 0103 – 000		1	GEAR, 28T 28T ギア	
63	FS6 – 0104 – 000		1	GEAR, 60T 60T ギア	
64	FS6 – 0105 – 000		4	GEAR, 22T/60T 22T/60T ギア	
65	FS6 – 0106 – 000		1	GEAR, 23T 23T ギア	
66	FS6 – 0107 – 000		1	GEAR, 50T 50T ギア	
67	WT2 – 0317 – 000		3	CLIP, CABLE ロッキング ワイヤ サドル	
68	FB2 – 7234 – 020		1	SHAFT, THERMISTOR サーミスタ レシプロ ジク	
69	FB2 – 7238 – 000		1	SPRING, TENSION ヒッパリ バネ	
70	FB2 – 7248 – 000		1	GUIDE, HEATER CABLE ヒータ コード ガイド	
71	XA9 – 0192 – 000		1	SCREW, W/TOOTHED WASHER, M4X6 キクザツキ バインド ネジ	
72	FB2 – 7261 – 000		1	BUSHING レシプロ ジク ウケ	
73	FB2 – 7263 – 040		4	MOUNT, ROWEL ハクシャ ダイ	
74	FB2 – 7264 – 000		8	ROWEL ハクシャ	
75	FB2 – 7247 – 000		1	SEAL, INSULATION ゼツエン シール	
76	FB2 – 7260 – 000		1	PLATE, LIMIT, ARM, 2 アーム キセイ バン (2)	
77	FG5 – 4394 – 000		1	CABLE, AC, FIXING テイチャク AC ソクセン	100/120V J1
	FG5 – 4395 – 000		1	CABLE, AC, FIXING テイチャク AC ソクセン	220/240V J1
78	FB3 – 8416 – 000		1	COLLAR, POSITIONING PIN イチギメ ピン カラー	
79	FS5 – 1477 – 000		1	BUSHING ブッシング	
501	XD3 – 1200 – 122		1	PIN,SPRING スプリング ピン	
502	XD2 – 1100 – 502		5	RING,E E リング	
503	XD2 – 1100 – 642		7	RING,E E リング	
504	XD2 – 1100 – 322		2	RING,E E リング	
505	XD2 – 1100 – 242		1	RING,E E リング	

COPYRIGHT © 1997 CANON INC.
CANON NP6750/6550/6450/6445/6050 REV. 3 OCT. 1997 PRINTED IN JAPAN (IMPRIME AU JAPON)

FIGURE & KEY NO.	PART NUMBER	RANK	Q'TY	DESCRIPTION	SERIAL NUMBER / REMARKS
811 – 506	XB2 – 8300 – 607		7	SCREW,W/WASHER,M3X6 バネツキ ネジ	
→ 507	XB1 – 2400 – 609		18	SCREW,MACH.,TRUSS HEAD,M4X6 バインド ネジ	
508	XB1 – 2401 – 009		2	SCREW,MACH.,TRUSS HEAD,M4X10 バインド ネジ	
510	XB1 – 2300 – 609		2	SCREW,MACH.,TRUSS HEAD,M3X6 バインド ネジ	
513	XD1 – 1106 – 225		1	SHIM ヒョウジュン ワッシャ	
→ 514	XB7 – 2100 – 409		1	NUT,HEX,M4 ロッカク ナット	
→ 515	XB1 – 2400 – 807		1	SCREW,MACH.,TRUSS HEAD,M4X8 バインド ネジ	

COPYRIGHT © 1997 CANON INC.

FIGURE 910 DC POWER SUPPLY ASSEMBLY
DC 電源部

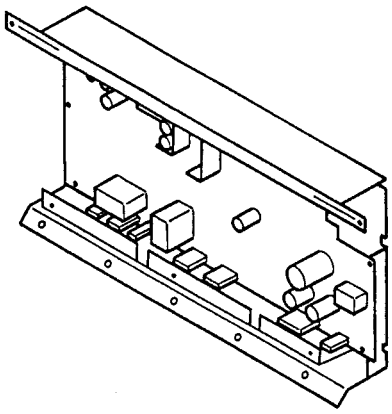

COPYRIGHT © 1997 CANON INC.
CANON NP6750/6550/6450/6445/6050 REV.1 FEB. 1996 PRINTED IN JAPAN (IMPRIME AU JAPON)

FIGURE & KEY NO.	PART NUMBER	RANK	Q'TY	DESCRIPTION	SERIAL NUMBER / REMARKS
910 –	FG5 – 5787 – 020		1	DC POWER ASSEMBLY DC デンゲンブ	100V
	FG5 – 4509 – 020		1	DC POWER ASSEMBLY DC デンゲンブ	120V
	FG5 – 4510 – 030		1	DC POWER ASSEMBLY DC デンゲンブ	220/240V
C 1	VC7 – 1770 – 104		1	CAPACITOR, 0.1UF, 250V コンデンサ	
C 2	VC7 – 1770 – 224		1	CAPACITOR, 0.22UF, 250V コンデンサ	
C 3	VC5 – 8170 – 222		1	CAPACITOR, 2200PF, AC400V コンデンサ	
C 4	VC5 – 8170 – 222		1	CAPACITOR, 2200PF, AC400V コンデンサ	
C 5	VC5 – 8110 – 102		1	CAPACITOR, 1000PF, 400V コンデンサ	
C 6	VC5 – 8110 – 102		1	CAPACITOR, 1000PF, 400V コンデンサ	
C 8	VC9 – 5314 – 000		1	CAPACITOR, 470UF, 220V コンデンサ	100/120V
	VC9 – 5320 – 000		1	CAPACITOR, 120UF, 400V コンデンサ	220/240V
C 12	VC7 – 2090 – 472		1	CAPACITOR, 4700PF, 250V コンデンサ	
C 13	VC7 – 2090 – 472		1	CAPACITOR, 4700PF, 250V コンデンサ	
C 14	VC6 – 0150 – 101		1	CAPACITOR, 100PF, 1KV コンデンサ	
C 15	VC6 – 0150 – 101		1	CAPACITOR, 100PF, 1KV コンデンサ	
C 16	VC8 – 1050 – 476		1	CAPACITOR, 47UF, 50V コンデンサ	
C 17	VC6 – 0940 – 226		1	CAPACITOR, 22UF, 50V コンデンサ	
C 18	VC8 – 0670 – 104		1	CAPACITOR, 0.1UF, 50V コンデンサ	
C 19	VC8 – 0670 – 103		1	CAPACITOR, 0.01UF, 50V コンデンサ	
C 20	VC4 – 2502 – 331		1	CAPACITOR, 330PF, 50V コンデンサ	
C 21	VC8 – 1050 – 475		1	CAPACITOR, 4.7UF, 50V コンデンサ	
C 22	VC5 – 6650 – 103		1	CAPACITOR, 0.01UF, 50V コンデンサ	
C 23	VC8 – 0670 – 105		1	CAPACITOR, 10UF, 50V コンデンサ	
C 24	VC8 – 0670 – 103		1	CAPACITOR, 0.01UF, 50V コンデンサ	
C 51	VC7 – 1770 – 104		1	CAPACITOR, 0.1UF, 250V コンデンサ	
C 52	VC7 – 1770 – 224		1	CAPACITOR, 0.22UF, 250V コンデンサ	
C 53	VC5 – 8170 – 222		1	CAPACITOR, 2200PF, AC400V コンデンサ	
C 54	VC5 – 8170 – 222		1	CAPACITOR, 2200PF, AC400V コンデンサ	
C 55	VC5 – 8110 – 102		1	CAPACITOR, 1000PF, 400V コンデンサ	
C 56	VC5 – 8110 – 102		1	CAPACITOR, 1000PF, 400V コンデンサ	

COPYRIGHT © 1997 CANON INC.

FIGURE & KEY NO.	PART NUMBER	RANK	Q'TY	DESCRIPTION	SERIAL NUMBER / REMARKS
910 – C 57	VC5 – 6650 – 103		1	CAPACITOR, 0.01UF, 50V コンデンサ	
C 58	VC9 – 5311 – 000		1	CAPACITOR, 1000U, 200V コンデンサ	100V
	VC8 – 0660 – 477		1	CAPACITOR, 470UF, 400V コンデンサ	120V
	VC9 – 5219 – 000		1	CAPACITOR, 330UF, 400V コンデンサ	220/240V
C 59	VC9 – 5311 – 000		1	CAPACITOR, 1000U, 200V コンデンサ	100V
	VC8 – 0660 – 477		1	CAPACITOR, 470UF, 400V コンデンサ	120V
	VC9 – 5219 – 000		1	CAPACITOR, 330UF, 400V コンデンサ	220/240V
C 60	VC8 – 0660 – 477		1	CAPACITOR, 470UF, 400V コンデンサ	100V
	VC9 – 5219 – 000		1	CAPACITOR, 330UF, 400V コンデンサ	120V
C 62	VC6 – 0150 – 101		1	CAPACITOR, 100PF, 1KV コンデンサ	
C 63	VC6 – 0150 – 101		1	CAPACITOR, 100PF, 1KV コンデンサ	
C 64	VC8 – 1050 – 476		1	CAPACITOR, 47UF, 50V コンデンサ	
C 65	VC8 – 0670 – 104		1	CAPACITOR, 0.1UF, 50V コンデンサ	
C 66	VC8 – 1050 – 475		1	CAPACITOR, 4.7UF, 50V コンデンサ	
C 67	VC5 – 6650 – 103		1	CAPACITOR, 0.01UF, 50V コンデンサ	
C 68	VC4 – 2502 – 331		1	CAPACITOR, 330PF, 50V コンデンサ	
C 69	VC8 – 1050 – 475		1	CAPACITOR, 4.7UF, 50V コンデンサ	
C 70	VC8 – 1050 – 475		1	CAPACITOR, 4.7UF, 50V コンデンサ	
C 71	VC8 – 0670 – 103		1	CAPACITOR, 0.01UF, 50V コンデンサ	
C 72	VC5 – 6650 – 103		1	CAPACITOR, 0.01UF, 50V コンデンサ	
C 73	VC5 – 8110 – 101		1	CAPACITOR, 100PF, 250V コンデンサ	
C 74	VC5 – 8110 – 101		1	CAPACITOR, 100PF, 250V コンデンサ	
C 75	VC8 – 0670 – 104		1	CAPACITOR, 0.1UF, 50V コンデンサ	
C 76	VC8 – 0670 – 474		1	CAPACITOR, 0.47UF, 50V コンデンサ	
C101	VC7 – 2090 – 221		1	CAPACITOR, 220PF, 250V コンデンサ	
C102	VC8 – 1060 – 108		1	CAPACITOR, 1000UF, 35V コンデンサ	
C103	VC8 – 1060 – 108		1	CAPACITOR, 1000UF, 35V コンデンサ	
C104	VC8 – 1060 – 108		1	CAPACITOR, 1000UF, 35V コンデンサ	
C105	VC8 – 0670 – 104		1	CAPACITOR, 0.1UF, 50V コンデンサ	
C106	VC5 – 6650 – 104		1	CAPACITOR, 0.1UF, 50V コンデンサ	

COPYRIGHT © 1997 CANON INC.
CANON NP6750/6550/6450/6445/6050 REV. 3 OCT. 1997 PRINTED IN JAPAN (IMPRIME AU JAPON)

FIGURE & KEY NO.	PART NUMBER	RANK	Q'TY	DESCRIPTION	SERIAL NUMBER / REMARKS
910 – C107	VC8 – 1060 – 107		1	CAPACITOR, 100UF, 35V コンデンサ	
C108	VC8 – 1060 – 108		1	CAPACITOR, 1000UF, 35V コンデンサ	
C110	VC7 – 2090 – 221		1	CAPACITOR, 220PF, 250V コンデンサ	
C111	VC8 – 1060 – 477		1	CAPACITOR, 470UF, 35V コンデンサ	
C112	VC8 – 1060 – 477		1	CAPACITOR, 470UF, 35V コンデンサ	
C113	VC5 – 6650 – 103		1	CAPACITOR, 0.01UF, 50V コンデンサ	
C114	VC8 – 0670 – 104		1	CAPACITOR, 0.1UF, 50V コンデンサ	
C115	VC4 – 2502 – 331		1	CAPACITOR, 330PF, 50V コンデンサ	
C116	VC5 – 6650 – 104		1	CAPACITOR, 0.1UF, 50V コンデンサ	
C117	VC6 – 0940 – 226		1	CAPACITOR, 22UF, 50V コンデンサ	
C118	VC8 – 1050 – 475		1	CAPACITOR, 4.7UF, 50V コンデンサ	
C119	VC8 – 0670 – 474		1	CAPACITOR, 0.47UF, 50V コンデンサ	
C120	VC5 – 6650 – 104		1	CAPACITOR, 0.1UF, 50V コンデンサ	
C121	VC7 – 2090 – 102		1	CAPACITOR, 1000PF, 250V コンデンサ	
C201	VC7 – 2090 – 221		1	CAPACITOR, 220PF, 250V コンデンサ	
C202	VC7 – 2090 – 221		1	CAPACITOR, 220PF, 250V コンデンサ	
C203	VC6 – 0150 – 101		1	CAPACITOR, 100PF, 1KV コンデンサ	
C205	VC6 – 0150 – 101		1	CAPACITOR, 100PF, 1KV コンデンサ	
C206	VC6 – 0150 – 101		1	CAPACITOR, 100PF, 1KV コンデンサ	
C207	VC7 – 3620 – 338		1	CAPACITOR, 3300UF, 10V コンデンサ	
C208	VC7 – 3620 – 338		1	CAPACITOR, 3300UF, 10V コンデンサ	
C209	VC8 – 1060 – 227		1	CAPACITOR, 220UF, 35V コンデンサ	
C210	VC8 – 1050 – 477		1	CAPACITOR, 470UF, 50V コンデンサ	
C211	VC8 – 1050 – 477		1	CAPACITOR, 470UF, 50V コンデンサ	
C212	VC8 – 1050 – 477		1	CAPACITOR, 470UF, 50V コンデンサ	
C214	VC8 – 1060 – 477		1	CAPACITOR, 470UF, 35V コンデンサ	
C215	VC8 – 1060 – 477		1	CAPACITOR, 470UF, 35V コンデンサ	
C216	VC8 – 1060 – 477		1	CAPACITOR, 470UF, 35V コンデンサ	
C218	VC5 – 6650 – 104		1	CAPACITOR, 0.1UF, 50V コンデンサ	
C219	VC5 – 6650 – 104		1	CAPACITOR, 0.1UF, 50V コンデンサ	

COPYRIGHT © 1997 CANON INC.

FIGURE & KEY NO.	PART NUMBER	RANK	Q'TY	DESCRIPTION	SERIAL NUMBER / REMARKS
910 – C220	VC5 – 6650 – 104		1	CAPACITOR, 0.1UF, 50V コンデンサ	
C221	VC5 – 6650 – 104		1	CAPACITOR, 0.1UF, 50V コンデンサ	
C223	VC5 – 6650 – 104		1	CAPACITOR, 0.1UF, 50V コンデンサ	
C224	VC8 – 1060 – 107		1	CAPACITOR, 100UF, 35V コンデンサ	
C225	VC8 – 1050 – 475		1	CAPACITOR, 4.7UF, 50V コンデンサ	
C226	VC8 – 1060 – 227		1	CAPACITOR, 220UF, 35V コンデンサ	
C227	VC8 – 1060 – 227		1	CAPACITOR, 220UF, 35V コンデンサ	
C228	VC8 – 1060 – 227		1	CAPACITOR, 220UF, 35V コンデンサ	
C229	VC7 – 2090 – 472		1	CAPACITOR, 4700PF, 250V コンデンサ	
C230	VC8 – 0670 – 104		1	CAPACITOR, 0.1UF, 50V コンデンサ	
C231	VC8 – 1050 – 475		1	CAPACITOR, 4.7UF, 50V コンデンサ	
C232	VC8 – 1050 – 475		1	CAPACITOR, 4.7UF, 50V コンデンサ	
C301	VC8 – 1050 – 475		1	CAPACITOR, 4.7UF, 50V コンデンサ	
C302	VC6 – 0940 – 226		1	CAPACITOR, 22UF, 50V コンデンサ	
C303	VC8 – 0670 – 104		1	CAPACITOR, 0.1UF, 50V コンデンサ	
C304	VC8 – 0670 – 104		1	CAPACITOR, 0.1UF, 50V コンデンサ	
C305	VC8 – 0670 – 104		1	CAPACITOR, 0.1UF, 50V コンデンサ	
C401	VC8 – 0670 – 474		1	CAPACITOR, 0.47UF, 50V コンデンサ	
C402	VC5 – 6650 – 104		1	CAPACITOR, 0.1UF, 50V コンデンサ	
C403	VC8 – 1050 – 475		1	CAPACITOR, 4.7UF, 50V コンデンサ	
CT 51	FH3 – 0665 – 000		1	TRANSFORMER トランス	
CT202	FH3 – 0665 – 000		1	TRANSFORMER トランス	
D 1	WA1 – 5149 – 000		1	DIODE, RBV406M ダイオード	
D 5	WA1 – 5400 – 000		1	DIODE, AU02A ダイオード	
D 6	WA1 – 5400 – 000		1	DIODE, AU02A ダイオード	
D 7	WA1 – 5400 – 000		1	DIODE, AU02A ダイオード	
D 8	WA1 – 5400 – 000		1	DIODE, AU02A ダイオード	
D 9	WA1 – 0986 – 000		1	DIODE, AL01Z ダイオード	
D 10	WA1 – 1228 – 000		1	DIODE, S5688J ダイオード	
D 51	WA1 – 5245 – 000		1	DIODE, ARRAY, RBV – 1506 ダイオードアレイ	

COPYRIGHT © 1997 CANON INC.
CANON NP6750/6550/6450/6445/6050 REV. 3 OCT. 1997 PRINTED IN JAPAN (IMPRIME AU JAPON)

FIGURE & KEY NO.	PART NUMBER	RANK	Q'TY	DESCRIPTION	SERIAL NUMBER / REMARKS
910 – D 52	WA1 – 0986 – 000		1	DIODE, AL01Z ダイオード	
D 53	WA1 – 5398 – 000		1	DIODE, RU1P ダイオード	
D 54	WA1 – 5398 – 000		1	DIODE, RU1P ダイオード	
D 55	WA1 – 5400 – 000		1	DIODE, AU02A ダイオード	
D 56	WA1 – 0960 – 000		1	DIODE, AK03 ダイオード	
D 57	WA1 – 5400 – 000		1	DIODE, AU02A ダイオード	
D 58	WA1 – 0960 – 000		1	DIODE, AK03 ダイオード	
D 59	WA1 – 0986 – 000		1	DIODE, AL01Z ダイオード	
D 60	WA1 – 1228 – 000		1	DIODE, S5688J ダイオード	
D 61	WA1 – 0887 – 000		1	DIODE, 1SS270A ダイオード	
D 62	WA1 – 0887 – 000		1	DIODE, 1SS270A ダイオード	
D 63	WA1 – 0887 – 000		1	DIODE, 1SS270A ダイオード	
D 64	WA1 – 5400 – 000		1	DIODE, AU02A ダイオード	
D 65	WA1 – 5400 – 000		1	DIODE, AU02A ダイオード	
D101	WA1 – 5473 – 000		1	DIODE, FMX – G12S ダイオード	
D102	WA1 – 5473 – 000		1	DIODE, FMX – G12S ダイオード	
D103	WA1 – 5244 – 000		1	DIODE, FMB – G24H ダイオード	
D104	WA1 – 1228 – 000		1	DIODE, S5688J ダイオード	
D105	WA1 – 0887 – 000		1	DIODE, 1SS270A ダイオード	
D106	WA1 – 1228 – 000		1	DIODE, S5688J ダイオード	
D107	WA1 – 0887 – 000		1	DIODE, 1SS270A ダイオード	
D201	WA1 – 5244 – 000		1	DIODE, FMB – G24H ダイオード	
D202	WA1 – 5689 – 000		1	DIODE, FMX – 33S ダイオード	
D203	WA1 – 5689 – 000		1	DIODE, FMX – 33S ダイオード	
D204	WA1 – 0887 – 000		1	DIODE, 1SS270A ダイオード	
D205	WA1 – 0887 – 000		1	DIODE, 1SS270A ダイオード	
D206	WA1 – 0887 – 000		1	DIODE, 1SS270A ダイオード	
D207	WA1 – 0887 – 000		1	DIODE, 1SS270A ダイオード	
D209	WA1 – 0887 – 000		1	DIODE, 1SS270A ダイオード	
D210	WA1 – 0887 – 000		1	DIODE, 1SS270A ダイオード	

COPYRIGHT © 1997 CANON INC.

FIGURE & KEY NO.	PART NUMBER	RANK	Q'TY	DESCRIPTION	SERIAL NUMBER / REMARKS
910 – D211	WA1 – 0887 – 000		1	DIODE, 1SS270A ダイオード	
D212	WA1 – 0887 – 000		1	DIODE, 1SS270A ダイオード	
D213	WA1 – 0887 – 000		1	DIODE, 1SS270A ダイオード	
D301	WA1 – 1228 – 000		1	DIODE, S5688J ダイオード	
D401	WA1 – 1228 – 000		1	DIODE, S5688J ダイオード	
D402	WA1 – 0887 – 000		1	DIODE, 1SS270A ダイオード	
ET 1	WT1 – 5167 – 000		1	LUG ラグ	
ET 2	WT1 – 5167 – 000		1	LUG ラグ	
FR 51	VR5 – 6040 – 689		1	RESISTOR, 6.8 OHM, 5W テイコウ	100/120V
	VR5 – 6040 – 100		1	RESISTOR, 10 OHM, 5W テイコウ	220/240V
FR 52	VR5 – 6040 – 689		1	RESISTOR, 6.8 OHM, 5W テイコウ	100/120V
	VR5 – 6040 – 100		1	RESISTOR, 10 OHM, 5W テイコウ	220/240V
FU 1	VD7 – 0213 – 151		1	FUSE, 125V 3.15A ヒューズ	100/120V
	VD7 – 0642 – 501		1	FUSE ヒューズ	220/240V
FU 1A	WD9 – 5037 – 000		1	HOLDER, FUSE, H – 0060 ヒューズホルダ	
FU 1B	WD9 – 5037 – 000		1	HOLDER, FUSE, H – 0060 ヒューズホルダ	
FU 51	VD7 – 0211 – 002		1	FUSE, 125V, 10A ヒューズ	100/120V
	VD7 – 0645 – 001		1	FUSE, 250V, 5A ヒューズ	220/240V
FU 51A	WD9 – 5037 – 000		1	HOLDER, FUSE, H – 0060 ヒューズホルダ	
FU 51B	WD9 – 5037 – 000		1	HOLDER, FUSE, H – 0060 ヒューズホルダ	
J 51	WS1 – 0492 – 000		1	PIN ASSEMBLY, 2P ピン アセンブリ	220/240V
J301	VS1 – 5484 – 003		1	PIN ASSEMBLY, 3P ピン アセンブリ	
J302	VS1 – 5484 – 002		1	PIN ASSEMBLY, 2P ピン アセンブリ	
J303	VS1 – 5474 – 006		1	PIN ASSEMBLY, 6P ピン アセンブリ	
J304	VS1 – 5474 – 004		1	PIN ASSEMBLY, 4P ピン アセンブリ	
J305	VS1 – 5474 – 008		1	PIN ASSEMBLY, 8P ピン アセンブリ	
J306	VS1 – 5474 – 002		1	PIN ASSEMBLY, 2P ピン アセンブリ	
J308	VS1 – 5474 – 005		1	PIN ASSEMBLY, 5P ピン アセンブリ	
J309	VS1 – 5474 – 005		1	PIN ASSEMBLY, 5P ピン アセンブリ	
J311	VS1 – 1028 – 005		1	PIN ASSEMBLY, 5P ピン アセンブリ	

COPYRIGHT © 1997 CANON INC.
CANON NP6750/6550/6450/6445/6050 REV. 3 OCT. 1997 PRINTED IN JAPAN (IMPRIME AU JAPON)

FIGURE & KEY NO.	PART NUMBER	RANK	Q'TY	DESCRIPTION	SERIAL NUMBER / REMARKS
910 – J312	VS1 – 1028 – 003		1	PIN ASSEMBLY, 3P ピン アセンブリ	
L 1	WE2 – 5059 – 000		1	COIL, CHOKE チョーク コイル	100/120V
	WE2 – 5066 – 000		1	COIL, CHOKE チョーク コイル	220/240V
L 2	WE2 – 5040 – 000		1	COIL, SBC – 34 チョーク コイル	
L 3	WE2 – 0333 – 000		1	BEED, FERRITE フェライト ビース	
L 52	RH6 – 3032 – 000		1	COIL, 1MH, 10A コイル	100/120V
	FH6 – 3362 – 000		1	COIL, 8MH, 4A コイル	220/240V
L 53	WE2 – 0333 – 000		1	BEED, FERRITE フェライト ビース	
L101	VL7 – 0690 – 683		1	COIL, CHOKE チョークコイル	
L201	FH3 – 0742 – 000		1	TRANSFORMER トランス	100/120V
	FH3 – 0743 – 000		1	COIL, CHOKE チョーク コイル	220/240V
Q 1	WA2 – 5914 – 000		1	TRANSISTOR, 2SK2237 トランジスタ	100/120V
	WA2 – 5915 – 000		1	TRANSISTOR, 2SK2056 トランジスタ	220/240V
Q 2	WA4 – 5240 – 000		1	REGULATOR, 36V 0.15V レギユレータ	
Q 3	WG8 – 0286 – 000		1	PHOTO – COUPLER, TLP621 フオト カプラ	100/120V
	WG8 – 5251 – 000		1	PHOTO – COUPLER, PS2561 – 1V (W,L) フォト カプラ	220/240V
Q 4	WG8 – 0286 – 000		1	PHOTO – COUPLER, TLP621 フオト カプラ	100/120V
	WG8 – 5251 – 000		1	PHOTO – COUPLER, PS2561 – 1V (W,L) フォト カプラ	220/240V
Q 51	WA5 – 5100 – 000		1	TRIAC, TM1262 トライアック	
Q 52	WA2 – 5700 – 000		1	TRANSISTOR, 2SK1531 トランジスタ	
Q 54	WA2 – 5700 – 000		1	TRANSISTOR, 2SK1531 トランジスタ	
Q 56	WA2 – 0237 – 000		1	TRANSISTOR, 2SC2655 – Y トランジスタ	
Q 57	WA2 – 0237 – 000		1	TRANSISTOR, 2SC2655 – Y トランジスタ	
Q 58	WA2 – 5329 – 000		1	FET, 2SK941, POWER MOS パワー MOS – FET	
Q 59	WA2 – 5634 – 000		1	FET, 2SK941, POWER MOS パワー MOS – FET	
Q 60	WA4 – 5240 – 000		1	REGULATOR, 36V 0.15V レギユレータ	
Q 61	WG8 – 0286 – 000		1	PHOTO – COUPLER, TLP621 フオト カプラ	100/120V
	WG8 – 5251 – 000		1	PHOTO – COUPLER, PS2561 – 1V (W,L) フォト カプラ	220/240V
Q 62	WG8 – 0286 – 000		1	PHOTO – COUPLER, TLP621 フオト カプラ	100/120V
	WG8 – 5251 – 000		1	PHOTO – COUPLER, PS2561 – 1V (W,L) フォト カプラ	220/240V

COPYRIGHT © 1997 CANON INC.

FIGURE & KEY NO.	PART NUMBER	RANK	Q'TY	DESCRIPTION	SERIAL NUMBER / REMARKS
910 – Q 63	WA2 – 0124 – 000		1	TRANSISTOR, 2SC1815Y トランジスタ	
Q101	WA2 – 5753 – 000		1	TRANSISTOR, 2SJ295 トランジスタ	
Q102	WA4 – 1071 – 000		1	IC, UPC494C IC	
Q103	WA4 – 5277 – 000		1	IC, UPC1093J – 1, REGULATOR レギュレータ	
Q104	WA2 – 0775 – 000		1	TRANSISTOR, RN2202 トランジスタ	
Q105	WA2 – 0124 – 000		1	TRANSISTOR, 2SC1815Y トランジスタ	
Q106	WA4 – 1284 – 000		1	IC, S1 – 3120C, REGULATOR レギュレータ	
Q107	WA2 – 5913 – 000		1	TRANSISTOR, 2SJ304 トランジスタ	
Q108	WA2 – 0237 – 000		1	TRANSISTOR, 2SC2655 – Y トランジスタ	
Q201	WA4 – 5114 – 000		1	IC, SE024N IC	
Q202	WA4 – 0534 – 000		1	IC, OP AMP, 324 IC	
Q203	WA2 – 0775 – 000		1	TRANSISTOR, RN2202 トランジスタ	
Q204	WA4 – 5277 – 000		1	IC, UPC1093J – 1, REGULATOR レギュレータ	
Q205	WA5 – 5004 – 000		1	THYRISTOR, RSF05G1 – 3P サイリスタ	
Q301	WA2 – 0124 – 000		1	TRANSISTOR, 2SC1815Y トランジスタ	
Q302	WA2 – 0237 – 000		1	TRANSISTOR, 2SC2655 – Y トランジスタ	
Q303	WA2 – 5912 – 000		1	TRANSISTOR, 2SK2232 トランジスタ	
Q401	WG8 – 0286 – 000		1	PHOTO – COUPLER, TLP621 フオトカプラ	100/120V
	WG8 – 5251 – 000		1	PHOTO – COUPLER, PS2561 – 1V (W,L) フォトカプラ	220/240V
Q402	WA2 – 0877 – 000		1	TRANSISTOR, RN1202 トランジスタ	
Q403	WA4 – 0536 – 000		1	IC, HA17393 IC	
Q404	WA2 – 0777 – 000		1	TRANSISTOR, RN2204 トランジスタ	
Q405	WA2 – 0774 – 000		1	TRANSISTOR, RN1204 トランジスタ	
Q406	WA2 – 0124 – 000		1	TRANSISTOR, 2SC1815Y トランジスタ	
Q407	WA2 – 0774 – 000		1	TRANSISTOR, RN1204 トランジスタ	
Q408	WA2 – 0774 – 000		1	TRANSISTOR, RN1204 トランジスタ	
Q409	WA2 – 0774 – 000		1	TRANSISTOR, RN1204 トランジスタ	
R 1	VR7 – 3090 – 105		1	RESISTOR, 1MOHM, 1/2W テイコウ	
R 2	VR7 – 3090 – 104		1	RESISTOR, 100KOHM, 1/2W テイコウ	100/120V
	VR7 – 3090 – 105		1	RESISTOR, 1MOHM, 1/2W テイコウ	220/240V

COPYRIGHT © 1997 CANON INC.
CANON NP6750/6550/6450/6445/6050 REV. 3 OCT. 1997 PRINTED IN JAPAN (IMPRIME AU JAPON)

FIGURE & KEY NO.	PART NUMBER	RANK	Q'TY	DESCRIPTION	SERIAL NUMBER / REMARKS
910 – R 3	VR5 – 6640 – 473		1	RESISTOR, 47KOHM, 2W テイコウ	100/120V
	VR5 – 8280 – 683		1	RESISTOR, 68KOHM, 5W テイコウ	220/240V
R 4	VR7 – 3090 – 473		1	RESISTOR, 47KOHM, 1/2W テイコウ	100/120V
	VR7 – 3090 – 104		1	RESISTOR, 100KOHM, 1/2W テイコウ	220/240V
R 5	VR7 – 3090 – 473		1	RESISTOR, 47KOHM, 1/2W テイコウ	100/120V
	VR7 – 3090 – 104		1	RESISTOR, 100KOHM, 1/2W テイコウ	220/240V
R 8	VR7 – 0560 – 479		1	RESISTOR, 4.7 OHM, 1/2W テイコウ	
R 9	VR5 – 5510 – 104		1	RESISTOR, 100KOHM, 1/4W テイコウ	
R 10	VR5 – 5510 – 221		1	RESISTOR, 220 OHM, 1/4W テイコウ	
R 11	VR5 – 5510 – 223		1	RESISTOR, 22KOHM, 1/4W テイコウ	
R 12	VR5 – 5510 – 223		1	RESISTOR, 22KOHM, 1/4W テイコウ	
R 13	VR5 – 5510 – 103		1	RESISTOR, 10KOHM, 1/4W テイコウ	
R 14	VR5 – 6372 – 702		1	RESISTOR, 27KOHM, 1/8W テイコウ	
R 15	VR5 – 6372 – 002		1	RESISTOR, 20KOHM, 1/4W テイコウ	
R 16	VR5 – 5510 – 101		1	RESISTOR, 100 OHM, 1/4W テイコウ	
R 17	VR7 – 0560 – 101		1	RESISTOR, 100 OHM, 1/2W テイコウ	
R 18	VR5 – 6372 – 702		1	RESISTOR, 27KOHM, 1/8W テイコウ	
R 19	VR9 – 5204 – 000		1	RESISTOR, 0.15 OHM, 1/2W テイコウ	100/120V
	VR9 – 5206 – 000		1	RESISTOR, 0.3 OHM, 1/2W テイコウ	220/240V
R 50	VR5 – 5510 – 102		1	RESISTOR, 1KOHM, 1/4W テイコウ	
R 51	VR7 – 3090 – 105		1	RESISTOR, 1MOHM, 1/2W テイコウ	
R 52	VR7 – 3090 – 104		1	RESISTOR, 100KOHM, 1/2W テイコウ	
R 53	VR7 – 3090 – 104		1	RESISTOR, 100KOHM, 1/2W テイコウ	
R 54	VR5 – 5130 – 101		1	RESISTOR, CEMENT, 100 OHM 5W テイコウ	
R 55	VR5 – 8280 – 683		1	RESISTOR, 68KOHM, 5W テイコウ	
R 56	VR5 – 8280 – 683		1	RESISTOR, 68KOHM, 5W テイコウ	
R 58	VR7 – 0560 – 479		1	RESISTOR, 4.7 OHM, 1/2W テイコウ	
R 59	VR7 – 3090 – 272		1	RESISTOR, 2.7KOHM, 0.5W テイコウ	
R 60	VR5 – 5510 – 221		1	RESISTOR, 220 OHM, 1/4W テイコウ	
R 61	VR7 – 0560 – 470		1	RESISTOR, 47 OHM, 1/2W テイコウ	

COPYRIGHT © 1997 CANON INC.

FIGURE & KEY NO.	PART NUMBER	RANK	Q'TY	DESCRIPTION	SERIAL NUMBER / REMARKS
910 – R 62	VR5 – 5510 – 102		1	RESISTOR, 1KOHM, 1/4W テイコウ	
R 63	VR7 – 0560 – 479		1	RESISTOR, 4.7 OHM, 1/2W テイコウ	
R 64	VR7 – 3090 – 272		1	RESISTOR, 2.7KOHM, 0.5W テイコウ	
R 66	VR7 – 0560 – 470		1	RESISTOR, 47 OHM, 1/2W テイコウ	
R 67	VR5 – 5510 – 102		1	RESISTOR, 1KOHM, 1/4W テイコウ	
R 68	VR5 – 5510 – 103		1	RESISTOR, 10KOHM, 1/4W テイコウ	
R 69	VR5 – 5510 – 104		1	RESISTOR, 100KOHM, 1/4W テイコウ	
R 70	VR5 – 5510 – 101		1	RESISTOR, 100 OHM, 1/4W テイコウ	
R 71	VR5 – 5510 – 102		1	RESISTOR, 1KOHM, 1/4W テイコウ	
R 72	VR5 – 5510 – 104		1	RESISTOR, 100KOHM, 1/4W テイコウ	
R 73	VR5 – 5510 – 103		1	RESISTOR, 10KOHM, 1/4W テイコウ	
R 74	VR5 – 5510 – 223		1	RESISTOR, 22KOHM, 1/4W テイコウ	
R 75	VR5 – 6372 – 002		1	RESISTOR, 20KOHM, 1/4W テイコウ	
R 76	VR5 – 6371 – 802		1	RESISTOR, 18KOHM, 1/4W テイコウ	
R 77	VR5 – 5510 – 101		1	RESISTOR, 100 OHM, 1/4W テイコウ	
R 78	VR5 – 5510 – 101		1	RESISTOR, 100 OHM, 1/4W テイコウ	
R 79	VR5 – 5510 – 102		1	RESISTOR, 1KOHM, 1/4W テイコウ	
R 80	VR7 – 0560 – 331		1	RESISTOR, 330 OHM, 1/2W テイコウ	
R 81	VR9 – 5146 – 000		1	RESISTOR, 0.1 OHM, 1/2W テイコウ	
R 82	VR9 – 5146 – 000		1	RESISTOR, 0.1 OHM, 1/2W テイコウ	
R 83	VR9 – 5146 – 000		1	RESISTOR, 0.1 OHM, 1/2W テイコウ	
R 84	VR5 – 5510 – 223		1	RESISTOR, 22KOHM, 1/4W テイコウ	
R 85	VR5 – 6372 – 702		1	RESISTOR, 27KOHM, 1/8W テイコウ	
R 86	VR5 – 5510 – 102		1	RESISTOR, 1KOHM, 1/4W テイコウ	
R101	VR7 – 0560 – 470		1	RESISTOR, 47 OHM, 1/2W テイコウ	
R104	VR7 – 0560 – 479		1	RESISTOR, 4.7 OHM, 1/2W テイコウ	
R105	VR9 – 5146 – 000		1	RESISTOR, 0.1 OHM, 1/2W テイコウ	
R106	VR9 – 5146 – 000		1	RESISTOR, 0.1 OHM, 1/2W テイコウ	
R107	VR5 – 6371 – 600		1	RESISTOR, 160 OHM, 1/4W テイコウ	
R108	VR5 – 6374 – 701		1	RESISTOR, 4.7KOHM, 1/4W テイコウ	

COPYRIGHT © 1997 CANON INC.

FIGURE & KEY NO.	PART NUMBER	RANK	Q'TY	DESCRIPTION	SERIAL NUMBER / REMARKS
910 – R109	VR5 – 6378 – 200		1	RESISTOR, 8.2KOHM, 0.25W テイコウ	
R110	VR5 – 6374 – 702		1	RESISTOR, 47KOHM, 1/4W テイコウ	
R111	VR5 – 6374 – 701		1	RESISTOR, 4.7KOHM, 1/4W テイコウ	
R112	VR5 – 5510 – 101		1	RESISTOR, 100 OHM, 1/4W テイコウ	
R113	VR5 – 6374 – 701		1	RESISTOR, 4.7KOHM, 1/4W テイコウ	
R114	VR5 – 5510 – 105		1	RESISTOR, 1MOHM, 1/4W テイコウ	
R115	VR5 – 5510 – 223		1	RESISTOR, 22KOHM, 1/4W テイコウ	
R116	VR5 – 5510 – 105		1	RESISTOR, 1MOHM, 1/4W テイコウ	
R117	VR5 – 5510 – 223		1	RESISTOR, 22KOHM, 1/4W テイコウ	
R118	VR5 – 6374 – 702		1	RESISTOR, 47KOHM, 1/4W テイコウ	
R119	VR5 – 5130 – 331		1	RESISTOR, 330 OHM, 5W テイコウ	
R120	VR7 – 0560 – 479		1	RESISTOR, 4.7 OHM, 1/2W テイコウ	
R121	VR5 – 6371 – 692		1	RESISTOR, 16.9KOHM, 1/4W テイコウ	
R122	VR5 – 6372 – 002		1	RESISTOR, 20KOHM, 1/4W テイコウ	
R123	VR5 – 5510 – 102		1	RESISTOR, 1KOHM, 1/4W テイコウ	
R124	VR5 – 5510 – 105		1	RESISTOR, 1MOHM, 1/4W テイコウ	
R125	VR5 – 5510 – 221		1	RESISTOR, 220 OHM, 1/4W テイコウ	
R126	VR5 – 5510 – 221		1	RESISTOR, 220 OHM, 1/4W テイコウ	
R127	VR5 – 5510 – 221		1	RESISTOR, 220 OHM, 1/4W テイコウ	
R128	VR7 – 0560 – 470		1	RESISTOR, 47 OHM, 1/2W テイコウ	
R129	VR7 – 0560 – 470		1	RESISTOR, 47 OHM, 1/2W テイコウ	
R130	VR5 – 5510 – 221		1	RESISTOR, 220 OHM, 1/4W テイコウ	
R131	VR5 – 6373 – 301		1	RESISTOR, 3.3KOHM, 1/4W テイコウ	
R132	VR5 – 6374 – 701		1	RESISTOR, 4.7KOHM, 1/4W テイコウ	
R134	VR7 – 3090 – 272		1	RESISTOR, 2.7KOHM, 0.5W テイコウ	
R135	VR5 – 5510 – 102		1	RESISTOR, 1KOHM, 1/4W テイコウ	
R136	VR7 – 3090 – 272		1	RESISTOR, 2.7KOHM, 0.5W テイコウ	
R137	VR5 – 5510 – 221		1	RESISTOR, 220 OHM, 1/4W テイコウ	
R138	VR5 – 5510 – 221		1	RESISTOR, 220 OHM, 1/4W テイコウ	
R139	VR5 – 5510 – 104		1	RESISTOR, 100KOHM, 1/4W テイコウ	

COPYRIGHT © 1997 CANON INC.

FIGURE & KEY NO.	PART NUMBER	RANK	Q'TY	DESCRIPTION	SERIAL NUMBER / REMARKS
910 – R140	VR5 – 5510 – 104		1	RESISTOR, 100KOHM, 1/4W テイコウ	
R141	VR5 – 5510 – 102		1	RESISTOR, 1KOHM, 1/4W テイコウ	
R142	VR5 – 5510 – 470		1	RESISTOR, 47 OHM, 1/4W テイコウ	
R143	VR9 – 5146 – 000		1	RESISTOR, 0.1 OHM, 1/2W テイコウ	
R201	VR5 – 5130 – 101		1	RESISTOR, CEMENT, 100 OHM 5W テイコウ	
R203	VR7 – 0560 – 470		1	RESISTOR, 47 OHM, 1/2W テイコウ	
R205	VR7 – 0560 – 470		1	RESISTOR, 47 OHM, 1/2W テイコウ	
R206	VR7 – 0560 – 470		1	RESISTOR, 47 OHM, 1/2W テイコウ	
R207	VR5 – 5510 – 102		1	RESISTOR, 1KOHM, 1/4W テイコウ	
R208	VR7 – 3090 – 272		1	RESISTOR, 2.7KOHM, 0.5W テイコウ	
R209	VR9 – 5141 – 000		1	RESISTOR, 0.03 OHM, 2W テイコウ	
R210	VR9 – 5141 – 000		1	RESISTOR, 0.03 OHM, 2W テイコウ	
R211	VR9 – 5191 – 000		1	RESISTOR, 0.018 OHM, 1.152W テイコウ	
R212	VR9 – 5141 – 000		1	RESISTOR, 0.03 OHM, 2W テイコウ	
R213	VR5 – 5510 – 103		1	RESISTOR, 10KOHM, 1/4W テイコウ	
R214	VR5 – 5510 – 103		1	RESISTOR, 10KOHM, 1/4W テイコウ	
R215	VR5 – 5510 – 103		1	RESISTOR, 10KOHM, 1/4W テイコウ	
R216	VR5 – 5510 – 103		1	RESISTOR, 10KOHM, 1/4W テイコウ	
R217	VR5 – 5510 – 472		1	RESISTOR, 4.7KOHM, 1/4W テイコウ	
R218	VR5 – 5510 – 472		1	RESISTOR, 4.7KOHM, 1/4W テイコウ	
R219	VR5 – 5510 – 472		1	RESISTOR, 4.7KOHM, 1/4W テイコウ	
R220	VR5 – 5510 – 472		1	RESISTOR, 4.7KOHM, 1/4W テイコウ	
R221	VR5 – 6378 – 200		1	RESISTOR, 8.2KOHM, 0.25W テイコウ	
R222	VR5 – 6371 – 002		1	RESISTOR, 10KOHM, 1/4W テイコウ	
R223	VR5 – 5510 – 472		1	RESISTOR, 4.7KOHM, 1/4W テイコウ	
R225	VR5 – 5510 – 103		1	RESISTOR, 10KOHM, 1/4W テイコウ	
R226	VR5 – 5510 – 223		1	RESISTOR, 22KOHM, 1/4W テイコウ	
R227	VR5 – 5510 – 472		1	RESISTOR, 4.7KOHM, 1/4W テイコウ	
R228	VR7 – 3090 – 682		1	RESISTOR, 6.8KOHM 0.5W テイコウ	
R229	VR7 – 0560 – 101		1	RESISTOR, 100 OHM, 1/2W テイコウ	

COPYRIGHT © 1997 CANON INC.

FIGURE & KEY NO.	PART NUMBER	RANK	Q'TY	DESCRIPTION	SERIAL NUMBER / REMARKS
910 – R230	VR5 – 5510 – 102		1	RESISTOR, 1KOHM, 1/4W テイコウ	
R231	VR7 – 0560 – 470		1	RESISTOR, 47 OHM, 1/2W テイコウ	
R232	VR5 – 6300 – 331		1	RESISTOR, 330KOHM, 2W テイコウ	
R233	VR7 – 3090 – 272		1	RESISTOR, 2.7KOHM, 0.5W テイコウ	
R234	VR5 – 5510 – 102		1	RESISTOR, 1KOHM, 1/4W テイコウ	
R235	VR5 – 5510 – 221		1	RESISTOR, 220 OHM, 1/4W テイコウ	
R236	VR7 – 0560 – 101		1	RESISTOR, 100 OHM, 1/2W テイコウ	
R237	VR7 – 0560 – 331		1	RESISTOR, 330 OHM, 1/2W テイコウ	
R238	VR5 – 5510 – 103		1	RESISTOR, 10KOHM, 1/4W テイコウ	
R239	VR5 – 5510 – 102		1	RESISTOR, 1KOHM, 1/4W テイコウ	
R301	VR5 – 5510 – 223		1	RESISTOR, 22KOHM, 1/4W テイコウ	
R302	VR5 – 5510 – 103		1	RESISTOR, 10KOHM, 1/4W テイコウ	
R303	VR5 – 5510 – 223		1	RESISTOR, 22KOHM, 1/4W テイコウ	
R304	VR7 – 0560 – 470		1	RESISTOR, 47 OHM, 1/2W テイコウ	
R305	VR5 – 5510 – 103		1	RESISTOR, 10KOHM, 1/4W テイコウ	
R306	VR5 – 5510 – 104		1	RESISTOR, 100KOHM, 1/4W テイコウ	
R307	VR5 – 5510 – 223		1	RESISTOR, 22KOHM, 1/4W テイコウ	
R308	VR5 – 5510 – 223		1	RESISTOR, 22KOHM, 1/4W テイコウ	
R309	VR5 – 5510 – 101		1	RESISTOR, 100 OHM, 1/4W テイコウ	
R401	VR7 – 3090 – 153		1	RESISTOR, 15KOHM, 0.5W テイコウ	100/120V
	VR7 – 3090 – 333		1	RESISTOR, 33KOHM, 0.5W テイコウ	220/240V
R402	VR7 – 3090 – 153		1	RESISTOR, 15KOHM, 0.5W テイコウ	100/120V
	VR7 – 3090 – 333		1	RESISTOR, 33KOHM, 0.5W テイコウ	220/240V
R403	VR5 – 5510 – 103		1	RESISTOR, 10KOHM, 1/4W テイコウ	
R404	VR5 – 5510 – 101		1	RESISTOR, 100 OHM, 1/4W テイコウ	
R405	VR5 – 5510 – 104		1	RESISTOR, 100KOHM, 1/4W テイコウ	
R406	VR5 – 5510 – 104		1	RESISTOR, 100KOHM, 1/4W テイコウ	
R407	VR5 – 5510 – 104		1	RESISTOR, 100KOHM, 1/4W テイコウ	
R408	VR5 – 5510 – 104		1	RESISTOR, 100KOHM, 1/4W テイコウ	
R409	VR5 – 5510 – 104		1	RESISTOR, 100KOHM, 1/4W テイコウ	

COPYRIGHT © 1997 CANON INC.

FIGURE & KEY NO.	PART NUMBER	RANK	Q'TY	DESCRIPTION	SERIAL NUMBER / REMARKS
910 – R410	VR5 – 5510 – 103		1	RESISTOR, 10KOHM, 1/4W テイコウ	
R411	VR5 – 5510 – 103		1	RESISTOR, 10KOHM, 1/4W テイコウ	
R412	VR5 – 5510 – 223		1	RESISTOR, 22KOHM, 1/4W テイコウ	
R413	VR7 – 0560 – 479		1	RESISTOR, 4.7 OHM, 1/2W テイコウ	
R414	VR5 – 5510 – 103		1	RESISTOR, 10KOHM, 1/4W テイコウ	
R415	VR5 – 5510 – 105		1	RESISTOR, 1MOHM, 1/4W テイコウ	
R416	VR5 – 5510 – 102		1	RESISTOR, 1KOHM, 1/4W テイコウ	
R417	VR5 – 5510 – 102		1	RESISTOR, 1KOHM, 1/4W テイコウ	
RL401	WB8 – 5051 – 000		1	RELAY リレー	100/120V
	WB8 – 5050 – 000		1	RELAY リレー	220/240V
S 11	FH6 – 8666 – 000		1	SHEET, HEATSINK ホウネツ シート	
S 12	FH6 – 8665 – 000		1	SHEET, HEATSINK ホウネツ シート	
S 13	FH6 – 8665 – 000		1	SHEET, HEATSINK ホウネツ シート	
T 1	FH3 – 0738 – 000		1	TRANSFORMER トランス	100/120V
	FH3 – 0739 – 000		1	TRANSFORMER トランス	220/240V
T 51	FH3 – 0781 – 000		1	TRANSFORMER トランス	100V
	FH3 – 0740 – 000		1	TRANSFORMER トランス	120V
	FH3 – 0741 – 000		1	TRANSFORMER トランス	220/240V
T 52	FH3 – 0744 – 000		1	TRANSFORMER トランス	
TH 1	WP2 – 5054 – 000		1	THERMISTOR サーミスタ	100/120V
	WA8 – 5087 – 000		1	THERMISTOR サーミスタ	220/240V
TH401	WP2 – 5054 – 000		1	THERMISTOR サーミスタ	100/120V
	WA8 – 5087 – 000		1	THERMISTOR サーミスタ	220/240V
TP 1	VS1 – 0571 – 004		1	CONNECTOR, 4P コネクタ	
ZD 3	WA1 – 1063 – 000		1	DIODE, ZENER, HZS27 – 2 ツェナー ダイオード	
ZD 51	WA1 – 1047 – 000		1	DIODE, ZENER, HZS16 – 2 ツェナー ダイオード	
ZD 53	WA1 – 1047 – 000		1	DIODE, ZENER, HZS16 – 2 ツェナー ダイオード	
ZD 54	WA1 – 1047 – 000		1	DIODE, ZENER, HZS16 – 2 ツェナー ダイオード	
ZD 55	WA1 – 5163 – 000		1	DIODE, ZENER, HZS7A – 2 ツェナー ダイオード	
ZD102	WA1 – 5501 – 000		1	DIODE, HZS6B1L ダイオード	

COPYRIGHT © 1997 CANON INC.
CANON NP6750/6550/6450/6445/6050 REV. 3 OCT. 1997 PRINTED IN JAPAN (IMPRIME AU JAPON)

FIGURE & KEY NO.	PART NUMBER	RANK	Q'TY	DESCRIPTION	SERIAL NUMBER / REMARKS
910 – ZD103	WA1 – 1063 – 000		1	DIODE, ZENER, HZS27 – 2 ツェナー ダイオード	
ZD104	WA1 – 5501 – 000		1	DIODE, HZS6B1L ダイオード	
ZD105	WA1 – 5163 – 000		1	DIODE, ZENER, HZS7A – 2 ツェナー ダイオード	
ZD201	WA1 – 0948 – 000		1	DIODE, ZENER, HZS22 – 2 ツェナー ダイオード	
ZD202	WA1 – 5163 – 000		1	DIODE, ZENER, HZS7A – 2 ツェナー ダイオード	
ZD203	WA1 – 1047 – 000		1	DIODE, ZENER, HZS16 – 2 ツェナー ダイオード	
ZD204	WA1 – 0948 – 000		1	DIODE, ZENER, HZS22 – 2 ツェナー ダイオード	
ZD205	WA1 – 0948 – 000		1	DIODE, ZENER, HZS22 – 2 ツェナー ダイオード	

COPYRIGHT © 1997 CANON INC.

FIGURE 920 CONTROL PANEL INVERTER PCB ASSEMBLY
操作部インバータ回路基板

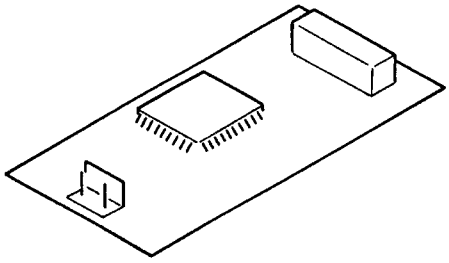

NOTE : This assembly is included in the assembly shown in Figure 130.

注 ： このユニットは、 Figure 130のユニットに含まれます。

FIGURE & KEY NO.	PART NUMBER	RANK	Q'TY	DESCRIPTION	SERIAL NUMBER / REMARKS
920 –	FG5 – 5207 – 000		1	CONT. PANEL INVERTER PCB ASS'Y ソウサ ブ インバータ カイロ キバン	
C 1	VC6 – 3830 – 104		1	CAPACITOR, 0.1UF 50V コンデンサ	
C 2	VC7 – 8720 – 220		1	CAPACITOR, 220PF, 15KV コンデンサ	
F 1	VD5 – 0321 – 001		1	FUSE, 1A, 125V ヒューズ	
J955	VS1 – 1028 – 002		1	PIN ASSEMBLY, 2P ピン アセンブリ	
J956	VS1 – 5474 – 004		1	PIN ASSEMBLY, 4P ピン アセンブリ	
L 1	WE2 – 5157 – 000		1	COIL, CHOKE チョーク コイル	
Q 1	WA2 – 0237 – 000		1	TRANSISTOR, 2SC2655 – Y トランジスタ	
Q 2	WA2 – 0237 – 000		1	TRANSISTOR, 2SC2655 – Y トランジスタ	
R 1	VR5 – 3680 – 331		1	RESISTOR, 330 OHM, 1/4W テイコウ	
T 1	FH3 – 0775 – 000		1	TRANSFORMER, INVERTER インバータ トランス	

COPYRIGHT © 1997 CANON INC.
CANON NP6750/6550/6450/6445/6050 REV. 3 OCT. 1997 PRINTED IN JAPAN (IMPRIME AU JAPON)

FIGURE 930 DC CONTROLLER PCB ASSEMBLY
DC コントローラ回路基板

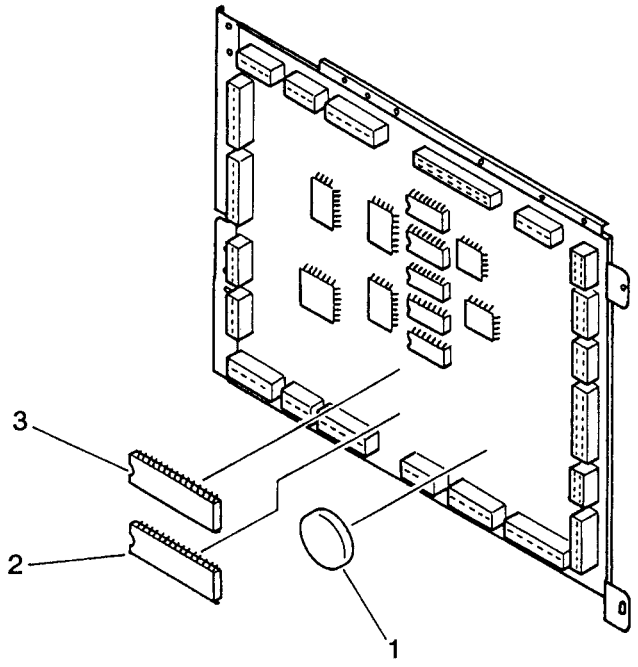

COPYRIGHT © 1997 CANON INC.
CANON NP6750/6550/6450/6445/6050 REV.1 FEB. 1996 PRINTED IN JAPAN (IMPRIME AU JAPON)

FIGURE & KEY NO.	PART NUMBER	RANK	Q'TY	DESCRIPTION	SERIAL NUMBER / REMARKS
930 –	FG5 – 4489 – 200		1	DC CONTROLLER PCB ASSEMBLY DC コントローラ カイロ キバン	JAPANESE NP6750/6450/6550
	FG5 – 5236 – 060		1	DC CONTROLLER PCB ASSEMBLY DC コントローラ カイロ キバン	JAPANESE NP6445
	FG5 – 5218 – 000		1	DC CONTROLLER PCB ASSEMBLY DC コントローラ カイロ キバン	ENGLISH NEY
	FG5 – 4490 – 190		1	DC CONTROLLER PCB ASSEMBLY DC コントローラ カイロ キバン	ENGLISH/ILLUSTRATION
	FG5 – 4492 – 08G		1	DC CONTROLLER PCB ASSEMBLY DC コントローラ カイロ キバン	FRENCH
	FG5 – 4493 – 08G		1	DC CONTROLLER PCB ASSEMBLY DC コントローラ カイロ キバン	GERMAN
	FG5 – 5219 – 100		1	DC CONTROLLER PCB ASSEMBLY DC コントローラ カイロ キバン	KOREAN
1	WK1 – 0084 – 000		1	BATTERY, 3V, 550 MAH バツテリ	
2	FF2 – 9982 – 150		1	IC, HN27C4096G – 12, EP – ROM EP – ROM	JAPANESE
	FF3 – 2037 – 000		1	IC, HN27C4096G – 12, EP – ROM, 4M EP – ROM	ENGLISH NEY
	FF2 – 9984 – 150		1	IC, HN27C4096G – 12, EP – ROM EP – ROM	ENGLISH/ILLUSTRATION
	FF2 – 9988 – 15G		1	IC, HN27C4096G – 12, EP – ROM, 4M EP – ROM	FRENCH
	FF2 – 9990 – 15G		1	IC, HN27C4096G – 12, EP – ROM, 4M EP – ROM	GERMAN
	FF2 – 9994 – 150		1	IC, HN27C4096G – 12, EP – ROM, 4M EP – ROM	KOREAN
3	FF2 – 9983 – 150		1	IC, HN27C4096G – 12, EP – ROM EP – ROM	JAPANESE
	FF3 – 2038 – 000		1	IC, HN27C4096G – 12, EP – ROM, 4M EP – ROM	ENGLISH NEY
	FF2 – 9985 – 150		1	IC, HN27C4096G – 12, EP – ROM EP – ROM	ENGLISH/ILLUSTRATION
	FF2 – 9989 – 15G		1	IC, HN27C4096G – 12, EP – ROM, 4M EP – ROM	FRENCH
	FF2 – 9991 – 15G		1	IC, HN27C4096G – 12, EP – ROM, 4M EP – ROM	GERMAN
	FF2 – 9995 – 150		1	IC, HN27C4096G – 12, EP – ROM, 4M EP – ROM	KOREAN
C 1	VC5 – 8320 – 152		1	CAPACITOR, 1500PF, 50V コンデンサ	
C 2	VC5 – 8320 – 152		1	CAPACITOR, 1500PF, 50V コンデンサ	
C 3	VC5 – 8320 – 152		1	CAPACITOR, 1500PF, 50V コンデンサ	
C 4	VC5 – 8320 – 152		1	CAPACITOR, 1500PF, 50V コンデンサ	
C101	VW4 – 2037 – 102		1	CAPACITOR, 0.001UF, 50V コンデンサ	
C102	VC1 – 2351 – 475		1	CAPACITOR, 4.7UF, 35V コンデンサ	
C103	VC1 – 2351 – 106		1	CAPACITOR, 10UF, 35V コンデンサ	
C104	VC1 – 2161 – 107		1	CAPACITOR, 100UF, 16V コンデンサ	
C105	VC1 – 2161 – 226		1	CAPACITOR, 22UF, 16V コンデンサ	
C106	VC1 – 2501 – 476		1	CAPACITOR, 47UF, 50V コンデンサ	

COPYRIGHT © 1997 CANON INC.

FIGURE & KEY NO.	PART NUMBER	RANK	Q'TY	DESCRIPTION	SERIAL NUMBER / REMARKS
930 – C107	VW4 – 2037 – 104		1	CAPACITOR, 0.1UF, 50V コンデンサ	
C108	VW4 – 2037 – 102		1	CAPACITOR, 0.001UF, 50V コンデンサ	
C109	VW4 – 2037 – 104		1	CAPACITOR, 0.1UF, 50V コンデンサ	
C110	VW4 – 2037 – 104		1	CAPACITOR, 0.1UF, 50V コンデンサ	
C111	VC1 – 2351 – 106		1	CAPACITOR, 10UF, 35V コンデンサ	
C112	VC1 – 2351 – 106		1	CAPACITOR, 10UF, 35V コンデンサ	
C113	VW4 – 2037 – 104		1	CAPACITOR, 0.1UF, 50V コンデンサ	
C114	VW4 – 2037 – 104		1	CAPACITOR, 0.1UF, 50V コンデンサ	
C116	VW4 – 2037 – 104		1	CAPACITOR, 0.1UF, 50V コンデンサ	
C117	VW4 – 2234 – 102		1	CAPACITOR, 1000PF, 50V コンデンサ	
C118	VC8 – 4320 – 476		1	CAPACITOR, 47UF, 16V コンデンサ	
C119	VC1 – 2351 – 475		1	CAPACITOR, 4.7UF, 35V コンデンサ	
C122	VC1 – 2351 – 106		1	CAPACITOR, 10UF, 35V コンデンサ	
C123	VC1 – 2501 – 474		1	CAPACITOR, 0.47UF, 50V コンデンサ	
C124	VC1 – 2251 – 107		1	CAPACITOR, 100UF, 25V コンデンサ	
C125	VC1 – 2501 – 107		1	CAPACITOR, 100UF, 50V コンデンサ	
C126	VC1 – 2501 – 107		1	CAPACITOR, 100UF, 50V コンデンサ	
C127	VW4 – 2234 – 101		1	CAPACITOR, 100PF, 25V コンデンサ	
C130	VW4 – 4815 – 474		1	CAPACITOR, 0.47UF, 15V コンデンサ	
C131	VW4 – 4815 – 474		1	CAPACITOR, 0.47UF, 15V コンデンサ	
C132	VC1 – 2161 – 107		1	CAPACITOR, 100UF, 16V コンデンサ	
C133	VW4 – 2037 – 102		1	CAPACITOR, 0.001UF, 50V コンデンサ	
C134	VW4 – 2037 – 103		1	CAPACITOR, 0.01UF, 50V コンデンサ	
C136	VW4 – 2037 – 102		1	CAPACITOR, 0.001UF, 50V コンデンサ	
C137	VW4 – 2037 – 102		1	CAPACITOR, 0.001UF, 50V コンデンサ	
C138	VW4 – 2037 – 104		1	CAPACITOR, 0.1UF, 50V コンデンサ	
C139	VW4 – 2037 – 104		1	CAPACITOR, 0.1UF, 50V コンデンサ	
C140	VW4 – 2037 – 102		1	CAPACITOR, 0.001UF, 50V コンデンサ	
C141	VW4 – 2037 – 102		1	CAPACITOR, 0.001UF, 50V コンデンサ	
C142	VW4 – 2037 – 104		1	CAPACITOR, 0.1UF, 50V コンデンサ	

COPYRIGHT © 1997 CANON INC.
CANON NP6750/6550/6450/6445/6050 REV. 3 OCT. 1997 PRINTED IN JAPAN (IMPRIME AU JAPON)

FIGURE & KEY NO.	PART NUMBER	RANK	Q'TY	DESCRIPTION	SERIAL NUMBER / REMARKS
930 – C143	VW4 – 2835 – 681		1	CAPACITOR, 680PF, 50V コンデンサ	
C144	VW4 – 2037 – 104		1	CAPACITOR, 0.1UF, 50V コンデンサ	
C145	VW4 – 2037 – 104		1	CAPACITOR, 0.1UF, 50V コンデンサ	
C146	VW4 – 2037 – 104		1	CAPACITOR, 0.1UF, 50V コンデンサ	
C148	VW4 – 2037 – 104		1	CAPACITOR, 0.1UF, 50V コンデンサ	
C149	VW4 – 2037 – 104		1	CAPACITOR, 0.1UF, 50V コンデンサ	
C150	VW4 – 2037 – 102		1	CAPACITOR, 0.001UF, 50V コンデンサ	
C151	VW4 – 2037 – 104		1	CAPACITOR, 0.1UF, 50V コンデンサ	
C152	VW4 – 2037 – 104		1	CAPACITOR, 0.1UF, 50V コンデンサ	
C153	VW4 – 2234 – 150		1	CAPACITOR, 15PF, 50V コンデンサ	
C154	VW4 – 2234 – 150		1	CAPACITOR, 15PF, 50V コンデンサ	
C155	VW4 – 4027 – 474		1	CAPACITOR, 0.47UF, 25V コンデンサ	
C156	VW4 – 2037 – 104		1	CAPACITOR, 0.1UF, 50V コンデンサ	
C157	VW4 – 2231 – 409		1	CAPACITOR, 4PF, 50V コンデンサ	
C158	VW4 – 2231 – 409		1	CAPACITOR, 4PF, 50V コンデンサ	
C159	VW4 – 2037 – 102		1	CAPACITOR, 0.001UF, 50V コンデンサ	
C160	VW4 – 2037 – 104		1	CAPACITOR, 0.1UF, 50V コンデンサ	
C161	VW4 – 2037 – 104		1	CAPACITOR, 0.1UF, 50V コンデンサ	
C163	VW4 – 2234 – 101		1	CAPACITOR, 100PF, 25V コンデンサ	
C164	VW4 – 2037 – 104		1	CAPACITOR, 0.1UF, 50V コンデンサ	
C165	VW4 – 2234 – 102		1	CAPACITOR, 1000PF, 50V コンデンサ	
C166	VW4 – 2037 – 102		1	CAPACITOR, 0.001UF, 50V コンデンサ	
C167	VW4 – 2037 – 103		1	CAPACITOR, 0.01UF, 50V コンデンサ	
C168	VW4 – 2037 – 104		1	CAPACITOR, 0.1UF, 50V コンデンサ	
C169	VW4 – 2037 – 102		1	CAPACITOR, 0.001UF, 50V コンデンサ	
C170	VW4 – 2234 – 101		1	CAPACITOR, 100PF, 25V コンデンサ	
C171	VW4 – 2037 – 104		1	CAPACITOR, 0.1UF, 50V コンデンサ	
C172	VW4 – 2234 – 100		1	CAPACITOR, 10PF, 50V コンデンサ	
C173	VW4 – 2231 – 509		1	CAPACITOR, 5PF, 50V コンデンサ	
C174	VW4 – 2037 – 102		1	CAPACITOR, 0.001UF, 50V コンデンサ	

COPYRIGHT © 1997 CANON INC.

FIGURE & KEY NO.	PART NUMBER	RANK	Q'TY	DESCRIPTION	SERIAL NUMBER / REMARKS
930 – C175	VW4 – 2037 – 104		1	CAPACITOR, 0.1UF, 50V コンデンサ	
C176	VW4 – 2037 – 102		1	CAPACITOR, 0.001UF, 50V コンデンサ	
C177	VW4 – 2037 – 104		1	CAPACITOR, 0.1UF, 50V コンデンサ	
C178	VW4 – 2037 – 104		1	CAPACITOR, 0.1UF, 50V コンデンサ	
C179	VW4 – 2037 – 102		1	CAPACITOR, 0.001UF, 50V コンデンサ	
C180	VW4 – 2037 – 104		1	CAPACITOR, 0.1UF, 50V コンデンサ	
C181	VW4 – 2234 – 120		1	CAPACITOR, 12PF, 50V コンデンサ	
C182	VW4 – 2234 – 120		1	CAPACITOR, 12PF, 50V コンデンサ	
C183	VW4 – 2037 – 104		1	CAPACITOR, 0.1UF, 50V コンデンサ	
C184	VW4 – 2037 – 104		1	CAPACITOR, 0.1UF, 50V コンデンサ	
C185	VW4 – 2037 – 104		1	CAPACITOR, 0.1UF, 50V コンデンサ	
C186	VW4 – 2037 – 102		1	CAPACITOR, 0.001UF, 50V コンデンサ	
C187	VW4 – 2037 – 104		1	CAPACITOR, 0.1UF, 50V コンデンサ	
C188	VW4 – 2037 – 104		1	CAPACITOR, 0.1UF, 50V コンデンサ	
C190	VW4 – 2037 – 104		1	CAPACITOR, 0.1UF, 50V コンデンサ	
C191	VW4 – 2037 – 104		1	CAPACITOR, 0.1UF, 50V コンデンサ	
C192	VW4 – 2037 – 104		1	CAPACITOR, 0.1UF, 50V コンデンサ	
C193	VW4 – 2037 – 102		1	CAPACITOR, 0.001UF, 50V コンデンサ	
C194	VW4 – 2037 – 102		1	CAPACITOR, 0.001UF, 50V コンデンサ	
C195	VW4 – 2037 – 102		1	CAPACITOR, 0.001UF, 50V コンデンサ	
C196	VW4 – 2037 – 102		1	CAPACITOR, 0.001UF, 50V コンデンサ	
C197	VW4 – 2037 – 104		1	CAPACITOR, 0.1UF, 50V コンデンサ	
C198	VW4 – 2037 – 104		1	CAPACITOR, 0.1UF, 50V コンデンサ	
C199	VW4 – 2037 – 104		1	CAPACITOR, 0.1UF, 50V コンデンサ	
C200	VW4 – 2037 – 104		1	CAPACITOR, 0.1UF, 50V コンデンサ	
C202	VW4 – 2234 – 300		1	CAPACITOR, 30PF, 50V コンデンサ	
C203	VW4 – 2037 – 104		1	CAPACITOR, 0.1UF, 50V コンデンサ	
C204	VW4 – 2037 – 104		1	CAPACITOR, 0.1UF, 50V コンデンサ	
C205	VW4 – 2037 – 104		1	CAPACITOR, 0.1UF, 50V コンデンサ	
C206	VW4 – 2037 – 104		1	CAPACITOR, 0.1UF, 50V コンデンサ	

COPYRIGHT © 1997 CANON INC.
CANON NP6750/6550/6450/6445/6050 REV. 3 OCT. 1997 PRINTED IN JAPAN (IMPRIME AU JAPON)

FIGURE & KEY NO.	PART NUMBER	RANK	Q'TY	DESCRIPTION	SERIAL NUMBER / REMARKS
930 – C207	VW4 – 2234 – 300		1	CAPACITOR, 30PF, 50V コンデンサ	
C208	VW4 – 5825 – 334		1	CAPACITOR, 0.33UF, 25V コンデンサ	
C209	VW4 – 5825 – 334		1	CAPACITOR, 0.33UF, 25V コンデンサ	
C210	VW4 – 5825 – 334		1	CAPACITOR, 0.33UF, 25V コンデンサ	
C211	VW4 – 2234 – 101		1	CAPACITOR, 100PF, 25V コンデンサ	
C212	VW4 – 5825 – 334		1	CAPACITOR, 0.33UF, 25V コンデンサ	
C213	VW4 – 2037 – 104		1	CAPACITOR, 0.1UF, 50V コンデンサ	
C214	VW4 – 2037 – 104		1	CAPACITOR, 0.1UF, 50V コンデンサ	
C215	VW4 – 4815 – 564		1	CAPACITOR, 0.56UF, 15V コンデンサ	
C216	VW4 – 2037 – 102		1	CAPACITOR, 0.001UF, 50V コンデンサ	
C217	VW4 – 2037 – 104		1	CAPACITOR, 0.1UF, 50V コンデンサ	
C218	VW4 – 2037 – 104		1	CAPACITOR, 0.1UF, 50V コンデンサ	
C219	VW4 – 2037 – 104		1	CAPACITOR, 0.1UF, 50V コンデンサ	
C220	VW4 – 2037 – 104		1	CAPACITOR, 0.1UF, 50V コンデンサ	
C221	VW4 – 2037 – 104		1	CAPACITOR, 0.1UF, 50V コンデンサ	
C223	VW4 – 2037 – 104		1	CAPACITOR, 0.1UF, 50V コンデンサ	
C224	VW4 – 2037 – 104		1	CAPACITOR, 0.1UF, 50V コンデンサ	
C225	VW4 – 2037 – 104		1	CAPACITOR, 0.1UF, 50V コンデンサ	
C226	VC8 – 4320 – 476		1	CAPACITOR, 47UF, 16V コンデンサ	
C227	VC1 – 2501 – 335		1	CAPACITOR, 3.3UF, 50V コンデンサ	
C228	VW4 – 2027 – 334		1	CAPACITOR, 0.33UF, 25V コンデンサ	
C229	VW4 – 2037 – 104		1	CAPACITOR, 0.1UF, 50V コンデンサ	
C230	VW4 – 2037 – 104		1	CAPACITOR, 0.1UF, 50V コンデンサ	
C231	VW4 – 2037 – 104		1	CAPACITOR, 0.1UF, 50V コンデンサ	
C232	VC1 – 2351 – 106		1	CAPACITOR, 10UF, 35V コンデンサ	
C233	VW4 – 2037 – 104		1	CAPACITOR, 0.1UF, 50V コンデンサ	
C234	VW4 – 2037 – 104		1	CAPACITOR, 0.1UF, 50V コンデンサ	
C235	VW4 – 2037 – 104		1	CAPACITOR, 0.1UF, 50V コンデンサ	
C236	VW4 – 2037 – 104		1	CAPACITOR, 0.1UF, 50V コンデンサ	
C237	VW4 – 2037 – 104		1	CAPACITOR, 0.1UF, 50V コンデンサ	

COPYRIGHT © 1997 CANON INC.

FIGURE & KEY NO.	PART NUMBER	RANK	Q'TY	DESCRIPTION	SERIAL NUMBER / REMARKS
930 – C238	VW4 – 2037 – 102		1	CAPACITOR, 0.001UF, 50V コンデンサ	
C257	VW4 – 2234 – 101		1	CAPACITOR, 100PF, 25V コンデンサ	
C258	VW4 – 2234 – 101		1	CAPACITOR, 100PF, 25V コンデンサ	
C259	VW4 – 2234 – 101		1	CAPACITOR, 100PF, 25V コンデンサ	
C260	VW4 – 2234 – 101		1	CAPACITOR, 100PF, 25V コンデンサ	
C261	VW4 – 2234 – 101		1	CAPACITOR, 100PF, 25V コンデンサ	
C262	VW4 – 2234 – 101		1	CAPACITOR, 100PF, 25V コンデンサ	
C263	VW4 – 2234 – 101		1	CAPACITOR, 100PF, 25V コンデンサ	
C264	VW4 – 2234 – 101		1	CAPACITOR, 100PF, 25V コンデンサ	
C265	VW4 – 2234 – 101		1	CAPACITOR, 100PF, 25V コンデンサ	
C266	VW4 – 2234 – 101		1	CAPACITOR, 100PF, 25V コンデンサ	
D 1	WA1 – 0777 – 000		1	DIODE, AK04 ダイオード	
D 2	WA1 – 0777 – 000		1	DIODE, AK04 ダイオード	
D 3	WA1 – 0777 – 000		1	DIODE, AK04 ダイオード	
D 4	WA1 – 0777 – 000		1	DIODE, AK04 ダイオード	
D102	WA1 – 0972 – 000		1	DIODE, S5688B ダイオード	
D105	WA1 – 0972 – 000		1	DIODE, S5688B ダイオード	
D106	WA1 – 0960 – 000		1	DIODE, AK03 ダイオード	
D107	WA1 – 0960 – 000		1	DIODE, AK03 ダイオード	
D108	WA1 – 0972 – 000		1	DIODE, S5688B ダイオード	
D110	WA1 – 0972 – 000		1	DIODE, S5688B ダイオード	
D111	WA1 – 0972 – 000		1	DIODE, S5688B ダイオード	
D112	WA1 – 0972 – 000		1	DIODE, S5688B ダイオード	
D113	WA1 – 0972 – 000		1	DIODE, S5688B ダイオード	
D114	WA1 – 0972 – 000		1	DIODE, S5688B ダイオード	
D118	WA1 – 0972 – 000		1	DIODE, S5688B ダイオード	
D119	WA1 – 0972 – 000		1	DIODE, S5688B ダイオード	
D120	WA1 – 0960 – 000		1	DIODE, AK03 ダイオード	
D121	WA1 – 0972 – 000		1	DIODE, S5688B ダイオード	
D122	WA1 – 0777 – 000		1	DIODE, AK04 ダイオード	

COPYRIGHT © 1997 CANON INC.

FIGURE & KEY NO.	PART NUMBER	RANK	Q'TY	DESCRIPTION	SERIAL NUMBER / REMARKS
930 – D123	WA1 – 0972 – 000		1	DIODE, S5688B ダイオード	
D124	WA1 – 0625 – 000		1	DIODE, MA166 ダイオード	
D125	WA1 – 0625 – 000		1	DIODE, MA166 ダイオード	
D126	WA1 – 0972 – 000		1	DIODE, S5688B ダイオード	
D127	WA1 – 0972 – 000		1	DIODE, S5688B ダイオード	
D128	WA1 – 0972 – 000		1	DIODE, S5688B ダイオード	
D129	WA1 – 0972 – 000		1	DIODE, S5688B ダイオード	
D130	WA1 – 0972 – 000		1	DIODE, S5688B ダイオード	
D133	WA1 – 0972 – 000		1	DIODE, S5688B ダイオード	
D134	WA1 – 0972 – 000		1	DIODE, S5688B ダイオード	
D135	WA1 – 0972 – 000		1	DIODE, S5688B ダイオード	
D136	WA1 – 0972 – 000		1	DIODE, S5688B ダイオード	
D137	WA1 – 0972 – 000		1	DIODE, S5688B ダイオード	
D138	WA1 – 0972 – 000		1	DIODE, S5688B ダイオード	
D139	WA1 – 0972 – 000		1	DIODE, S5688B ダイオード	
D140	WA1 – 0972 – 000		1	DIODE, S5688B ダイオード	
D141	WA1 – 0972 – 000		1	DIODE, S5688B ダイオード	
D142	WA1 – 0972 – 000		1	DIODE, S5688B ダイオード	
D143	WA1 – 0777 – 000		1	DIODE, AK04 ダイオード	
D144	WA1 – 0777 – 000		1	DIODE, AK04 ダイオード	
D145	WA1 – 0777 – 000		1	DIODE, AK04 ダイオード	
D146	WA1 – 0777 – 000		1	DIODE, AK04 ダイオード	
D147	WA1 – 1135 – 000		1	DIODE, 1SS286 ダイオード	
D150	WA1 – 1135 – 000		1	DIODE, 1SS286 ダイオード	
D151	WA1 – 0972 – 000		1	DIODE, S5688B ダイオード	
D152	WA1 – 0777 – 000		1	DIODE, AK04 ダイオード	
D153	WA1 – 0777 – 000		1	DIODE, AK04 ダイオード	
D154	WA1 – 0777 – 000		1	DIODE, AK04 ダイオード	
D155	WA1 – 0777 – 000		1	DIODE, AK04 ダイオード	
D156	WA1 – 0972 – 000		1	DIODE, S5688B ダイオード	

COPYRIGHT © 1997 CANON INC.

FIGURE & KEY NO.	PART NUMBER	RANK	Q'TY	DESCRIPTION	SERIAL NUMBER / REMARKS
930 – D157	WA1 – 0972 – 000		1	DIODE, S5688B ダイオード	
D158	WA1 – 0972 – 000		1	DIODE, S5688B ダイオード	
D159	WA1 – 0777 – 000		1	DIODE, AK04 ダイオード	
D160	WA1 – 0777 – 000		1	DIODE, AK04 ダイオード	
D161	WA1 – 0777 – 000		1	DIODE, AK04 ダイオード	
D162	WA1 – 0777 – 000		1	DIODE, AK04 ダイオード	
D163	WA1 – 0777 – 000		1	DIODE, AK04 ダイオード	
D164	WA1 – 0972 – 000		1	DIODE, S5688B ダイオード	
D165	WA1 – 0972 – 000		1	DIODE, S5688B ダイオード	
D166	WA1 – 0972 – 000		1	DIODE, S5688B ダイオード	
D167	WA1 – 0972 – 000		1	DIODE, S5688B ダイオード	
D168	WA1 – 0625 – 000		1	DIODE, MA166 ダイオード	
D169	WA1 – 0625 – 000		1	DIODE, MA166 ダイオード	
D170	WA1 – 0625 – 000		1	DIODE, MA166 ダイオード	
D171	WA1 – 0972 – 000		1	DIODE, S5688B ダイオード	
D172	WA1 – 0972 – 000		1	DIODE, S5688B ダイオード	
D174	WA1 – 0625 – 000		1	DIODE, MA166 ダイオード	
D175	WA1 – 0625 – 000		1	DIODE, MA166 ダイオード	
D176	WA1 – 0625 – 000		1	DIODE, MA166 ダイオード	
D177	WA1 – 0625 – 000		1	DIODE, MA166 ダイオード	
D178	WA1 – 0625 – 000		1	DIODE, MA166 ダイオード	
D179	WA1 – 0625 – 000		1	DIODE, MA166 ダイオード	
D180	WA1 – 0625 – 000		1	DIODE, MA166 ダイオード	
D181	WA1 – 0972 – 000		1	DIODE, S5688B ダイオード	
DA101	WA1 – 1035 – 000		1	DIODE, MA – 157A ダイオード	
DA102	WA1 – 1035 – 000		1	DIODE, MA – 157A ダイオード	
DA104	WA1 – 5414 – 000		1	DIODE, MA159A ダイオード	
DA105	WA1 – 1035 – 000		1	DIODE, MA – 157A ダイオード	
DA106	WA1 – 1035 – 000		1	DIODE, MA – 157A ダイオード	
DA108	WA1 – 1035 – 000		1	DIODE, MA – 157A ダイオード	

COPYRIGHT © 1997 CANON INC.
CANON NP6750/6550/6450/6445/6050 REV. 3 OCT. 1997 PRINTED IN JAPAN (IMPRIME AU JAPON)

FIGURE & KEY NO.	PART NUMBER	RANK	Q'TY	DESCRIPTION	SERIAL NUMBER / REMARKS
930 – DA109	WA1 – 1035 – 000		1	DIODE, MA – 157A ダイオード	
DA110	WA1 – 5414 – 000		1	DIODE, MA159A ダイオード	
DA111	WA1 – 5414 – 000		1	DIODE, MA159A ダイオード	
DA112	WA1 – 1035 – 000		1	DIODE, MA – 157A ダイオード	
DA113	WA1 – 1035 – 000		1	DIODE, MA – 157A ダイオード	
DA114	WA1 – 1035 – 000		1	DIODE, MA – 157A ダイオード	
DA115	WA1 – 1035 – 000		1	DIODE, MA – 157A ダイオード	
DA116	WA1 – 5414 – 000		1	DIODE, MA159A ダイオード	
DA117	WA1 – 1035 – 000		1	DIODE, MA – 157A ダイオード	
DA118	WA1 – 5414 – 000		1	DIODE, MA159A ダイオード	
DA119	WA1 – 1035 – 000		1	DIODE, MA – 157A ダイオード	
DA120	WA1 – 1035 – 000		1	DIODE, MA – 157A ダイオード	
DA121	WA1 – 1035 – 000		1	DIODE, MA – 157A ダイオード	
DA122	WA1 – 1035 – 000		1	DIODE, MA – 157A ダイオード	
DA123	WA1 – 5414 – 000		1	DIODE, MA159A ダイオード	
DA124	WA1 – 1035 – 000		1	DIODE, MA – 157A ダイオード	
DA125	WA1 – 1035 – 000		1	DIODE, MA – 157A ダイオード	
DA126	WA1 – 5414 – 000		1	DIODE, MA159A ダイオード	
DA127	WA1 – 1035 – 000		1	DIODE, MA – 157A ダイオード	
DA128	WA1 – 1035 – 000		1	DIODE, MA – 157A ダイオード	
DA129	WA1 – 1035 – 000		1	DIODE, MA – 157A ダイオード	
DA130	WA1 – 1035 – 000		1	DIODE, MA – 157A ダイオード	
DA131	WA1 – 1035 – 000		1	DIODE, MA – 157A ダイオード	
DA133	WA1 – 1035 – 000		1	DIODE, MA – 157A ダイオード	
DA134	WA1 – 1035 – 000		1	DIODE, MA – 157A ダイオード	
DA135	WA1 – 5414 – 000		1	DIODE, MA159A ダイオード	
DA136	WA1 – 1035 – 000		1	DIODE, MA – 157A ダイオード	
DA137	WA1 – 1035 – 000		1	DIODE, MA – 157A ダイオード	
DA138	WA1 – 1035 – 000		1	DIODE, MA – 157A ダイオード	
DA139	WA1 – 1035 – 000		1	DIODE, MA – 157A ダイオード	

COPYRIGHT © 1997 CANON INC.

FIGURE & KEY NO.	PART NUMBER	RANK	Q'TY	DESCRIPTION	SERIAL NUMBER / REMARKS
930 – DA140	WA1 – 5414 – 000		1	DIODE, MA159A ダイオード	
DA141	WA1 – 5414 – 000		1	DIODE, MA159A ダイオード	
DA142	WA1 – 1035 – 000		1	DIODE, MA – 157A ダイオード	
DA143	WA1 – 1035 – 000		1	DIODE, MA – 157A ダイオード	
J101	VS1 – 5474 – 008		1	PIN ASSEMBLY, 8P ピン アセンブリ	
J102	VS1 – 5328 – 018		1	PIN ASSEMBLY, 18P ピン アセンブリ	
J103	VS1 – 5328 – 020		1	PIN ASSEMBLY, 20P ピン アセンブリ	
J104	VS1 – 5328 – 016		1	PIN ASSEMBLY, 16P ピン アセンブリ	
J105	VS1 – 5328 – 022		1	PIN ASSEMBLY, 22P ピン アセンブリ	
J106	VS1 – 5328 – 018		1	PIN ASSEMBLY, 18P ピン アセンブリ	
J107	VS1 – 5328 – 020		1	PIN ASSEMBLY, 20P ピン アセンブリ	
J108	VS1 – 5850 – 040		1	CONNECTOR, 40P, MALE コネクタ (オス)	
J109	VS1 – 1028 – 002		1	PIN ASSEMBLY, 2P ピン アセンブリ	
J110	VS1 – 5328 – 030		1	PIN ASSEMBLY, 30P ピン アセンブリ	
J111	VS1 – 5328 – 018		1	PIN ASSEMBLY, 18P ピン アセンブリ	
J112	VS1 – 5328 – 026		1	PIN ASSEMBLY, 26P ピン アセンブリ	
J113	VS1 – 5328 – 028		1	PIN ASSEMBLY, 28P ピン アセンブリ	
J114	VS1 – 5328 – 030		1	PIN ASSEMBLY, 30P ピン アセンブリ	
J115	VS1 – 5328 – 026		1	PIN ASSEMBLY, 26P ピン アセンブリ	
J116	VS1 – 5349 – 018		1	PIN ASSEMBLY, 18P ピン アセンブリ	
J117	VS1 – 5328 – 016		1	PIN ASSEMBLY, 16P ピン アセンブリ	
J118	VS1 – 5328 – 020		1	PIN ASSEMBLY, 20P ピン アセンブリ	
J119	VS1 – 5328 – 024		1	PIN ASSEMBLY, 24P ピン アセンブリ	
J120	VS1 – 1028 – 008		1	PIN ASSEMBLY, 8P ピン アセンブリ	
J121	VS1 – 5328 – 022		1	PIN ASSEMBLY, 22P ピン アセンブリ	
J122	VS1 – 5328 – 028		1	PIN ASSEMBLY, 28P ピン アセンブリ	
J123	VS1 – 1028 – 008		1	PIN ASSEMBLY, 8P ピン アセンブリ	
J125	VS1 – 5137 – 012		1	PIN ASSEMBLY, 12P ピン アセンブリ	
J127	VS1 – 1028 – 002		1	PIN ASSEMBLY, 2P ピン アセンブリ	
J128	VS1 – 1028 – 009		1	PIN ASSEMBLY, 9P ピン アセンブリ	

COPYRIGHT © 1997 CANON INC.
CANON NP6750/6550/6450/6445/6050 REV. 3 OCT. 1997 PRINTED IN JAPAN (IMPRIME AU JAPON)

FIGURE & KEY NO.	PART NUMBER	RANK	Q'TY	DESCRIPTION	SERIAL NUMBER / REMARKS
930 – J129	VS1 – 1028 – 002		1	PIN ASSEMBLY, 2P ピン アセンブリ	
J130	VS1 – 5328 – 018		1	PIN ASSEMBLY, 18P ピン アセンブリ	
J131	VS1 – 1028 – 003		1	PIN ASSEMBLY, 3P ピン アセンブリ	
JP101	VV1 – 2000 – 000		1	JUMPER チップ ジャンパ	NP6445
L101	WE2 – 5160 – 000		1	INDUCTOR インダクタ	
Q102	WA2 – 5920 – 000		1	TRANSISTOR, 2SD2212 トランジスタ	
Q103	WA2 – 5757 – 000		1	TRANSISTOR, UN5111 トランジスタ	
Q104	WA2 – 1392 – 000		1	TRANSISTOR, UN5211 トランジスタ	
Q105	WA2 – 5757 – 000		1	TRANSISTOR, UN5111 トランジスタ	
Q106	WA2 – 1392 – 000		1	TRANSISTOR, UN5211 トランジスタ	
Q107	WA2 – 1392 – 000		1	TRANSISTOR, UN5211 トランジスタ	
Q108	WA2 – 5919 – 000		1	TRANSISTOR, 2SB1214 トランジスタ	
Q109	WA2 – 5919 – 000		1	TRANSISTOR, 2SB1214 トランジスタ	
Q110	WA4 – 0232 – 000		1	IC, M54567P IC	
Q111	WA4 – 0232 – 000		1	IC, M54567P IC	
Q113	WA2 – 5919 – 000		1	TRANSISTOR, 2SB1214 トランジスタ	
Q114	WA2 – 5919 – 000		1	TRANSISTOR, 2SB1214 トランジスタ	
Q115	WA2 – 5920 – 000		1	TRANSISTOR, 2SD2212 トランジスタ	
Q116	WA4 – 0718 – 000		1	IC, TA7267BP IC	
Q117	WA3 – 8513 – 000		1	IC, KM62256CLG – 7L, S – RAM S – RAM	
Q118	WA2 – 5920 – 000		1	TRANSISTOR, 2SD2212 トランジスタ	
Q119	WA4 – 5555 – 000		1	IC, MC34063AD, REGULATOR レギュレータ	
Q120	WA2 – 5920 – 000		1	TRANSISTOR, 2SD2212 トランジスタ	
Q121	WA2 – 5920 – 000		1	TRANSISTOR, 2SD2212 トランジスタ	
Q122	WA2 – 1392 – 000		1	TRANSISTOR, UN5211 トランジスタ	
Q123	WA2 – 5920 – 000		1	TRANSISTOR, 2SD2212 トランジスタ	
Q124	WA2 – 5919 – 000		1	TRANSISTOR, 2SB1214 トランジスタ	
Q125	WA2 – 5919 – 000		1	TRANSISTOR, 2SB1214 トランジスタ	
Q127	WA2 – 5920 – 000		1	TRANSISTOR, 2SD2212 トランジスタ	
Q128	WA2 – 5920 – 000		1	TRANSISTOR, 2SD2212 トランジスタ	

COPYRIGHT © 1997 CANON INC.

FIGURE & KEY NO.	PART NUMBER	RANK	Q'TY	DESCRIPTION	SERIAL NUMBER / REMARKS
930 – Q129	WA4 – 6190 – 000		1	IC, M62359FP, D/A CONVERTER コンバータ	
Q130	WA2 – 5757 – 000		1	TRANSISTOR, UN5111 トランジスタ	
Q131	WA2 – 6075 – 000		1	TRANSISTOR, 2SB1324 トランジスタ	
Q132	WA2 – 6075 – 000		1	TRANSISTOR, 2SB1324 トランジスタ	
Q133	WA2 – 5920 – 000		1	TRANSISTOR, 2SD2212 トランジスタ	
Q134	FH4 – 5489 – 000		1	IC, M65022FP, GATE ARRAY ゲートアレイ	
Q135	FH4 – 5489 – 000		1	IC, M65022FP, GATE ARRAY ゲートアレイ	
Q136	WA3 – 8513 – 000		1	IC, KM62256CLG – 7L, S – RAM S – RAM	
Q137	WA3 – 7688 – 000		1	IC, UPD43257BGU – 70LL, S – RAM S – RAM	
Q138	WA3 – 8513 – 000		1	IC, KM62256CLG – 7L, S – RAM S – RAM	
Q139	WA3 – 7763 – 000		1	IC, SED1335FOB, LCD – CONTROLLER IC	
Q140	FH4 – 1226 – 000		1	IC, HD6433308RF,MICRO – COMPUTER マイクロコンピュータ	
Q141	WA2 – 5920 – 000		1	TRANSISTOR, 2SD2212 トランジスタ	
Q142	WA2 – 6137 – 000		1	TRANSISTOR, 2SD2153 トランジスタ	
Q144	WA2 – 5919 – 000		1	TRANSISTOR, 2SB1214 トランジスタ	
Q145	WA2 – 5919 – 000		1	TRANSISTOR, 2SB1214 トランジスタ	
Q146	WA2 – 5757 – 000		1	TRANSISTOR, UN5111 トランジスタ	
Q147	WA2 – 1392 – 000		1	TRANSISTOR, UN5211 トランジスタ	
Q148	WA2 – 1392 – 000		1	TRANSISTOR, UN5211 トランジスタ	
Q149	WA2 – 1451 – 000		1	TRANSISTOR, 2SC2412KLN トランジスタ	
Q150	WA2 – 1292 – 000		1	TRANSISTOR, 2SC3735 トランジスタ	
Q151	WA2 – 5920 – 000		1	TRANSISTOR, 2SD2212 トランジスタ	
Q152	WA2 – 5920 – 000		1	TRANSISTOR, 2SD2212 トランジスタ	
Q153	WA2 – 5920 – 000		1	TRANSISTOR, 2SD2212 トランジスタ	
Q154	WA2 – 6075 – 000		1	TRANSISTOR, 2SB1324 トランジスタ	
Q155	WA2 – 5920 – 000		1	TRANSISTOR, 2SD2212 トランジスタ	
Q156	FH4 – 1225 – 000		1	IC, HD6435708F, M – COM マイクロコンピュータ	
Q157	WA4 – 1140 – 000		1	IC, RF5C62 IC	
Q158	FH4 – 5560 – 000		1	IC, M38881M2 – 010GP, IPC IPC	
Q159	FH4 – 5680 – 000		1	IC, M65027FP, GATE ARRAY ゲートアレイ	

COPYRIGHT © 1997 CANON INC.
CANON NP6750/6550/6450/6445/6050 REV. 3 OCT. 1997 PRINTED IN JAPAN (IMPRIME AU JAPON)

FIGURE & KEY NO.	PART NUMBER	RANK	Q'TY	DESCRIPTION	SERIAL NUMBER / REMARKS
930 – Q160S	WA9 – 5207 – 000		1	SOCKET, IC IC ソケット	
Q161S	WA9 – 5207 – 000		1	SOCKET, IC IC ソケット	
Q162	WA3 – 7688 – 000		1	IC, UPD43257BGU – 70LL, S – RAM S – RAM	
Q166	WA4 – 1032 – 000		1	TRANSISTOR, TA7279P トランジスタ	
Q167	WA2 – 5920 – 000		1	TRANSISTOR, 2SD2212 トランジスタ	
Q168	WA2 – 5920 – 000		1	TRANSISTOR, 2SD2212 トランジスタ	
Q169	WA2 – 5920 – 000		1	TRANSISTOR, 2SD2212 トランジスタ	
Q170	WA2 – 5920 – 000		1	TRANSISTOR, 2SD2212 トランジスタ	
Q171	WA2 – 5920 – 000		1	TRANSISTOR, 2SD2212 トランジスタ	
Q172	WA2 – 5920 – 000		1	TRANSISTOR, 2SD2212 トランジスタ	
Q173	WA2 – 5919 – 000		1	TRANSISTOR, 2SB1214 トランジスタ	
Q174	WA2 – 5919 – 000		1	TRANSISTOR, 2SB1214 トランジスタ	
Q175	WA2 – 0124 – 000		1	TRANSISTOR, 2SC1815Y トランジスタ	
Q176	WA2 – 5920 – 000		1	TRANSISTOR, 2SD2212 トランジスタ	
Q177	WA2 – 5920 – 000		1	TRANSISTOR, 2SD2212 トランジスタ	
Q178	WA2 – 6075 – 000		1	TRANSISTOR, 2SB1324 トランジスタ	
Q179	WA2 – 5920 – 000		1	TRANSISTOR, 2SD2212 トランジスタ	
Q180	WA2 – 6075 – 000		1	TRANSISTOR, 2SB1324 トランジスタ	
Q181	WA2 – 5920 – 000		1	TRANSISTOR, 2SD2212 トランジスタ	
Q182	WA2 – 6075 – 000		1	TRANSISTOR, 2SB1324 トランジスタ	
Q183	WA2 – 1392 – 000		1	TRANSISTOR, UN5211 トランジスタ	
Q184	WA2 – 1292 – 000		1	TRANSISTOR, 2SC3735 トランジスタ	
Q185	WA2 – 5920 – 000		1	TRANSISTOR, 2SD2212 トランジスタ	
Q186	WA2 – 6075 – 000		1	TRANSISTOR, 2SB1324 トランジスタ	
Q187	WA2 – 1392 – 000		1	TRANSISTOR, UN5211 トランジスタ	
Q188	WA2 – 1392 – 000		1	TRANSISTOR, UN5211 トランジスタ	
Q189	WA2 – 5757 – 000		1	TRANSISTOR, UN5111 トランジスタ	
Q190	WA2 – 5920 – 000		1	TRANSISTOR, 2SD2212 トランジスタ	
Q191	WA2 – 5920 – 000		1	TRANSISTOR, 2SD2212 トランジスタ	
Q192	WA4 – 5524 – 000		1	IC, MM1075XF IC	

COPYRIGHT © 1997 CANON INC.

FIGURE & KEY NO.	PART NUMBER	RANK	Q'TY	DESCRIPTION	SERIAL NUMBER / REMARKS
930 – Q193	WA2 – 5920 – 000		1	TRANSISTOR, 2SD2212 トランジスタ	
Q194	WA2 – 5920 – 000		1	TRANSISTOR, 2SD2212 トランジスタ	
Q195	WA2 – 5920 – 000		1	TRANSISTOR, 2SD2212 トランジスタ	
Q196	WA2 – 5920 – 000		1	TRANSISTOR, 2SD2212 トランジスタ	
Q197	WA2 – 5920 – 000		1	TRANSISTOR, 2SD2212 トランジスタ	
Q198	WA2 – 5920 – 000		1	TRANSISTOR, 2SD2212 トランジスタ	
Q199	WA2 – 1392 – 000		1	TRANSISTOR, UN5211 トランジスタ	
Q200	WA2 – 1392 – 000		1	TRANSISTOR, UN5211 トランジスタ	
Q204	WA2 – 1451 – 000		1	TRANSISTOR, 2SC2412KLN トランジスタ	
Q205	WA2 – 1392 – 000		1	TRANSISTOR, UN5211 トランジスタ	
Q206	WA2 – 1392 – 000		1	TRANSISTOR, UN5211 トランジスタ	
Q207	WA2 – 1392 – 000		1	TRANSISTOR, UN5211 トランジスタ	
Q208	WA2 – 1392 – 000		1	TRANSISTOR, UN5211 トランジスタ	
Q209	WA2 – 1392 – 000		1	TRANSISTOR, UN5211 トランジスタ	
Q210	WA2 – 1392 – 000		1	TRANSISTOR, UN5211 トランジスタ	
Q211	WA2 – 1392 – 000		1	TRANSISTOR, UN5211 トランジスタ	
Q212	WA2 – 1392 – 000		1	TRANSISTOR, UN5211 トランジスタ	
Q213	WA2 – 1392 – 000		1	TRANSISTOR, UN5211 トランジスタ	
Q214	WA2 – 1392 – 000		1	TRANSISTOR, UN5211 トランジスタ	
Q215	WA2 – 1392 – 000		1	TRANSISTOR, UN5211 トランジスタ	
Q216	WA2 – 1392 – 000		1	TRANSISTOR, UN5211 トランジスタ	
Q217	WA2 – 1392 – 000		1	TRANSISTOR, UN5211 トランジスタ	
Q218	WA2 – 5757 – 000		1	TRANSISTOR, UN5111 トランジスタ	
Q219	WA2 – 1392 – 000		1	TRANSISTOR, UN5211 トランジスタ	
Q220	WA2 – 1392 – 000		1	TRANSISTOR, UN5211 トランジスタ	
Q221	WA2 – 5757 – 000		1	TRANSISTOR, UN5111 トランジスタ	
Q222	WA3 – 2950 – 000		1	IC, HD74HC04FP, C – MOS C – MOS	
Q223	WA2 – 1392 – 000		1	TRANSISTOR, UN5211 トランジスタ	
Q224	WA2 – 1392 – 000		1	TRANSISTOR, UN5211 トランジスタ	
Q227	WA2 – 1392 – 000		1	TRANSISTOR, UN5211 トランジスタ	

COPYRIGHT © 1997 CANON INC.
CANON NP6750/6550/6450/6445/6050 REV. 3 OCT. 1997 PRINTED IN JAPAN (IMPRIME AU JAPON)

FIGURE & KEY NO.	PART NUMBER	RANK	Q'TY	DESCRIPTION	SERIAL NUMBER / REMARKS
930 – Q228	WA2 – 1392 – 000		1	TRANSISTOR, UN5211 トランジスタ	
Q231	WA3 – 4137 – 000		1	TTL IC, HD74LS07FP TTL IC	
Q232	WA3 – 4137 – 000		1	TTL IC, HD74LS07FP TTL IC	
Q233	WA2 – 1392 – 000		1	TRANSISTOR, UN5211 トランジスタ	
Q234	WA2 – 1392 – 000		1	TRANSISTOR, UN5211 トランジスタ	
Q235	WA4 – 0953 – 000		1	IC,AN1393S, VOLTAGE COMPARATOR コンパレータ	
Q236	WA2 – 1392 – 000		1	TRANSISTOR, UN5211 トランジスタ	
Q237	WA2 – 1392 – 000		1	TRANSISTOR, UN5211 トランジスタ	
Q238	WA2 – 5757 – 000		1	TRANSISTOR, UN5111 トランジスタ	
Q239	WA2 – 5757 – 000		1	TRANSISTOR, UN5111 トランジスタ	
Q240	WA2 – 1392 – 000		1	TRANSISTOR, UN5211 トランジスタ	
Q241	WA2 – 1392 – 000		1	TRANSISTOR, UN5211 トランジスタ	
Q242	WA2 – 5757 – 000		1	TRANSISTOR, UN5111 トランジスタ	
Q243	WA2 – 1392 – 000		1	TRANSISTOR, UN5211 トランジスタ	
Q244	WA2 – 5757 – 000		1	TRANSISTOR, UN5111 トランジスタ	
Q245	WA2 – 6005 – 000		1	TRANSISTOR, 2SD2153 トランジスタ	
Q246	WA2 – 1392 – 000		1	TRANSISTOR, UN5211 トランジスタ	
Q247	WA4 – 0953 – 000		1	IC,AN1393S, VOLTAGE COMPARATOR コンパレータ	
Q248	WA2 – 1392 – 000		1	TRANSISTOR, UN5211 トランジスタ	
Q249	WA2 – 1392 – 000		1	TRANSISTOR, UN5211 トランジスタ	
Q250	WA2 – 1392 – 000		1	TRANSISTOR, UN5211 トランジスタ	
Q251	WA2 – 1392 – 000		1	TRANSISTOR, UN5211 トランジスタ	
Q253	WA2 – 1392 – 000		1	TRANSISTOR, UN5211 トランジスタ	
Q254	WA2 – 5920 – 000		1	TRANSISTOR, 2SD2212 トランジスタ	
Q255	WA2 – 1392 – 000		1	TRANSISTOR, UN5211 トランジスタ	
Q256	WA2 – 1392 – 000		1	TRANSISTOR, UN5211 トランジスタ	
Q257	WA2 – 6075 – 000		1	TRANSISTOR, 2SB1324 トランジスタ	
Q258	WA2 – 1392 – 000		1	TRANSISTOR, UN5211 トランジスタ	
Q259	WA2 – 5920 – 000		1	TRANSISTOR, 2SD2212 トランジスタ	
Q260	WA2 – 1392 – 000		1	TRANSISTOR, UN5211 トランジスタ	

COPYRIGHT © 1997 CANON INC.

FIGURE & KEY NO.	PART NUMBER	RANK	Q'TY	DESCRIPTION	SERIAL NUMBER / REMARKS
930 – Q261	WA2 – 1292 – 000		1	TRANSISTOR, 2SC3735 トランジスタ	
Q262	WA2 – 1392 – 000		1	TRANSISTOR, UN5211 トランジスタ	
Q263	WA2 – 5920 – 000		1	TRANSISTOR, 2SD2212 トランジスタ	
Q264	WA2 – 1392 – 000		1	TRANSISTOR, UN5211 トランジスタ	
Q265	WA2 – 1392 – 000		1	TRANSISTOR, UN5211 トランジスタ	
Q266	WA2 – 1392 – 000		1	TRANSISTOR, UN5211 トランジスタ	
Q267	WA2 – 1392 – 000		1	TRANSISTOR, UN5211 トランジスタ	
Q268	WA2 – 1392 – 000		1	TRANSISTOR, UN5211 トランジスタ	
Q269	WA2 – 1392 – 000		1	TRANSISTOR, UN5211 トランジスタ	
Q270	WA3 – 3809 – 000		1	IC, HD74HC14FP IC	
Q272	WA2 – 1392 – 000		1	TRANSISTOR, UN5211 トランジスタ	
Q273	WA2 – 0633 – 000		1	TRANSISTOR, 2SA1037KR トランジスタ	
Q274	WA2 – 1476 – 000		1	TRANSISTOR, UN5212 トランジスタ	
Q275	WA4 – 6197 – 000		1	IC, AN1358S, OPE AMP オペ アンプ	
Q276	WA2 – 1392 – 000		1	TRANSISTOR, UN5211 トランジスタ	
Q277	WA2 – 1392 – 000		1	TRANSISTOR, UN5211 トランジスタ	
Q278	WA2 – 1392 – 000		1	TRANSISTOR, UN5211 トランジスタ	
Q279	WA2 – 1292 – 000		1	TRANSISTOR, 2SC3735 トランジスタ	
Q280	WA2 – 5757 – 000		1	TRANSISTOR, UN5111 トランジスタ	
Q282	WA2 – 1392 – 000		1	TRANSISTOR, UN5211 トランジスタ	
Q283	WA2 – 1392 – 000		1	TRANSISTOR, UN5211 トランジスタ	
Q285	WA2 – 1392 – 000		1	TRANSISTOR, UN5211 トランジスタ	
Q286	WA2 – 1392 – 000		1	TRANSISTOR, UN5211 トランジスタ	
Q287	WA3 – 3809 – 000		1	IC, HD74HC14FP IC	
Q288	WA2 – 1392 – 000		1	TRANSISTOR, UN5211 トランジスタ	
Q289	WA2 – 1392 – 000		1	TRANSISTOR, UN5211 トランジスタ	
Q290	WA2 – 1392 – 000		1	TRANSISTOR, UN5211 トランジスタ	
Q291	WA3 – 2956 – 000		1	IC, HD74HC32FP, C – MOS C – MOS	
Q292	WA2 – 5757 – 000		1	TRANSISTOR, UN5111 トランジスタ	
Q293	WA2 – 5757 – 000		1	TRANSISTOR, UN5111 トランジスタ	

COPYRIGHT © 1997 CANON INC.

FIGURE & KEY NO.	PART NUMBER	RANK	Q'TY	DESCRIPTION	SERIAL NUMBER / REMARKS
930 – Q294	WA2 – 1392 – 000		1	TRANSISTOR, UN5211 トランジスタ	
Q295	WA4 – 0953 – 000		1	IC,AN1393S, VOLTAGE COMPARATOR コンパレータ	
Q296	WA2 – 5757 – 000		1	TRANSISTOR, UN5111 トランジスタ	
Q297	WA2 – 1392 – 000		1	TRANSISTOR, UN5211 トランジスタ	
Q298	WA2 – 1392 – 000		1	TRANSISTOR, UN5211 トランジスタ	
Q299	WA2 – 1392 – 000		1	TRANSISTOR, UN5211 トランジスタ	
Q300	WA4 – 6197 – 000		1	IC, AN1358S, OPE AMP オペアンプ	
Q301	WA2 – 1392 – 000		1	TRANSISTOR, UN5211 トランジスタ	
Q302	WA4 – 5094 – 000		1	IC, UPC78L05J – 2, REGULATOR レギュレータ	
Q303	WA2 – 6062 – 000		1	TRANSISTOR, UN5112 トランジスタ	
Q304	WA3 – 6937 – 000		1	IC, UPD71054GB – 10 – 3B4, C – MOS C – MOS	
Q305	WA3 – 2951 – 000		1	IC, HD74HC08FP, C – MOS C – MOS	
Q306	WA2 – 5757 – 000		1	TRANSISTOR, UN5111 トランジスタ	
Q307	WA2 – 5920 – 000		1	TRANSISTOR, 2SD2212 トランジスタ	
Q308	WA2 – 5920 – 000		1	TRANSISTOR, 2SD2212 トランジスタ	
Q309	WA2 – 1392 – 000		1	TRANSISTOR, UN5211 トランジスタ	
Q310	WA2 – 5757 – 000		1	TRANSISTOR, UN5111 トランジスタ	
Q311	WA2 – 5757 – 000		1	TRANSISTOR, UN5111 トランジスタ	
Q312	WA2 – 5757 – 000		1	TRANSISTOR, UN5111 トランジスタ	
Q313	WA2 – 5757 – 000		1	TRANSISTOR, UN5111 トランジスタ	
Q314	WA2 – 5757 – 000		1	TRANSISTOR, UN5111 トランジスタ	
Q315	WA4 – 6197 – 000		1	IC, AN1358S, OPE AMP オペアンプ	
Q316	WA2 – 1392 – 000		1	TRANSISTOR, UN5211 トランジスタ	
Q317	WA2 – 1392 – 000		1	TRANSISTOR, UN5211 トランジスタ	
R102	VV1 – 2118 – 472		1	RESISTOR, 4.7KOHM, 1/10W テイコウ	
R103	VV1 – 2118 – 272		1	RESISTOR, 2.7KOHM, 1/10W テイコウ	
R104	VV1 – 2118 – 562		1	RESISTOR, 5.6KOHM, 1/10W テイコウ	
R105	VV1 – 2118 – 202		1	RESISTOR, 2KOHM, 1/10W テイコウ	
R106	VV1 – 2118 – 103		1	RESISTOR, 10KOHM, 1/10W テイコウ	
R107	VV1 – 1145 – 221		1	RESISTOR, 220 OHM, 1/4W テイコウ	

COPYRIGHT © 1997 CANON INC.

FIGURE & KEY NO.	PART NUMBER	RANK	Q'TY	DESCRIPTION	SERIAL NUMBER / REMARKS
930 – R108	VV1 – 2118 – 472		1	RESISTOR, 4.7KOHM, 1/10W テイコウ	
R109	VV1 – 2118 – 223		1	RESISTOR, 22KOHM, 1/10W テイコウ	
R110	VV1 – 2118 – 202		1	RESISTOR, 2KOHM, 1/10W テイコウ	
R127	VV1 – 2118 – 103		1	RESISTOR, 10KOHM, 1/10W テイコウ	
R129	VR5 – 6300 – 100		1	RESISTOR, 10 OHM, 2W テイコウ	
R130	VR5 – 6300 – 100		1	RESISTOR, 10 OHM, 2W テイコウ	
R131	VV1 – 2118 – 102		1	RESISTOR, 1KOHM, 1/10W テイコウ	
R132	VV1 – 2118 – 102		1	RESISTOR, 1KOHM, 1/10W テイコウ	
R133	VV1 – 2118 – 102		1	RESISTOR, 1KOHM, 1/10W テイコウ	
R134	VV1 – 2118 – 102		1	RESISTOR, 1KOHM, 1/10W テイコウ	
R135	VV1 – 2118 – 332		1	RESISTOR, 3.3KOHM, 1/10W テイコウ	
R137	VV1 – 1145 – 221		1	RESISTOR, 220 OHM, 1/4W テイコウ	
R138	VV1 – 1145 – 221		1	RESISTOR, 220 OHM, 1/4W テイコウ	
R139	VR7 – 0614 – 643		1	RESISTOR, 464KOHM, 1/10W テイコウ	
R140	VR7 – 0613 – 091		1	RESISTOR, 3.09KOHM, 1/10W テイコウ	
R141	VV1 – 2118 – 202		1	RESISTOR, 2KOHM, 1/10W テイコウ	
R142	VV1 – 2118 – 472		1	RESISTOR, 4.7KOHM, 1/10W テイコウ	
R148	VR7 – 0611 – 782		1	RESISTOR, 17.8KOHM, 1/10W テイコウ	
R154	VV1 – 2118 – 103		1	RESISTOR, 10KOHM, 1/10W テイコウ	
R157	VV1 – 2118 – 202		1	RESISTOR, 2KOHM, 1/10W テイコウ	
R158	VV1 – 2118 – 202		1	RESISTOR, 2KOHM, 1/10W テイコウ	
R163	VV1 – 1145 – 472		1	RESISTOR, 4.7KOHM, 1/4W テイコウ	
R164	VV1 – 1145 – 472		1	RESISTOR, 4.7KOHM, 1/4W テイコウ	
R165	VV1 – 2118 – 472		1	RESISTOR, 4.7KOHM, 1/10W テイコウ	
R166	VV1 – 2118 – 472		1	RESISTOR, 4.7KOHM, 1/10W テイコウ	
R167	VV1 – 1145 – 221		1	RESISTOR, 220 OHM, 1/4W テイコウ	
R168	VV1 – 2118 – 103		1	RESISTOR, 10KOHM, 1/10W テイコウ	
R169	VV1 – 2118 – 103		1	RESISTOR, 10KOHM, 1/10W テイコウ	
R170	VV1 – 2118 – 104		1	RESISTOR, 100KOHM, 1/10W テイコウ	
R171	VV1 – 2118 – 104		1	RESISTOR, 100KOHM, 1/10W テイコウ	

COPYRIGHT © 1997 CANON INC.

FIGURE & KEY NO.	PART NUMBER	RANK	Q'TY	DESCRIPTION	SERIAL NUMBER / REMARKS
930 – R172	VV1 – 2118 – 103		1	RESISTOR, 10KOHM, 1/10W テイコウ	
R173	VV1 – 2118 – 103		1	RESISTOR, 10KOHM, 1/10W テイコウ	
R174	VR7 – 0614 – 991		1	RESISTOR, 4.99KOHM, 1/10W テイコウ	
R175	VR7 – 0611 – 002		1	RESISTOR, 10KOHM, 1/10W テイコウ	
R176	VV1 – 2118 – 103		1	RESISTOR, 10KOHM, 1/10W テイコウ	
R177	VV1 – 2118 – 202		1	RESISTOR, 2KOHM, 1/10W テイコウ	
R178	VV1 – 2118 – 332		1	RESISTOR, 3.3KOHM, 1/10W テイコウ	
R179	VV1 – 2118 – 332		1	RESISTOR, 3.3KOHM, 1/10W テイコウ	
R180	VV1 – 2118 – 562		1	RESISTOR, 5.6KOHM, 1/10W テイコウ	
R181	VV1 – 2118 – 103		1	RESISTOR, 10KOHM, 1/10W テイコウ	
R182	VV1 – 2118 – 332		1	RESISTOR, 3.3KOHM, 1/10W テイコウ	
R183	VV1 – 2118 – 472		1	RESISTOR, 4.7KOHM, 1/10W テイコウ	
R184	VV1 – 1145 – 221		1	RESISTOR, 220 OHM, 1/4W テイコウ	
R185	VV1 – 2118 – 103		1	RESISTOR, 10KOHM, 1/10W テイコウ	
R186	VV1 – 2118 – 103		1	RESISTOR, 10KOHM, 1/10W テイコウ	
R187	VV1 – 2118 – 332		1	RESISTOR, 3.3KOHM, 1/10W テイコウ	
R188	VV1 – 2118 – 332		1	RESISTOR, 3.3KOHM, 1/10W テイコウ	
R189	VV1 – 1145 – 221		1	RESISTOR, 220 OHM, 1/4W テイコウ	
R190	VV1 – 2118 – 103		1	RESISTOR, 10KOHM, 1/10W テイコウ	
R191	VV1 – 2118 – 202		1	RESISTOR, 2KOHM, 1/10W テイコウ	
R192	VV1 – 2118 – 202		1	RESISTOR, 2KOHM, 1/10W テイコウ	
R194	VV1 – 2118 – 103		1	RESISTOR, 10KOHM, 1/10W テイコウ	
R195	VV1 – 2118 – 103		1	RESISTOR, 10KOHM, 1/10W テイコウ	
R196	VV1 – 2118 – 103		1	RESISTOR, 10KOHM, 1/10W テイコウ	
R198	VV1 – 2118 – 103		1	RESISTOR, 10KOHM, 1/10W テイコウ	
R199	VV1 – 2118 – 332		1	RESISTOR, 3.3KOHM, 1/10W テイコウ	
R200	VV1 – 2118 – 103		1	RESISTOR, 10KOHM, 1/10W テイコウ	
R201	VR7 – 0616 – 651		1	RESISTOR, 6.65KOHM, 1/10W テイコウ	
R203	VV1 – 2118 – 332		1	RESISTOR, 3.3KOHM, 1/10W テイコウ	
R204	VR7 – 2610 – 109		1	RESISTOR, 1 OHM, 1/10W テイコウ	

COPYRIGHT © 1997 CANON INC.

FIGURE & KEY NO.	PART NUMBER	RANK	Q'TY	DESCRIPTION	SERIAL NUMBER / REMARKS
930 – R205	VR7 – 0612 – 001		1	RESISTOR, 2.00KOHM, 1/10W テイコウ	
R206	VR5 – 7283 – 602		1	RESISTOR, 36KOHM, 1/8W テイコウ	
R207	VV1 – 2118 – 332		1	RESISTOR, 3.3KOHM, 1/10W テイコウ	
R208	VV1 – 2118 – 332		1	RESISTOR, 3.3KOHM, 1/10W テイコウ	
R210	VV1 – 2118 – 202		1	RESISTOR, 2KOHM, 1/10W テイコウ	
R211	VV1 – 2118 – 332		1	RESISTOR, 3.3KOHM, 1/10W テイコウ	
R212	VV1 – 1145 – 123		1	RESISTOR, 12KOHM, 1/4W テイコウ	
R213	VV1 – 2118 – 104		1	RESISTOR, 100KOHM, 1/10W テイコウ	
R214	VV1 – 2118 – 103		1	RESISTOR, 10KOHM, 1/10W テイコウ	
R215	VV1 – 2118 – 472		1	RESISTOR, 4.7KOHM, 1/10W テイコウ	
R216	VR7 – 0612 – 212		1	RESISTOR, 22.1KOHM, 1/10W テイコウ	
R217	VR7 – 0612 – 212		1	RESISTOR, 22.1KOHM, 1/10W テイコウ	
R218	VR7 – 0612 – 212		1	RESISTOR, 22.1KOHM, 1/10W テイコウ	
R219	VR7 – 0612 – 212		1	RESISTOR, 22.1KOHM, 1/10W テイコウ	
R220	VV1 – 2118 – 472		1	RESISTOR, 4.7KOHM, 1/10W テイコウ	
R221	VV1 – 2118 – 104		1	RESISTOR, 100KOHM, 1/10W テイコウ	
R222	VV1 – 2118 – 332		1	RESISTOR, 3.3KOHM, 1/10W テイコウ	
R223	VV1 – 1145 – 123		1	RESISTOR, 12KOHM, 1/4W テイコウ	
R224	VV1 – 2118 – 103		1	RESISTOR, 10KOHM, 1/10W テイコウ	
R225	VV1 – 2118 – 472		1	RESISTOR, 4.7KOHM, 1/10W テイコウ	
R226	VV1 – 1145 – 221		1	RESISTOR, 220 OHM, 1/4W テイコウ	
R227	VV1 – 2118 – 102		1	RESISTOR, 1KOHM, 1/10W テイコウ	
R228	VV1 – 2118 – 102		1	RESISTOR, 1KOHM, 1/10W テイコウ	
R229	VV1 – 2118 – 102		1	RESISTOR, 1KOHM, 1/10W テイコウ	
R230	VV1 – 2118 – 102		1	RESISTOR, 1KOHM, 1/10W テイコウ	
R231	VV1 – 2118 – 202		1	RESISTOR, 2KOHM, 1/10W テイコウ	
R232	VV1 – 1145 – 202		1	RESISTOR, 2KOHM, 1/4W テイコウ	
R237	VV1 – 2118 – 332		1	RESISTOR, 3.3KOHM, 1/10W テイコウ	
R239	VV1 – 1145 – 221		1	RESISTOR, 220 OHM, 1/4W テイコウ	
R240	VV1 – 2118 – 332		1	RESISTOR, 3.3KOHM, 1/10W テイコウ	

COPYRIGHT © 1997 CANON INC.

FIGURE & KEY NO.	PART NUMBER	RANK	Q'TY	DESCRIPTION	SERIAL NUMBER / REMARKS
930 – R241	VV1 – 2118 – 332		1	RESISTOR, 3.3KOHM, 1/10W テイコウ	
R242	VV1 – 2118 – 223		1	RESISTOR, 22KOHM, 1/10W テイコウ	
R243	VV1 – 2118 – 223		1	RESISTOR, 22KOHM, 1/10W テイコウ	
R244	VV1 – 2118 – 102		1	RESISTOR, 1KOHM, 1/10W テイコウ	
R245	VV1 – 2118 – 332		1	RESISTOR, 3.3KOHM, 1/10W テイコウ	
R246	VV1 – 2118 – 472		1	RESISTOR, 4.7KOHM, 1/10W テイコウ	
R247	VV1 – 2118 – 102		1	RESISTOR, 1KOHM, 1/10W テイコウ	
R248	VR7 – 0611 – 911		1	RESISTOR, 1.91KOHM, 1/10W テイコウ	
R249	VR7 – 0616 – 651		1	RESISTOR, 6.65KOHM, 1/10W テイコウ	
R250	VV1 – 2118 – 103		1	RESISTOR, 10KOHM, 1/10W テイコウ	
R251	VV1 – 2118 – 103		1	RESISTOR, 10KOHM, 1/10W テイコウ	
R252	VV1 – 2118 – 102		1	RESISTOR, 1KOHM, 1/10W テイコウ	
R253	VV1 – 2118 – 472		1	RESISTOR, 4.7KOHM, 1/10W テイコウ	
R254	VV1 – 2118 – 472		1	RESISTOR, 4.7KOHM, 1/10W テイコウ	
R255	VV1 – 2118 – 472		1	RESISTOR, 4.7KOHM, 1/10W テイコウ	
R257	VV1 – 2118 – 202		1	RESISTOR, 2KOHM, 1/10W テイコウ	
R259	VV1 – 2118 – 202		1	RESISTOR, 2KOHM, 1/10W テイコウ	
R260	VV1 – 2118 – 472		1	RESISTOR, 4.7KOHM, 1/10W テイコウ	
R263	VV1 – 2118 – 102		1	RESISTOR, 1KOHM, 1/10W テイコウ	
R264	VV1 – 2118 – 152		1	RESISTOR, 1.5KOHM, 1/10W テイコウ	
R266	VV1 – 2118 – 103		1	RESISTOR, 10KOHM, 1/10W テイコウ	
R267	VV1 – 2118 – 202		1	RESISTOR, 2KOHM, 1/10W テイコウ	
R268	VV1 – 2118 – 103		1	RESISTOR, 10KOHM, 1/10W テイコウ	
R269	VR7 – 0611 – 071		1	RESISTOR, 1.07KOHM, 1/10W テイコウ	
R270	VR7 – 0613 – 012		1	RESISTOR, 30.1KOHM, 1/10W テイコウ	
R271	VR7 – 0616 – 492		1	RESISTOR, 64.9KOHM, 1/10W テイコウ	
R272	VR7 – 0611 – 781		1	RESISTOR, 1.78KOHM, 1/10W テイコウ	
R273	VV1 – 2118 – 103		1	RESISTOR, 10KOHM, 1/10W テイコウ	
R274	VV1 – 2118 – 332		1	RESISTOR, 3.3KOHM, 1/10W テイコウ	
R275	VV1 – 2118 – 103		1	RESISTOR, 10KOHM, 1/10W テイコウ	

COPYRIGHT © 1997 CANON INC.

FIGURE & KEY NO.	PART NUMBER	RANK	Q'TY	DESCRIPTION	SERIAL NUMBER / REMARKS
930 – R276	VV1 – 2118 – 471		1	RESISTOR, 470 OHM, 1/10W テイコウ	
R277	VV1 – 2118 – 472		1	RESISTOR, 4.7KOHM, 1/10W テイコウ	
R278	VV1 – 1148 – 331		1	RESISTOR, CHIP, 330 OHM テイコウ	
R279	VV1 – 1148 – 331		1	RESISTOR, CHIP, 330 OHM テイコウ	
R280	VV1 – 2118 – 332		1	RESISTOR, 3.3KOHM, 1/10W テイコウ	
R281	VV1 – 2118 – 472		1	RESISTOR, 4.7KOHM, 1/10W テイコウ	
R282	VV1 – 1145 – 332		1	RESISTOR, 3.3KOHM, 1/4W テイコウ	
R283	VV1 – 2118 – 272		1	RESISTOR, 2.7KOHM, 1/10W テイコウ	
R284	VV1 – 2118 – 562		1	RESISTOR, 5.6KOHM, 1/10W テイコウ	
R285	VV1 – 2118 – 562		1	RESISTOR, 5.6KOHM, 1/10W テイコウ	
R286	VV1 – 2118 – 103		1	RESISTOR, 10KOHM, 1/10W テイコウ	
R287	VV1 – 2118 – 472		1	RESISTOR, 4.7KOHM, 1/10W テイコウ	
R289	VV1 – 2118 – 471		1	RESISTOR, 470 OHM, 1/10W テイコウ	
R290	VV1 – 2118 – 332		1	RESISTOR, 3.3KOHM, 1/10W テイコウ	
R291	VV1 – 2118 – 102		1	RESISTOR, 1KOHM, 1/10W テイコウ	
R292	VV1 – 2118 – 332		1	RESISTOR, 3.3KOHM, 1/10W テイコウ	
R293	VV1 – 1145 – 332		1	RESISTOR, 3.3KOHM, 1/4W テイコウ	
R294	VV1 – 2118 – 472		1	RESISTOR, 4.7KOHM, 1/10W テイコウ	
R295	VV1 – 2118 – 332		1	RESISTOR, 3.3KOHM, 1/10W テイコウ	
R296	VV1 – 2118 – 332		1	RESISTOR, 3.3KOHM, 1/10W テイコウ	
R297	VV1 – 2118 – 332		1	RESISTOR, 3.3KOHM, 1/10W テイコウ	
R298	VV1 – 2118 – 472		1	RESISTOR, 4.7KOHM, 1/10W テイコウ	
R299	VV1 – 2118 – 472		1	RESISTOR, 4.7KOHM, 1/10W テイコウ	
R300	VV1 – 2118 – 472		1	RESISTOR, 4.7KOHM, 1/10W テイコウ	
R301	VV1 – 2118 – 472		1	RESISTOR, 4.7KOHM, 1/10W テイコウ	
R302	VV1 – 2118 – 472		1	RESISTOR, 4.7KOHM, 1/10W テイコウ	
R303	VV1 – 2118 – 472		1	RESISTOR, 4.7KOHM, 1/10W テイコウ	
R304	VV1 – 2118 – 472		1	RESISTOR, 4.7KOHM, 1/10W テイコウ	
R305	VV1 – 2118 – 103		1	RESISTOR, 10KOHM, 1/10W テイコウ	
R308	VV1 – 2118 – 103		1	RESISTOR, 10KOHM, 1/10W テイコウ	

COPYRIGHT © 1997 CANON INC.
CANON NP6750/6550/6450/6445/6050 REV. 3 OCT. 1997 PRINTED IN JAPAN (IMPRIME AU JAPON)

FIGURE & KEY NO.	PART NUMBER	RANK	Q'TY	DESCRIPTION	SERIAL NUMBER / REMARKS
930 – R309	VV1 – 2118 – 472		1	RESISTOR, 4.7KOHM, 1/10W テイコウ	
R310	VV1 – 2118 – 102		1	RESISTOR, 1KOHM, 1/10W テイコウ	
R311	VV1 – 2118 – 472		1	RESISTOR, 4.7KOHM, 1/10W テイコウ	
R312	VV1 – 2118 – 102		1	RESISTOR, 1KOHM, 1/10W テイコウ	
R315	VV1 – 2118 – 472		1	RESISTOR, 4.7KOHM, 1/10W テイコウ	
R320	VV1 – 2118 – 202		1	RESISTOR, 2KOHM, 1/10W テイコウ	
R323	VV1 – 2118 – 102		1	RESISTOR, 1KOHM, 1/10W テイコウ	
R324	VV1 – 2118 – 472		1	RESISTOR, 4.7KOHM, 1/10W テイコウ	
R325	VV1 – 2118 – 103		1	RESISTOR, 10KOHM, 1/10W テイコウ	
R326	VV1 – 2118 – 103		1	RESISTOR, 10KOHM, 1/10W テイコウ	
R327	VV1 – 2118 – 103		1	RESISTOR, 10KOHM, 1/10W テイコウ	
R328	VV1 – 2118 – 103		1	RESISTOR, 10KOHM, 1/10W テイコウ	
R329	VR7 – 0611 – 963		1	RESISTOR, 196KOHM, 1/10W テイコウ	
R330	VR7 – 0612 – 613		1	RESISTOR, 261KOHM, 1/10W テイコウ	
R331	VR7 – 0611 – 132		1	RESISTOR, 11.3KOHM, 1/10W テイコウ	
R332	VR7 – 0615 – 623		1	RESISTOR, 562KOHM, 1/10W テイコウ	
R333	VV1 – 2118 – 332		1	RESISTOR, 3.3KOHM, 1/10W テイコウ	
R334	VV1 – 1148 – 331		1	RESISTOR, CHIP, 330 OHM テイコウ	
R336	VV1 – 2118 – 103		1	RESISTOR, 10KOHM, 1/10W テイコウ	
R338	VV1 – 2118 – 103		1	RESISTOR, 10KOHM, 1/10W テイコウ	
R339	VV1 – 2118 – 202		1	RESISTOR, 2KOHM, 1/10W テイコウ	
R340	VV1 – 2118 – 102		1	RESISTOR, 1KOHM, 1/10W テイコウ	
R341	VV1 – 2118 – 472		1	RESISTOR, 4.7KOHM, 1/10W テイコウ	
R342	VV1 – 2118 – 471		1	RESISTOR, 470 OHM, 1/10W テイコウ	
R343	VV1 – 1145 – 221		1	RESISTOR, 220 OHM, 1/4W テイコウ	
R344	VV1 – 2118 – 332		1	RESISTOR, 3.3KOHM, 1/10W テイコウ	
R345	VV1 – 2118 – 332		1	RESISTOR, 3.3KOHM, 1/10W テイコウ	
R346	VV1 – 2118 – 332		1	RESISTOR, 3.3KOHM, 1/10W テイコウ	
R347	VV1 – 2118 – 332		1	RESISTOR, 3.3KOHM, 1/10W テイコウ	
R348	VV1 – 2118 – 332		1	RESISTOR, 3.3KOHM, 1/10W テイコウ	

COPYRIGHT © 1997 CANON INC.

FIGURE & KEY NO.	PART NUMBER	RANK	Q'TY	DESCRIPTION	SERIAL NUMBER / REMARKS
930 – R349	VV1 – 2118 – 472		1	RESISTOR, 4.7KOHM, 1/10W テイコウ	
R350	VV1 – 2118 – 103		1	RESISTOR, 10KOHM, 1/10W テイコウ	
R351	VV1 – 2118 – 102		1	RESISTOR, 1KOHM, 1/10W テイコウ	
R352	VV1 – 2118 – 102		1	RESISTOR, 1KOHM, 1/10W テイコウ	
R353	VR7 – 0612 – 212		1	RESISTOR, 22.1KOHM, 1/10W テイコウ	
R354	VR7 – 0611 – 782		1	RESISTOR, 17.8KOHM, 1/10W テイコウ	
R355	VV1 – 2118 – 102		1	RESISTOR, 1KOHM, 1/10W テイコウ	
R358	VV1 – 2118 – 103		1	RESISTOR, 10KOHM, 1/10W テイコウ	
R363	VV1 – 1145 – 101		1	RESISTOR, 100 OHM, 1/4W テイコウ	
R364	VV1 – 2118 – 332		1	RESISTOR, 3.3KOHM, 1/10W テイコウ	
R365	VV1 – 2118 – 102		1	RESISTOR, 1KOHM, 1/10W テイコウ	
R366	VV1 – 1148 – 331		1	RESISTOR, CHIP, 330 OHM テイコウ	
R367	VV1 – 2118 – 102		1	RESISTOR, 1KOHM, 1/10W テイコウ	
R368	VV1 – 1148 – 331		1	RESISTOR, CHIP, 330 OHM テイコウ	
R369	VV1 – 1148 – 331		1	RESISTOR, CHIP, 330 OHM テイコウ	
R370	VV1 – 1145 – 472		1	RESISTOR, 4.7KOHM, 1/4W テイコウ	
R371	VV1 – 1148 – 331		1	RESISTOR, CHIP, 330 OHM テイコウ	
R372	VV1 – 1145 – 472		1	RESISTOR, 4.7KOHM, 1/4W テイコウ	
R373	VV1 – 2118 – 102		1	RESISTOR, 1KOHM, 1/10W テイコウ	
R374	VV1 – 2118 – 471		1	RESISTOR, 470 OHM, 1/10W テイコウ	
R375	VV1 – 1145 – 221		1	RESISTOR, 220 OHM, 1/4W テイコウ	
R376	VV1 – 1145 – 221		1	RESISTOR, 220 OHM, 1/4W テイコウ	
R377	VV1 – 2118 – 103		1	RESISTOR, 10KOHM, 1/10W テイコウ	
R378	VV1 – 2118 – 472		1	RESISTOR, 4.7KOHM, 1/10W テイコウ	
R379	VV1 – 2118 – 332		1	RESISTOR, 3.3KOHM, 1/10W テイコウ	
R380	VV1 – 2118 – 332		1	RESISTOR, 3.3KOHM, 1/10W テイコウ	
R381	VV1 – 2118 – 102		1	RESISTOR, 1KOHM, 1/10W テイコウ	
R382	VR7 – 0612 – 403		1	RESISTOR, 240KOHM, 1/10W テイコウ	
R383	VV1 – 2118 – 153		1	RESISTOR, 15KOHM, 1/10W テイコウ	
R384	VV1 – 2118 – 332		1	RESISTOR, 3.3KOHM, 1/10W テイコウ	

COPYRIGHT © 1997 CANON INC.

FIGURE & KEY NO.	PART NUMBER	RANK	Q'TY	DESCRIPTION	SERIAL NUMBER / REMARKS
930 – R385	VV1 – 2118 – 332		1	RESISTOR, 3.3KOHM, 1/10W テイコウ	
R386	VV1 – 2118 – 332		1	RESISTOR, 3.3KOHM, 1/10W テイコウ	
R387	VV1 – 2118 – 332		1	RESISTOR, 3.3KOHM, 1/10W テイコウ	
R388	VV1 – 2118 – 332		1	RESISTOR, 3.3KOHM, 1/10W テイコウ	
R389	VV1 – 2118 – 332		1	RESISTOR, 3.3KOHM, 1/10W テイコウ	
R390	VV1 – 2118 – 472		1	RESISTOR, 4.7KOHM, 1/10W テイコウ	
R391	VR7 – 0613 – 012		1	RESISTOR, 30.1KOHM, 1/10W テイコウ	
R392	VR7 – 0617 – 501		1	RESISTOR, 7.5KOHM, 1/10W テイコウ	
R393	VR7 – 0612 – 492		1	RESISTOR, 24.9KOHM, 1/10W テイコウ	
R394	VR7 – 0611 – 003		1	RESISTOR, 100KOHM, 1/10W テイコウ	
R395	VR7 – 0617 – 501		1	RESISTOR, 7.5KOHM, 1/10W テイコウ	
R396	VR7 – 0613 – 012		1	RESISTOR, 30.1KOHM, 1/10W テイコウ	
R397	VR7 – 0611 – 003		1	RESISTOR, 100KOHM, 1/10W テイコウ	
R398	VR7 – 0612 – 492		1	RESISTOR, 24.9KOHM, 1/10W テイコウ	
R400	VV1 – 2118 – 472		1	RESISTOR, 4.7KOHM, 1/10W テイコウ	
R401	VV1 – 2118 – 472		1	RESISTOR, 4.7KOHM, 1/10W テイコウ	
R402	VV1 – 2118 – 223		1	RESISTOR, 22KOHM, 1/10W テイコウ	
R403	VV1 – 2118 – 332		1	RESISTOR, 3.3KOHM, 1/10W テイコウ	
R404	VV1 – 2118 – 562		1	RESISTOR, 5.6KOHM, 1/10W テイコウ	
R405	VV1 – 2118 – 472		1	RESISTOR, 4.7KOHM, 1/10W テイコウ	
R406	VV1 – 2118 – 472		1	RESISTOR, 4.7KOHM, 1/10W テイコウ	
R407	VV1 – 2118 – 472		1	RESISTOR, 4.7KOHM, 1/10W テイコウ	
R409	VV1 – 2118 – 472		1	RESISTOR, 4.7KOHM, 1/10W テイコウ	
R410	VV1 – 2118 – 472		1	RESISTOR, 4.7KOHM, 1/10W テイコウ	
R411	VV1 – 2118 – 472		1	RESISTOR, 4.7KOHM, 1/10W テイコウ	
R412	VV1 – 2118 – 472		1	RESISTOR, 4.7KOHM, 1/10W テイコウ	
R413	VV1 – 2118 – 472		1	RESISTOR, 4.7KOHM, 1/10W テイコウ	
R414	VV1 – 2118 – 472		1	RESISTOR, 4.7KOHM, 1/10W テイコウ	
R415	VV1 – 2118 – 472		1	RESISTOR, 4.7KOHM, 1/10W テイコウ	
R416	VV1 – 2118 – 103		1	RESISTOR, 10KOHM, 1/10W テイコウ	

COPYRIGHT © 1997 CANON INC.

FIGURE & KEY NO.	PART NUMBER	RANK	Q'TY	DESCRIPTION	SERIAL NUMBER / REMARKS
930 – R417	VV1 – 2118 – 202		1	RESISTOR, 2KOHM, 1/10W テイコウ	
R418	VV1 – 2118 – 103		1	RESISTOR, 10KOHM, 1/10W テイコウ	
R419	VV1 – 2118 – 472		1	RESISTOR, 4.7KOHM, 1/10W テイコウ	
R420	VV1 – 2118 – 104		1	RESISTOR, 100KOHM, 1/10W テイコウ	
R421	VV1 – 2118 – 102		1	RESISTOR, 1KOHM, 1/10W テイコウ	
R422	VV1 – 2118 – 102		1	RESISTOR, 1KOHM, 1/10W テイコウ	
R423	VV1 – 2118 – 102		1	RESISTOR, 1KOHM, 1/10W テイコウ	
R424	VV1 – 2118 – 102		1	RESISTOR, 1KOHM, 1/10W テイコウ	
R425	VV1 – 2118 – 102		1	RESISTOR, 1KOHM, 1/10W テイコウ	
R426	VV1 – 1145 – 131		1	RESISTOR, 130 OHM, 1/4W テイコウ	
R427	VV1 – 1145 – 131		1	RESISTOR, 130 OHM, 1/4W テイコウ	
R428	VV1 – 1145 – 131		1	RESISTOR, 130 OHM, 1/4W テイコウ	
R429	VV1 – 1145 – 131		1	RESISTOR, 130 OHM, 1/4W テイコウ	
R430	VV1 – 1145 – 131		1	RESISTOR, 130 OHM, 1/4W テイコウ	
R431	VV1 – 1145 – 131		1	RESISTOR, 130 OHM, 1/4W テイコウ	
R432	VV1 – 1145 – 131		1	RESISTOR, 130 OHM, 1/4W テイコウ	
R433	VV1 – 1145 – 131		1	RESISTOR, 130 OHM, 1/4W テイコウ	
R434	VV1 – 2118 – 102		1	RESISTOR, 1KOHM, 1/10W テイコウ	
R435	VV1 – 1145 – 221		1	RESISTOR, 220 OHM, 1/4W テイコウ	
R436	VV1 – 2118 – 102		1	RESISTOR, 1KOHM, 1/10W テイコウ	
R437	VV1 – 2118 – 472		1	RESISTOR, 4.7KOHM, 1/10W テイコウ	
R438	VV1 – 2118 – 102		1	RESISTOR, 1KOHM, 1/10W テイコウ	
R439	VV1 – 2118 – 472		1	RESISTOR, 4.7KOHM, 1/10W テイコウ	
R440	VV1 – 2118 – 102		1	RESISTOR, 1KOHM, 1/10W テイコウ	
R441	VV1 – 2118 – 472		1	RESISTOR, 4.7KOHM, 1/10W テイコウ	
R442	VV1 – 2118 – 153		1	RESISTOR, 15KOHM, 1/10W テイコウ	
R443	VV1 – 2118 – 153		1	RESISTOR, 15KOHM, 1/10W テイコウ	
R444	VV1 – 2118 – 101		1	RESISTOR, 100 OHM, 1/10W テイコウ	
R445	VV1 – 2000 – 000		1	JUMPER チップジャンパ	
R446	VV1 – 2000 – 000		1	JUMPER チップジャンパ	

COPYRIGHT © 1997 CANON INC.

FIGURE & KEY NO.	PART NUMBER	RANK	Q'TY	DESCRIPTION	SERIAL NUMBER / REMARKS
930 – R447	VV1 – 2000 – 000		1	JUMPER チップ ジャンパ	
R448	VV1 – 2118 – 101		1	RESISTOR, 100 OHM, 1/10W テイコウ	
R449	VV1 – 2118 – 103		1	RESISTOR, 10KOHM, 1/10W テイコウ	
R450	VV1 – 2118 – 103		1	RESISTOR, 10KOHM, 1/10W テイコウ	
R451	VV1 – 2118 – 181		1	RESISTOR, 180 OHM, 1/10W テイコウ	
R452	VV1 – 2118 – 181		1	RESISTOR, 180 OHM, 1/10W テイコウ	
R453	VV1 – 2118 – 102		1	RESISTOR, 1KOHM, 1/10W テイコウ	
R454	VV1 – 2118 – 332		1	RESISTOR, 3.3KOHM, 1/10W テイコウ	
R455	VV1 – 2118 – 332		1	RESISTOR, 3.3KOHM, 1/10W テイコウ	
R456	VV1 – 2118 – 181		1	RESISTOR, 180 OHM, 1/10W テイコウ	
R457	VV1 – 2118 – 181		1	RESISTOR, 180 OHM, 1/10W テイコウ	
R458	VV1 – 2118 – 152		1	RESISTOR, 1.5KOHM, 1/10W テイコウ	
R459	VV1 – 2118 – 103		1	RESISTOR, 10KOHM, 1/10W テイコウ	
R460	VV1 – 2118 – 332		1	RESISTOR, 3.3KOHM, 1/10W テイコウ	
R461	VV1 – 2118 – 102		1	RESISTOR, 1KOHM, 1/10W テイコウ	
R462	VV1 – 2118 – 472		1	RESISTOR, 4.7KOHM, 1/10W テイコウ	
R463	VV1 – 2118 – 102		1	RESISTOR, 1KOHM, 1/10W テイコウ	
R464	VV1 – 2118 – 102		1	RESISTOR, 1KOHM, 1/10W テイコウ	
R465	VV1 – 2118 – 102		1	RESISTOR, 1KOHM, 1/10W テイコウ	
R466	VV1 – 2118 – 102		1	RESISTOR, 1KOHM, 1/10W テイコウ	
R467	VV1 – 2118 – 102		1	RESISTOR, 1KOHM, 1/10W テイコウ	
R468	VV1 – 2118 – 102		1	RESISTOR, 1KOHM, 1/10W テイコウ	
R469	VV1 – 2118 – 102		1	RESISTOR, 1KOHM, 1/10W テイコウ	
R470	VV1 – 2118 – 223		1	RESISTOR, 22KOHM, 1/10W テイコウ	
R471	VV1 – 2118 – 223		1	RESISTOR, 22KOHM, 1/10W テイコウ	
R472	VV1 – 2118 – 223		1	RESISTOR, 22KOHM, 1/10W テイコウ	
R473	VV1 – 2118 – 223		1	RESISTOR, 22KOHM, 1/10W テイコウ	
R474	VV1 – 2118 – 223		1	RESISTOR, 22KOHM, 1/10W テイコウ	
R475	VV1 – 2118 – 102		1	RESISTOR, 1KOHM, 1/10W テイコウ	
R476	VV1 – 6145 – 512		1	RESISTOR, 5.1KOHM, 1/4W テイコウ	

COPYRIGHT © 1997 CANON INC.

FIGURE & KEY NO.	PART NUMBER	RANK	Q'TY	DESCRIPTION	SERIAL NUMBER / REMARKS
930 – R479	VV1 – 2118 – 103		1	RESISTOR, 10KOHM, 1/10W テイコウ	
R480	VV1 – 2118 – 472		1	RESISTOR, 4.7KOHM, 1/10W テイコウ	
RA101	VR7 – 5030 – 103		1	RESISTER, 10KOHM, 1/10W テイコウ	
RA102	VR7 – 2200 – 223		1	RESISTOR, 22KOHM, 1/16W テイコウ	
RA103	VR7 – 2200 – 223		1	RESISTOR, 22KOHM, 1/16W テイコウ	
RA104	VR7 – 2200 – 223		1	RESISTOR, 22KOHM, 1/16W テイコウ	
RA105	VR7 – 2200 – 223		1	RESISTOR, 22KOHM, 1/16W テイコウ	
RA106	VR7 – 2200 – 223		1	RESISTOR, 22KOHM, 1/16W テイコウ	
RA107	VR7 – 2200 – 223		1	RESISTOR, 22KOHM, 1/16W テイコウ	
RA108	VR7 – 2200 – 223		1	RESISTOR, 22KOHM, 1/16W テイコウ	
RA109	VR7 – 2200 – 223		1	RESISTOR, 22KOHM, 1/16W テイコウ	
RA110	VR7 – 2200 – 223		1	RESISTOR, 22KOHM, 1/16W テイコウ	
RA111	VR7 – 2200 – 223		1	RESISTOR, 22KOHM, 1/16W テイコウ	
RA112	VR7 – 5030 – 472		1	RESISTOR, 4.7KOHM, 1/16W テイコウ	
RA113	VR7 – 5030 – 472		1	RESISTOR, 4.7KOHM, 1/16W テイコウ	
RA114	VR7 – 5030 – 103		1	RESISTER, 10KOHM, 1/10W テイコウ	
RA115	VR7 – 5030 – 222		1	RESISTER, 2.2KOHM, 1/10W テイコウ	
RA116	VR7 – 5030 – 103		1	RESISTER, 10KOHM, 1/10W テイコウ	
RA117	VR7 – 5030 – 103		1	RESISTER, 10KOHM, 1/10W テイコウ	
RA118	VR7 – 5030 – 472		1	RESISTOR, 4.7KOHM, 1/16W テイコウ	
RA119	VR7 – 2200 – 223		1	RESISTOR, 22KOHM, 1/16W テイコウ	
RA120	VR7 – 2200 – 223		1	RESISTOR, 22KOHM, 1/16W テイコウ	
RA121	VR7 – 2200 – 223		1	RESISTOR, 22KOHM, 1/16W テイコウ	
RA122	VR7 – 2200 – 223		1	RESISTOR, 22KOHM, 1/16W テイコウ	
RA123	VR7 – 5030 – 103		1	RESISTER, 10KOHM, 1/10W テイコウ	
RA124	VR7 – 5030 – 472		1	RESISTOR, 4.7KOHM, 1/16W テイコウ	
RA125	VR7 – 5030 – 222		1	RESISTER, 2.2KOHM, 1/10W テイコウ	
RA126	VR7 – 2200 – 223		1	RESISTOR, 22KOHM, 1/16W テイコウ	
RA127	VR7 – 2200 – 223		1	RESISTOR, 22KOHM, 1/16W テイコウ	
RA128	VR7 – 5030 – 222		1	RESISTER, 2.2KOHM, 1/10W テイコウ	

COPYRIGHT © 1997 CANON INC.
CANON NP6750/6550/6450/6445/6050 REV. 2 OCT. 1997 PRINTED IN JAPAN (IMPRIME AU JAPON)

FIGURE & KEY NO.	PART NUMBER	RANK	Q'TY	DESCRIPTION	SERIAL NUMBER / REMARKS
930 – RA129	VR7 – 5030 – 472		1	RESISTOR, 4.7KOHM, 1/16W テイコウ	
RA130	VR7 – 5030 – 472		1	RESISTOR, 4.7KOHM, 1/16W テイコウ	
RA131	VR7 – 5030 – 472		1	RESISTOR, 4.7KOHM, 1/16W テイコウ	
RA132	VR7 – 5030 – 472		1	RESISTOR, 4.7KOHM, 1/16W テイコウ	
RA133	VR7 – 2200 – 223		1	RESISTOR, 22KOHM, 1/16W テイコウ	
RA134	VR7 – 5030 – 103		1	RESISTER, 10KOHM, 1/10W テイコウ	
RA135	VR7 – 2200 – 472		1	RESISTOR, 4.7KOHM, 1/16W テイコウ	
RA136	VR7 – 5030 – 103		1	RESISTER, 10KOHM, 1/10W テイコウ	
RA137	VR7 – 5030 – 103		1	RESISTER, 10KOHM, 1/10W テイコウ	
RA138	VR7 – 5030 – 103		1	RESISTER, 10KOHM, 1/10W テイコウ	
RA139	VR7 – 2200 – 223		1	RESISTOR, 22KOHM, 1/16W テイコウ	
RA141	VR7 – 2200 – 103		1	RESISTOR ARRAY, 10KOHM, 1/16W テイコウ アレイ	
RA142	VR7 – 2200 – 103		1	RESISTOR ARRAY, 10KOHM, 1/16W テイコウ アレイ	
RA143	VR7 – 2200 – 103		1	RESISTOR ARRAY, 10KOHM, 1/16W テイコウ アレイ	
RA144	VR7 – 2200 – 103		1	RESISTOR ARRAY, 10KOHM, 1/16W テイコウ アレイ	
RA145	VR7 – 5030 – 104		1	RESISTOR ARRAY, 100KOHM, 1/16W テイコウ アレイ	
SW101	WC8 – 0159 – 000		1	SWITCH, DIP DIP スイッチ	
VR101	VR5 – 0970 – 103		1	RESISTOR,VARIABLE,10KOHM,1/2W カヘン テイコウ	
X101	WK2 – 5428 – 000		1	OSCILLATOR, CERAMIC セラミック ハッシンシ	
X102	WK2 – 0301 – 000		1	OSCILLATOR, CRYSTAL スイショウ シンドウシ	
X103	WK2 – 0026 – 000		1	CRYSTAL, QUARTZ スイシヨウ シンドウシ	
X104	WK2 – 0333 – 000		1	OSCILLATOR, CRYSTAL スイショウ シンドウシ	
X105	WK2 – 5380 – 000		1	OSCILLATOR, CERAMIC セラミツク シンドウシ	
ZD101	WA1 – 0548 – 000		1	DIODE, ZENER, HZ16BP ツェナー ダイオード	
ZD102	WA1 – 0548 – 000		1	DIODE, ZENER, HZ16BP ツェナー ダイオード	
ZD103	WA1 – 5271 – 000		1	DIODE, ZENER, HZM15NB3 ツェナー ダイオード	
ZD104	WA1 – 1037 – 000		1	DIODE, ZENER HZS15NB3 ツェナー ダイオード	
ZD105	WA1 – 1037 – 000		1	DIODE, ZENER HZS15NB3 ツェナー ダイオード	
ZD106	WA1 – 1037 – 000		1	DIODE, ZENER HZS15NB3 ツェナー ダイオード	
ZD107	WA1 – 1037 – 000		1	DIODE, ZENER HZS15NB3 ツェナー ダイオード	

COPYRIGHT © 1997 CANON INC.

FIGURE & KEY NO.	PART NUMBER	RANK	Q'TY	DESCRIPTION	SERIAL NUMBER / REMARKS
930 – ZD108	WA1 – 1037 – 000		1	DIODE, ZENER HZS15NB3 ツェナー ダイオード	
ZD109	WA1 – 1037 – 000		1	DIODE, ZENER HZS15NB3 ツェナー ダイオード	
ZD110	WA1 – 1037 – 000		1	DIODE, ZENER HZS15NB3 ツェナー ダイオード	
ZD111	WA1 – 1037 – 000		1	DIODE, ZENER HZS15NB3 ツェナー ダイオード	
ZD112	WA1 – 1037 – 000		1	DIODE, ZENER HZS15NB3 ツェナー ダイオード	
ZD113	WA1 – 1037 – 000		1	DIODE, ZENER HZS15NB3 ツェナー ダイオード	
ZD114	WA1 – 1064 – 000		1	DIODE, HZS30 – 2 ダイオード	
ZD115	WA1 – 1037 – 000		1	DIODE, ZENER HZS15NB3 ツェナー ダイオード	

COPYRIGHT © 1997 CANON INC.
CANON NP6750/6550/6450/6445/6050 REV. 0 OCT. 1997 PRINTED IN JAPAN (IMPRIME AU JAPON)

FIGURE 941 POTENTIAL MEASURING PCB ASSEMBLY
電位測定回路基板

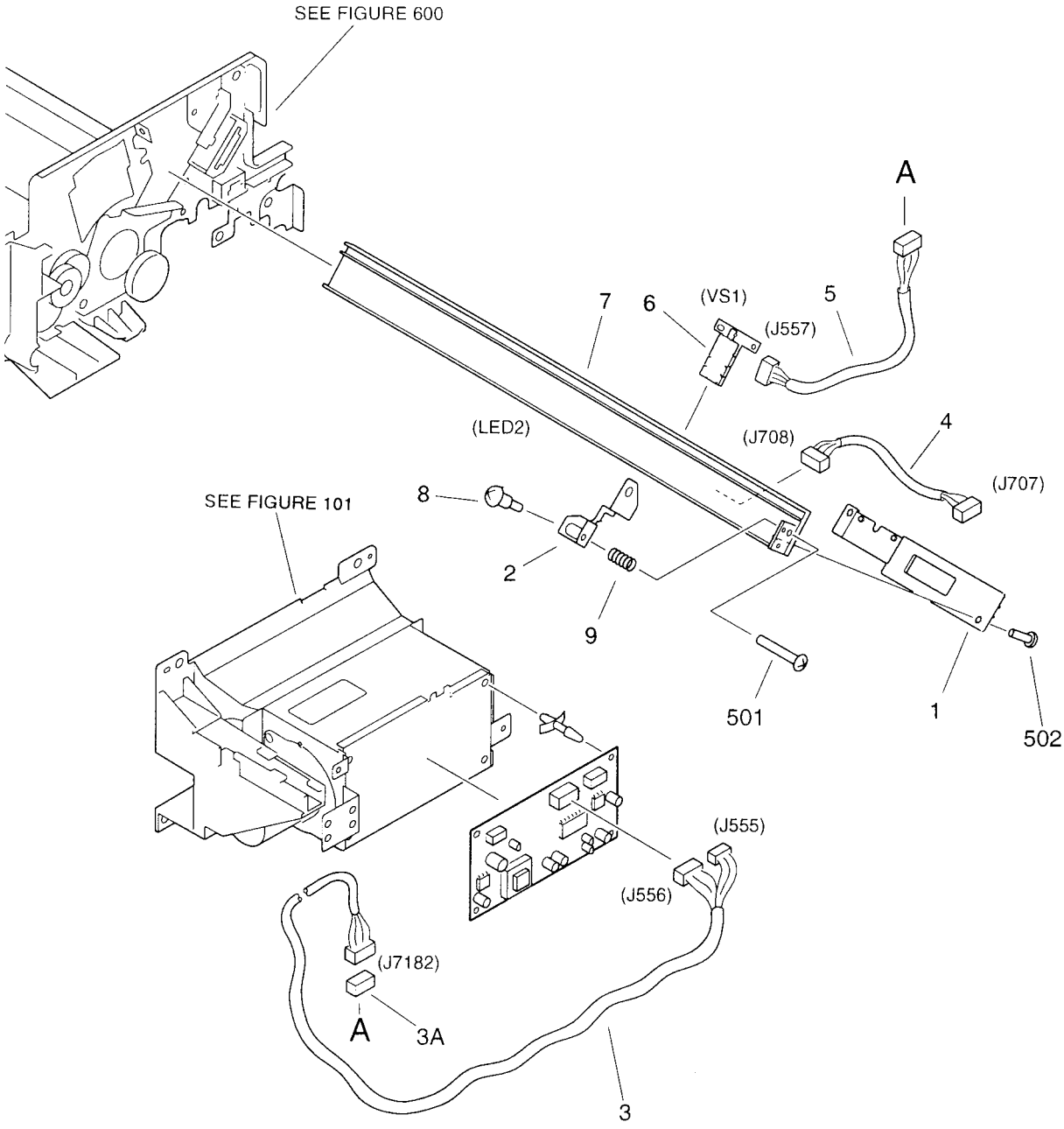

COPYRIGHT © 1997 CANON INC.
CANON NP6750/6550/6450/6445/6050 REV. 2 OCT. 1997 PRINTED IN JAPAN (IMPRIME AU JAPON)

FIGURE & KEY NO.	PART NUMBER	RANK	Q'TY	DESCRIPTION	SERIAL NUMBER / REMARKS
941 –	FG5 – 4513 – 000		1	POTENTIAL MEASURING PCB ASS'Y デンイ ソクテイ カイロ キバン	
1	FB2 – 6921 – 000		1	MOUNT, SENSOR センサ ダイ	
2	FB2 – 7938 – 000		1	SUPPORT, BLANK ブランク シジバン	
3	FF2 – 9981 – 000		1	CABLE, POTENTIAL MEASURING, 2 デンイ センサ ケーブル (2)	J555,556,7182
3A	VS1 – 5057 – 006		1	CONNECTOR, SNAP TIGHT チュウケイ コネクタ	J7182
4	FG5 – 5044 – 000		1	CABLE, BLANK ブランク ソクセン	J707,708
5	FG5 – 5216 – 000		1	CABLE, POTENTIAL MEASURING デンイ センサ ソクセン	J557,7182
6	FH4 – 5685 – 000		1	POTENTIAL MEASURING UNIT デンイ ソクテイ ユニット	VS1 J557
7	FH7 – 3285 – 000		1	LED LAMP LED ランプ	LED2 J708
8	FS1 – 9002 – 000		1	SCREW,STEPPED,M4X5 ダンビス	
9	FS5 – 2897 – 000		1	SPRING COMPRESSION アッシュク バネ	
501	XB1 – 2402 – 009		1	SCREW,MACH.,TRUSS HEAD,M4X20 バインド ネジ	
502	XB4 – 7300 – 509		2	SCREW,TAPPING,TRUSS HEAD,M3X5 バインド タッピン ネジ	

COPYRIGHT © 1997 CANON INC.

FIGURE 960 AC DRIVER PCB ASSEMBLY
AC ドライバ回路基板

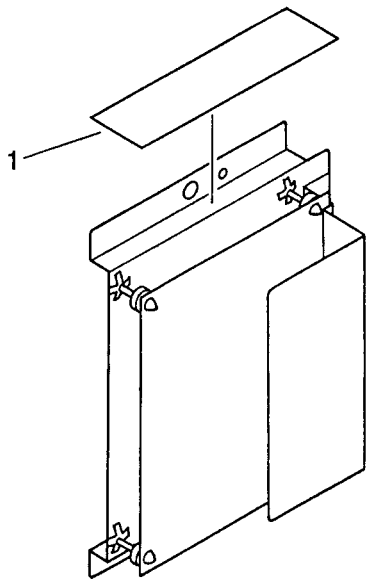

COPYRIGHT © 1997 CANON INC.
CANON NP6750/6550/6450/6445/6050 REV.2 FEB. 1996 PRINTED IN JAPAN (IMPRIME AU JAPON)

FIGURE & KEY NO.	PART NUMBER	RANK	Q'TY	DESCRIPTION	SERIAL NUMBER / REMARKS
960 –	FG5 – 4517 – 000		1	AC DRIVER PCB ASSEMBLY AC ドライバ カイロ キバン	100/120V
	FG5 – 4518 – 000		1	AC DRIVER PCB ASSEMBLY AC ドライバ カイロ キバン	220/240V
1	FB2 – 8370 – 000		1	SHEET, PROTECT ホゴ シート	
C642	VC9 – 1095 – 000		1	CAPACITOR, 0.01UF, 50V コンデンサ	100/120V
C643	VC9 – 1095 – 000		1	CAPACITOR, 0.01UF, 50V コンデンサ	100/120V
D641	WA1 – 5688 – 000		1	DIODE, S5566J ダイオード	100/120V
D642	WA1 – 5688 – 000		1	DIODE, S5566J ダイオード	
D643	WA1 – 5688 – 000		1	DIODE, S5566J ダイオード	
D644	WA1 – 5688 – 000		1	DIODE, S5566J ダイオード	
D645	WA1 – 5688 – 000		1	DIODE, S5566J ダイオード	
D646	WA1 – 5688 – 000		1	DIODE, S5566J ダイオード	
D647	WA1 – 5688 – 000		1	DIODE, S5566J ダイオード	
D648	WA1 – 5688 – 000		1	DIODE, S5566J ダイオード	
D649	WA1 – 5688 – 000		1	DIODE, S5566J ダイオード	
J641	WS3 – 0401 – 000		1	CONNECTOR, 94, FEMALE コネクタ (メス)	100/120V
	WS3 – 0662 – 000		1	PIN ASSEMBLY, 4P ピン アセンブリ	220/240V
J642	VS1 – 1028 – 006		1	PIN ASSEMBLY, 6P ピン アセンブリ	
Q641	WG8 – 0255 – 000		1	IC, PC714V, PHOTO COUPLER フォトカプラ	100/120V
	WG8 – 5201 – 000		1	PHOTO – COUPLER, PC817Y9 フォトカプラ	220/240V
Q644	WG8 – 0255 – 000		1	IC, PC714V, PHOTO COUPLER フォトカプラ	100/120V
Q645	WA5 – 5105 – 000		1	TRIAC, BCR8PM – 8L – A8 トライアック	100/120V
Q646	WG8 – 5037 – 000		1	IC, S21ME4, PHOTO COUPLER フォトカプラ	100/120V
	WG8 – 5201 – 000		1	PHOTO – COUPLER, PC817Y9 フォトカプラ	220/240V
Q647	WA5 – 5106 – 000		1	TRIAC, BCR5PM – 12R – A8 トライアック	100/120V
Q648	WG8 – 5037 – 000		1	IC, S21ME4, PHOTO COUPLER フォトカプラ	100/120V
R641	VR5 – 3970 – 333		1	RESISTOR, 33KOHM, 1W テイコウ	100/120V
	VR7 – 5640 – 823		1	RESISTOR, 82KOHM, 1/2W テイコウ	220/240V
R644	VR5 – 3970 – 333		1	RESISTOR, 33KOHM, 1W テイコウ	100/120V
	VR7 – 5640 – 823		1	RESISTOR, 82KOHM, 1/2W テイコウ	220/240V
R645	VR1 – 1141 – 102		1	RESISTOR, 1KOHM, 1/4W テイコウ	100/120V

COPYRIGHT © 1997 CANON INC.

FIGURE & KEY NO.	PART NUMBER	RANK	Q'TY	DESCRIPTION	SERIAL NUMBER / REMARKS
960 – R645	VR7 – 5640 – 823		1	RESISTOR, 82KOHM, 1/2W テイコウ	220/240V
R646	VR7 – 5470 – 471		1	RESISTOR, 470 OHM, 1/4W テイコウ	100/120V
	VR7 – 5640 – 823		1	RESISTOR, 82KOHM, 1/2W テイコウ	220/240V
R647	VR1 – 1141 – 102		1	RESISTOR, 1KOHM, 1/4W テイコウ	100/120V
R648	VR7 – 5470 – 471		1	RESISTOR, 470 OHM, 1/4W テイコウ	100/120V
SQ642	X62 – 8249 – 000		1	FILTER, NOISE, AU – 1201 ノイズ フィルタ	100/120V
SQ643	X62 – 8249 – 000		1	FILTER, NOISE, AU – 1201 ノイズ フィルタ	100/120V

COPYRIGHT © 1997 CANON INC.
CANON NP6750/6550/6450/6445/6050 REV. 3 OCT. 1997 PRINTED IN JAPAN (IMPRIME AU JAPON)

FIGURE 965 HOLDING TRAY DRIVER PCB ASSEMBLY
中間トレイドライバ回路基板

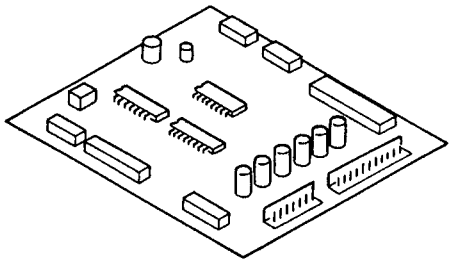

NOTE : This assembly is included in the assembly shown in Figure 335.

注 ： このユニットは、 Figure 335 のユニットに含まれます。

COPYRIGHT © 1997 CANON INC.
CANON NP6750/6550/6450/6445/6050 REV.2 FEB. 1996 PRINTED IN JAPAN (IMPRIME AU JAPON)

FIGURE & KEY NO.	PART NUMBER	RANK	Q'TY	DESCRIPTION	SERIAL NUMBER / REMARKS
965 –	FG5 – 5050 – 020		1	HOLDING TRAY DRIVER PCB ASS'Y チュウカン トレイ ドライバ カイロ キバン	
C101	VC9 – 5047 – 000		1	CAPACITOR, 0.1UF, 50V コンデンサ	
C104	VC1 – 2501 – 107		1	CAPACITOR, 100UF, 50V コンデンサ	
C105	VC9 – 5047 – 000		1	CAPACITOR, 0.1UF, 50V コンデンサ	
C106	VC9 – 5047 – 000		1	CAPACITOR, 0.1UF, 50V コンデンサ	
C107	VC1 – 2501 – 225		1	CAPACITOR, 2.2UF, 50V コンデンサ	
C108	VC1 – 2501 – 335		1	CAPACITOR, 3.3UF, 50V コンデンサ	
C109	VC9 – 5047 – 000		1	CAPACITOR, 0.1UF, 50V コンデンサ	
C110	VC8 – 5860 – 107		1	CAPACITOR, 100UF, 25V コンデンサ	
C111	VC5 – 8320 – 102		1	CAPACITOR, 1000PF, 50V コンデンサ	
D101	WA1 – 0960 – 000		1	DIODE, AK03 ダイオード	
D102	WA1 – 0972 – 000		1	DIODE, S5688B ダイオード	
D103	WA1 – 0960 – 000		1	DIODE, AK03 ダイオード	
D104	WA1 – 0972 – 000		1	DIODE, S5688B ダイオード	
D105	WA1 – 0972 – 000		1	DIODE, S5688B ダイオード	
D106	WA1 – 0972 – 000		1	DIODE, S5688B ダイオード	
D107	WA1 – 0972 – 000		1	DIODE, S5688B ダイオード	
D108	WA1 – 0777 – 000		1	DIODE, AK04 ダイオード	
D109	WA1 – 0777 – 000		1	DIODE, AK04 ダイオード	
D110	WA1 – 0777 – 000		1	DIODE, AK04 ダイオード	
D111	WA1 – 0777 – 000		1	DIODE, AK04 ダイオード	
D112	WA1 – 0972 – 000		1	DIODE, S5688B ダイオード	
D113	WA1 – 0972 – 000		1	DIODE, S5688B ダイオード	
D114	WA1 – 0960 – 000		1	DIODE, AK03 ダイオード	
J201	VS1 – 0571 – 004		1	CONNECTOR, 4P コネクタ	
J202	VS1 – 5328 – 026		1	PIN ASSEMBLY, 26P ピン アセンブリ	
J203	VS1 – 1028 – 005		1	PIN ASSEMBLY, 5P ピン アセンブリ	
J204	VS1 – 1028 – 013		1	PIN ASSEMBLY, 13P ピン アセンブリ	
J205	VS1 – 1028 – 010		1	PIN ASSEMBLY, 10P ピン アセンブリ	
J207	VS1 – 1028 – 007		1	PIN ASSEMBLY, 7P ピン アセンブリ	

COPYRIGHT © 1997 CANON INC.

FIGURE & KEY NO.	PART NUMBER	RANK	Q'TY	DESCRIPTION	SERIAL NUMBER / REMARKS
965 – J208	VS1 – 1028 – 009		1	PIN ASSEMBLY, 9P ピン アセンブリ	
J209	VS1 – 1028 – 006		1	PIN ASSEMBLY, 6P ピン アセンブリ	
J210	VS1 – 1028 – 003		1	PIN ASSEMBLY, 3P ピン アセンブリ	
Q101	WA2 – 5230 – 000		1	TRANSISTOR, TD62308AP トランジスタ	
Q102	WA2 – 5230 – 000		1	TRANSISTOR, TD62308AP トランジスタ	
Q103	X65 – 7467 – 000		1	IC, SN74LS04N, TTL TTL	
Q104	WA2 – 1510 – 000		1	TRANSISTOR, 2SD1929 トランジスタ	
Q106	WA2 – 1510 – 000		1	TRANSISTOR, 2SD1929 トランジスタ	
Q107	WA2 – 1510 – 000		1	TRANSISTOR, 2SD1929 トランジスタ	
Q108	WA2 – 1510 – 000		1	TRANSISTOR, 2SD1929 トランジスタ	
Q109	WA2 – 1510 – 000		1	TRANSISTOR, 2SD1929 トランジスタ	
Q110	WA2 – 1510 – 000		1	TRANSISTOR, 2SD1929 トランジスタ	
Q111	WA2 – 1510 – 000		1	TRANSISTOR, 2SD1929 トランジスタ	
Q112	WA2 – 1510 – 000		1	TRANSISTOR, 2SD1929 トランジスタ	
Q113	WA2 – 1510 – 000		1	TRANSISTOR, 2SD1929 トランジスタ	
Q114	WA2 – 0836 – 000		1	TRANSISTOR, 2SB1067 トランジスタ	
Q115	WA2 – 0836 – 000		1	TRANSISTOR, 2SB1067 トランジスタ	
Q116	WA3 – 0254 – 000		1	IC, SN74LS123 IC	
Q117	WA2 – 0124 – 000		1	TRANSISTOR, 2SC1815Y トランジスタ	
R101	VR5 – 3680 – 472		1	RESISTOR, 4.7KOHM, 1/4W テイコウ	
R102	VR5 – 3680 – 101		1	RESISTOR, 100 OHM, 1/4W テイコウ	
R103	VR5 – 3680 – 472		1	RESISTOR, 4.7KOHM, 1/4W テイコウ	
R104	VR5 – 3680 – 101		1	RESISTOR, 100 OHM, 1/4W テイコウ	
R106	VR5 – 3680 – 472		1	RESISTOR, 4.7KOHM, 1/4W テイコウ	
R107	VR5 – 3680 – 101		1	RESISTOR, 100 OHM, 1/4W テイコウ	
R108	VR5 – 3680 – 472		1	RESISTOR, 4.7KOHM, 1/4W テイコウ	
R109	VR5 – 3680 – 101		1	RESISTOR, 100 OHM, 1/4W テイコウ	
R111	VR5 – 3680 – 103		1	RESISTOR, 10KOHM, 1/4W テイコウ	
R112	VR5 – 3680 – 103		1	RESISTOR, 10KOHM, 1/4W テイコウ	
R113	VR5 – 3680 – 332		1	RESISTOR, 3.3KOHM, 1/4W テイコウ	

COPYRIGHT © 1997 CANON INC.
CANON NP6750/6550/6450/6445/6050 REV. 2 OCT. 1997 PRINTED IN JAPAN (IMPRIME AU JAPON)

FIGURE & KEY NO.	PART NUMBER	RANK	Q'TY	DESCRIPTION	SERIAL NUMBER / REMARKS
965 – R115	VR5 – 3680 – 332		1	RESISTOR, 3.3KOHM, 1/4W テイコウ	
R116	VR5 – 3680 – 332		1	RESISTOR, 3.3KOHM, 1/4W テイコウ	
R117	VR5 – 3680 – 332		1	RESISTOR, 3.3KOHM, 1/4W テイコウ	
R118	VR5 – 3680 – 332		1	RESISTOR, 3.3KOHM, 1/4W テイコウ	
R119	VR5 – 3680 – 332		1	RESISTOR, 3.3KOHM, 1/4W テイコウ	
R120	VR5 – 3680 – 332		1	RESISTOR, 3.3KOHM, 1/4W テイコウ	
R121	VR5 – 3680 – 332		1	RESISTOR, 3.3KOHM, 1/4W テイコウ	
R122	VR5 – 3680 – 332		1	RESISTOR, 3.3KOHM, 1/4W テイコウ	
R125	VR5 – 3680 – 152		1	RESISTOR, 1.5KOHM, 1/4W テイコウ	
R126	VR5 – 3680 – 152		1	RESISTOR, 1.5KOHM, 1/4W テイコウ	
R127	VR5 – 3680 – 152		1	RESISTOR, 1.5KOHM, 1/4W テイコウ	
R128	VR5 – 3680 – 152		1	RESISTOR, 1.5KOHM, 1/4W テイコウ	
R129	VR5 – 3680 – 152		1	RESISTOR, 1.5KOHM, 1/4W テイコウ	
R130	VR5 – 3680 – 152		1	RESISTOR, 1.5KOHM, 1/4W テイコウ	
R131	VR5 – 3680 – 152		1	RESISTOR, 1.5KOHM, 1/4W テイコウ	
R132	VR5 – 3680 – 152		1	RESISTOR, 1.5KOHM, 1/4W テイコウ	
R133	VR5 – 3680 – 331		1	RESISTOR, 330 OHM, 1/4W テイコウ	
R134	VR5 – 3680 – 224		1	RESISTOR, 220KOHM, 1/4W テイコウ	
R135	VR5 – 3680 – 220		1	RESISTOR, 22 OHM, 1/4W テイコウ	
R136	VR5 – 3680 – 103		1	RESISTOR, 10KOHM, 1/4W テイコウ	
R137	VR5 – 3680 – 103		1	RESISTOR, 10KOHM, 1/4W テイコウ	
R138	VR5 – 3680 – 472		1	RESISTOR, 4.7KOHM, 1/4W テイコウ	
ZD 1	WA1 – 0548 – 000		1	DIODE, ZENER, HZ16BP ツェナー ダイオード	
ZD 2	WA1 – 0548 – 000		1	DIODE, ZENER, HZ16BP ツェナー ダイオード	

COPYRIGHT © 1997 CANON INC.

FIGURE 980 H.V.TRANSFORMER PCB ASSEMBLY
高圧トランス回路基板

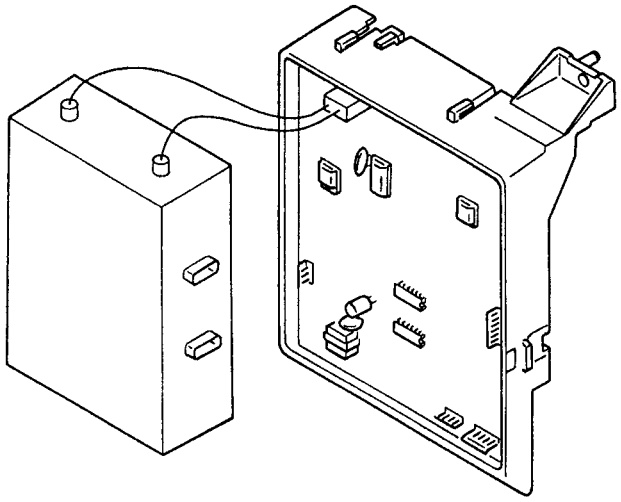

COPYRIGHT © 1997 CANON INC.
CANON NP6750/6550/6450/6445/6050 REV. 3 OCT. 1997 PRINTED IN JAPAN (IMPRIME AU JAPON)

FIGURE & KEY NO.	PART NUMBER	RANK	Q'TY	DESCRIPTION	SERIAL NUMBER / REMARKS
980 –	FG5 – 4519 – 000		1	AC TRANSFORMER PCB UNIT AC トランス ユニット	EXCEPT KOREAN
	FG5 – 5825 – 000		1	AC TRANSFORMER PCB UNIT AC トランス ユニット	KOREAN
1	FG5 – 5215 – 000		1	CABLE, H.V.T. CONNECTING コウアツ トランス チュウケイ ソクセン	W401,402
2	ME1 – 0038 – 000		1	LABEL, "WARNING, HIGH VOLTAGE" コウアツ チュウイ ラベル	EXCEPT KOREAN
	FC2 – 3083 – 000		1	LABEL, "WARNING, HIGH VOLTAGE" コウアツ チュウイ ラベル	KOREAN
3	ME1 – 0038 – 000		1	LABEL, "WARNING, HIGH VOLTAGE" コウアツ チュウイ ラベル	EXCEPT KOREAN
	FC2 – 3083 – 000		1	LABEL, "WARNING, HIGH VOLTAGE" コウアツ チュウイ ラベル	KOREAN
C201	VC7 – 9350 – 476		1	CAPACITOR, 47UF, 35V コンデンサ	
C202	VC6 – 3420 – 104		1	CAPACITOR, 0.1UF, 25V コンデンサ	
C203	VC7 – 4940 – 105		1	CAPACITOR, 1UF, 50V コンデンサ	
C204	VC7 – 7680 – 101		1	CAPACITOR, 100PF, 50V コンデンサ	
C205	VC5 – 5100 – 103		1	CAPACITOR, 0.01UF, 25V コンデンサ	
C206	VC5 – 5100 – 103		1	CAPACITOR, 0.01UF, 25V コンデンサ	
C207	VC6 – 3760 – 476		1	CAPACITOR, 47UF, 50V コンデンサ	
C208	VC6 – 3310 – 107		1	CAPACITOR, 100UF, 35V コンデンサ	
C209	VC5 – 5100 – 103		1	CAPACITOR, 0.01UF, 25V コンデンサ	
C210	VC6 – 3310 – 337		1	CAPACITOR, 330UF, 35V コンデンサ	
C211	VC7 – 1410 – 102		1	CAPACITOR, 1000PF, 100V コンデンサ	
C212	VC5 – 5100 – 104		1	CAPACITOR, 0.1UF, 25V コンデンサ	
C213	VC6 – 2610 – 102		1	CAPACITOR, 0.001UF, 50V コンデンサ	
C214	VC7 – 1960 – 105		1	CAPACITOR, 1UF, 50V コンデンサ	
C215	VC6 – 3420 – 104		1	CAPACITOR, 0.1UF, 25V コンデンサ	
C216	VC7 – 4940 – 105		1	CAPACITOR, 1UF, 50V コンデンサ	
C217	VC9 – 1600 – 000		1	CAPACITOR, 0.01UF, 50V コンデンサ	
C218	VC6 – 3420 – 104		1	CAPACITOR, 0.1UF, 25V コンデンサ	
C219	VC5 – 5100 – 104		1	CAPACITOR, 0.1UF, 25V コンデンサ	
C221	VC5 – 5100 – 104		1	CAPACITOR, 0.1UF, 25V コンデンサ	
C222	VC6 – 3420 – 104		1	CAPACITOR, 0.1UF, 25V コンデンサ	
C223	VC6 – 3420 – 104		1	CAPACITOR, 0.1UF, 25V コンデンサ	
C224	VC5 – 5100 – 104		1	CAPACITOR, 0.1UF, 25V コンデンサ	

COPYRIGHT © 1997 CANON INC.

FIGURE & KEY NO.	PART NUMBER	RANK	Q'TY	DESCRIPTION	SERIAL NUMBER / REMARKS
980 – C225	VC6 – 3420 – 104		1	CAPACITOR, 0.1UF, 25V コンデンサ	
C226	VC6 – 3420 – 104		1	CAPACITOR, 0.1UF, 25V コンデンサ	
C227	VC6 – 3420 – 104		1	CAPACITOR, 0.1UF, 25V コンデンサ	
C301	VC5 – 5100 – 473		1	CAPACITOR, 0.047UF, 25V コンデンサ	
C302	VC6 – 3310 – 476		1	CAPACITOR, 47UF, 35V コンデンサ	
C303	VC5 – 5100 – 104		1	CAPACITOR, 0.1UF, 25V コンデンサ	
C304	VC5 – 5100 – 104		1	CAPACITOR, 0.1UF, 25V コンデンサ	
C305	VC7 – 4190 – 102		1	CAPACITOR, 1000PF, 2KV コンデンサ	
C306	VC5 – 5100 – 104		1	CAPACITOR, 0.1UF, 25V コンデンサ	
C308	VC9 – 1381 – 000		1	CAPACITOR, 2200PF 2KV コンデンサ	
C309	VC5 – 5100 – 473		1	CAPACITOR, 0.047UF, 25V コンデンサ	
C310	VC5 – 5100 – 104		1	CAPACITOR, 0.1UF, 25V コンデンサ	
C312	VC7 – 4190 – 102		1	CAPACITOR, 1000PF, 2KV コンデンサ	
C313	VC7 – 4190 – 102		1	CAPACITOR, 1000PF, 2KV コンデンサ	
C314	VC6 – 2610 – 102		1	CAPACITOR, 0.001UF, 50V コンデンサ	
C315	VC5 – 5100 – 103		1	CAPACITOR, 0.01UF, 25V コンデンサ	
C316	VC6 – 3420 – 473		1	CAPACITOR, 0.047UF, 25V コンデンサ	
C318	VC5 – 5100 – 104		1	CAPACITOR, 0.1UF, 25V コンデンサ	
C319	VC5 – 5100 – 104		1	CAPACITOR, 0.1UF, 25V コンデンサ	
C320	VC5 – 5100 – 104		1	CAPACITOR, 0.1UF, 25V コンデンサ	
C321	VC6 – 3310 – 476		1	CAPACITOR, 47UF, 35V コンデンサ	
C322	VC7 – 4190 – 102		1	CAPACITOR, 1000PF, 2KV コンデンサ	
C323	VC5 – 5100 – 104		1	CAPACITOR, 0.1UF, 25V コンデンサ	
C325	VC9 – 1381 – 000		1	CAPACITOR, 2200PF 2KV コンデンサ	
C326	VC5 – 5100 – 473		1	CAPACITOR, 0.047UF, 25V コンデンサ	
C327	VC6 – 3420 – 473		1	CAPACITOR, 0.047UF, 25V コンデンサ	
C332	VC6 – 3420 – 104		1	CAPACITOR, 0.1UF, 25V コンデンサ	
C333	VC7 – 4190 – 102		1	CAPACITOR, 1000PF, 2KV コンデンサ	
C334	VC7 – 2090 – 102		1	CAPACITOR, 1000PF, 250V コンデンサ	
C403	VC5 – 9520 – 102		1	CAPACITOR, 1000PF, 1KV コンデンサ	

COPYRIGHT © 1997 CANON INC.
CANON NP6750/6550/6450/6445/6050 REV. 3 OCT. 1997 PRINTED IN JAPAN (IMPRIME AU JAPON)

FIGURE & KEY NO.	PART NUMBER	RANK	Q'TY	DESCRIPTION	SERIAL NUMBER / REMARKS
980 – C404	VC7 – 4190 – 102		1	CAPACITOR, 1000PF, 2KV コンデンサ	
C406	VC6 – 3310 – 476		1	CAPACITOR, 47UF, 35V コンデンサ	
C407	VC5 – 5100 – 473		1	CAPACITOR, 0.047UF, 25V コンデンサ	
C409	VC6 – 2610 – 102		1	CAPACITOR, 0.001UF, 50V コンデンサ	
C410	VC9 – 5117 – 000		1	CAPACITOR, 10PF, 2KV コンデンサ	
C411	VC6 – 3310 – 107		1	CAPACITOR, 100UF, 35V コンデンサ	
C413	VC5 – 5100 – 103		1	CAPACITOR, 0.01UF, 25V コンデンサ	
C417	VC7 – 4940 – 105		1	CAPACITOR, 1UF, 50V コンデンサ	
C418	VC5 – 5100 – 104		1	CAPACITOR, 0.1UF, 25V コンデンサ	
C420	VC6 – 3420 – 473		1	CAPACITOR, 0.047UF, 25V コンデンサ	
C421	VC7 – 4940 – 106		1	CAPACITOR, 10UF, 50V コンデンサ	
C422	VC5 – 6110 – 332		1	CAPACITOR, 3300PF, 2KV コンデンサ	
C423	VC8 – 1750 – 102		1	CAPACITOR, 1000PF, 50V コンデンサ	
C424	VC5 – 5100 – 104		1	CAPACITOR, 0.1UF, 25V コンデンサ	
C426	VC8 – 1750 – 102		1	CAPACITOR, 1000PF, 50V コンデンサ	
C427	VC5 – 5100 – 104		1	CAPACITOR, 0.1UF, 25V コンデンサ	
C428	VC8 – 1750 – 102		1	CAPACITOR, 1000PF, 50V コンデンサ	
C429	VC8 – 1750 – 102		1	CAPACITOR, 1000PF, 50V コンデンサ	
C430	VC6 – 3420 – 104		1	CAPACITOR, 0.1UF, 25V コンデンサ	
C432	VC6 – 3420 – 104		1	CAPACITOR, 0.1UF, 25V コンデンサ	
C433	VC7 – 1960 – 105		1	CAPACITOR, 1UF, 50V コンデンサ	
C434	VC8 – 1750 – 102		1	CAPACITOR, 1000PF, 50V コンデンサ	
C435	VC6 – 2610 – 102		1	CAPACITOR, 0.001UF, 50V コンデンサ	
C436	VC7 – 2090 – 102		1	CAPACITOR, 1000PF, 250V コンデンサ	
C501	VC5 – 5100 – 104		1	CAPACITOR, 0.1UF, 25V コンデンサ	
C502	VC5 – 5100 – 104		1	CAPACITOR, 0.1UF, 25V コンデンサ	
C504	VC5 – 5100 – 104		1	CAPACITOR, 0.1UF, 25V コンデンサ	
C505	VC5 – 5100 – 104		1	CAPACITOR, 0.1UF, 25V コンデンサ	
C506	VC8 – 2720 – 333		1	CAPACITOR, 0.033UF, 400V コンデンサ	
C507	VC7 – 2040 – 476		1	CAPACITOR, 47UF, 35V コンデンサ	

COPYRIGHT © 1997 CANON INC.

FIGURE & KEY NO.	PART NUMBER	RANK	Q'TY	DESCRIPTION	SERIAL NUMBER / REMARKS
980 – C509	VC8 – 2720 – 333		1	CAPACITOR, 0.033UF, 400V コンデンサ	
C510	VC6 – 3310 – 107		1	CAPACITOR, 100UF, 35V コンデンサ	
C515	VC7 – 4940 – 105		1	CAPACITOR, 1UF, 50V コンデンサ	
C516	VC5 – 5100 – 104		1	CAPACITOR, 0.1UF, 25V コンデンサ	
C517	VC5 – 5100 – 104		1	CAPACITOR, 0.1UF, 25V コンデンサ	
C601	VC6 – 1720 – 104		1	CAPACITOR, 0.1UF, 50V コンデンサ	
D201	WA1 – 0887 – 000		1	DIODE, 1SS270A ダイオード	
D202	WA1 – 0887 – 000		1	DIODE, 1SS270A ダイオード	
D203	WA1 – 0887 – 000		1	DIODE, 1SS270A ダイオード	
D204	WA1 – 0887 – 000		1	DIODE, 1SS270A ダイオード	
D205	WA1 – 5565 – 000		1	DIODE, HSS81 ダイオード	
D206	WA1 – 5565 – 000		1	DIODE, HSS81 ダイオード	
D207	WA1 – 0301 – 000		1	DIODE, EM1Z ダイオード	
D208	WA1 – 0301 – 000		1	DIODE, EM1Z ダイオード	
D209	WA1 – 5565 – 000		1	DIODE, HSS81 ダイオード	
D211	WA1 – 1086 – 000		1	DIODE, RK – 16 ダイオード	
D213	WA1 – 0887 – 000		1	DIODE, 1SS270A ダイオード	
D214	WA1 – 5565 – 000		1	DIODE, HSS81 ダイオード	
D215	WA1 – 0887 – 000		1	DIODE, 1SS270A ダイオード	
D301	WA1 – 0887 – 000		1	DIODE, 1SS270A ダイオード	
D302	WA1 – 0396 – 000		1	DIODE, SHV – 03 ダイオード	
D303	WA1 – 0396 – 000		1	DIODE, SHV – 03 ダイオード	
D304	WA1 – 5565 – 000		1	DIODE, HSS81 ダイオード	
D305	WA1 – 0887 – 000		1	DIODE, 1SS270A ダイオード	
D306	WA1 – 5565 – 000		1	DIODE, HSS81 ダイオード	
D307	WA1 – 0396 – 000		1	DIODE, SHV – 03 ダイオード	
D308	WA1 – 0396 – 000		1	DIODE, SHV – 03 ダイオード	
D309	WA1 – 0887 – 000		1	DIODE, 1SS270A ダイオード	
D310	WA1 – 0887 – 000		1	DIODE, 1SS270A ダイオード	
D311	WA1 – 0396 – 000		1	DIODE, SHV – 03 ダイオード	

COPYRIGHT © 1997 CANON INC.
CANON NP6750/6550/6450/6445/6050 REV. 3 OCT. 1997 PRINTED IN JAPAN (IMPRIME AU JAPON)

FIGURE & KEY NO.	PART NUMBER	RANK	Q'TY	DESCRIPTION	SERIAL NUMBER / REMARKS
980 – D312	WA1 – 0396 – 000		1	DIODE, SHV – 03 ダイオード	
D313	WA1 – 5565 – 000		1	DIODE, HSS81 ダイオード	
D314	WA1 – 0887 – 000		1	DIODE, 1SS270A ダイオード	
D315	WA1 – 5565 – 000		1	DIODE, HSS81 ダイオード	
D316	WA1 – 0887 – 000		1	DIODE, 1SS270A ダイオード	
D317	WA1 – 0887 – 000		1	DIODE, 1SS270A ダイオード	
D318	WA1 – 0887 – 000		1	DIODE, 1SS270A ダイオード	
D319	WA1 – 0887 – 000		1	DIODE, 1SS270A ダイオード	
D320	WA1 – 0396 – 000		1	DIODE, SHV – 03 ダイオード	
D402	WA1 – 0887 – 000		1	DIODE, 1SS270A ダイオード	
D403	WA1 – 0887 – 000		1	DIODE, 1SS270A ダイオード	
D404	WA1 – 0396 – 000		1	DIODE, SHV – 03 ダイオード	
D405	WA1 – 0396 – 000		1	DIODE, SHV – 03 ダイオード	
D407	WA1 – 5565 – 000		1	DIODE, HSS81 ダイオード	
D408	WA1 – 0887 – 000		1	DIODE, 1SS270A ダイオード	
D409	WA1 – 5565 – 000		1	DIODE, HSS81 ダイオード	
D413	WA1 – 5565 – 000		1	DIODE, HSS81 ダイオード	
D414	WA1 – 0396 – 000		1	DIODE, SHV – 03 ダイオード	
D415	WA1 – 5565 – 000		1	DIODE, HSS81 ダイオード	
D416	WA1 – 0887 – 000		1	DIODE, 1SS270A ダイオード	
D419	WA1 – 0887 – 000		1	DIODE, 1SS270A ダイオード	
D420	WA1 – 0887 – 000		1	DIODE, 1SS270A ダイオード	
D504	WA1 – 0887 – 000		1	DIODE, 1SS270A ダイオード	
D508	WA1 – 0887 – 000		1	DIODE, 1SS270A ダイオード	
IC201	WA4 – 0452 – 000		1	IC, UPC494C, REGULATOR レギュレータ	
IC202	WA4 – 0452 – 000		1	IC, UPC494C, REGULATOR レギュレータ	
IC203	WA4 – 0219 – 000		1	IC, NJM082D IC	
IC301	WA4 – 0539 – 000		1	IC, NJM2904 IC	
IC402	WA3 – 0984 – 000		1	IC, TC4024BP IC	
IC403	WA4 – 0383 – 000		1	TRANSISTOR, NJM2901N トランジスタ	

COPYRIGHT © 1997 CANON INC.

FIGURE & KEY NO.	PART NUMBER	RANK	Q'TY	DESCRIPTION	SERIAL NUMBER / REMARKS
980 – IC406	WA4 – 0783 – 000		1	IC, NJM062D IC	
IC407	WA4 – 1025 – 000		1	IC, UPD5555C, C – MOS IC	
IC501	FH4 – 5702 – 000		1	IC, MC – 8729 IC	
J201	VS1 – 5474 – 004		1	PIN ASSEMBLY, 4P ピン アセンブリ	
J202	VS1 – 1028 – 010		1	PIN ASSEMBLY, 10P ピン アセンブリ	
J203	VS1 – 0571 – 005		1	CONNECTOR, 5P コネクタ	
J301	VS1 – 0026 – 003		1	PIN ASSEMBLY, 3P ピン アセンブリ	
J401	FB2 – 8142 – 000		1	TAB, FASTON フアストン タブ	
J402	FB2 – 8142 – 000		1	TAB, FASTON フアストン タブ	
J403	WS1 – 0492 – 000		1	PIN ASSEMBLY, 2P ピン アセンブリ	
J404	WS1 – 0492 – 000		1	PIN ASSEMBLY, 2P ピン アセンブリ	
J501	FB2 – 8142 – 000		1	TAB, FASTON フアストン タブ	
Q202	WA2 – 0772 – 000		1	TRANSISTOR, RN1202 トランジスタ	
Q204	WA2 – 0831 – 000		1	TRANSISTOR, 2SC3834 トランジスタ	
Q205	WA2 – 0831 – 000		1	TRANSISTOR, 2SC3834 トランジスタ	
Q206	WA2 – 0124 – 000		1	TRANSISTOR, 2SC1815Y トランジスタ	
Q207	WA2 – 5974 – 000		1	IC, 2SK2132 IC	
Q208	WA2 – 0772 – 000		1	TRANSISTOR, RN1202 トランジスタ	
Q209	WA2 – 0772 – 000		1	TRANSISTOR, RN1202 トランジスタ	
Q210	WA2 – 0772 – 000		1	TRANSISTOR, RN1202 トランジスタ	
Q301	WA2 – 0124 – 000		1	TRANSISTOR, 2SC1815Y トランジスタ	
Q302	WA2 – 0660 – 000		1	TRANSISTOR, 2SC3328 – Y トランジスタ	
Q303	WA2 – 5374 – 000		1	TRANSISTOR, 2SD2012 トランジスタ	
Q304	WA2 – 5374 – 000		1	TRANSISTOR, 2SD2012 トランジスタ	
Q305	WA2 – 0124 – 000		1	TRANSISTOR, 2SC1815Y トランジスタ	
Q306	WA2 – 0232 – 000		1	TRANSISTOR, 2SD667A – C トランジスタ	
Q307	WA2 – 0772 – 000		1	TRANSISTOR, RN1202 トランジスタ	
Q308	WA2 – 0772 – 000		1	TRANSISTOR, RN1202 トランジスタ	
Q309	WA2 – 0772 – 000		1	TRANSISTOR, RN1202 トランジスタ	
Q310	WA2 – 0772 – 000		1	TRANSISTOR, RN1202 トランジスタ	

COPYRIGHT © 1997 CANON INC.
CANON NP6750/6550/6450/6445/6050 REV. 3 OCT. 1997 PRINTED IN JAPAN (IMPRIME AU JAPON)

FIGURE & KEY NO.	PART NUMBER	RANK	Q'TY	DESCRIPTION	SERIAL NUMBER / REMARKS
980 – Q404	WA2 – 0876 – 000		1	TRANSISTOR, RN2201 トランジスタ	
Q406	WA2 – 0796 – 000		1	TRANSISTOR, RN1201 トランジスタ	
Q407	WA2 – 5511 – 000		1	TRANSISTOR, 2SC4686A トランジスタ	
Q408	WA2 – 0660 – 000		1	TRANSISTOR, 2SC3328 – Y トランジスタ	
Q409	WA2 – 5065 – 000		1	IC, 2SK612 IC	
Q410	WA2 – 0124 – 000		1	TRANSISTOR, 2SC1815Y トランジスタ	
Q411	WA2 – 5454 – 000		1	TRANSISTOR, 2SC4913 トランジスタ	
Q412	WA2 – 0124 – 000		1	TRANSISTOR, 2SC1815Y トランジスタ	
Q413	WA2 – 0124 – 000		1	TRANSISTOR, 2SC1815Y トランジスタ	
Q414	WA2 – 0124 – 000		1	TRANSISTOR, 2SC1815Y トランジスタ	
Q415	WA2 – 0796 – 000		1	TRANSISTOR, RN1201 トランジスタ	
Q416	WA2 – 0124 – 000		1	TRANSISTOR, 2SC1815Y トランジスタ	
Q417	WA2 – 0124 – 000		1	TRANSISTOR, 2SC1815Y トランジスタ	
Q418	WA2 – 0124 – 000		1	TRANSISTOR, 2SC1815Y トランジスタ	
Q419	WA2 – 0124 – 000		1	TRANSISTOR, 2SC1815Y トランジスタ	
Q420	WA2 – 0796 – 000		1	TRANSISTOR, RN1201 トランジスタ	
Q421	WA2 – 0796 – 000		1	TRANSISTOR, RN1201 トランジスタ	
Q501	WA2 – 5760 – 000		1	TRANSISTOR, 2SK1400A トランジスタ	
Q502	WA2 – 5760 – 000		1	TRANSISTOR, 2SK1400A トランジスタ	
Q601	WA2 – 0124 – 000		1	TRANSISTOR, 2SC1815Y トランジスタ	
Q602	WA2 – 0876 – 000		1	TRANSISTOR, RN2201 トランジスタ	
R201	VR5 – 5510 – 221		1	RESISTOR, 220 OHM, 1/4W テイコウ	
R203	VR5 – 6371 – 001		1	RESISTOR, 1KOHM, 1/4W テイコウ	
R204	VR5 – 6371 – 001		1	RESISTOR, 1KOHM, 1/4W テイコウ	
R205	VR5 – 6371 – 002		1	RESISTOR, 10KOHM, 1/4W テイコウ	
R206	VR5 – 5510 – 561		1	RESISTOR, 560 OHM, 1/4W テイコウ	
R207	VR5 – 5510 – 561		1	RESISTOR, 560 OHM, 1/4W テイコウ	
R208	VR5 – 5510 – 472		1	RESISTOR, 4.7KOHM, 1/4W テイコウ	
R209	VR5 – 5510 – 472		1	RESISTOR, 4.7KOHM, 1/4W テイコウ	
R210	VR5 – 6640 – 109		1	RESISTOR, 1 OHM, 2W テイコウ	

COPYRIGHT © 1997 CANON INC.

FIGURE & KEY NO.	PART NUMBER	RANK	Q'TY	DESCRIPTION	SERIAL NUMBER / REMARKS
980 – R213	VR5 – 6630 – 220		1	RESISTOR, 22 OHM, 1W テイコウ	
R214	VR5 – 5510 – 472		1	RESISTOR, 4.7KOHM, 1/4W テイコウ	
R216	VR5 – 5510 – 103		1	RESISTOR, 10KOHM, 1/4W テイコウ	
R217	VR5 – 6640 – 109		1	RESISTOR, 1 OHM, 2W テイコウ	
R219	VR5 – 5510 – 471		1	RESISTOR, 470 OHM, 1/4W テイコウ	
R220	VR5 – 4630 – 202		1	RESISTOR, 2KOHM, 1/2W テイコウ	
R223	VR5 – 5510 – 243		1	RESISTOR, 24KOHM, 1/4W テイコウ	
R224	VR7 – 3750 – 225		1	RESISTOR, 2.2MOHM, 1/4W テイコウ	
R225	VR5 – 6372 – 002		1	RESISTOR, 20KOHM, 1/4W テイコウ	
R226	VR5 – 5510 – 472		1	RESISTOR, 4.7KOHM, 1/4W テイコウ	
R227	VR5 – 5510 – 472		1	RESISTOR, 4.7KOHM, 1/4W テイコウ	
R228	VR5 – 5510 – 101		1	RESISTOR, 100 OHM, 1/4W テイコウ	
R229	VR5 – 5510 – 470		1	RESISTOR, 47 OHM, 1/4W テイコウ	
R230	VR5 – 5510 – 332		1	RESISTOR, 3.3KOHM, 1/4W テイコウ	
R231	VR5 – 5510 – 471		1	RESISTOR, 470 OHM, 1/4W テイコウ	
R232	VR5 – 5510 – 152		1	RESISTOR, 1.5KOHM, 1/4W テイコウ	
R233	VR5 – 5510 – 472		1	RESISTOR, 4.7KOHM, 1/4W テイコウ	
R234	VR5 – 5510 – 202		1	RESISTOR, 2KOHM, 1/4W テイコウ	
R235	VR5 – 5510 – 472		1	RESISTOR, 4.7KOHM, 1/4W テイコウ	
R236	VR5 – 6371 – 211		1	RESISTOR, 1.21OHM, 1/4W テイコウ	
R237	VR5 – 6371 – 542		1	RESISTOR, 15.4KOHM, 1/4W テイコウ	
R238	VR5 – 5510 – 303		1	RESISTOR, 30KOHM, 1/4W テイコウ	
R239	VR5 – 5510 – 472		1	RESISTOR, 4.7KOHM, 1/4W テイコウ	
R240	VR7 – 0560 – 391		1	RESISTOR, 390 OHM, 1/2W テイコウ	
R243	VR7 – 0560 – 391		1	RESISTOR, 390 OHM, 1/2W テイコウ	
R246	VR5 – 6375 – 902		1	RESISTOR, 59KOHM, 1/4W テイコウ	
R247	VR5 – 5510 – 470		1	RESISTOR, 47 OHM, 1/4W テイコウ	
R248	VR5 – 5510 – 472		1	RESISTOR, 4.7KOHM, 1/4W テイコウ	
R249	VR5 – 5510 – 473		1	RESISTOR, 47KOHM, 1/4W テイコウ	
R250	VR5 – 6170 – 335		1	RESISTOR, 3.3KOHM, 1/4W テイコウ	

COPYRIGHT © 1997 CANON INC.
CANON NP6750/6550/6450/6445/6050 REV. 3 OCT. 1997 PRINTED IN JAPAN (IMPRIME AU JAPON)

FIGURE & KEY NO.	PART NUMBER	RANK	Q'TY	DESCRIPTION	SERIAL NUMBER / REMARKS
980 – R251	VR5 – 5510 – 472		1	RESISTOR, 4.7KOHM, 1/4W テイコウ	
R252	VR5 – 5510 – 122		1	RESISTOR, 1.2KOHM, 1/4W テイコウ	
R253	VR5 – 5510 – 472		1	RESISTOR, 4.7KOHM, 1/4W テイコウ	
R256	VR5 – 5510 – 102		1	RESISTOR, 1KOHM, 1/4W テイコウ	
R257	VR5 – 5510 – 472		1	RESISTOR, 4.7KOHM, 1/4W テイコウ	
R260	VR5 – 6375 – 232		1	RESISTOR, 52.3KOHM, 1/4W テイコウ	
R261	VR5 – 5510 – 102		1	RESISTOR, 1KOHM, 1/4W テイコウ	
R262	VR5 – 5510 – 202		1	RESISTOR, 2KOHM, 1/4W テイコウ	
R263	VR5 – 5510 – 472		1	RESISTOR, 4.7KOHM, 1/4W テイコウ	
R264	VR5 – 5510 – 102		1	RESISTOR, 1KOHM, 1/4W テイコウ	
R265	VR5 – 5510 – 473		1	RESISTOR, 47KOHM, 1/4W テイコウ	
R301	VR5 – 5510 – 103		1	RESISTOR, 10KOHM, 1/4W テイコウ	
R302	VR5 – 5510 – 474		1	RESISTOR, 470KOHM, 1/4W テイコウ	
R303	VR5 – 6374 – 021		1	RESISTOR, 4.02KOHM, 1/4W テイコウ	
R304	VR5 – 5510 – 202		1	RESISTOR, 2KOHM, 1/4W テイコウ	
R305	VR5 – 5510 – 102		1	RESISTOR, 1KOHM, 1/4W テイコウ	
R306	VR5 – 5510 – 202		1	RESISTOR, 2KOHM, 1/4W テイコウ	
R307	VR5 – 5510 – 332		1	RESISTOR, 3.3KOHM, 1/4W テイコウ	
R308	VR7 – 0560 – 479		1	RESISTOR, 4.7 OHM, 1/2W テイコウ	
R309	VR5 – 6371 – 822		1	RESISTOR, 18.2KOHM, 1/4W テイコウ	
R310	VR5 – 5510 – 103		1	RESISTOR, 10KOHM, 1/4W テイコウ	
R311	VR5 – 6371 – 002		1	RESISTOR, 10KOHM, 1/4W テイコウ	
R313	VR5 – 6371 – 002		1	RESISTOR, 10KOHM, 1/4W テイコウ	
R314	VR5 – 6371 – 003		1	RESISTOR, 100KOHM, 1/4W テイコウ	
R315	VR5 – 6371 – 003		1	RESISTOR, 100KOHM, 1/4W テイコウ	
R316	VR5 – 6377 – 152		1	RESISTOR, 71.5KOHM, 1/4W テイコウ	
R317	VR5 – 6371 – 542		1	RESISTOR, 15.4KOHM, 1/4W テイコウ	
R318	VR5 – 5510 – 202		1	RESISTOR, 2KOHM, 1/4W テイコウ	
R319	VR5 – 5510 – 103		1	RESISTOR, 10KOHM, 1/4W テイコウ	
R320	VR5 – 5510 – 103		1	RESISTOR, 10KOHM, 1/4W テイコウ	

COPYRIGHT © 1997 CANON INC.

FIGURE & KEY NO.	PART NUMBER	RANK	Q'TY	DESCRIPTION	SERIAL NUMBER / REMARKS
980 – R321	VR5 – 6371 – 022		1	RESISTOR, 0.2KOHM, 1/4W テイコウ	
R322	VR5 – 6377 – 152		1	RESISTOR, 71.5KOHM, 1/4W テイコウ	
R323	VR5 – 5510 – 103		1	RESISTOR, 10KOHM, 1/4W テイコウ	
R324	VR5 – 6371 – 542		1	RESISTOR, 15.4KOHM, 1/4W テイコウ	
R325	VR5 – 5510 – 202		1	RESISTOR, 2KOHM, 1/4W テイコウ	
R326	VR5 – 5510 – 102		1	RESISTOR, 1KOHM, 1/4W テイコウ	
R327	VR5 – 5510 – 202		1	RESISTOR, 2KOHM, 1/4W テイコウ	
R328	VR5 – 5510 – 332		1	RESISTOR, 3.3KOHM, 1/4W テイコウ	
R329	VR7 – 0560 – 479		1	RESISTOR, 4.7 OHM, 1/2W テイコウ	
R330	VR5 – 5510 – 474		1	RESISTOR, 470KOHM, 1/4W テイコウ	
R331	VR5 – 5510 – 103		1	RESISTOR, 10KOHM, 1/4W テイコウ	
R333	VR5 – 5510 – 103		1	RESISTOR, 10KOHM, 1/4W テイコウ	
R334	VR5 – 5510 – 471		1	RESISTOR, 470 OHM, 1/4W テイコウ	
R335	VR5 – 5510 – 471		1	RESISTOR, 470 OHM, 1/4W テイコウ	
R338	VR7 – 5860 – 105		1	RESISTOR, 1MOHM, 1W テイコウ	
R339	VR7 – 5860 – 105		1	RESISTOR, 1MOHM, 1W テイコウ	
R341	VR7 – 5860 – 105		1	RESISTOR, 1MOHM, 1W テイコウ	
R344	VR5 – 1010 – 104		1	RESISTOR, 100KOHM, 1/2W テイコウ	
R345	VR5 – 1010 – 104		1	RESISTOR, 100KOHM, 1/2W テイコウ	
R346	VR9 – 5109 – 000		1	RESISTOR, 10MOHM, 1W テイコウ	
R347	RH6 – 3069 – 000		1	RESISTOR, 100MOHM, 1/2W テイコウ	
R349	VR5 – 5510 – 103		1	RESISTOR, 10KOHM, 1/4W テイコウ	
R350	VR5 – 5510 – 101		1	RESISTOR, 100 OHM, 1/4W テイコウ	
R401	VR5 – 5510 – 101		1	RESISTOR, 100 OHM, 1/4W テイコウ	
R402	VR7 – 3750 – 515		1	RESISTOR, 5.1MOHM, 1/4W テイコウ	
R403	VR5 – 5510 – 473		1	RESISTOR, 47KOHM, 1/4W テイコウ	
R404	VR5 – 5510 – 472		1	RESISTOR, 4.7KOHM, 1/4W テイコウ	
R405	VR5 – 5510 – 102		1	RESISTOR, 1KOHM, 1/4W テイコウ	
R406	VR5 – 5510 – 102		1	RESISTOR, 1KOHM, 1/4W テイコウ	
R407	VR5 – 6371 – 911		1	RESISTOR, 1.91KOHM, 1/4W テイコウ	

COPYRIGHT © 1997 CANON INC.

FIGURE & KEY NO.	PART NUMBER	RANK	Q'TY	DESCRIPTION	SERIAL NUMBER / REMARKS
980 – R408	VR5 – 5510 – 103		1	RESISTOR, 10KOHM, 1/4W テイコウ	
R409	VR5 – 5510 – 472		1	RESISTOR, 4.7KOHM, 1/4W テイコウ	
R410	VR5 – 5510 – 103		1	RESISTOR, 10KOHM, 1/4W テイコウ	
R411	FH4 – 9156 – 000		1	RESISTOR, 2MOHM, 1/2W テイコウ	
R413	VR5 – 5510 – 332		1	RESISTOR, 3.3KOHM, 1/4W テイコウ	
R414	VR5 – 4630 – 475		1	RESISTOR, 4700KOHM, 1/2W テイコウ	
R415	VR7 – 0560 – 479		1	RESISTOR, 4.7 OHM, 1/2W テイコウ	
R416	VR5 – 4630 – 105		1	RESISTOR, 1000KOHM, 1/2W テイコウ	
R417	VR5 – 4630 – 202		1	RESISTOR, 2KOHM, 1/2W テイコウ	
R418	VR7 – 0560 – 479		1	RESISTOR, 4.7 OHM, 1/2W テイコウ	
R419	VR5 – 5510 – 103		1	RESISTOR, 10KOHM, 1/4W テイコウ	
R420	VR5 – 5510 – 103		1	RESISTOR, 10KOHM, 1/4W テイコウ	
R421	VR7 – 3750 – 103		1	RESISTOR, 10KOHM, 1/4W テイコウ	
R422	RH6 – 3242 – 000		1	RESISTOR, 10MOHM, 1/5W テイコウ	
R423	VR5 – 5510 – 472		1	RESISTOR, 4.7KOHM, 1/4W テイコウ	
R424	VR7 – 0560 – 103		1	RESISTOR, 10KOHM, 0.5W テイコウ	
R425	VR5 – 6371 – 002		1	RESISTOR, 10KOHM, 1/4W テイコウ	
R426	VR5 – 5510 – 103		1	RESISTOR, 10KOHM, 1/4W テイコウ	
R427	VR5 – 5510 – 472		1	RESISTOR, 4.7KOHM, 1/4W テイコウ	
R428	VR5 – 6371 – 002		1	RESISTOR, 10KOHM, 1/4W テイコウ	
R429	VR5 – 5510 – 103		1	RESISTOR, 10KOHM, 1/4W テイコウ	
R430	VR5 – 5510 – 103		1	RESISTOR, 10KOHM, 1/4W テイコウ	
R431	VR5 – 5510 – 471		1	RESISTOR, 470 OHM, 1/4W テイコウ	
R432	VR5 – 6372 – 002		1	RESISTOR, 20KOHM, 1/4W テイコウ	
R433	VR5 – 6374 – 022		1	RESISTOR, 40.2KOHM, 1/4W テイコウ	
R435	VR5 – 5510 – 103		1	RESISTOR, 10KOHM, 1/4W テイコウ	
R436	VR5 – 6371 – 802		1	RESISTOR, 18KOHM, 1/4W テイコウ	
R437	VR5 – 5510 – 682		1	RESISTOR, 6.8KOHM, 1/4W テイコウ	
R438	VR5 – 5510 – 102		1	RESISTOR, 1KOHM, 1/4W テイコウ	
R439	VR5 – 6371 – 003		1	RESISTOR, 100KOHM, 1/4W テイコウ	

COPYRIGHT © 1997 CANON INC.

FIGURE & KEY NO.	PART NUMBER	RANK	Q'TY	DESCRIPTION	SERIAL NUMBER / REMARKS
980 – R440	VR5 – 5510 – 102		1	RESISTOR, 1KOHM, 1/4W テイコウ	
R441	VR5 – 5510 – 103		1	RESISTOR, 10KOHM, 1/4W テイコウ	
R442	VR5 – 5510 – 471		1	RESISTOR, 470 OHM, 1/4W テイコウ	
R443	VR5 – 5510 – 102		1	RESISTOR, 1KOHM, 1/4W テイコウ	
R444	VR5 – 5510 – 472		1	RESISTOR, 4.7KOHM, 1/4W テイコウ	
R445	VR5 – 6373 – 000		1	RESISTOR, 300 OHM 1/4W テイコウ	
R446	VR5 – 6372 – 552		1	RESISTOR, 25.5KOHM, 1/4W テイコウ	
R447	VR5 – 5510 – 202		1	RESISTOR, 2KOHM, 1/4W テイコウ	
R448	VR5 – 5510 – 202		1	RESISTOR, 2KOHM, 1/4W テイコウ	
R449	VR7 – 3750 – 102		1	RESISTOR, 1KOHM, 1/4W テイコウ	
R450	VR5 – 5510 – 683		1	RESISTOR, 68KOHM, 1/4W テイコウ	
R451	VR5 – 5510 – 102		1	RESISTOR, 1KOHM, 1/4W テイコウ	
R452	VR5 – 5510 – 203		1	RESISTOR, 20KOHM, 1/4W テイコウ	
R454	VR5 – 5510 – 472		1	RESISTOR, 4.7KOHM, 1/4W テイコウ	
R455	VR5 – 5510 – 102		1	RESISTOR, 1KOHM, 1/4W テイコウ	
R456	VR5 – 5510 – 102		1	RESISTOR, 1KOHM, 1/4W テイコウ	
R457	VR5 – 6371 – 002		1	RESISTOR, 10KOHM, 1/4W テイコウ	
R458	VR5 – 6371 – 802		1	RESISTOR, 18KOHM, 1/4W テイコウ	
R459	VR5 – 6371 – 003		1	RESISTOR, 100KOHM, 1/4W テイコウ	
R460	VR5 – 5510 – 472		1	RESISTOR, 4.7KOHM, 1/4W テイコウ	
R461	VR5 – 6371 – 003		1	RESISTOR, 100KOHM, 1/4W テイコウ	
R462	VR7 – 0560 – 103		1	RESISTOR, 10KOHM, 0.5W テイコウ	
R463	FH6 – 3341 – 000		1	RESISTOR, 10MOHM, 0.1W テイコウ	
R469	VR5 – 5510 – 103		1	RESISTOR, 10KOHM, 1/4W テイコウ	
R471	VR5 – 5510 – 471		1	RESISTOR, 470 OHM, 1/4W テイコウ	
R472	VR5 – 5510 – 682		1	RESISTOR, 6.8KOHM, 1/4W テイコウ	
R473	VR5 – 5510 – 471		1	RESISTOR, 470 OHM, 1/4W テイコウ	
R475	VR5 – 5510 – 102		1	RESISTOR, 1KOHM, 1/4W テイコウ	
R476	VR5 – 5510 – 102		1	RESISTOR, 1KOHM, 1/4W テイコウ	
R482	VR5 – 5510 – 682		1	RESISTOR, 6.8KOHM, 1/4W テイコウ	

COPYRIGHT © 1997 CANON INC.
CANON NP6750/6550/6450/6445/6050 REV. 3 OCT. 1997 PRINTED IN JAPAN (IMPRIME AU JAPON)

FIGURE & KEY NO.	PART NUMBER	RANK	Q'TY	DESCRIPTION	SERIAL NUMBER / REMARKS
980 – R484	VR5 – 5510 – 470		1	RESISTOR, 47 OHM, 1/4W テイコウ	
R485	VR5 – 5510 – 473		1	RESISTOR, 47KOHM, 1/4W テイコウ	
R486	VR5 – 6371 – 002		1	RESISTOR, 10KOHM, 1/4W テイコウ	
R488	VR5 – 1114 – 123		1	RESISTOR, 12KOHM, 1/4W テイコウ	
R489	FH4 – 9169 – 000		1	RESISTOR, 44MOHM, 0.091W テイコウ	
R490	VR5 – 1119 – 762		1	RESISTOR, 7.6KOHM, 1/4W テイコウ	
R491	VR5 – 1114 – 123		1	RESISTOR, 12KOHM, 1/4W テイコウ	
R492	VR5 – 5510 – 103		1	RESISTOR, 10KOHM, 1/4W テイコウ	
R493	VR5 – 5510 – 202		1	RESISTOR, 2KOHM, 1/4W テイコウ	
R494	VR5 – 5510 – 103		1	RESISTOR, 10KOHM, 1/4W テイコウ	
R495	RH6 – 3069 – 000		1	RESISTOR, 100MOHM, 1/2W テイコウ	
R496	VR5 – 5510 – 102		1	RESISTOR, 1KOHM, 1/4W テイコウ	
R497	VR5 – 5510 – 102		1	RESISTOR, 1KOHM, 1/4W テイコウ	
R498	VR5 – 6372 – 151		1	RESISTOR, 2.15KOHM, 1/4W テイコウ	
R499	VR5 – 5510 – 102		1	RESISTOR, 1KOHM, 1/4W テイコウ	
R501	VR5 – 5510 – 221		1	RESISTOR, 220 OHM, 1/4W テイコウ	
R502	VR5 – 4630 – 202		1	RESISTOR, 2KOHM, 1/2W テイコウ	
R505	VR5 – 6630 – 109		1	RESISTOR, 1 OHM, 1W テイコウ	
R507	VR5 – 4630 – 202		1	RESISTOR, 2KOHM, 1/2W テイコウ	
R510	VR5 – 6630 – 109		1	RESISTOR, 1 OHM, 1W テイコウ	
R526	VR5 – 6371 – 002		1	RESISTOR, 10KOHM, 1/4W テイコウ	
R528	VR5 – 6371 – 873		1	RESISTOR, 187KOHM, 1/4W テイコウ	
R531	VR5 – 6371 – 272		1	RESISTOR, 12.7KOHM, 1/4W テイコウ	
R532	VR5 – 6372 – 942		1	RESISTOR, 29.4KOHM, 1/4W テイコウ	
R533	VR5 – 6375 – 762		1	RESISTOR, 57.6KOHM, 1/4W テイコウ	
R534	VR5 – 5510 – 392		1	RESISTOR, 3.9KOHM, 1/4W テイコウ	
R535	VR5 – 5510 – 392		1	RESISTOR, 3.9KOHM, 1/4W テイコウ	
R536	VR5 – 6377 – 501		1	RESISTOR, 7.5KOHM, 1/4W テイコウ	
R537	VR5 – 5510 – 103		1	RESISTOR, 10KOHM, 1/4W テイコウ	
R540	VR5 – 6377 – 681		1	RESISTOR, 7.68KOHM, 1/4W テイコウ	

COPYRIGHT © 1997 CANON INC.

FIGURE & KEY NO.	PART NUMBER	RANK	Q'TY	DESCRIPTION	SERIAL NUMBER / REMARKS
980 – R601	VR5 – 5510 – 334		1	RESISTOR, 330KOHM, 1/4W テイコウ	
R602	VR5 – 5510 – 104		1	RESISTOR, 100KOHM, 1/4W テイコウ	
R603	VR5 – 5510 – 103		1	RESISTOR, 10KOHM, 1/4W テイコウ	
R604	VR5 – 5510 – 472		1	RESISTOR, 4.7KOHM, 1/4W テイコウ	
R605	VR5 – 5510 – 471		1	RESISTOR, 470 OHM, 1/4W テイコウ	
R606	VR5 – 5510 – 471		1	RESISTOR, 470 OHM, 1/4W テイコウ	
R607	VR5 – 5510 – 472		1	RESISTOR, 4.7KOHM, 1/4W テイコウ	
T202	FH3 – 0515 – 000		1	TRANSFORMER トランス	
T301	FH3 – 0698 – 000		1	TRANSFORMER トランス	
T302	RH3 – 0080 – 000		1	TRANSFORMER トランス	
T401	FH3 – 0767 – 000		1	TRANSFORMER トランス	
T402	RH3 – 0080 – 000		1	TRANSFORMER トランス	
T501	FH3 – 0766 – 000		1	TRANSFORMER トランス	
T502	FH3 – 0766 – 000		1	TRANSFORMER トランス	
VR201	VR5 – 0700 – 103		1	VARIABLE RESISTOR, 10KOHM テイコウ	
W401	VS1 – 1028 – 010		1	PIN ASSEMBLY, 10P ピン アセンブリ	
W402	VS1 – 1028 – 010		1	PIN ASSEMBLY, 10P ピン アセンブリ	
Z501	WA8 – 5213 – 000		1	VARISTOR バリスタ	
ZD201	WA1 – 1091 – 000		1	DIODE, AW01 – 08 ダイオード	
ZD202	WA1 – 0948 – 000		1	DIODE, ZENER, HZS22 – 2 ツェナー ダイオード	
ZD203	WA1 – 0948 – 000		1	DIODE, ZENER, HZS22 – 2 ツェナー ダイオード	
ZD301	WA1 – 0999 – 000		1	DIODE, ZENER, HZS18 – 2 ツェナー ダイオード	
ZD302	WA1 – 0999 – 000		1	DIODE, ZENER, HZS18 – 2 ツェナー ダイオード	
ZD403	WA1 – 1058 – 000		1	DIODE, ZENER, HZS4B3 ツェナー ダイオード	
ZD404	WA1 – 1058 – 000		1	DIODE, ZENER, HZS4B3 ツェナー ダイオード	
ZD405	WA1 – 0822 – 000		1	DIODE, ZENER, HZS12A – 2 ツェナー ダイオード	
ZD501	WA1 – 0790 – 000		1	DIODE, ZENER, HZS8,2EB3 ツェナーダイオード	
ZD502	WA1 – 0790 – 000		1	DIODE, ZENER, HZS8,2EB3 ツェナーダイオード	

COPYRIGHT © 1997 CANON INC.
CANON NP6750/6550/6450/6445/6050 REV. 3 OCT. 1997 PRINTED IN JAPAN (IMPRIME AU JAPON)

FIGURE B LIST OF CONNECTORS (1/5)
コネクター一覧 (1/5)

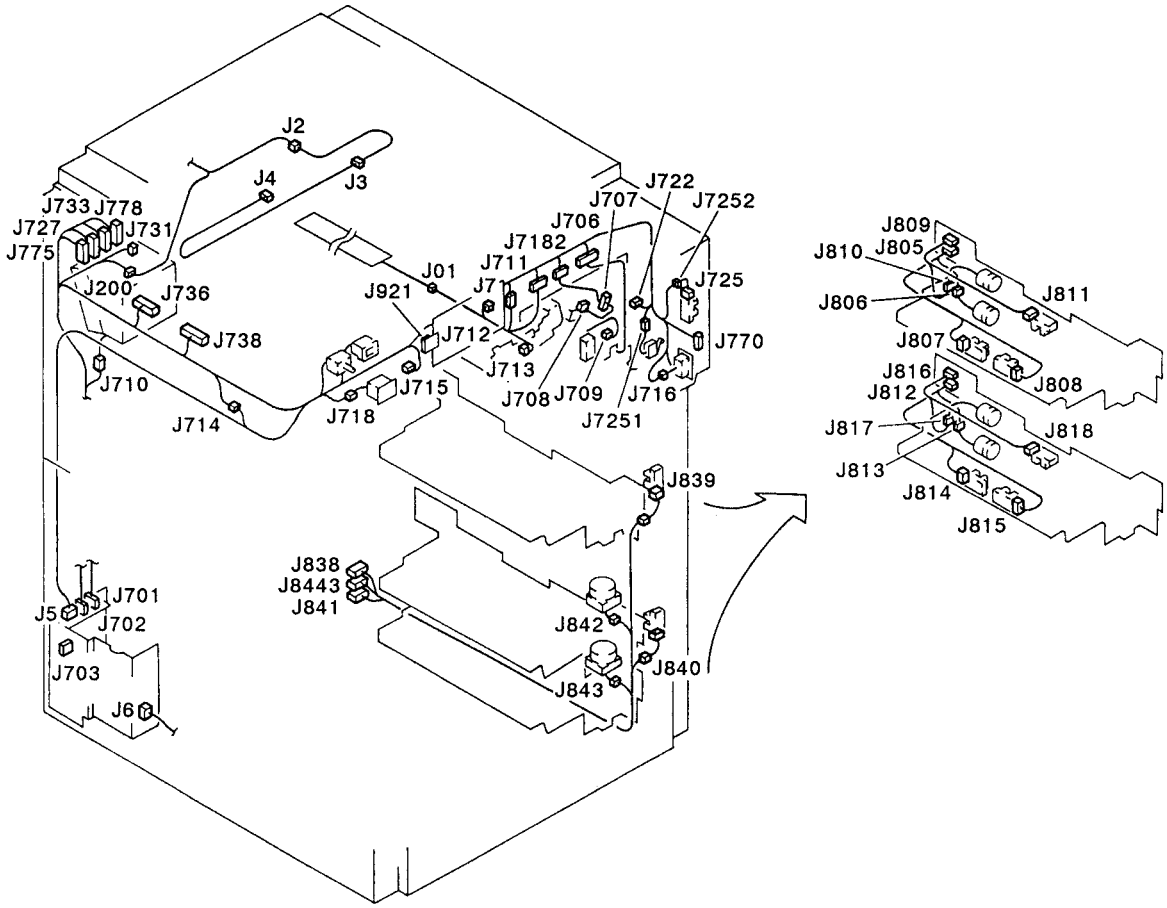

COPYRIGHT © 1997 CANON INC.
CANON NP6750/6550/6450/6445/6050 REV.2 FEB. 1996 PRINTED IN JAPAN (IMPRIME AU JAPON)

FIGURE B LIST OF CONNECTORS (2/5)
コネクター一覧 (2/5)

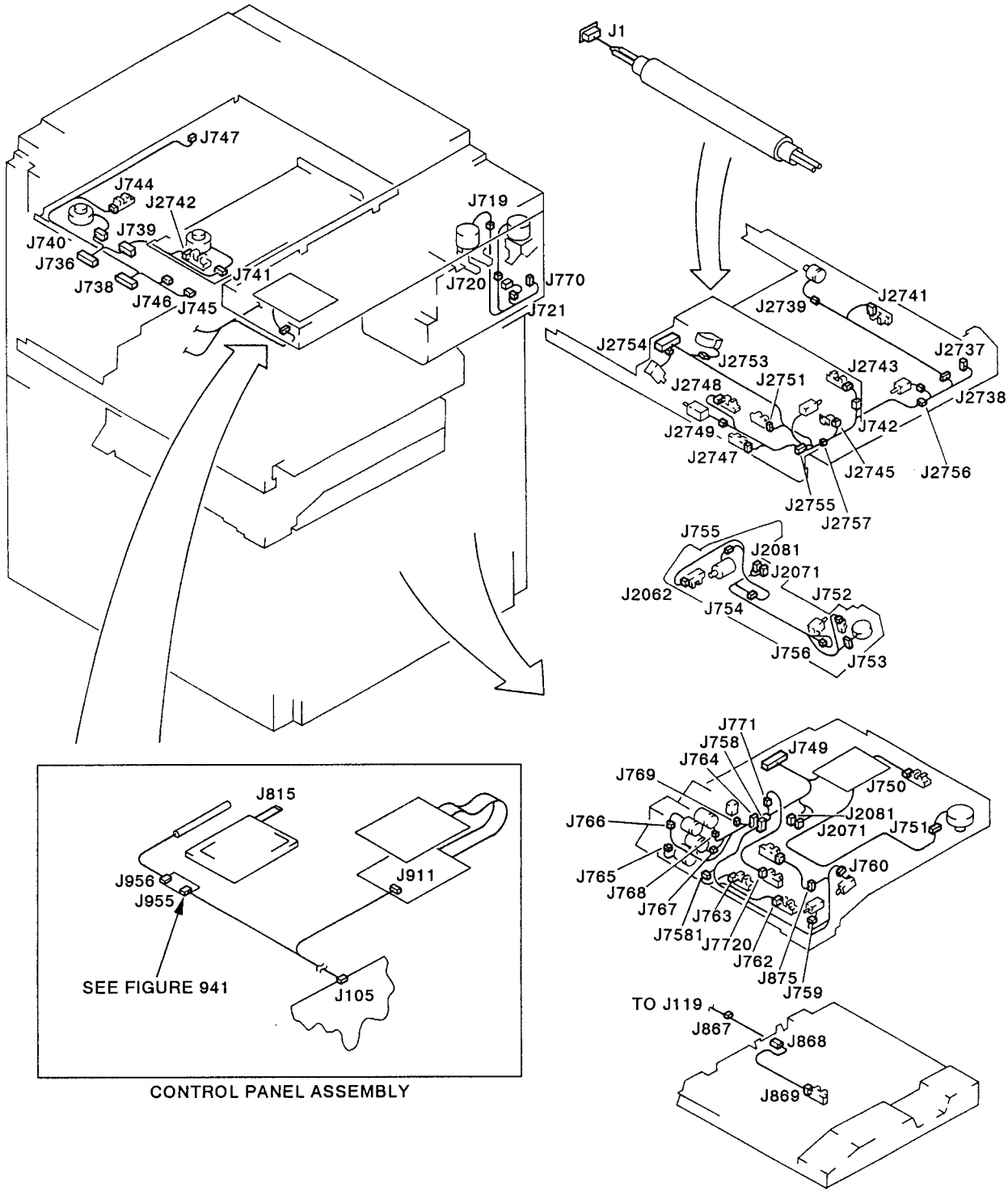

CONTROL PANEL ASSEMBLY

COPYRIGHT © 1997 CANON INC.

FIGURE B LIST OF CONNECTORS (3/5)
コネクター一覧 (3/5)

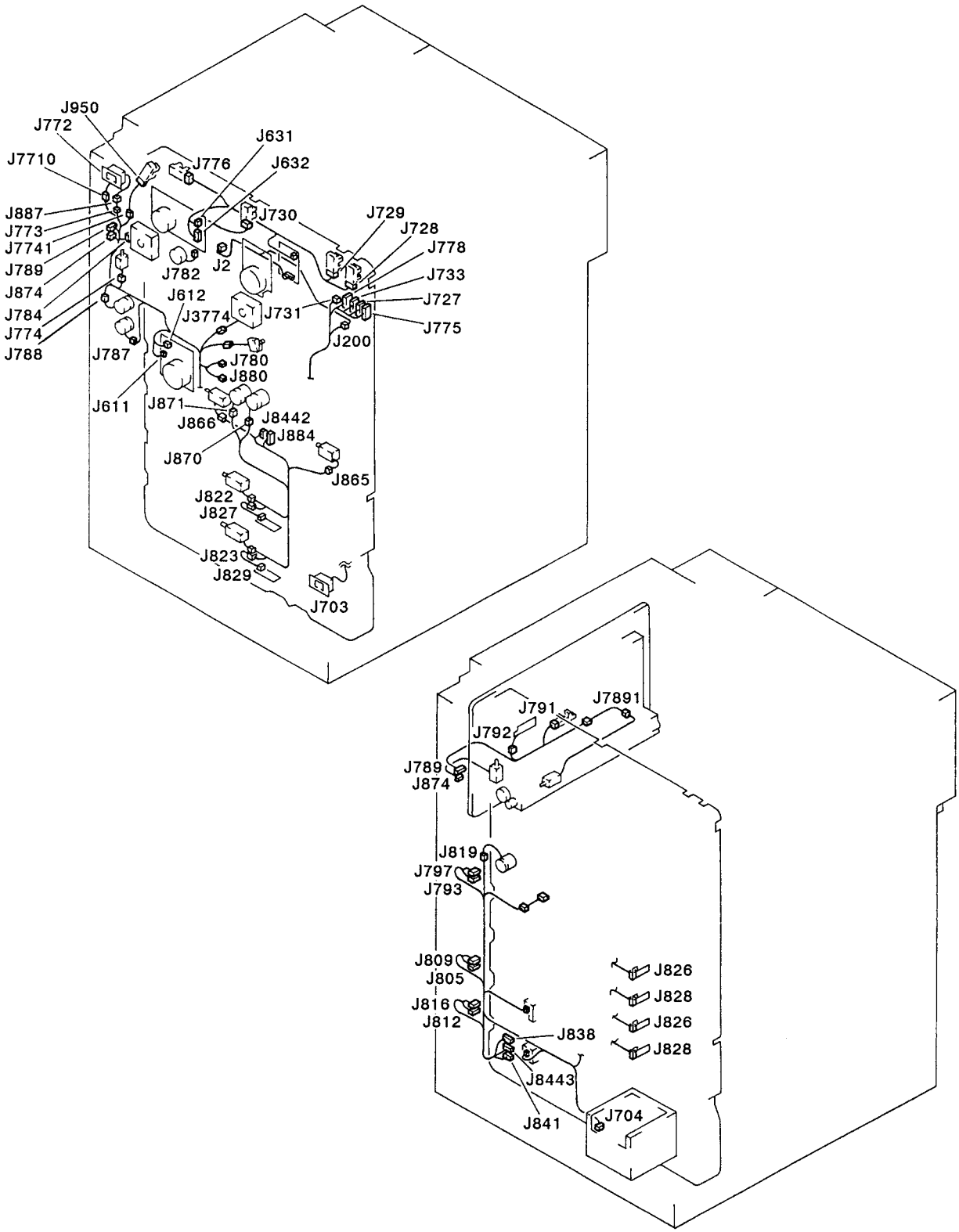

COPYRIGHT © 1997 CANON INC.
CANON NP6750/6550/6450/6445/6050 REV.2 FEB. 1996 PRINTED IN JAPAN (IMPRIME AU JAPON)

FIGURE B LIST OF CONNECTORS (4/5)
コネクター一覧 (4/5)

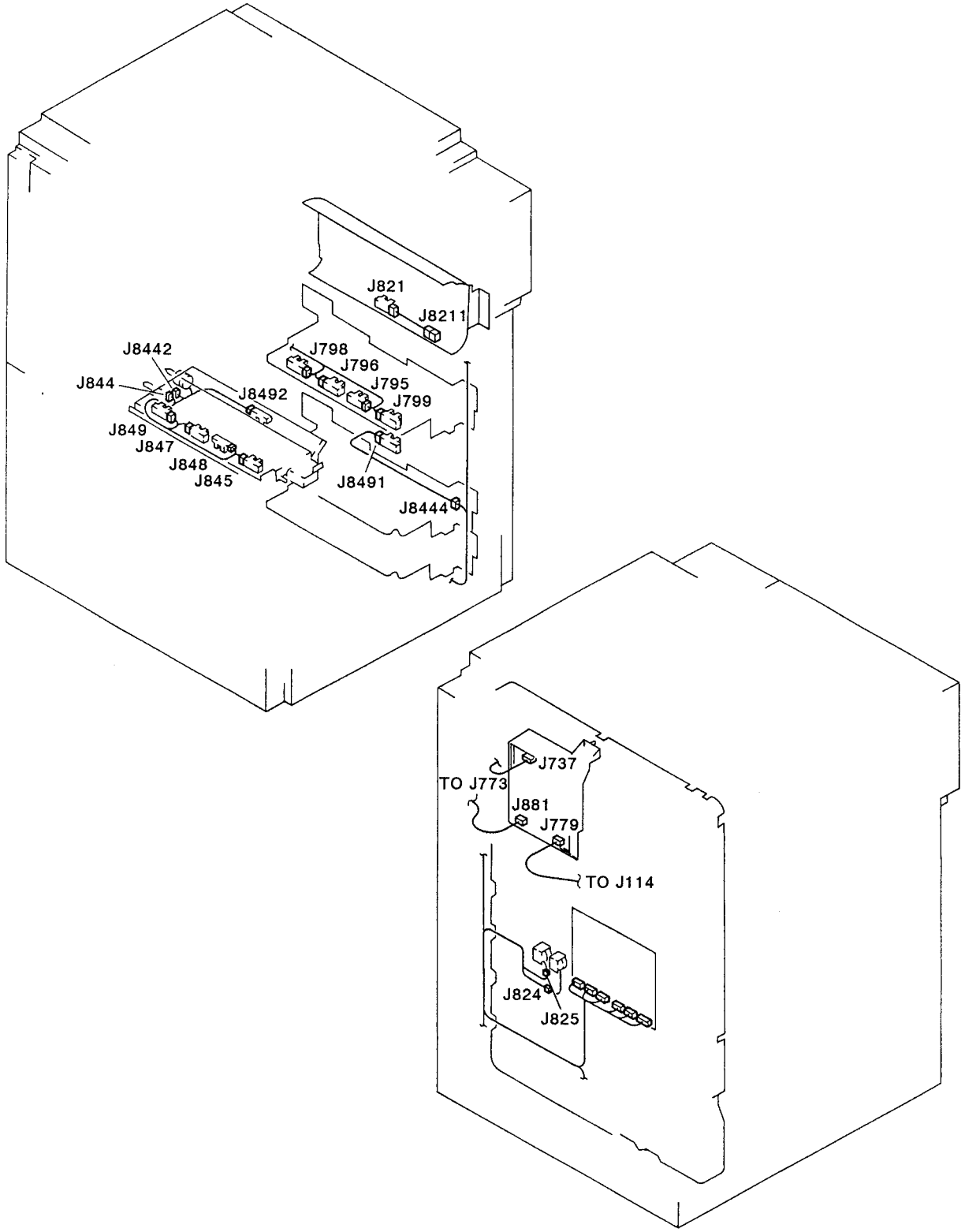

FIGURE B LIST OF CONNECTORS (5/5)
コネクター覧 (5/5)

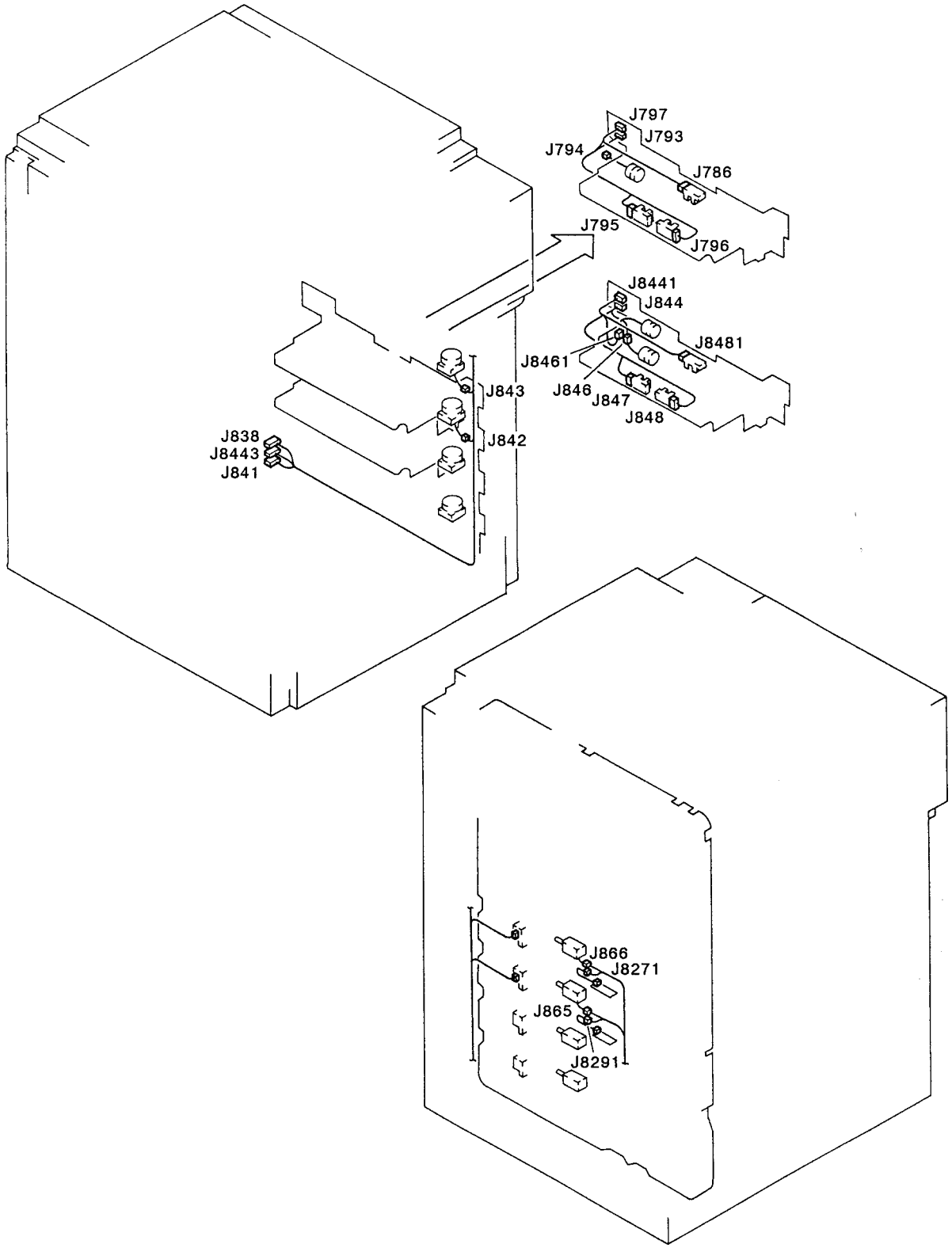

COPYRIGHT © 1997 CANON INC.
CANON NP6750/6550/6450/6445/6050 REV.1 FEB. 1996 PRINTED IN JAPAN (IMPRIME AU JAPON)

FIGURE & KEY NO.	PART NUMBER	RANK	Q'TY	DESCRIPTION	SERIAL NUMBER / REMARKS
B –	NPN		RF	LIST OF CONNECTORS コネクタ イチラン	
J 1	WS4 – 0211 – 000		11	SOCKET, CONTACT, 14 – 16AWG ソケット コンタクト	100/120V
	WS4 – 0211 – 000		10	SOCKET, CONTACT, 14 – 16AWG ソケット コンタクト	220/240V
	WS4 – 0214 – 000		1	CONNECTOR, 8P, FEMALE コネクタ (メス)	
	WS4 – 0215 – 000		1	CONNECTOR, 8P, MALE コネクタ	
J 2	VS3 – 5083 – 003		1	CONNECTOR, 3P, FEMALE コネクタ (メス)	
	WS3 – 5160 – 000		2	SOCKET CONTACT, 18 – 24AWG ソケット コンタクト	
J 4	FH2 – 6202 – 000		1	CABLE, MIRROR, 1 ダイ 1 ミラー ダイ ソクセン	
	VS3 – 5083 – 002		1	CONNECTOR, 2P, FEMALE コネクタ (メス)	
	WS3 – 5160 – 000		2	SOCKET CONTACT, 18 – 24AWG ソケット コンタクト	
J 5	VS3 – 5121 – 006		1	CONNECTOR, 6P, MALE コネクタ (オス)	
	VS3 – 5122 – 006		1	CONNECTOR, 6P, MALE コネクタ (オス)	
	WS3 – 5291 – 000		6	PIN CONTACT ピン コンタクト	
	WS3 – 5292 – 000		6	SOCKET CONTACT ソケット コンタクト	
J 6	VS3 – 5121 – 006		1	CONNECTOR, 6P, MALE コネクタ (オス)	
	VS3 – 5122 – 006		1	CONNECTOR, 6P, MALE コネクタ (オス)	
	WS3 – 5291 – 000		6	PIN CONTACT ピン コンタクト	
	WS3 – 5292 – 000		5	SOCKET CONTACT ソケット コンタクト	
J 7	VS1 – 5729 – 003		1	CONNECTOR, 3P, MALE コネクタ (オス)	NP6750
	VS3 – 5083 – 003		1	CONNECTOR, 3P, FEMALE コネクタ (メス)	NP6750
	WS3 – 5160 – 000		2	SOCKET CONTACT, 18 – 24AWG ソケット コンタクト	
	WS3 – 5301 – 000		2	PIN CONTACT ピン コンタクト	
	VS1 – 5729 – 002		1	CONNECTOR, 2P, FEMALE コネクタ (メス)	NP6550/6450
	VS3 – 5083 – 002		1	CONNECTOR, 2P, FEMALE コネクタ (メス)	NP6550/6450
	VS1 – 5729 – 002		1	CONNECTOR, 2P, FEMALE コネクタ (メス)	NP6445/6050
	VS3 – 5083 – 002		1	CONNECTOR, 2P, FEMALE コネクタ (メス)	NP6445/6050
J 01	NPN			DRUM HEATER ドラム ヒータ	H3
	PCB			DRUM HEATER MEASURING ドラム ヒータ セイギョ	
J 55	VS1 – 0842 – 004		1	CONNECTOR, 4P, FEMALE コネクタ (メス)	
	VS1 – 0861 – 004		1	CONNECTOR, 4P, FEMALE コネクタ (メス)	

COPYRIGHT © 1997 CANON INC.

FIGURE & KEY NO.	PART NUMBER	RANK	Q'TY	DESCRIPTION	SERIAL NUMBER / REMARKS
B – J 55	VS1 – 5057 – 004		1	CONNECTOR, SNAP TIGHT チュウケイ コネクタ	
J 71	VS1 – 5729 – 003		1	CONNECTOR, 3P, MALE コネクタ (オス)	
	VS3 – 5083 – 003		1	CONNECTOR, 3P, FEMALE コネクタ (メス)	
	WS3 – 5160 – 000		2	SOCKET CONTACT, 18 – 24AWG ソケット コンタクト	
	WS3 – 5301 – 000		2	PIN CONTACT ピン コンタクト	
J 101	PCB			DC CONTROLLER DC コントローラ	
	VS3 – 5083 – 008		1	CONNECTOR, 8P, FEMALE コネクタ (メス)	
	WS3 – 5160 – 000		8	SOCKET CONTACT, 18 – 24AWG ソケット コンタクト	
J 102	PCB			DC CONTROLLER DC コントローラ	
	VS1 – 0842 – 009		1	CONNECTOR, 9P, FEMALE コネクタ (メス)	
	VS1 – 0852 – 009		1	CONNECTOR, 9P, FEMALE コネクタ (メス)	
	VS9 – 5009 – 018		1	HOLDER, CONNECTOR, 18P コネクタ ホルダ	
J 103	PCB			DC CONTROLLER DC コントローラ	
	VS1 – 0842 – 010		1	CONNECTOR, 10P, FEMALE コネクタ (メス)	
	VS1 – 0852 – 010		1	CONNECTOR, 10P, FEMALE コネクタ (メス)	
	VS9 – 5009 – 020		1	HOLDER, CONNECTOR, 20P コネクタ ホルダ	
J 104	PCB			DC CONTROLLER DC コントローラ	
	VS1 – 0842 – 008		1	CONNECTOR, 8P, FEMALE コネクタ (メス)	
	VS1 – 0852 – 008		1	CONNECTOR, 8P, FEMALE コネクタ (メス)	
	VS9 – 5009 – 016		1	HOLDER, CONNECTOR, 16P コネクタ ホルダ	
J 105	PCB			DC CONTROLLER DC コントローラ	
	VS1 – 0842 – 011		1	CONNECTOR, 11P, FEMALE コネクタ (メス)	
	VS1 – 0852 – 011		1	CONNECTOR, 11P, FEMALE コネクタ (メス)	
	VS9 – 5009 – 022		1	HOLDER, CONNECTOR, 22P コネクタ ホルダ	
J 106	PCB			DC CONTROLLER DC コントローラ	
	VS1 – 0842 – 009		1	CONNECTOR, 9P, FEMALE コネクタ (メス)	
	VS1 – 0852 – 009		1	CONNECTOR, 9P, FEMALE コネクタ (メス)	
	VS9 – 5009 – 018		1	HOLDER, CONNECTOR, 18P コネクタ ホルダ	
J 107	PCB			DC CONTROLLER DC コントローラ	
	VS1 – 0842 – 010		1	CONNECTOR, 10P, FEMALE コネクタ (メス)	

COPYRIGHT © 1997 CANON INC.
CANON NP6750/6550/6450/6445/6050 REV. 2 OCT. 1997 PRINTED IN JAPAN (IMPRIME AU JAPON)

FIGURE & KEY NO.	PART NUMBER	RANK	Q'TY	DESCRIPTION	SERIAL NUMBER / REMARKS
B – J 107	VS1 – 0852 – 010		1	CONNECTOR, 10P, FEMALE コネクタ (メス)	
	VS9 – 5009 – 020		1	HOLDER, CONNECTOR, 20P コネクタ ホルダ	
J 108	PCB			DC CONTROLLER DC コントローラ	
	VS1 – 5851 – 040		1	CONNECTOR, 40P, FEMALE コネクタ (メス)	
	WT1 – 5155 – 000		39	TERMINAL ターミナル	
J 109	NPN			FEED FAN ハンソウ ファン	FM6
	PCB			DC CONTROLLER DC コントローラ	
J 110	PCB			DC CONTROLLER DC コントローラ	
	VS1 – 0842 – 015		1	CONNECTOR, 15P, FEMALE コネクタ (メス)	
	VS1 – 0852 – 015		1	CONNECTOR, 15P, FEMALE コネクタ (メス)	
	VS9 – 5009 – 030		1	HOLDER, CONNECTOR, 30P コネクタ ホルダ	
J 111	PCB			DC CONTROLLER DC コントローラ	
	VS1 – 0842 – 009		1	CONNECTOR, 9P, FEMALE コネクタ (メス)	
	VS1 – 0852 – 009		1	CONNECTOR, 9P, FEMALE コネクタ (メス)	
	VS9 – 5009 – 018		1	HOLDER, CONNECTOR, 18P コネクタ ホルダ	
J 112	PCB			DC CONTROLLER DC コントローラ	
	VS1 – 0842 – 013		1	CONNECTOR, 13P, FEMALE コネクタ (メス)	
	VS1 – 0852 – 013		1	CONNECTOR, 13P, FEMALE コネクタ (メス)	
	VS9 – 5009 – 026		1	HOLDER, CONNECTOR, 26P コネクタ ホルダ	
J 113	PCB			DC CONTROLLER DC コントローラ	
	VS1 – 0842 – 014		1	CONNECTOR, 14P, FEMALE コネクタ (メス)	
	VS1 – 0852 – 014		1	CONNECTOR, 14P, FEMALE コネクタ (メス)	
	VS9 – 5009 – 028		1	HOLDER, CONNECTOR, 28P コネクタ ホルダ	
J 114	PCB			DC CONTROLLER DC コントローラ	
	VS1 – 0842 – 015		1	CONNECTOR, 15P, FEMALE コネクタ (メス)	
	VS1 – 0852 – 015		1	CONNECTOR, 15P, FEMALE コネクタ (メス)	
	VS9 – 5009 – 030		1	HOLDER, CONNECTOR, 30P コネクタ ホルダ	
J 115	PCB			DC CONTROLLER DC コントローラ	
	VS1 – 0842 – 013		1	CONNECTOR, 13P, FEMALE コネクタ (メス)	
	VS1 – 0852 – 013		1	CONNECTOR, 13P, FEMALE コネクタ (メス)	

COPYRIGHT © 1997 CANON INC.

FIGURE & KEY NO.	PART NUMBER	RANK	Q'TY	DESCRIPTION	SERIAL NUMBER / REMARKS
B – J 115	VS9 – 5009 – 026		1	HOLDER, CONNECTOR, 26P コネクタ ホルダ	
J 116	PCB			DC CONTROLLER DC コントローラ	
	VS1 – 0842 – 009		1	CONNECTOR, 9P, FEMALE コネクタ (メス)	
	VS1 – 0852 – 009		1	CONNECTOR, 9P, FEMALE コネクタ (メス)	
	VS9 – 5007 – 018		1	HOLDER, CONNECTOR, 18P コネクタ ホルダ	
J 117	PCB			DC CONTROLLER DC コントローラ	
	VS1 – 0842 – 008		1	CONNECTOR, 8P, FEMALE コネクタ (メス)	
	VS1 – 0852 – 008		1	CONNECTOR, 8P, FEMALE コネクタ (メス)	
	VS9 – 5009 – 016		1	HOLDER, CONNECTOR, 16P コネクタ ホルダ	
J 118	PCB			DC CONTROLLER DC コントローラ	
	VS1 – 0842 – 010		1	CONNECTOR, 10P, FEMALE コネクタ (メス)	
	VS1 – 0852 – 010		1	CONNECTOR, 10P, FEMALE コネクタ (メス)	
	VS9 – 5009 – 020		1	HOLDER, CONNECTOR, 20P コネクタ ホルダ	
J 119	PCB			DC CONTROLLER DC コントローラ	
	VS1 – 0842 – 012		1	CONNECTOR, 12P, FEMALE コネクタ (メス)	
	VS1 – 0852 – 012		1	CONNECTOR, 12P, FEMALE コネクタ (メス)	
	VS9 – 5009 – 024		1	HOLDER, CONNECTOR, 24P コネクタ ホルダ	
J 120	PCB			DC CONTROLLER DC コントローラ	
	VS1 – 0842 – 008		2	CONNECTOR, 8P, FEMALE コネクタ (メス)	
	VS9 – 5007 – 016		1	HOLDER, CONNECTOR, 16P コネクタ ホルダ	
J 121	PCB			DC CONTROLLER DC コントローラ	
	VS1 – 0842 – 011		1	CONNECTOR, 11P, FEMALE コネクタ (メス)	
	VS1 – 0852 – 011		1	CONNECTOR, 11P, FEMALE コネクタ (メス)	
	VS9 – 5009 – 022		1	HOLDER, CONNECTOR, 22P コネクタ ホルダ	
J 122	PCB			DC CONTROLLER DC コントローラ	
	VS1 – 0842 – 014		1	CONNECTOR, 14P, FEMALE コネクタ (メス)	
	VS1 – 0852 – 014		1	CONNECTOR, 14P, FEMALE コネクタ (メス)	
	VS9 – 5009 – 028		1	HOLDER, CONNECTOR, 28P コネクタ ホルダ	
J 130	PCB			DC CONTROLLER DC コントローラ	
	VS1 – 0842 – 009		1	CONNECTOR, 9P, FEMALE コネクタ (メス)	

COPYRIGHT © 1997 CANON INC.

FIGURE & KEY NO.	PART NUMBER	RANK	Q'TY	DESCRIPTION	SERIAL NUMBER / REMARKS
B – J 130	VS1 – 0852 – 009		1	CONNECTOR, 9P, FEMALE コネクタ (メス)	
	VS9 – 5009 – 018		1	HOLDER, CONNECTOR, 18P コネクタ ホルダ	
J 131	PCB			DC CONTROLLER DC コントローラ	NP6550/6450/6445
	VS1 – 0842 – 003		1	CONNECTOR, 3P, FEMALE コネクタ (メス)	NP6550/6450/6445
J 200	VS1 – 0279 – 003		1	CONNECTOR, 3P, FEMALE コネクタ (メス)	
	VS4 – 0001 – 002		1	CONNECTOR, 2P, MALE コネクタ (オス)	
	VS4 – 0002 – 002		1	CONNECTOR, 2P, FEMALE コネクタ (メス)	
	WS3 – 0469 – 000		2	SOCKET CONTACT, 26 – 30AWG ソケット コンタクト	
	WS4 – 0217 – 000		2	SOCKET CONTACT, 22 – 18AWG ソケット コンタクト	
	WS4 – 0219 – 000		2	PIN CONTACT, 18 – 22AWG ピン コンタクト	
J 201	PCB			DRIVER ドライバ	
	VS1 – 0279 – 004		1	CONNECTOR, 4P, FEMALE コネクタ (メス)	
	WS3 – 0437 – 000		4	SOCKET CONTACT, 20 – 30AWG ソケット コンタクト	
J 202	PCB			DRIVER ドライバ	
	VS1 – 0842 – 013		1	CONNECTOR, 13P, FEMALE コネクタ (メス)	
	VS1 – 0852 – 013		1	CONNECTOR, 13P, FEMALE コネクタ (メス)	
	VS9 – 5009 – 026		1	HOLDER, CONNECTOR, 26P コネクタ ホルダ	
J 203	PCB			DRIVER ドライバ	
	VS1 – 0842 – 005		1	CONNECTOR, 5P, FEMALE コネクタ (メス)	
J 204	PCB			DRIVER ドライバ	
	VS1 – 0842 – 013		1	CONNECTOR, 13P, FEMALE コネクタ (メス)	
J 205	PCB			DRIVER ドライバ	
	VS1 – 0842 – 010		1	CONNECTOR, 10P, FEMALE コネクタ (メス)	
J 207	PCB			DRIVER ドライバ	
	VS1 – 0842 – 007		1	CONNECTOR, 7P, FEMALE コネクタ (メス)	
J 208	PCB			DRIVER ドライバ	
	VS1 – 0842 – 009		1	CONNECTOR, 9P, FEMALE コネクタ (メス)	
J 209	PCB			DRIVER ドライバ	
	VS1 – 0842 – 006		1	CONNECTOR, 6P, FEMALE コネクタ (メス)	
J 210	PCB			DRIVER ドライバ	

COPYRIGHT © 1997 CANON INC.

FIGURE & KEY NO.	PART NUMBER	RANK	Q'TY	DESCRIPTION	SERIAL NUMBER / REMARKS
B – J 210	VS1 – 0842 – 003		1	CONNECTOR, 3P, FEMALE コネクタ (メス)	
J 301	PCB			DC POWER SUPPLY DC デンゲン	
	VS3 – 5083 – 005		1	CONNECTOR, 5P, FEMALE コネクタ (メス)	
	WS3 – 5160 – 000		3	SOCKET CONTACT, 18 – 24AWG ソケット コンタクト	
J 302	PCB			DC POWER SUPPLY DC デンゲン	
	VS3 – 5083 – 003		1	CONNECTOR, 3P, FEMALE コネクタ (メス)	
	WS3 – 5160 – 000		2	SOCKET CONTACT, 18 – 24AWG ソケット コンタクト	
J 303	PCB			DC POWER SUPPLY DC デンゲン	
	VS3 – 5083 – 006		1	CONNECTOR, 6P, FEMALE コネクタ (メス)	
	WS3 – 5160 – 000		6	SOCKET CONTACT, 18 – 24AWG ソケット コンタクト	
J 304	PCB			DC POWER SUPPLY DC デンゲン	
	VS3 – 5083 – 004		1	CONNECTOR, 4P, FEMALE コネクタ (メス)	
	WS3 – 5160 – 000		4	SOCKET CONTACT, 18 – 24AWG ソケット コンタクト	
J 305	PCB			DC POWER SUPPLY DC デンゲン	
	VS3 – 5083 – 008		1	CONNECTOR, 8P, FEMALE コネクタ (メス)	
	WS3 – 5160 – 000		8	SOCKET CONTACT, 18 – 24AWG ソケット コンタクト	
J 306	PCB			DC POWER SUPPLY DC デンゲン	
	VS3 – 5083 – 002		1	CONNECTOR, 2P, FEMALE コネクタ (メス)	
	WS3 – 5160 – 000		2	SOCKET CONTACT, 18 – 24AWG ソケット コンタクト	
J 307	PCB			DC POWER SUPPLY DC デンゲン	
	VS3 – 5083 – 005		1	CONNECTOR, 5P, FEMALE コネクタ (メス)	
	WS3 – 5160 – 000		4	SOCKET CONTACT, 18 – 24AWG ソケット コンタクト	
J 308	PCB			DC POWER SUPPLY DC デンゲン	
	VS3 – 5083 – 005		1	CONNECTOR, 5P, FEMALE コネクタ (メス)	
	WS3 – 5160 – 000		5	SOCKET CONTACT, 18 – 24AWG ソケット コンタクト	
J 311	PCB			DC POWER SUPPLY DC デンゲン	
	VS1 – 0842 – 005		1	CONNECTOR, 5P, FEMALE コネクタ (メス)	
J 312	PCB			DC POWER SUPPLY DC デンゲン	
	VS1 – 0842 – 003		1	CONNECTOR, 3P, FEMALE コネクタ (メス)	
J 501	PCB			LAMP REGULATOR ランプ レギュレータ	

COPYRIGHT © 1997 CANON INC.
CANON NP6750/6550/6450/6445/6050 REV. 3 OCT. 1997 PRINTED IN JAPAN (IMPRIME AU JAPON)

FIGURE & KEY NO.	PART NUMBER	RANK	Q'TY	DESCRIPTION	SERIAL NUMBER / REMARKS
B – J 501	VS3 – 5083 – 006		1	CONNECTOR, 6P, FEMALE コネクタ (メス)	
	WS3 – 5160 – 000		6	SOCKET CONTACT, 18 – 24AWG ソケット コンタクト	
J 503	PCB			LAMP REGULATOR ランプ レギュレータ	
	VS1 – 0842 – 005		1	CONNECTOR, 5P, FEMALE コネクタ (メス)	
J 554	PCB			POTENTIAL MEASURING デンイ セイギョ	
	VS1 – 0842 – 004		1	CONNECTOR, 4P, FEMALE コネクタ (メス)	
J 555	PCB			POTENTIAL MEASURING デンイ セイギョ	
	VS1 – 0279 – 004		1	CONNECTOR, 4P, FEMALE コネクタ (メス)	
	WS3 – 0437 – 000		3	SOCKET CONTACT, 20 – 30AWG ソケット コンタクト	
J 556	PCB			POTENTIAL MEASURING デンイ セイギョ	
	VS1 – 0279 – 005		1	CONNECTOR, 5P, FEMALE コネクタ (メス)	
	WS3 – 0469 – 000		3	SOCKET CONTACT, 26 – 30AWG ソケット コンタクト	
J 557	PCB			CASSETTE 1 PAPER SENSOR LENGTH カセット 1 カミ ナガサ ケンチ	
	VS1 – 5203 – 005		1	CONNECTOR, 5P, MALE コネクタ (オス)	
	WS3 – 5365 – 000		5	PIN CONTACT 28 – 32AWG ピン コンタクト	
J 601	NPN			MAIN MOTOR メイン モータ	M1
	VS3 – 5083 – 002		1	CONNECTOR, 2P, FEMALE コネクタ (メス)	
	WS3 – 5160 – 000		2	SOCKET CONTACT, 18 – 24AWG ソケット コンタクト	
J 602	NPN			MAIN MOTOR メイン モータ	M1
	VS1 – 0842 – 004		1	CONNECTOR, 4P, FEMALE コネクタ (メス)	
J 611	NPN			PAPER PICK – UP MOTOR キュウシ モータ	M2
	VS3 – 5083 – 002		1	CONNECTOR, 2P, FEMALE コネクタ (メス)	
	WS3 – 5160 – 000		2	SOCKET CONTACT, 18 – 24AWG ソケット コンタクト	
J 612	NPN			PAPER PICK – UP MOTOR キュウシ モータ	M2
	VS1 – 0842 – 008		1	CONNECTOR, 8P, FEMALE コネクタ (メス)	
J 631	NPN			SCANNER MOTOR コウガクケイ モータ	M3
	VS3 – 5083 – 002		1	CONNECTOR, 2P, FEMALE コネクタ (メス)	
	WS3 – 5160 – 000		2	SOCKET CONTACT, 18 – 24AWG ソケット コンタクト	
J 632	NPN			SCANNER MOTOR コウガクケイ モータ	M3
	VS1 – 0842 – 012		1	CONNECTOR, 12P, FEMALE コネクタ (メス)	

COPYRIGHT © 1997 CANON INC.

FIGURE & KEY NO.	PART NUMBER	RANK	Q'TY	DESCRIPTION	SERIAL NUMBER / REMARKS
B – J 641	PCB			AC DRIVER AC ドライバ	
	VS1 – 0511 – 004		1	CONNECTOR, 4P, MALE コネクタ (オス)	
	WS4 – 0073 – 000		3	SOCKET CONTACT, 14 – 20AWG ソケット コンタクト	
	WS4 – 0074 – 000		1	SOCKET CONTACT, 18 – 24AWG ソケット コンタクト	
J 642	PCB			AC DRIVER AC ドライバ	
	VS1 – 0842 – 006		1	CONNECTOR, 6P, FEMALE コネクタ (メス)	
J 643	VS1 – 0279 – 003		1	CONNECTOR, 3P, FEMALE コネクタ (メス)	
	WS3 – 0469 – 000		3	SOCKET CONTACT, 26 – 30AWG ソケット コンタクト	
J 701	VS1 – 0842 – 004		2	CONNECTOR, 4P, FEMALE コネクタ (メス)	
	VS1 – 5057 – 004		1	CONNECTOR, SNAP TIGHT チュウケイ コネクタ	
J 702	VS4 – 0001 – 004		1	CONNECTOR, 4P, MALE コネクタ (オス)	
	VS4 – 0002 – 004		1	CONNECTOR, 4P, FEMALE コネクタ (メス)	
	WS4 – 0217 – 000		4	SOCKET CONTACT, 22 – 18AWG ソケット コンタクト	
	WS4 – 0219 – 000		4	PIN CONTACT, 18 – 22AWG ピン コンタクト	
J 703	– – – – – –			SORTER SORTER	
	FH2 – 5819 – 000		1	CONNECTOR, 12P, FEMALE コネクタ (メス)	
	FH2 – 5820 – 000		4	PIN CONTACT, 22 – 26AWG ピン コンタクト	
	FH2 – 5825 – 000		6	PIN CONTACT, 16 – 20AWG ピン コンタクト	
J 704	NPN			EXIT FAN ハキダシ ファン	FM2
	VS1 – 0842 – 002		1	CONNECTOR, 2P, FEMALE コネクタ (メス)	
	VS1 – 5057 – 002		1	CONNECTOR, SNAP TIGHT チュウケイ コネクタ	
J 706	VS1 – 0842 – 012		1	CONNECTOR, 12P, FEMALE コネクタ (メス)	
	VS1 – 5057 – 012		1	CONNECTOR, SNAP TIGHT チュウケイ コネクタ	
	VS1 – 5824 – 012		1	CONNECTOR, 12P コネクタ	
	WS3 – 5358 – 000		12	SOCKET CONTACT, 22 – 26AWG ピン コンタクト	
J 707	VS1 – 0842 – 008		2	CONNECTOR, 8P, FEMALE コネクタ (メス)	
	VS1 – 5057 – 008		1	CONNECTOR, SNAP TIGHT チュウケイ コネクタ	
J 708	PCB			LED, 2 LED (2)	
	VS1 – 0842 – 008		1	CONNECTOR, 8P, FEMALE コネクタ (メス)	
J 709	NPN			TRANSFER CLEANING MOTOR テンシャ セイソウ モータ	M13

COPYRIGHT © 1997 CANON INC.

FIGURE & KEY NO.	PART NUMBER	RANK	Q'TY	DESCRIPTION	SERIAL NUMBER / REMARKS
B – J 709	VS1 – 0842 – 002		1	CONNECTOR, 2P, FEMALE コネクタ (メス)	
	VS1 – 5057 – 002		1	CONNECTOR, SNAP TIGHT チュウケイ コネクタ	
J 710	NPN			EXHAUST FAN ハイネツ ファン	FM3
	VS1 – 0842 – 002		1	CONNECTOR, 2P, FEMALE コネクタ (メス)	
	VS1 – 5057 – 002		1	CONNECTOR, SNAP TIGHT チュウケイ コネクタ	
J 711	VS1 – 0842 – 007		2	CONNECTOR, 7P, FEMALE コネクタ (メス)	
	VS1 – 5057 – 007		1	CONNECTOR, SNAP TIGHT チュウケイ コネクタ	
J 712	PCB			LED, 1 LED (1)	
	VS1 – 0842 – 003		1	CONNECTOR, 3P, FEMALE コネクタ (メス)	
	VS1 – 5057 – 003		1	CONNECTOR, SNAP TIGHT チュウケイ コネクタ	
J 713	NPN			PRIMARY CORONA CLEANING MOTOR イチジ タイデン セイソウ モータ	M12
	VS1 – 0842 – 002		1	CONNECTOR, 2P, FEMALE コネクタ (メス)	
	VS1 – 5057 – 002		1	CONNECTOR, SNAP TIGHT チュウケイ コネクタ	
J 714	VS1 – 0842 – 003		2	CONNECTOR, 3P, FEMALE コネクタ (メス)	
	VS1 – 5057 – 003		1	CONNECTOR, SNAP TIGHT チュウケイ コネクタ	
J 715	NPN			COOLING FAN レイキャク ファン	FM8
	VS1 – 0842 – 002		1	CONNECTOR, 2P, FEMALE コネクタ (メス)	
	VS1 – 5057 – 002		1	CONNECTOR, SNAP TIGHT チュウケイ コネクタ	
J 716	NPN			HIGH VOLTAGE SWITCH コウアツ ドア スイッチ	SW1
	VS1 – 0842 – 002		1	CONNECTOR, 2P, FEMALE コネクタ (メス)	
	VS1 – 5057 – 002		1	CONNECTOR, SNAP TIGHT チュウケイ コネクタ	
J 718	NPN			TOTAL COUNTER トータル カウンタ	CNT1
	VS1 – 0842 – 002		1	CONNECTOR, 2P, FEMALE コネクタ (メス)	
	VS1 – 5057 – 002		1	CONNECTOR, SNAP TIGHT チュウケイ コネクタ	
J 719	NPN			HOPPER TONER SUPPLY MOTOR トナー ホキュウ モータ	M10
	VS1 – 0842 – 002		1	CONNECTOR, 2P, FEMALE コネクタ (メス)	
	VS1 – 5057 – 002		1	CONNECTOR, SNAP TIGHT チュウケイ コネクタ	
J 720	NPN			HOPPER TONER STIRRING MOTOR トナー カクハン モータ	M11
	VS1 – 0842 – 002		1	CONNECTOR, 2P, FEMALE コネクタ (メス)	
	VS1 – 5057 – 002		1	CONNECTOR, SNAP TIGHT チュウケイ コネクタ	

COPYRIGHT © 1997 CANON INC.

FIGURE & KEY NO.	PART NUMBER	RANK	Q'TY	DESCRIPTION	SERIAL NUMBER / REMARKS
B – J 721	NPN			HOPPER TONER SENSOR ホッパ トナー センサ	TS1
	VS1 – 0842 – 003		1	CONNECTOR, 3P, FEMALE コネクタ (メス)	
	VS1 – 5057 – 003		1	CONNECTOR, SNAP TIGHT チュウケイ コネクタ	
J 722	NPN			DEVELOPING TONER SENSOR ゲンゾウ トナー センサ	TS2
	VS1 – 0842 – 003		1	CONNECTOR, 3P, FEMALE コネクタ (メス)	
	VS1 – 5057 – 003		1	CONNECTOR, SNAP TIGHT チュウケイ コネクタ	
J 725	NPN			MULTI FEED DOOR SENSOR マルチ フィード ドア センサ	PS46
	VS1 – 0842 – 004		1	CONNECTOR, 4P, FEMALE コネクタ (メス)	
J 726	– – – – – –			CCV CCV	
	VS1 – 0279 – 004		1	CONNECTOR, 4P, FEMALE コネクタ (メス)	
	VS4 – 0003 – 004		1	CONNECTOR, 4P, FEMALE コネクタ (メス)	
	WS3 – 0469 – 000		2	SOCKET CONTACT, 26 – 30AWG ソケット コンタクト	
	WS3 – 0885 – 000		4	PIN CONTACT, 20 – 30AWG ピン コンタクト	
J 727	VS1 – 0842 – 009		2	CONNECTOR, 9P, FEMALE コネクタ (メス)	
	VS1 – 5057 – 009		1	CONNECTOR, SNAP TIGHT チュウケイ コネクタ	
J 728	NPN			SCANNER HOME POSITION SENSOR コウガクケイ ホーム ポジション センサ	PS1
	VS1 – 0842 – 003		1	CONNECTOR, 3P, FEMALE コネクタ (メス)	
J 729	NPN			SCANNER COPYBOARD SENSOR, 1 コウガクケイ ゲンコウ センタン センサ (1)	PS3
	VS1 – 0842 – 003		1	CONNECTOR, 3P, FEMALE コネクタ (メス)	
J 730	NPN			SCANNER COPYBOARD SENSOR, 2 コウガクケイ ゲンコウ センタン センサ (2)	PS4
	VS1 – 0842 – 003		1	CONNECTOR, 3P, FEMALE コネクタ (メス)	
J 731	VS4 – 0001 – 004		1	CONNECTOR, 4P, MALE コネクタ (オス)	
	VS4 – 0002 – 004		1	CONNECTOR, 4P, FEMALE コネクタ (メス)	
	WS4 – 0217 – 000		4	SOCKET CONTACT, 22 – 18AWG ソケット コンタクト	
	WS4 – 0219 – 000		4	PIN CONTACT, 18 – 22AWG ピン コンタクト	
J 733	VS1 – 0842 – 010		2	CONNECTOR, 10P, FEMALE コネクタ (メス)	
	VS1 – 5057 – 010		1	CONNECTOR, SNAP TIGHT チュウケイ コネクタ	
J 736	VS1 – 0842 – 015		2	CONNECTOR, 15P, FEMALE コネクタ (メス)	
	VS1 – 5057 – 015		1	CONNECTOR, SNAP TIGHT チュウケイ コネクタ	
J 737	PCB			H.V.T. H.V.T.	

COPYRIGHT © 1997 CANON INC.
CANON NP6750/6550/6450/6445/6050 REV. 3 OCT. 1997 PRINTED IN JAPAN (IMPRIME AU JAPON)

FIGURE & KEY NO.	PART NUMBER	RANK	Q'TY	DESCRIPTION	SERIAL NUMBER / REMARKS
B – J 737	VS1 – 0279 – 005		1	CONNECTOR, 5P, FEMALE コネクタ (メス)	
	WS3 – 0437 – 000		5	SOCKET CONTACT, 20 – 30AWG ソケット コンタクト	
J 738	VS1 – 0842 – 013		2	CONNECTOR, 13P, FEMALE コネクタ (メス)	
	VS1 – 5057 – 013		1	CONNECTOR, SNAP TIGHT チュウケイ コネクタ	
J 739	VS1 – 0842 – 009		2	CONNECTOR, 9P, FEMALE コネクタ (メス)	
	VS1 – 5057 – 009		1	CONNECTOR, SNAP TIGHT チュウケイ コネクタ	
J 740	NPN			LENS MOTOR, X レンズ モータ (X)	M5
	VS1 – 0842 – 006		1	CONNECTOR, 6P, FEMALE コネクタ (メス)	
	VS1 – 5057 – 006		1	CONNECTOR, SNAP TIGHT チュウケイ コネクタ	
J 741	NPN			LENS MOTOR, Y レンズ モータ (Y)	M4
	VS1 – 0842 – 006		1	CONNECTOR, 6P, FEMALE コネクタ (メス)	
	VS1 – 5057 – 006		1	CONNECTOR, SNAP TIGHT チュウケイ コネクタ	
J 742	VS1 – 0842 – 003		2	CONNECTOR, 3P, FEMALE コネクタ (メス)	
	VS1 – 5057 – 003		1	CONNECTOR, SNAP TIGHT チュウケイ コネクタ	
J 744	NPN			LENS Y HOME POSITION SENSOR レンズ Y ホーム ポジション センサ	PS7
	VS1 – 0842 – 003		1	CONNECTOR, 3P, FEMALE コネクタ (メス)	
J 745	PCB			DOCUMENT SENSOR 1 ゲンコウ サイズ ケンチ 1	
	VS1 – 0842 – 003		1	CONNECTOR, 3P, FEMALE コネクタ (メス)	
	VS1 – 5057 – 003		1	CONNECTOR, SNAP TIGHT チュウケイ コネクタ	
J 746	PCB			DOCUMENT SENSOR 2 ゲンコウ サイズ ケンチ 2	
	VS1 – 0842 – 003		1	CONNECTOR, 3P, FEMALE コネクタ (メス)	
	VS1 – 5057 – 003		1	CONNECTOR, SNAP TIGHT チュウケイ コネクタ	
J 747	PCB			DOCUMENT SENSOR 3 ゲンコウ サイズ ケンチ 3	
	VS1 – 0842 – 004		1	CONNECTOR, 4P, FEMALE コネクタ (メス)	
	VS1 – 5057 – 004		1	CONNECTOR, SNAP TIGHT チュウケイ コネクタ	
J 748	– – – – – –			CCX CARDREADER CCX カードリーダ	
	VS1 – 0842 – 009		1	CONNECTOR, 9P, FEMALE コネクタ (メス)	
	VS1 – 5057 – 009		1	CONNECTOR, SNAP TIGHT チュウケイ コネクタ	
J 749	VS1 – 0842 – 014		1	CONNECTOR, 14P, FEMALE コネクタ (メス)	
	VS1 – 0852 – 014		1	CONNECTOR, 14P, FEMALE コネクタ (メス)	

COPYRIGHT © 1997 CANON INC.

FIGURE & KEY NO.	PART NUMBER	RANK	Q'TY	DESCRIPTION	SERIAL NUMBER / REMARKS
B – J 749	VS9 – 5009 – 028		1	HOLDER, CONNECTOR, 28P コネクタ ホルダ	
J 750	NPN			TRAY X HOME POSITION SENSOR トレイ X ホーム ポジション センサ	PS21
	VS1 – 0842 – 003		1	CONNECTOR, 3P, FEMALE コネクタ (メス)	
J 751	NPN			TRAY X MOTOR トレイ X モータ	M8
	VS1 – 0842 – 006		1	CONNECTOR, 6P, FEMALE コネクタ (メス)	
J 752	NPN			TRAY Y HOME POSITION SENSOR トレイ Y ホーム ポジション センサ	PS20
	VS1 – 0842 – 003		1	CONNECTOR, 3P, FEMALE コネクタ (メス)	
J 753	NPN			TRAY Y MOTOR トレイ Y モータ	M9
	VS1 – 0842 – 006		1	CONNECTOR, 6P, FEMALE コネクタ (メス)	
	VS1 – 5057 – 006		1	CONNECTOR, SNAP TIGHT チュウケイ コネクタ	
J 754	VS1 – 0842 – 005		2	CONNECTOR, 5P, FEMALE コネクタ (メス)	
	VS1 – 5057 – 005		1	CONNECTOR, SNAP TIGHT チュウケイ コネクタ	
J 755	NPN			TRAY RECYCLE MOTOR トレイ リサイクル モータ	M7
	VS1 – 0842 – 002		1	CONNECTOR, 2P, FEMALE コネクタ (メス)	
	VS1 – 5057 – 002		1	CONNECTOR, SNAP TIGHT チュウケイ コネクタ	
J 756	NPN			TRAY SWING SOLENOID トレイ ヨウドウ ソレノイド	SL9
	VS1 – 0842 – 002		1	CONNECTOR, 2P, FEMALE コネクタ (メス)	
	VS1 – 5057 – 002		1	CONNECTOR, SNAP TIGHT チュウケイ コネクタ	
J 758	VS1 – 0842 – 013		2	CONNECTOR, 13P, FEMALE コネクタ (メス)	
	VS1 – 5057 – 013		1	CONNECTOR, SNAP TIGHT チュウケイ コネクタ	
J 759	NPN			TRAY FLAPPER SOLENOID トレイ ヘンコウバン ソレノイド	SL8
	VS1 – 0842 – 002		1	CONNECTOR, 2P, FEMALE コネクタ (メス)	
	VS1 – 5057 – 002		1	CONNECTOR, SNAP TIGHT チュウケイ コネクタ	
J 760	NPN			TRAY WAIT SOLENOID トレイ ウェイト ソレノイド	SL7
	VS1 – 0842 – 002		1	CONNECTOR, 2P, FEMALE コネクタ (メス)	
	VS1 – 5057 – 002		1	CONNECTOR, SNAP TIGHT チュウケイ コネクタ	
J 761	NPN			TRAY PAPER INNER SENSOR トレイ カミ イリグチ センサ	PS15
	VS1 – 0842 – 003		1	CONNECTOR, 3P, FEMALE コネクタ (メス)	
J 762	NPN			TRAY PAPER REGIST. SENSOR トレイ レジスト カミ センサ	PS14
	VS1 – 0842 – 003		1	CONNECTOR, 3P, FEMALE コネクタ (メス)	

COPYRIGHT © 1997 CANON INC.
CANON NP6750/6550/6450/6445/6050 REV. 3 OCT. 1997 PRINTED IN JAPAN (IMPRIME AU JAPON)

FIGURE & KEY NO.	PART NUMBER	RANK	Q'TY	DESCRIPTION	SERIAL NUMBER / REMARKS
B – J 763	NPN			TRAY PAPER PICK – UP SENSOR トレイ キュウシ センサ	PS17
	VS1 – 0842 – 003		1	CONNECTOR, 3P, FEMALE コネクタ (メス)	
J 764	VS1 – 0842 – 010		2	CONNECTOR, 10P, FEMALE コネクタ (メス)	
	VS1 – 5057 – 010		1	CONNECTOR, SNAP TIGHT チュウケイ コネクタ	
J 765	NPN			REGISTRATION CLUTCH レジスト クラッチ	CL3
	VS1 – 0842 – 002		1	CONNECTOR, 2P, FEMALE コネクタ (メス)	
	VS1 – 5057 – 002		1	CONNECTOR, SNAP TIGHT チュウケイ コネクタ	
J 766	NPN			FOWARD CLUTCH ゼンシン クラッチ	CL5
	VS1 – 0842 – 002		1	CONNECTOR, 2P, FEMALE コネクタ (メス)	
	VS1 – 5057 – 002		1	CONNECTOR, SNAP TIGHT チュウケイ コネクタ	
J 767	NPN			SEPARATION CLUTCH ブンリ クラッチ	CL6
	VS1 – 0842 – 002		1	CONNECTOR, 2P, FEMALE コネクタ (メス)	
	VS1 – 5057 – 002		1	CONNECTOR, SNAP TIGHT チュウケイ コネクタ	
J 768	NPN			REVERSE CLUTCH ハンテン クラッチ	CL4
	VS1 – 0842 – 002		1	CONNECTOR, 2P, FEMALE コネクタ (メス)	
	VS1 – 5057 – 002		1	CONNECTOR, SNAP TIGHT チュウケイ コネクタ	
J 769	NPN			D – CUT ROLLER SOLENOID D カット ローラ ソレノイド	SL6
	VS1 – 0842 – 002		1	CONNECTOR, 2P, FEMALE コネクタ (メス)	
	VS1 – 5057 – 002		1	CONNECTOR, SNAP TIGHT チュウケイ コネクタ	
J 770	VS1 – 0842 – 007		2	CONNECTOR, 7P, FEMALE コネクタ (メス)	
	VS1 – 5057 – 007		1	CONNECTOR, SNAP TIGHT チュウケイ コネクタ	
J 771	VS1 – 0842 – 005		2	CONNECTOR, 5P, FEMALE コネクタ (メス)	
	VS1 – 5057 – 005		1	CONNECTOR, SNAP TIGHT チュウケイ コネクタ	
J 772	– – – – – –			RDF RDF	
	FH2 – 5819 – 000		1	CONNECTOR, 12P, FEMALE コネクタ (メス)	
	FH2 – 5820 – 000		6	PIN CONTACT, 22 – 26AWG ピン コンタクト	
	FH2 – 5825 – 000		6	PIN CONTACT, 16 – 20AWG ピン コンタクト	
J 773	VS1 – 0001 – 009		1	PIN ASSEMBLY, 9P ピン アセンブリ	
	VS4 – 0002 – 009		1	CONNECTOR, 9P, FEMALE コネクタ (メス)	
	WS4 – 0217 – 000		9	SOCKET CONTACT, 22 – 18AWG ソケット コンタクト	

COPYRIGHT © 1997 CANON INC.

FIGURE & KEY NO.	PART NUMBER	RANK	Q'TY	DESCRIPTION	SERIAL NUMBER / REMARKS
B – J 773	WS4 – 0219 – 000		9	PIN CONTACT, 18 – 22AWG ピン コンタクト	
J 774	NPN			SCANNER LOCK SOLENOID スキャナ ロック ソレノイド	SL1
	VS1 – 0842 – 002		1	CONNECTOR, 2P, FEMALE コネクタ (メス)	
	VS1 – 5057 – 002		1	CONNECTOR, SNAP TIGHT チュウケイ コネクタ	
J 775	VS1 – 0842 – 007		2	CONNECTOR, 7P, FEMALE コネクタ (メス)	
	VS1 – 5057 – 007		1	CONNECTOR, SNAP TIGHT チュウケイ コネクタ	
J 776	NPN			COPYBOARD OPEN/CLOSE SENSOR ゲンコウダイ カイヘイ センサ	PS5
	VS1 – 0842 – 003		1	CONNECTOR, 3P, FEMALE コネクタ (メス)	
J 778	VS1 – 0842 – 013		2	CONNECTOR, 13P, FEMALE コネクタ (メス)	
	VS1 – 5057 – 013		1	CONNECTOR, SNAP TIGHT チュウケイ コネクタ	
J 779	PCB			H.V.T. H.V.T.	
	VS1 – 0842 – 010		1	CONNECTOR, 10P, FEMALE コネクタ (メス)	
J 780	VS1 – 0842 – 003		2	CONNECTOR, 3P, FEMALE コネクタ (メス)	
	VS1 – 5057 – 003		1	CONNECTOR, SNAP TIGHT チュウケイ コネクタ	
J 781	VS1 – 0842 – 002		1	CONNECTOR, 2P, FEMALE コネクタ (メス)	
	VS1 – 5057 – 002		1	CONNECTOR, SNAP TIGHT チュウケイ コネクタ	
	VS1 – 5824 – 002		1	CONNECTOR, 2P, FEMALE コネクタ (メス)	
	WS3 – 5358 – 000		2	SOCKET CONTACT, 22 – 26AWG ピン コンタクト	
J 782	NPN			DEVELOPING CLUTCH ゲンゾウ クラッチ	CL8
	VS1 – 0842 – 002		1	CONNECTOR, 2P, FEMALE コネクタ (メス)	
	VS1 – 5057 – 002		1	CONNECTOR, SNAP TIGHT チュウケイ コネクタ	
J 784	NPN			DEVELOPING FAN ゲンゾウ ファン	FM5
	VS1 – 0852 – 002		1	CONNECTOR, 2P, FEMALE コネクタ (メス)	
	VS1 – 5057 – 002		1	CONNECTOR, SNAP TIGHT チュウケイ コネクタ	
J 786	NPN			VERT. 0 PAPER SENSOR タテパス 0 カミ センサ	PS24
	VS1 – 0842 – 003		1	CONNECTOR, 3P, FEMALE コネクタ (メス)	
J 787	NPN			VERT. ROLLER 0 DRIVE CLUTCH タテパス ローラ 0 クドウ クラッチ	CL18
	VS1 – 0842 – 002		1	CONNECTOR, 2P, FEMALE コネクタ (メス)	
	VS1 – 5057 – 002		1	CONNECTOR, SNAP TIGHT チュウケイ コネクタ	
J 788	NPN			MULTI FEED P. PICK – UP CLUTCH マルチ フィード キュウシ クラッチ	CL7

COPYRIGHT © 1997 CANON INC.
CANON NP6750/6550/6450/6445/6050 REV. 3 OCT. 1997 PRINTED IN JAPAN (IMPRIME AU JAPON)

FIGURE & KEY NO.	PART NUMBER	RANK	Q'TY	DESCRIPTION	SERIAL NUMBER / REMARKS
B – J 788	VS1 – 0842 – 002		1	CONNECTOR, 2P, FEMALE コネクタ (メス)	
	VS1 – 5057 – 002		1	CONNECTOR, SNAP TIGHT チュウケイ コネクタ	
J 789	VS1 – 0842 – 008		2	CONNECTOR, 8P, FEMALE コネクタ (メス)	
	VS1 – 5057 – 008		1	CONNECTOR, SNAP TIGHT チュウケイ コネクタ	
J 791	NPN			MULTI FEED P. PICK – UP SENSOR マルチ フィードキュウシ センサ	PS22
	VS1 – 0842 – 003		1	CONNECTOR, 3P, FEMALE コネクタ (メス)	
J 792	PCB			CASSETTE 1 PAPER SENSOR WIDTH カセット1カミ ハバ センサ	
	VS1 – 0842 – 003		1	CONNECTOR, 3P, FEMALE コネクタ (メス)	
J 793	VS1 – 0842 – 008		2	CONNECTOR, 8P, FEMALE コネクタ (メス)	
	VS1 – 5057 – 008		1	CONNECTOR, SNAP TIGHT チュウケイ コネクタ	
J 794	NPN			RIGHT DECK PAPER CLUTCH ミギ デッキ キュウシ クラッチ	CL14
	VS1 – 0842 – 002		1	CONNECTOR, 2P, FEMALE コネクタ (メス)	
	VS1 – 5057 – 002		1	CONNECTOR, SNAP TIGHT チュウケイ コネクタ	
J 795	NPN			R. DECK LIFTER POSITION SENSOR ミギ デッキ リフタ イチ センサ	PS31
	VS1 – 0842 – 003		1	CONNECTOR, 3P, FEMALE コネクタ (メス)	
J 796	NPN			RIGHT DECK PAPER SENSOR ミギ デッキ カミ センサ	PS32
	VS1 – 0842 – 003		1	CONNECTOR, 3P, FEMALE コネクタ (メス)	
J 797	VS1 – 0842 – 009		2	CONNECTOR, 9P, FEMALE コネクタ (メス)	
	VS1 – 5057 – 009		1	CONNECTOR, SNAP TIGHT チュウケイ コネクタ	
J 798	NPN			RIGHT DECK LIFTER LIMIT SENSOR ミギ デッキ リフタ リミット センサ	NP6750/6050 PS37
	VS1 – 0842 – 003		1	CONNECTOR, 3P, FEMALE コネクタ (メス)	NP6750/6050
J 799	NPN			RIGHT DECK OPEN/CLOSE SENSOR ミギ デッキ カイヘイ センサ	NP6750/6050 PS38
	VS1 – 0842 – 003		1	CONNECTOR, 3P, FEMALE コネクタ (メス)	NP6750/6050
J 805	VS1 – 0842 – 008		2	CONNECTOR, 8P, FEMALE コネクタ (メス)	
	VS1 – 5057 – 008		1	CONNECTOR, SNAP TIGHT チュウケイ コネクタ	
J 806	NPN			CASSETTE 3 P. PICK – UP CLUTCH カセット3キュウシ クラッチ	CL10
	VS1 – 0842 – 002		1	CONNECTOR, 2P, FEMALE コネクタ (メス)	
	VS1 – 5057 – 002		1	CONNECTOR, SNAP TIGHT チュウケイ コネクタ	
J 807	NPN			CASSETTE 3 LIFTER SENSOR カセット3リフタ センサ	PS25
	VS1 – 0842 – 003		1	CONNECTOR, 3P, FEMALE コネクタ (メス)	

COPYRIGHT © 1997 CANON INC.

FIGURE & KEY NO.	PART NUMBER	RANK	Q'TY	DESCRIPTION	SERIAL NUMBER / REMARKS
B – J 808	NPN			CASSETTE 3 PAPER SENSOR カセット 3 カミ センサ	PS26
	VS1 – 0842 – 003		1	CONNECTOR, 3P, FEMALE コネクタ (メス)	
J 809	VS1 – 0842 – 009		2	CONNECTOR, 9P, FEMALE コネクタ (メス)	
	VS1 – 5057 – 009		1	CONNECTOR, SNAP TIGHT チュウケイ コネクタ	
J 810	NPN			VERT. ROLLER 3 DRIVE CLUTCH タテパス ローラ 3 クドウ クラッチ	CL11
	VS1 – 0842 – 002		1	CONNECTOR, 2P, FEMALE コネクタ (メス)	
	VS1 – 5057 – 002		1	CONNECTOR, SNAP TIGHT チュウケイ コネクタ	
J 811	NPN			VERT. 3 PAPER SENSOR タテパス 3 カミ センサ	PS27
	VS1 – 0842 – 003		1	CONNECTOR, 3P, FEMALE コネクタ (メス)	
J 812	VS1 – 0842 – 008		2	CONNECTOR, 8P, FEMALE コネクタ (メス)	
	VS1 – 5057 – 008		1	CONNECTOR, SNAP TIGHT チュウケイ コネクタ	
J 813	NPN			CASSETTE 4 P. PICK – UP CLUTCH カセット 4 キュウシ クラッチ	CL12
	VS1 – 0842 – 002		1	CONNECTOR, 2P, FEMALE コネクタ (メス)	
	VS1 – 5057 – 002		1	CONNECTOR, SNAP TIGHT チュウケイ コネクタ	
J 814	NPN			CASSETTE 4 LIFTER SENSOR カセット 4 リフタ センサ	PS28
	VS1 – 0842 – 003		1	CONNECTOR, 3P, FEMALE コネクタ (メス)	
J 815	NPN			CASSETTE 4 PAPER SENSOR カセット 4 カミ センサ	PS29
	VS1 – 0842 – 003		1	CONNECTOR, 3P, FEMALE コネクタ (メス)	
J 816	VS1 – 0842 – 009		2	CONNECTOR, 9P, FEMALE コネクタ (メス)	
	VS1 – 5057 – 009		1	CONNECTOR, SNAP TIGHT チュウケイ コネクタ	
J 817	NPN			FIXING/FEED LOCK SOLENOID テイチャク/ハンソウ ロック ソレノイド	CL13
	VS1 – 0842 – 002		1	CONNECTOR, 2P, FEMALE コネクタ (メス)	
	VS1 – 5057 – 002		1	CONNECTOR, SNAP TIGHT チュウケイ コネクタ	
J 818	NPN			VERT. 4 PAPER SENSOR タテパス 4 カミ センサ	PS30
	VS1 – 0842 – 003		1	CONNECTOR, 3P, FEMALE コネクタ (メス)	
J 819	NPN			VERT. ROLLER 1 DRIVE CLUTCH タテパス ローラ 1 クドウ クラッチ	CL15
	VS1 – 0842 – 002		1	CONNECTOR, 2P, FEMALE コネクタ (メス)	
	VS1 – 5057 – 002		1	CONNECTOR, SNAP TIGHT チュウケイ コネクタ	
J 821	NPN			VERT. 1 PAPER SENSOR タテパス 1 カミ センサ	PS33
	VS1 – 0842 – 003		1	CONNECTOR, 3P, FEMALE コネクタ (メス)	

COPYRIGHT © 1997 CANON INC.

FIGURE & KEY NO.	PART NUMBER	RANK	Q'TY	DESCRIPTION	SERIAL NUMBER / REMARKS
B – J 822	NPN			CASSETTE 3 RELEASE SOLENOID カセット 3 キュウシ ローラ ソレノイド	SL11
	VS1 – 0842 – 002		1	CONNECTOR, 2P, FEMALE コネクタ (メス)	
	VS1 – 5057 – 002		1	CONNECTOR, SNAP TIGHT チュウケイ コネクタ	
J 823	NPN			CASSETTE 4 RELEASE SOLENOID カセット 4 キュウシ ローラ ソレノイド	SL12
	VS1 – 0842 – 002		1	CONNECTOR, 2P, FEMALE コネクタ (メス)	
	VS1 – 5057 – 002		1	CONNECTOR, SNAP TIGHT チュウケイ コネクタ	
J 824	NPN			L.DECK LIFTER DRIVE CLUTCH ヒダリ デッキ リフタ クドウ クラッチ	NP6750/6050 CL19
	VS1 – 0842 – 002		1	CONNECTOR, 2P, FEMALE コネクタ (メス)	NP6750/6050
J 825	NPN			R.DECK LIFTER DRIVE CLUTCH ミギ デッキ リフタ クドウ クラッチ	NP6750/6050 CL20
	VS1 – 0852 – 002		1	CONNECTOR, 2P, FEMALE コネクタ (メス)	NP6750/6050
	VS1 – 5057 – 002		1	CONNECTOR, SNAP TIGHT チュウケイ コネクタ	NP6750/6050
J 826	PCB			CASSETTE 2 PAPER SENSOR WIDTH カセット 2 カミ ハバ ケンチ	
	VS1 – 0842 – 003		1	CONNECTOR, 3P, FEMALE コネクタ (メス)	
	PCB			CASSETTE 4 PAPER SENSOR WIDTH カセット 4 カミ ハバ ケンチ	NP6550/6450/6445
	VS1 – 0842 – 003		1	CONNECTOR, 3P, FEMALE コネクタ (メス)	NP6550/6450/6445
J 827	PCB			CASSETTE 1 PAPER SENSOR LENGTH カセット 1 カミ ナガサ ケンチ	
	VS1 – 0842 – 004		1	CONNECTOR, 4P, FEMALE コネクタ (メス)	
	VS1 – 5057 – 004		1	CONNECTOR, SNAP TIGHT チュウケイ コネクタ	
J 828	PCB			CASSETTE 3 PAPER SENSOR WIDTH カセット 3 カミ ハバ ケンチ	
	VS1 – 0842 – 003		1	CONNECTOR, 3P, FEMALE コネクタ (メス)	
	PCB			CASSETTE 5 PAPER SENSOR WIDTH カセット 5 カミ ハバ ケンチ	NP6550/6450/6445
	VS1 – 0842 – 003		1	CONNECTOR, 3P, FEMALE コネクタ (メス)	NP6550/6450/6445
J 829	PCB			CASSETTE 2 PAPER SENSOR LENGTH カセット 2 カミ ナガサ ケンチ	
	VS1 – 0842 – 004		1	CONNECTOR, 4P, FEMALE コネクタ (メス)	
	VS1 – 5057 – 004		1	CONNECTOR, SNAP TIGHT チュウケイ コネクタ	
J 838	VS1 – 0852 – 010		2	CONNECTOR, 10P, FEMALE コネクタ (メス)	
	VS1 – 5057 – 010		1	CONNECTOR, SNAP TIGHT チュウケイ コネクタ	
J 839	NPN			RIGHT UPPER DOOR SENSOR ミギ ウエ ドア センサ	PS41
	VS1 – 0842 – 003		1	CONNECTOR, 3P, FEMALE コネクタ (メス)	
J 840	NPN			RIGHT LOWER DOOR SENSOR ミギ シタ ドア センサ	PS42

COPYRIGHT © 1997 CANON INC.

FIGURE & KEY NO.	PART NUMBER	RANK	Q'TY	DESCRIPTION	SERIAL NUMBER / REMARKS
B – J 840	VS1 – 0842 – 003		1	CONNECTOR, 3P, FEMALE コネクタ (メス)	
J 841	VS1 – 0852 – 007		2	CONNECTOR, 7P, FEMALE コネクタ (メス)	
	VS1 – 5057 – 007		1	CONNECTOR, SNAP TIGHT チュウケイ コネクタ	
J 842	NPN			CASSETTE 3 LIFTER MOTOR カセット 3 リフタ モータ	M14
	VS1 – 0842 – 002		1	CONNECTOR, 2P, FEMALE コネクタ (メス)	
	VS1 – 5057 – 002		1	CONNECTOR, SNAP TIGHT チュウケイ コネクタ	
	NPN			CASSETTE 2 LIFTER MOTOR カセット 2 リフタ モータ	NP6550/6450/6445 M17
	VS1 – 0842 – 002		1	CONNECTOR, 2P, FEMALE コネクタ (メス)	NP6550/6450/6445
	VS1 – 5057 – 002		1	CONNECTOR, SNAP TIGHT チュウケイ コネクタ	NP6550/6450/6445
J 843	NPN			CASSETTE 4 LIFTER MOTOR カセット 4 リフタ モータ	M15
	VS1 – 0842 – 002		1	CONNECTOR, 2P, FEMALE コネクタ (メス)	
	VS1 – 5057 – 002		1	CONNECTOR, SNAP TIGHT チュウケイ コネクタ	
	NPN			CASSETTE 1 LIFTER MOTOR カセット 1 リフタ モータ	NP6550/6450/6445 M16
	VS1 – 0842 – 002		1	CONNECTOR, 2P, FEMALE コネクタ (メス)	NP6550/6450/6445
	VS1 – 5057 – 002		1	CONNECTOR, SNAP TIGHT チュウケイ コネクタ	NP6550/6450/6445
J 844	VS1 – 0842 – 011		2	CONNECTOR, 11P, FEMALE コネクタ (メス)	NP6750/6050
	VS1 – 5057 – 011		1	CONNECTOR, SNAP TIGHT チュウケイ コネクタ	NP6750/6050
	VS1 – 0842 – 008		2	CONNECTOR, 8P, FEMALE コネクタ (メス)	NP6550/6450/6445
	VS1 – 5057 – 008		1	CONNECTOR, SNAP TIGHT チュウケイ コネクタ	NP6550/6450/6445
J 845	NPN			LEFT DECK OPEN/CLOSE SENSOR ヒダリ デッキ カイヘイ センサ	NP6750/6050 PS40
	VS1 – 0842 – 003		1	CONNECTOR, 3P, FEMALE コネクタ (メス)	NP6750/6050
J 846	NPN			LEFT DECK PAPER CLUTCH ヒダリ デッキ キュウシ クラッチ	CL16
	VS1 – 0842 – 002		1	CONNECTOR, 2P, FEMALE コネクタ (メス)	
	VS1 – 5057 – 002		1	CONNECTOR, SNAP TIGHT チュウケイ コネクタ	
J 847	NPN			L.DECK LIFTER POSITION SENSOR ヒダリ デッキ リフタ イチ センサ	PS34
	VS1 – 0842 – 003		1	CONNECTOR, 3P, FEMALE コネクタ (メス)	
J 848	NPN			LEFT DECK PAPER SENSOR ヒダリ デッキ カミ センサ	PS35
	VS1 – 0842 – 003		1	CONNECTOR, 3P, FEMALE コネクタ (メス)	
J 849	NPN			LEFT DECK LIFTER LIMIT SENSOR ヒダリ デッキ リフタ リミット センサ	NP6750/6050 PS39
	VS1 – 0842 – 003		1	CONNECTOR, 3P, FEMALE コネクタ (メス)	NP6750/6050

COPYRIGHT © 1997 CANON INC.

FIGURE & KEY NO.	PART NUMBER	RANK	Q'TY	DESCRIPTION	SERIAL NUMBER / REMARKS
B – J 865	NPN			L.DECK ROLLER RELEASE SOLENOID ヒダリ デッキ キュウシロ－ラ ソレノイド	SL5
	VS1 – 0842 – 002		1	CONNECTOR, 2P, FEMALE コネクタ (メス)	
	VS1 – 5057 – 002		1	CONNECTOR, SNAP TIGHT チュウケイ コネクタ	
J 866	NPN			R.DECK ROLLER RELEASE SOLENOID ミギ デッキ キュウシロ－ラ ソレノイド	SL4
	VS1 – 0842 – 002		1	CONNECTOR, 2P, FEMALE コネクタ (メス)	
	VS1 – 5057 – 002		1	CONNECTOR, SNAP TIGHT チュウケイ コネクタ	
J 867	VS1 – 0279 – 005		1	CONNECTOR, 5P, FEMALE コネクタ (メス)	
	VS1 – 5057 – 005		1	CONNECTOR, SNAP TIGHT チュウケイ コネクタ	
	VS3 – 0108 – 005		1	CONNECTOR, 5P, FEMALE コネクタ (メス)	
	WS3 – 0469 – 000		5	SOCKET CONTACT, 26 – 30AWG ソケット コンタクト	
	WS3 – 0885 – 000		5	PIN CONTACT, 20 – 30AWG ピン コンタクト	
J 868	VS1 – 5057 – 004		1	CONNECTOR, SNAP TIGHT チュウケイ コネクタ	
	WS3 – 1240 – 000		4	TERMINAL ターミナル	
	WS3 – 1241 – 000		4	TERMINAL ターミナル	
	WS3 – 5374 – 000		1	CONNECTOR, FEMALE コネクタ (メス)	
	WS3 – 5375 – 000		1	CONNECTOR, 4P, FEMALE コネクタ (メス)	
J 869	NPN			TRAY PAPER FEED 1 SENSOR トレイ ハンソウ 1 カミ センサ	PS8
	VS1 – 0842 – 003		1	CONNECTOR, 3P, FEMALE コネクタ (メス)	
J 870	NPN			FEEDER CLUTCH, 1 ハンソウ クラッチ (1)	CL1
	VS1 – 0842 – 002		1	CONNECTOR, 2P, FEMALE コネクタ (メス)	
	VS1 – 5057 – 002		1	CONNECTOR, SNAP TIGHT チュウケイ コネクタ	
J 871	NPN			FEEDER CLUTCH, 2 ハンソウ クラッチ (2)	CL2
	VS1 – 0842 – 002		1	CONNECTOR, 2P, FEMALE コネクタ (メス)	
J 874	NPN			CASSETTE 3 P. PICK – UP CLUTCH カセット 3 キュウシ クラッチ	SL10
	VS1 – 0842 – 003		1	CONNECTOR, 3P, FEMALE コネクタ (メス)	
	VS1 – 5057 – 003		1	CONNECTOR, SNAP TIGHT チュウケイ コネクタ	
J 875	VS1 – 0842 – 003		2	CONNECTOR, 3P, FEMALE コネクタ (メス)	
	VS1 – 5057 – 003		1	CONNECTOR, SNAP TIGHT チュウケイ コネクタ	
J 880	VS4 – 0001 – 004		1	CONNECTOR, 4P, MALE コネクタ (オス)	
	VS4 – 0002 – 004		1	CONNECTOR, 4P, FEMALE コネクタ (メス)	

COPYRIGHT © 1997 CANON INC.

FIGURE & KEY NO.	PART NUMBER	RANK	Q'TY	DESCRIPTION	SERIAL NUMBER / REMARKS
B – J 880	WS4 – 0217 – 000		4	SOCKET CONTACT, 22 – 18AWG ソケット コンタクト	
	WS4 – 0219 – 000		4	PIN CONTACT, 18 – 22AWG ピン コンタクト	
J 881	PCB			H.V.T. H.V.T.	
	VS3 – 5083 – 004		1	CONNECTOR, 4P, FEMALE コネクタ (メス)	
	WS3 – 5160 – 000		4	SOCKET CONTACT, 18 – 24AWG ソケット コンタクト	
J 887	VS4 – 0001 – 006		1	CONNECTOR, 6P, MALE コネクタ (オス)	
	VS4 – 0002 – 006		1	CONNECTOR, 6P, FEMALE コネクタ (メス)	
	WS4 – 0217 – 000		5	SOCKET CONTACT, 22 – 18AWG ソケット コンタクト	
	WS4 – 0219 – 000		5	PIN CONTACT, 18 – 22AWG ピン コンタクト	
J 911	PCB			PANEL CPU パネル CPU	
	VS1 – 0842 – 009		1	CONNECTOR, 9P, FEMALE コネクタ (メス)	
J 915	PCB			PANEL CPU パネル CPU	
	VS1 – 0842 – 010		1	CONNECTOR, 10P, FEMALE コネクタ (メス)	
	VS1 – 0852 – 010		1	CONNECTOR, 10P, FEMALE コネクタ (メス)	
	VS9 – 5009 – 020		1	HOLDER, CONNECTOR, 20P コネクタ ホルダ	
J 919	VS1 – 0978 – 015		1	CONNECTOR, 15P, MALE コネクタ (オス)	
J 920	VS1 – 0978 – 012		1	CONNECTOR, 12P, FEMALE コネクタ (メス)	
J 921	PCB			SERVICE SWITCH サービス スイッチ	
	VS1 – 0842 – 002		1	CONNECTOR, 2P, FEMALE コネクタ (メス)	
	VS1 – 0978 – 015		1	CONNECTOR, 15P, MALE コネクタ (オス)	
J 922	VS1 – 0978 – 012		1	CONNECTOR, 12P, FEMALE コネクタ (メス)	
J 955	PCB			FL INVERTER FL インバータ	
	VS1 – 0842 – 002		1	CONNECTOR, 2P, FEMALE コネクタ (メス)	
J 956	NPN			NOISE FILTER ノイズ フィルタ	FL1
	PCB			FL INVERTER FL インバータ	
J1786	NPN			CASSETTE SENSOR カセット ウム ケンチ センサ	NP6750/6050
	VS1 – 0842 – 003		1	CONNECTOR, 3P, FEMALE コネクタ (メス)	NP6750/6050
J1811	NPN			CASSETTE SENSOR カセット ウム ケンチ センサ	
	VS1 – 0842 – 003		1	CONNECTOR, 3P, FEMALE コネクタ (メス)	
J2062	NPN			RECYCLE BER H.P. SENSOR リサイクル バー ホーム ポジション センサ	PS19

COPYRIGHT © 1997 CANON INC.

FIGURE & KEY NO.	PART NUMBER	RANK	Q'TY	DESCRIPTION	SERIAL NUMBER / REMARKS
B – J2062	VS1 – 0842 – 003		1	CONNECTOR, 3P, FEMALE コネクタ (メス)	
J2071	VS1 – 0842 – 007		2	CONNECTOR, 7P, FEMALE コネクタ (メス)	
	VS1 – 5057 – 007		1	CONNECTOR, SNAP TIGHT チュウケイ コネクタ	
J2081	VS1 – 0842 – 009		2	CONNECTOR, 9P, FEMALE コネクタ (メス)	
	VS1 – 5057 – 009		1	CONNECTOR, SNAP TIGHT チュウケイ コネクタ	
J2737	NPN			TRA./SEP. CLEANING MOTOR テンシャ/ブンリ セイソウ モータ	M6
	VS1 – 0842 – 002		1	CONNECTOR, 2P, FEMALE コネクタ (メス)	
	VS1 – 5057 – 002		1	CONNECTOR, SNAP TIGHT チュウケイ コネクタ	
J2738	VS1 – 0842 – 007		2	CONNECTOR, 7P, FEMALE コネクタ (メス)	
	VS1 – 5057 – 007		1	CONNECTOR, SNAP TIGHT チュウケイ コネクタ	
J2739	NPN			REGIST. ROLLER DRIVE CLUTCH レジストローラ クドウ クラッチ	CL9
	VS1 – 0842 – 002		1	CONNECTOR, 2P, FEMALE コネクタ (メス)	
	VS1 – 5057 – 002		1	CONNECTOR, SNAP TIGHT チュウケイ コネクタ	
J2741	NPN			REGISTRATION PAPER SENSOR レジスト カミ センサ	PS23
	VS1 – 0842 – 003		1	CONNECTOR, 3P, FEMALE コネクタ (メス)	
J2742	NPN			LENS X HOME POSITION SENSOR レンズ X ホーム ポジション センサ	PS6
	VS1 – 0842 – 003		1	CONNECTOR, 3P, FEMALE コネクタ (メス)	
J2743	NPN			FIXING WEB SENSOR テイチャク ウェブ センサ	PS11
	VS1 – 0842 – 003		1	CONNECTOR, 3P, FEMALE コネクタ (メス)	
J2745	NPN			FIXING THERMISTOR テイチャク サーミスタ	TH1
	VS4 – 0003 – 003		1	CONNECTOR, 3P, MALE コネクタ (オス)	
	WS3 – 5016 – 000		3	PIN CONTACT, 30 – 26AWG ピン コンタクト	
J2746	NPN			SEPARATION FAN ブンリ キュウイン ファン	FM1
	VS1 – 0842 – 002		1	CONNECTOR, 2P, FEMALE コネクタ (メス)	
	VS1 – 5057 – 002		1	CONNECTOR, SNAP TIGHT チュウケイ コネクタ	
J2747	NPN			FIXING PAPER DEV. SENSOR テイチャク デグチ カミ センサ	PS47
	VS1 – 0842 – 003		1	CONNECTOR, 3P, FEMALE コネクタ (メス)	
J2748	NPN			OUTER DELIVERY SENSOR ソト ハイシ センサ	PS10
	VS1 – 0842 – 003		1	CONNECTOR, 3P, FEMALE コネクタ (メス)	
J2749	NPN			DELIVERY FLAPPER SOLENOID ハイシ ヘンコウ バン ソレノイド	SL2

COPYRIGHT © 1997 CANON INC.

FIGURE & KEY NO.	PART NUMBER	RANK	Q'TY	DESCRIPTION	SERIAL NUMBER / REMARKS
B – J2749	VS1 – 0842 – 002		1	CONNECTOR, 2P, FEMALE コネクタ (メス)	
	VS1 – 5057 – 002		1	CONNECTOR, SNAP TIGHT チュウケイ コネクタ	
J2751	NPN			INNER DELIVERY SENSOR ウチ ハイシ センサ	PS12
	VS1 – 0842 – 003		1	CONNECTOR, 3P, FEMALE コネクタ (メス)	
J2753	NPN			FIXING DRIVE SOLENOID テイチャク クドウ ソレノイド	SL3
	VS1 – 0842 – 002		1	CONNECTOR, 2P, FEMALE コネクタ (メス)	
	VS1 – 5057 – 002		1	CONNECTOR, SNAP TIGHT チュウケイ コネクタ	
J2754	NPN			FIXING/FEED LOCK SOLENOID テイチャク/ハンソウ ロック ソレノイド	SL13
	VS1 – 0842 – 002		1	CONNECTOR, 2P, FEMALE コネクタ (メス)	
	VS1 – 5057 – 002		1	CONNECTOR, SNAP TIGHT チュウケイ コネクタ	
J2755	VS3 – 0308 – 040		1	CONNECTOR, 40P, FEMALE コネクタ (メス)	
	VS3 – 0309 – 040		1	CONNECTOR, 40P, MALE コネクタ (オス)	
	WS3 – 1271 – 000		2	CONTACT コンタクト	
	WS3 – 1272 – 000		39	SOCKET CONTACT, 24 – 28AWG ソケット コンタクト	
	WS3 – 5393 – 000		37	CONTACT コンタクト	
J2756	VS1 – 0842 – 012		2	CONNECTOR, 12P, FEMALE コネクタ (メス)	
	VS1 – 5057 – 012		1	CONNECTOR, SNAP TIGHT チュウケイ コネクタ	
J2757	VS1 – 0842 – 007		2	CONNECTOR, 7P, FEMALE コネクタ (メス)	
	VS1 – 5057 – 007		1	CONNECTOR, SNAP TIGHT チュウケイ コネクタ	
J3774	NPN			CLEANING FAN クリーニング ファン	FM7
	VS1 – 0842 – 002		1	CONNECTOR, 2P, FEMALE コネクタ (メス)	
	VS1 – 5057 – 002		1	CONNECTOR, SNAP TIGHT チュウケイ コネクタ	
J7180	PCB			OPTION COUNTER オプション カウンタ	
	VS1 – 0842 – 005		1	CONNECTOR, 5P, FEMALE コネクタ (メス)	
J7181	NPN			OPTION COUNTER オプション カウンタ	CNT2
	PCB			OPTION COUNTER オプション カウンタ	
J7182	VS1 – 0842 – 006		1	CONNECTOR, 6P, FEMALE コネクタ (メス)	
	VS1 – 5057 – 006		1	CONNECTOR, SNAP TIGHT チュウケイ コネクタ	
	WS3 – 5019 – 000		6	PIN CONTACT ピン コンタクト	
J7251	VS1 – 5824 – 002		1	CONNECTOR, 2P, FEMALE コネクタ (メス)	

COPYRIGHT © 1997 CANON INC.

FIGURE & KEY NO.	PART NUMBER	RANK	Q'TY	DESCRIPTION	SERIAL NUMBER / REMARKS
B – J7251	WS3 – 5358 – 000		2	SOCKET CONTACT, 22 – 26AWG ピン コンタクト	
	VS1 – 5057 – 002		1	CONNECTOR, SNAP TIGHT チュウケイ コネクタ	
J7252	VS1 – 0842 – 003		2	CONNECTOR, 3P, FEMALE コネクタ (メス)	
	VS1 – 5057 – 003		1	CONNECTOR, SNAP TIGHT チュウケイ コネクタ	
J7371	PCB			H.V.T. H.V.T.	
	VS1 – 0279 – 005		1	CONNECTOR, 5P, FEMALE コネクタ (メス)	
	WS3 – 0437 – 000		5	SOCKET CONTACT, 20 – 30AWG ソケット コンタクト	
J7444	NPN			FIXING INLET SOLENOID テイチャク イリグチ ソレノイド	SL16
	VS1 – 0842 – 003		1	CONNECTOR, 3P, FEMALE コネクタ (メス)	
	VS1 – 5057 – 003		1	CONNECTOR, SNAP TIGHT チュウケイ コネクタ	
J7445	VS1 – 0842 – 003		1	CONNECTOR, 3P, FEMALE コネクタ (メス)	
J7581	VS1 – 0842 – 006		2	CONNECTOR, 6P, FEMALE コネクタ (メス)	
	VS1 – 5057 – 006		1	CONNECTOR, SNAP TIGHT チュウケイ コネクタ	
J7710	VS1 – 0842 – 006		2	CONNECTOR, 6P, FEMALE コネクタ (メス)	
	VS1 – 5057 – 006		1	CONNECTOR, SNAP TIGHT チュウケイ コネクタ	
J7720	NPN			TRAY PAPER FEED 2 SENSOR トレイ ハンソウ 2 カミ センサ	PS9
	VS1 – 0842 – 003		1	CONNECTOR, 3P, FEMALE コネクタ (メス)	
J7741	VS1 – 0842 – 003		1	CONNECTOR, 3P, FEMALE コネクタ (メス)	
	VS1 – 5057 – 003		1	CONNECTOR, SNAP TIGHT チュウケイ コネクタ	
	VS1 – 0842 – 003		2	CONNECTOR, 3P, FEMALE コネクタ (メス)	
	VS1 – 5057 – 003		1	CONNECTOR, SNAP TIGHT チュウケイ コネクタ	
J7742	NPN			SCANNER LOCK SENSOR スキャナ ロック センサ	PS48
	VS1 – 0842 – 003		1	CONNECTOR, 3P, FEMALE コネクタ (メス)	
J7891	NPN			MULTI FEED P.PICK – UP SOLENOID マルチ フィーダ キュウシ ソレノイド	SL15
	VS1 – 0842 – 002		1	CONNECTOR, 2P, FEMALE コネクタ (メス)	
	VS1 – 5057 – 002		1	CONNECTOR, SNAP TIGHT チュウケイ コネクタ	
J8211	VS1 – 0842 – 003		2	CONNECTOR, 3P, FEMALE コネクタ (メス)	
	VS1 – 5057 – 003		1	CONNECTOR, SNAP TIGHT チュウケイ コネクタ	
J8271	PCB			CASSETTE 3 PAPER SENSOR LENGTH カセット 3 カミ ナガサ ケンチ	NP6550/6450/6445
	VS1 – 0842 – 004		1	CONNECTOR, 4P, FEMALE コネクタ (メス)	NP6550/6450/6445

COPYRIGHT © 1997 CANON INC.

FIGURE & KEY NO.	PART NUMBER	RANK	Q'TY	DESCRIPTION	SERIAL NUMBER / REMARKS
B – J8271	VS1 – 5057 – 004		1	CONNECTOR, SNAP TIGHT チュウケイ コネクタ	NP6550/6450/6445
J8291	PCB			CASSETTE 4 PAPER SENSOR LENGTH カセット4 カミ ナガサ ケンチ	NP6550/6450/6445
	VS1 – 0842 – 004		1	CONNECTOR, 4P, FEMALE コネクタ (メス)	NP6550/6450/6445
	VS1 – 5057 – 004		1	CONNECTOR, SNAP TIGHT チュウケイ コネクタ	NP6550/6450/6445
J8391	VS1 – 0842 – 004		1	CONNECTOR, 4P, FEMALE コネクタ (メス)	
	VS1 – 5057 – 004		1	CONNECTOR, SNAP TIGHT チュウケイ コネクタ	
J8401	VS1 – 0842 – 004		1	CONNECTOR, 4P, FEMALE コネクタ (メス)	
	VS1 – 5057 – 004		1	CONNECTOR, SNAP TIGHT チュウケイ コネクタ	
J8441	VS1 – 0842 – 009		2	CONNECTOR, 9P, FEMALE コネクタ (メス)	NP6550/6450/6445
	VS1 – 5057 – 006		1	CONNECTOR, SNAP TIGHT チュウケイ コネクタ	NP6550/6450/6445
J8442	VS1 – 0842 – 006		2	CONNECTOR, 6P, FEMALE コネクタ (メス)	NP6750/6050
	VS1 – 5057 – 006		1	CONNECTOR, SNAP TIGHT チュウケイ コネクタ	NP6750/6050
J8443	VS1 – 0852 – 009		2	CONNECTOR, 9P, FEMALE コネクタ (メス)	
	VS1 – 5057 – 009		1	CONNECTOR, SNAP TIGHT チュウケイ コネクタ	
J8444	VS1 – 0842 – 003		2	CONNECTOR, 3P, FEMALE コネクタ (メス)	NP6750/6050
	VS1 – 5057 – 003		1	CONNECTOR, SNAP TIGHT チュウケイ コネクタ	NP6750/6050
J8461	NPN			VERT. ROLLER 2 DRIVE CLUTCH タテパス ローラ 2 クドウ クラッチ	NP6550/6450/6445 CL17
	VS1 – 0842 – 002		1	CONNECTOR, 2P, FEMALE コネクタ (メス)	NP6550/6450/6445
	VS1 – 5057 – 002		1	CONNECTOR, SNAP TIGHT チュウケイ コネクタ	NP6550/6450/6445
J8481	NPN			VERT. 2 PAPER SENSOR タテパス 2 カミ センサ	NP6550/6450/6445 PS36
	VS1 – 0842 – 003		1	CONNECTOR, 3P, FEMALE コネクタ (メス)	NP6550/6450/6445
J8491	NPN			VERT. 2 PAPER SENSOR タテパス 2 カミ センサ	NP6750/6050 PS36
	VS1 – 0842 – 003		1	CONNECTOR, 3P, FEMALE コネクタ (メス)	NP6750/6050
J8492	NPN			HUM SENSOR ハム センサ	THHUM1
	VS1 – 0842 – 005		1	CONNECTOR, 5P, FEMALE コネクタ (メス)	
	NPN			LEFT DECK DEL. PAPER SENSOR ヒダリ デッキ ハイシ カミ センサ	NP6750/6050 PS49
	VS1 – 0842 – 003		1	CONNECTOR, 3P, FEMALE コネクタ (メス)	NP6750/6050
J8671	VS1 – 0279 – 005		1	CONNECTOR, 5P, FEMALE コネクタ (メス)	
	WS3 – 0469 – 000		5	SOCKET CONTACT, 26 – 30AWG ソケット コンタクト	

COPYRIGHT © 1997 CANON INC.
CANON NP6750/6550/6450/6445/6050 REV. 2 OCT. 1997 PRINTED IN JAPAN (IMPRIME AU JAPON)

D NUMERICAL INDEX
部品索引表

PART NUMBER	FIGURE & KEY NO.
87 – 2584 – 020	580 – 1
97 – 5527 – 000	550 – 1
	570 – 1
FA1 – 1895 – 000	231 – 1
FA2 – 1299 – 000	810 – 120
FA2 – 1498 – 000	580 – 2
FA2 – 1753 – 000	320 – 22
	810 – 32
	810 – 111
FA2 – 5606 – 000	336 – 32
FA2 – 6923 – 000	320 – 1
FA2 – 7162 – 000	100 – 47
FA2 – 8884 – 000	550 – 20
FA2 – 9037 – 000	810 – 139
FA3 – 2127 – 000	570 – 2
FA3 – 2434 – 020	600 – 3
FA3 – 2441 – 000	600 – 4
FA3 – 2471 – 000	720 – 1
FA3 – 2473 – 000	720 – 5
FA3 – 2474 – 000	720 – 9
FA3 – 2475 – 000	720 – 10
FA3 – 2476 – 000	720 – 11
FA3 – 2477 – 000	720 – 12
FA3 – 2478 – 000	720 – 13
FA3 – 2480 – 000	720 – 16
FA3 – 2481 – 000	720 – 17
FA3 – 2482 – 000	720 – 18
FA3 – 2483 – 000	720 – 19
FA3 – 2565 – 000	570 – 24
FA3 – 2763 – 020	350 – 1
FA3 – 2764 – 020	350 – 2
FA3 – 8004 – 000	570 – 25
FA3 – 8589 – 000	640 – 1
FA3 – 8727 – 000	310 – 1
	311 – 1
	312 – 1
	313 – 1
	315 – 7
FA3 – 8828 – 000	580 – 37
FA3 – 8894 – 000	811 – 1
FA3 – 8908 – 000	811 – 2
FA3 – 9055 – 000	160 – 5A
FA3 – 9120 – 000	320 – 23
FA4 – 0660 – 000	350 – 3
FA4 – 1149 – 000	320 – 2
FA4 – 1159 – 000	340 – 1
FA4 – 1819 – 000	600 – 5
FA4 – 1825 – 000	600 – 6
FA4 – 1864 – 000	570 – 3
FA4 – 1867 – 000	570 – 21
FA4 – 2035 – 000	600 – 8
FA4 – 2037 – 000	600 – 9
FA5 – 1185 – 000	160 – 1
FA5 – 1584 – 000	210 – 1
FA5 – 2872 – 000	313 – 2
FA5 – 2878 – 030	104 – 2
FA5 – 2924 – 000	104 – 3
FA5 – 3049 – 000	351 – 1
FA5 – 3325 – 020	300 – 4
FA5 – 4266 – 000	315 – 8
FA5 – 4400 – 000	811 – 3
FA5 – 4403 – 000	811 – 4
FA5 – 5427 – 000	340 – 2
FA5 – 5492 – 000	338 – 18
FA5 – 8436 – 000	231 – 2
FA6 – 0745 – 000	100 – 13
FA6 – 3071 – 000	811 – 5
FA6 – 4434 – 000	810 – 112
FA6 – 4436 – 000	810 – 113
FA6 – 4437 – 000	810 – 114
FA6 – 4543 – 000	580 – 21A
	580 – 34A
	580 – 35A
FA6 – 5650 – 000	160 – 2
FA6 – 6457 – 000	310 – 75
	311 – 75
FA6 – 6804 – 000	570 – 22
FA6 – 7699 – 000	430 – 1
FA6 – 7700 – 000	430 – 2
FA6 – 7728 – 000	315 – 9
FA6 – 7737 – 000	315 – 10
FA6 – 7838 – 000	640 – 22A
FA6 – 7939 – 000	360 – 12
FA6 – 7975 – 000	770 – 1
FA6 – 8003 – 000	811 – 6

PART NUMBER	FIGURE & KEY NO.
FA6 – 8071 – 000	315 – 12
FA6 – 8220 – 000	235 – 1
FA6 – 8296 – 000	810 – 115
FA6 – 8304 – 000	250 – 1
	260 – 1
	280 – 1
FA6 – 8847 – 000	100 – 25
FA6 – 9971 – 000	302 – 1
	303 – 1
FA6 – 9986 – 000	302 – 3
	303 – 3
FA6 – 9988 – 020	302 – 4
	303 – 4
FA6 – 9989 – 000	302 – 5
	303 – 5
FA7 – 0444 – 000	100 – 80
FA9 – 0032 – 000	420 – 33
FA9 – 0488 – 000	640 – 2
FA9 – 1990 – 000	430 – 18
FA9 – 2112 – 000	103 – 8
	230 – 5
	231 – 19
	232 – 4
	250 – 17
	260 – 2
	261 – 5
	265 – 2
	265 – 9
	302 – 33
	303 – 39
	310 – 47
	311 – 47
	312 – 48
	313 – 44
	336 – 13
	337 – 27
	360 – 21
	810 – 29
FA9 – 2753 – 000	300 – 39
FA9 – 3389 – 000	100 – 66
FB1 – 6647 – 000	420 – 1
	430 – 13
FB1 – 6833 – 000	811 – 8
FB1 – 7018 – 000	313 – 3
FB1 – 7070 – 000	313 – 4
FB1 – 7157 – 000	100 – 52
FB1 – 7197 – 000	100 – 29
FB1 – 7205 – 000	100 – 30
FB1 – 7214 – 000	337 – 1
FB1 – 7234 – 000	810 – 3
FB1 – 7737 – 000	100 – 64
FB1 – 7738 – 000	100 – 65
FB1 – 7799 – 000	210 – 56
FB1 – 8472 – 000	300 – 33
FB1 – 8473 – 000	300 – 34
FB1 – 8478 – 020	300 – 35
FB1 – 8479 – 000	300 – 36
FB1 – 8480 – 030	300 – 37
FB1 – 8481 – 000	300 – 38
FB1 – 8482 – 000	300 – 5
FB1 – 8483 – 000	300 – 6
FB1 – 8484 – 000	300 – 7
FB1 – 8485 – 000	300 – 25
FB1 – 8488 – 020	300 – 26
FB1 – 8493 – 000	300 – 8
FB1 – 8497 – 000	300 – 14A
FB1 – 8619 – 000	316 – 1
FB1 – 8620 – 000	316 – 2
FB1 – 8621 – 000	316 – 3
FB1 – 8625 – 000	316 – 4
FB1 – 8652 – 000	104 – 4
FB1 – 8685 – 000	300 – 9
FB1 – 8699 – 020	300 – 10
FB1 – 8727 – 000	106 – 1
	106 – 56
FB1 – 8728 – 000	106 – 2
	106 – 57
FB1 – 8729 – 030	106 – 3
	106 – 58
FB1 – 8733 – 000	105 – 5
	105 – 50
FB1 – 8734 – 000	105 – 6
	105 – 51
FB1 – 8735 – 000	105 – 7
	105 – 52

PART NUMBER	FIGURE & KEY NO.
FB1 – 8736 – 000	300 – 1
FB1 – 8737 – 000	105 – 8
	105 – 53
FB1 – 8759 – 000	300 – 15A
FB1 – 8771 – 020	160 – 3
FB1 – 8772 – 030	160 – 4
FB1 – 8777 – 000	103 – 20
FB2 – 1492 – 000	100 – 57
FB2 – 4234 – 000	130 – 10
FB2 – 4236 – 000	130 – 11
FB2 – 5184 – 000	315 – 80
FB2 – 6692 – 000	210 – 2
FB2 – 6698 – 000	210 – 68
FB2 – 6699 – 000	210 – 4
FB2 – 6702 – 000	210 – 5
FB2 – 6703 – 000	210 – 6
FB2 – 6705 – 000	210 – 22
FB2 – 6706 – 000	210 – 8
FB2 – 6707 – 000	210 – 9
FB2 – 6710 – 000	210 – 10
FB2 – 6711 – 000	210 – 11
FB2 – 6712 – 000	210 – 12
FB2 – 6713 – 000	210 – 13
FB2 – 6715 – 000	210 – 7C
FB2 – 6716 – 000	210 – 7D
FB2 – 6717 – 000	210 – 7E
FB2 – 6719 – 000	210 – 7F
FB2 – 6721 – 000	210 – 7G
FB2 – 6722 – 030	210 – 42
FB2 – 6723 – 000	210 – 7H
FB2 – 6725 – 000	210 – 7J
FB2 – 6727 – 020	210 – 7K
FB2 – 6728 – 000	210 – 7L
FB2 – 6730 – 020	210 – 61A
FB2 – 6731 – 000	210 – 57
FB2 – 6734 – 000	210 – 7R
FB2 – 6735 – 000	210 – 7M
FB2 – 6737 – 000	210 – 21
FB2 – 6738 – 000	210 – 58
FB2 – 6739 – 000	210 – 59
FB2 – 6740 – 000	420 – 2
FB2 – 6741 – 000	420 – 3
FB2 – 6742 – 000	420 – 4
FB2 – 6743 – 000	420 – 5
FB2 – 6744 – 000	420 – 6
FB2 – 6746 – 000	420 – 7
FB2 – 6747 – 000	420 – 8
FB2 – 6754 – 000	420 – 9
FB2 – 6755 – 000	420 – 10
FB2 – 6756 – 000	420 – 11
FB2 – 6757 – 020	420 – 12
FB2 – 6758 – 020	420 – 13
FB2 – 6760 – 020	420 – 14
FB2 – 6761 – 000	420 – 15
FB2 – 6762 – 000	420 – 16
FB2 – 6765 – 000	420 – 17
FB2 – 6770 – 000	420 – 23
FB2 – 6775 – 000	430 – 3
FB2 – 6776 – 000	430 – 4
FB2 – 6779 – 000	430 – 5
FB2 – 6780 – 000	430 – 6
FB2 – 6781 – 020	430 – 7
FB2 – 6786 – 020	210 – 7T
FB2 – 6787 – 000	210 – 3
FB2 – 6790 – 000	210 – 47
FB2 – 6791 – 000	210 – 62
FB2 – 6793 – 000	105 – 17
FB2 – 6796 – 000	210 – 7A
FB2 – 6797 – 000	210 – 19
	210 – 20A
FB2 – 6798 – 000	210 – 23A
FB2 – 6799 – 000	210 – 24A
FB2 – 6800 – 000	430 – 16
FB2 – 6803 – 000	210 – 54
FB2 – 6806 – 040	210 – 61B
FB2 – 6822 – 000	106 – 15
FB2 – 6823 – 000	106 – 16
FB2 – 6838 – 030	570 – 4
FB2 – 6839 – 000	570 – 5
FB2 – 6840 – 000	570 – 6
FB2 – 6841 – 000	570 – 7
FB2 – 6842 – 000	570 – 8
FB2 – 6843 – 000	570 – 9
FB2 – 6844 – 020	570 – 10
FB2 – 6845 – 000	600 – 10

COPYRIGHT © 1997 CANON INC.

PART NUMBER	FIGURE & KEY NO.
FB2 – 6847 – 000	570 – 11
FB2 – 6849 – 030	550 – 2
FB2 – 6850 – 000	550 – 3
	580 – 26
FB2 – 6857 – 000	550 – 8
FB2 – 6858 – 000	550 – 14A
	550 – 15A
FB2 – 6859 – 020	550 – 9
FB2 – 6862 – 000	570 – 12
	580 – 4
FB2 – 6863 – 000	600 – 11
FB2 – 6866 – 000	600 – 12
FB2 – 6867 – 000	600 – 13
FB2 – 6868 – 000	600 – 14
FB2 – 6869 – 000	600 – 15
FB2 – 6871 – 000	600 – 16
FB2 – 6872 – 000	600 – 17
FB2 – 6874 – 000	600 – 36A
	600 – 37A
FB2 – 6877 – 000	600 – 38A
FB2 – 6878 – 000	600 – 96
FB2 – 6883 – 000	600 – 21
FB2 – 6885 – 000	600 – 22
FB2 – 6888 – 020	600 – 23
FB2 – 6889 – 000	600 – 24
FB2 – 6890 – 000	600 – 25
FB2 – 6892 – 020	600 – 26
FB2 – 6893 – 000	600 – 69A
FB2 – 6895 – 000	600 – 27
FB2 – 6897 – 000	600 – 43A
FB2 – 6898 – 000	600 – 36B
FB2 – 6899 – 000	600 – 81
FB2 – 6907 – 000	510 – 1
FB2 – 6912 – 000	550 – 10
FB2 – 6913 – 020	600 – 30
FB2 – 6914 – 000	600 – 31
FB2 – 6915 – 020	600 – 32
FB2 – 6917 – 000	600 – 42B
FB2 – 6918 – 000	600 – 36C
FB2 – 6919 – 000	600 – 56
FB2 – 6920 – 000	600 – 57
FB2 – 6921 – 000	941 – 1
FB2 – 6922 – 000	550 – 5B
	550 – 6B
FB2 – 6923 – 000	550 – 5A
FB2 – 6925 – 000	550 – 6A
FB2 – 6926 – 000	210 – 67
FB2 – 6930 – 000	570 – 18A
FB2 – 6933 – 000	640 – 3
FB2 – 6934 – 000	640 – 4
FB2 – 6935 – 000	640 – 5
FB2 – 6936 – 000	640 – 6
FB2 – 6939 – 020	640 – 7
FB2 – 6941 – 000	640 – 8
FB2 – 6942 – 000	640 – 9
FB2 – 6943 – 000	640 – 10
FB2 – 6944 – 000	640 – 20A
FB2 – 6945 – 000	640 – 15
FB2 – 6946 – 000	640 – 16
FB2 – 6947 – 000	640 – 24A
FB2 – 6948 – 000	640 – 20B
	640 – 41
FB2 – 6949 – 000	640 – 18
FB2 – 6950 – 000	640 – 11
FB2 – 6951 – 000	640 – 19
FB2 – 6952 – 000	640 – 12
FB2 – 6953 – 000	640 – 20C
FB2 – 6954 – 000	105 – 25
FB2 – 6955 – 000	102 – 1
FB2 – 6956 – 000	102 – 2
FB2 – 6957 – 000	102 – 3
FB2 – 6958 – 000	105 – 26
FB2 – 6974 – 000	620 – 1
FB2 – 6975 – 000	620 – 2
FB2 – 6976 – 000	620 – 3
FB2 – 6977 – 000	620 – 4
FB2 – 6978 – 000	620 – 5
FB2 – 6979 – 000	620 – 6
FB2 – 6981 – 000	620 – 7
FB2 – 6985 – 000	620 – 8
FB2 – 6987 – 000	620 – 32
FB2 – 6988 – 000	620 – 35A
FB2 – 6989 – 000	620 – 36A
FB2 – 6990 – 000	620 – 61
FB2 – 6992 – 000	620 – 34A

PART NUMBER	FIGURE & KEY NO.
FB2 – 6993 – 000	620 – 33A
FB2 – 6994 – 000	620 – 10
FB2 – 6996 – 000	620 – 11
FB2 – 6997 – 000	620 – 37A
FB2 – 7000 – 000	620 – 12
FB2 – 7001 – 000	620 – 39A
FB2 – 7002 – 000	620 – 13
FB2 – 7003 – 000	620 – 14
FB2 – 7004 – 020	620 – 15
FB2 – 7005 – 020	620 – 16
FB2 – 7006 – 000	620 – 17
FB2 – 7007 – 000	620 – 18
FB2 – 7008 – 000	620 – 19
FB2 – 7010 – 000	620 – 21
FB2 – 7011 – 000	620 – 20A
FB2 – 7012 – 000	620 – 23
FB2 – 7013 – 000	620 – 24
FB2 – 7014 – 040	620 – 25
FB2 – 7017 – 020	620 – 26
FB2 – 7019 – 000	620 – 27
FB2 – 7023 – 030	620 – 38A
FB2 – 7024 – 000	620 – 34B
FB2 – 7025 – 000	620 – 33B
FB2 – 7026 – 000	620 – 59
FB2 – 7027 – 000	101 – 55
FB2 – 7029 – 000	620 – 35B
FB2 – 7030 – 000	620 – 35C
FB2 – 7032 – 030	620 – 9A
FB2 – 7033 – 000	620 – 36B
FB2 – 7034 – 000	620 – 36C
FB2 – 7036 – 000	620 – 36D
FB2 – 7037 – 000	620 – 39B
FB2 – 7038 – 000	620 – 37C
FB2 – 7039 – 000	620 – 37D
FB2 – 7040 – 000	620 – 37E
FB2 – 7044 – 000	104 – 30
FB2 – 7046 – 000	810 – 5
FB2 – 7049 – 000	810 – 7
FB2 – 7051 – 040	810 – 9
FB2 – 7055 – 000	810 – 104
FB2 – 7056 – 000	810 – 105
FB2 – 7060 – 000	320 – 49
FB2 – 7063 – 000	320 – 32
FB2 – 7064 – 000	320 – 10
FB2 – 7066 – 000	810 – 94
FB2 – 7067 – 000	320 – 25
FB2 – 7068 – 000	320 – 50
FB2 – 7069 – 020	320 – 5
FB2 – 7071 – 020	320 – 6
FB2 – 7072 – 020	320 – 40
FB2 – 7073 – 020	320 – 37
FB2 – 7074 – 000	330 – 1
FB2 – 7077 – 000	330 – 4
FB2 – 7078 – 020	330 – 5
FB2 – 7079 – 020	330 – 6
FB2 – 7082 – 000	580 – 5
FB2 – 7083 – 000	580 – 6
FB2 – 7088 – 000	580 – 9
FB2 – 7089 – 020	580 – 10
FB2 – 7090 – 000	580 – 19
FB2 – 7091 – 000	580 – 22
FB2 – 7092 – 000	580 – 11
FB2 – 7093 – 020	580 – 12
FB2 – 7094 – 000	580 – 20A
FB2 – 7095 – 000	580 – 13
FB2 – 7096 – 000	580 – 14
FB2 – 7097 – 020	330 – 7
FB2 – 7098 – 020	330 – 8
FB2 – 7099 – 000	330 – 3
FB2 – 7102 – 000	810 – 24A
FB2 – 7103 – 000	810 – 10
FB2 – 7104 – 000	320 – 7
FB2 – 7105 – 000	320 – 9A
FB2 – 7106 – 000	320 – 9B
FB2 – 7107 – 030	104 – 10
FB2 – 7108 – 000	580 – 31
FB2 – 7109 – 000	320 – 11A
FB2 – 7110 – 000	320 – 51
FB2 – 7111 – 000	580 – 15
FB2 – 7112 – 020	580 – 16
FB2 – 7120 – 000	810 – 24B
FB2 – 7121 – 000	810 – 11
FB2 – 7123 – 000	810 – 12
FB2 – 7124 – 000	810 – 13
FB2 – 7125 – 020	810 – 14

PART NUMBER	FIGURE & KEY NO.
FB2 – 7126 – 000	810 – 15
FB2 – 7127 – 000	810 – 116
FB2 – 7128 – 000	810 – 16
FB2 – 7133 – 000	810 – 100
FB2 – 7134 – 000	810 – 106
FB2 – 7135 – 000	810 – 102
FB2 – 7136 – 000	810 – 56
FB2 – 7137 – 000	351 – 2
FB2 – 7138 – 000	810 – 19
FB2 – 7141 – 000	810 – 20
FB2 – 7142 – 000	810 – 21
FB2 – 7145 – 000	810 – 134
FB2 – 7150 – 000	810 – 140
FB2 – 7152 – 000	810 – 143
FB2 – 7153 – 000	810 – 144
FB2 – 7155 – 000	810 – 147
FB2 – 7157 – 020	810 – 50
FB2 – 7158 – 020	810 – 51
FB2 – 7159 – 000	103 – 31
FB2 – 7160 – 000	103 – 16
FB2 – 7162 – 000	350 – 27
FB2 – 7163 – 000	350 – 4
FB2 – 7167 – 000	350 – 5
FB2 – 7168 – 000	350 – 6
FB2 – 7169 – 000	350 – 7
FB2 – 7170 – 000	350 – 8
FB2 – 7171 – 000	350 – 9
FB2 – 7172 – 000	350 – 10
FB2 – 7173 – 000	350 – 11
FB2 – 7174 – 020	350 – 12
FB2 – 7175 – 000	351 – 19
FB2 – 7178 – 000	351 – 3
FB2 – 7179 – 000	351 – 4
FB2 – 7180 – 000	351 – 5
FB2 – 7181 – 000	351 – 6
FB2 – 7182 – 000	351 – 7
FB2 – 7183 – 000	351 – 8
	351 – 20
FB2 – 7185 – 000	351 – 10
FB2 – 7187 – 000	351 – 9A
FB2 – 7188 – 000	351 – 9B
FB2 – 7191 – 000	810 – 135
FB2 – 7192 – 000	350 – 25
FB2 – 7200 – 000	811 – 9
FB2 – 7206 – 020	810 – 158
FB2 – 7207 – 000	811 – 14
FB2 – 7208 – 020	811 – 15
FB2 – 7209 – 000	811 – 16
FB2 – 7210 – 000	811 – 17
FB2 – 7211 – 000	811 – 11
FB2 – 7212 – 000	811 – 18
FB2 – 7213 – 000	811 – 19
FB2 – 7215 – 020	811 – 21
FB2 – 7216 – 000	811 – 22
FB2 – 7217 – 000	811 – 23
FB2 – 7218 – 000	811 – 24
FB2 – 7219 – 020	811 – 25
FB2 – 7221 – 000	811 – 27
FB2 – 7222 – 000	811 – 28
FB2 – 7223 – 000	811 – 29
FB2 – 7224 – 030	811 – 30
FB2 – 7225 – 030	811 – 31
FB2 – 7228 – 000	811 – 32
FB2 – 7229 – 000	811 – 33
FB2 – 7230 – 000	811 – 34
FB2 – 7231 – 000	811 – 35
FB2 – 7232 – 000	811 – 36
FB2 – 7233 – 000	811 – 37
FB2 – 7234 – 020	811 – 68
FB2 – 7235 – 000	811 – 14
FB2 – 7236 – 020	811 – 15
FB2 – 7238 – 000	811 – 69
FB2 – 7239 – 000	811 – 7
FB2 – 7240 – 000	811 – 40
FB2 – 7242 – 000	810 – 57
FB2 – 7243 – 000	810 – 58
FB2 – 7244 – 000	810 – 38
FB2 – 7245 – 000	810 – 8
FB2 – 7247 – 000	811 – 75
FB2 – 7248 – 000	811 – 70
FB2 – 7249 – 000	810 – 154
FB2 – 7250 – 020	810 – 93
FB2 – 7251 – 020	810 – 149
FB2 – 7253 – 000	810 – 17
FB2 – 7254 – 000	810 – 156

COPYRIGHT © 1997 CANON INC.
CANON NP6750/6550/6450/6445/6050 REV. 3 OCT. 1997 PRINTED IN JAPAN (IMPRIME AU JAPON)

PART NUMBER	FIGURE & KEY NO.
FB2 – 7255 – 020	810 – 150
FB2 – 7256 – 000	810 – 172
FB2 – 7259 – 020	810 – 152
FB2 – 7260 – 000	811 – 76
FB2 – 7261 – 000	811 – 72
FB2 – 7262 – 000	810 – 186
FB2 – 7263 – 040	811 – 73
FB2 – 7264 – 000	811 – 74
FB2 – 7281 – 000	810 – 121
FB2 – 7283 – 000	810 – 122
FB2 – 7284 – 020	810 – 123
FB2 – 7285 – 000	810 – 124
FB2 – 7286 – 000	810 – 125
FB2 – 7295 – 000	335 – 18
FB2 – 7298 – 000	335 – 3
FB2 – 7300 – 000	335 – 33
FB2 – 7301 – 030	335 – 17A
FB2 – 7303 – 000	335 – 4
FB2 – 7308 – 000	338 – 30A
FB2 – 7309 – 000	335 – 9A
FB2 – 7310 – 000	335 – 5
FB2 – 7311 – 000	335 – 6
FB2 – 7312 – 000	335 – 20
	335 – 42
FB2 – 7314 – 000	335 – 24
FB2 – 7315 – 000	335 – 26
FB2 – 7318 – 020	338 – 31
FB2 – 7319 – 000	338 – 2
FB2 – 7320 – 000	338 – 3
FB2 – 7321 – 000	338 – 4
FB2 – 7323 – 000	338 – 5
FB2 – 7325 – 000	338 – 19
FB2 – 7326 – 000	338 – 20
FB2 – 7327 – 000	338 – 21
FB2 – 7328 – 000	338 – 22
FB2 – 7329 – 000	338 – 23
FB2 – 7330 – 000	338 – 26
FB2 – 7331 – 020	338 – 27
FB2 – 7332 – 000	105 – 37
FB2 – 7333 – 000	105 – 49
FB2 – 7334 – 000	335 – 7
FB2 – 7335 – 020	338 – 28
FB2 – 7336 – 000	104 – 26
FB2 – 7338 – 000	104 – 29
FB2 – 7361 – 000	335 – 1
FB2 – 7362 – 000	335 – 2
FB2 – 7363 – 000	336 – 1
FB2 – 7364 – 000	336 – 2
FB2 – 7365 – 000	336 – 3
FB2 – 7366 – 000	336 – 4
FB2 – 7368 – 000	336 – 6
FB2 – 7376 – 000	336 – 36
FB2 – 7377 – 000	336 – 7
FB2 – 7379 – 000	336 – 40A
FB2 – 7380 – 000	336 – 37
FB2 – 7383 – 000	340 – 3
FB2 – 7384 – 000	340 – 4
FB2 – 7385 – 000	340 – 5
FB2 – 7386 – 000	340 – 6
FB2 – 7387 – 000	340 – 7
FB2 – 7388 – 000	340 – 8
FB2 – 7390 – 000	340 – 9
FB2 – 7391 – 000	340 – 13A
FB2 – 7392 – 000	340 – 10
FB2 – 7393 – 000	340 – 11
FB2 – 7394 – 000	340 – 12
FB2 – 7400 – 020	260 – 3
FB2 – 7401 – 020	260 – 4
FB2 – 7402 – 000	260 – 5
FB2 – 7403 – 000	260 – 6
FB2 – 7404 – 000	260 – 7
FB2 – 7405 – 000	336 – 33
FB2 – 7409 – 000	336 – 45
FB2 – 7412 – 000	336 – 49
FB2 – 7413 – 020	336 – 53A
FB2 – 7414 – 000	336 – 55
FB2 – 7415 – 000	336 – 56
FB2 – 7416 – 000	336 – 8
FB2 – 7417 – 000	336 – 9
FB2 – 7418 – 000	360 – 1
FB2 – 7420 – 000	360 – 3
FB2 – 7421 – 000	360 – 4
FB2 – 7422 – 000	360 – 5
FB2 – 7426 – 030	360 – 13
FB2 – 7427 – 000	360 – 14

PART NUMBER	FIGURE & KEY NO.
FB2 – 7428 – 000	360 – 20A
FB2 – 7429 – 000	360 – 15
FB2 – 7430 – 000	360 – 16
FB2 – 7432 – 000	360 – 17
FB2 – 7433 – 000	360 – 18
FB2 – 7434 – 000	360 – 19
FB2 – 7439 – 000	337 – 2
FB2 – 7440 – 000	337 – 3
FB2 – 7442 – 000	337 – 4
FB2 – 7443 – 000	337 – 5
FB2 – 7444 – 000	337 – 6
FB2 – 7445 – 000	337 – 7
FB2 – 7446 – 000	337 – 8
FB2 – 7447 – 000	337 – 9
FB2 – 7448 – 000	337 – 10
FB2 – 7449 – 020	337 – 11
FB2 – 7450 – 020	337 – 12
FB2 – 7452 – 000	337 – 21A
FB2 – 7453 – 000	336 – 5A
	360 – 8B
FB2 – 7454 – 000	336 – 27
FB2 – 7455 – 000	336 – 28
FB2 – 7456 – 000	336 – 26
FB2 – 7457 – 000	336 – 25
FB2 – 7458 – 020	336 – 31
FB2 – 7511 – 000	315 – 13
FB2 – 7512 – 030	315 – 14
FB2 – 7515 – 020	315 – 1
FB2 – 7516 – 000	315 – 2
FB2 – 7519 – 000	316 – 5
FB2 – 7520 – 000	316 – 6
FB2 – 7521 – 000	316 – 7
FB2 – 7522 – 000	315 – 16
FB2 – 7523 – 000	315 – 17
FB2 – 7524 – 000	315 – 18
FB2 – 7528 – 000	315 – 20
FB2 – 7529 – 000	315 – 21
FB2 – 7531 – 020	315 – 22
FB2 – 7533 – 000	315 – 23
FB2 – 7534 – 000	315 – 24
FB2 – 7535 – 000	315 – 25
FB2 – 7536 – 000	315 – 26
FB2 – 7537 – 000	315 – 27
FB2 – 7540 – 000	315 – 28
FB2 – 7541 – 000	315 – 29
FB2 – 7542 – 000	315 – 30
FB2 – 7544 – 040	315 – 31
FB2 – 7545 – 000	315 – 32
FB2 – 7546 – 000	315 – 33
FB2 – 7547 – 000	315 – 34
FB2 – 7548 – 000	315 – 35
FB2 – 7549 – 000	315 – 36
FB2 – 7550 – 020	315 – 37
FB2 – 7551 – 000	315 – 38
FB2 – 7553 – 000	316 – 8
FB2 – 7556 – 020	315 – 39
FB2 – 7558 – 000	315 – 40
FB2 – 7559 – 000	101 – 35
FB2 – 7560 – 000	101 – 36
FB2 – 7562 – 000	130 – 12
FB2 – 7563 – 000	130 – 1
FB2 – 7564 – 000	130 – 2
FB2 – 7565 – 000	130 – 3
FB2 – 7566 – 000	130 – 4
FB2 – 7567 – 000	130 – 5
FB2 – 7569 – 000	130 – 7
FB2 – 7572 – 000	130 – 13
FB2 – 7573 – 000	130 – 8
FB2 – 7574 – 000	130 – 9
FB2 – 7592 – 000	310 – 2
	311 – 2
	312 – 2
FB2 – 7593 – 000	310 – 3
	311 – 3
	312 – 3
FB2 – 7594 – 000	310 – 4
	311 – 4
	312 – 4
FB2 – 7595 – 000	310 – 5
	312 – 5
FB2 – 7596 – 000	310 – 6
	311 – 5
	312 – 6
	313 – 5
FB2 – 7597 – 000	310 – 7

PART NUMBER	FIGURE & KEY NO.
FB2 – 7597 – 000	311 – 6
	312 – 7
	313 – 6
FB2 – 7598 – 000	310 – 8
	311 – 7
	312 – 8
FB2 – 7600 – 000	302 – 46
	303 – 52
FB2 – 7601 – 000	310 – 9
	311 – 8
FB2 – 7602 – 000	310 – 10
	311 – 9
FB2 – 7603 – 000	310 – 11
	311 – 10
	312 – 11
FB2 – 7605 – 000	310 – 12
	311 – 11
	312 – 12
FB2 – 7606 – 000	310 – 13
	311 – 12
	312 – 13
FB2 – 7607 – 020	310 – 65
	311 – 68
	312 – 61
FB2 – 7608 – 000	310 – 14
	311 – 13
FB2 – 7611 – 000	311 – 14
FB2 – 7612 – 000	302 – 47
	303 – 53
FB2 – 7613 – 000	311 – 15
FB2 – 7614 – 000	310 – 15
	311 – 16
	312 – 14
FB2 – 7615 – 000	311 – 17
FB2 – 7616 – 000	310 – 16
	311 – 18
	312 – 15
FB2 – 7617 – 000	310 – 17
	311 – 19
	312 – 16
FB2 – 7619 – 000	302 – 6
	303 – 6
FB2 – 7620 – 000	310 – 18
	311 – 20
FB2 – 7623 – 000	313 – 7
FB2 – 7624 – 000	310 – 20
	311 – 22
	312 – 18
	313 – 8
FB2 – 7625 – 000	302 – 7
	303 – 7
FB2 – 7627 – 000	310 – 68
	311 – 41
	312 – 45
FB2 – 7630 – 000	312 – 19
FB2 – 7631 – 000	310 – 22
	311 – 24
	312 – 20
FB2 – 7632 – 000	310 – 23
	311 – 25
	312 – 21
FB2 – 7633 – 000	310 – 24
	311 – 26
	312 – 22
FB2 – 7635 – 000	310 – 25
	311 – 27
	312 – 23
FB2 – 7636 – 000	312 – 24
FB2 – 7637 – 000	312 – 25
FB2 – 7639 – 000	310 – 26
	312 – 26
FB2 – 7642 – 000	310 – 28
	311 – 29
	312 – 28
FB2 – 7643 – 000	310 – 29
	312 – 29
FB2 – 7645 – 000	302 – 48
	303 – 54
FB2 – 7647 – 000	302 – 8
FB2 – 7647 – 00G	302 – 8
	002 – 8
FB2 – 7652 – 000	302 – 9
	303 – 8
FB2 – 7653 – 000	302 – 10
	303 – 9

COPYRIGHT © 1997 CANON INC.

PART NUMBER	FIGURE & KEY NO.
FB2 – 7655 – 000	302 – 49
	303 – 55
FB2 – 7656 – 000	302 – 50
	303 – 56
FB2 – 7658 – 000	302 – 51
	303 – 57
FB2 – 7693 – 000	313 – 9
FB2 – 7694 – 000	313 – 10
FB2 – 7695 – 000	310 – 30
	311 – 30
	312 – 30
	313 – 11
FB2 – 7696 – 000	310 – 31
	311 – 31
	312 – 31
	313 – 12
FB2 – 7699 – 000	310 – 32
	311 – 32
	312 – 32
	313 – 13
FB2 – 7702 – 000	310 – 33
	311 – 33
	312 – 33
	313 – 14
FB2 – 7703 – 000	313 – 15
FB2 – 7704 – 000	313 – 16
FB2 – 7705 – 000	310 – 34
	311 – 34
	312 – 34
	313 – 17
FB2 – 7706 – 000	313 – 18
FB2 – 7707 – 000	313 – 19
FB2 – 7710 – 000	310 – 35
	313 – 22
FB2 – 7711 – 000	310 – 36
FB2 – 7713 – 000	310 – 37
	311 – 37
	312 – 37
	313 – 25
FB2 – 7714 – 000	313 – 26
FB2 – 7715 – 000	313 – 27
FB2 – 7716 – 000	313 – 28
FB2 – 7717 – 000	313 – 29
FB2 – 7718 – 000	313 – 30
FB2 – 7719 – 000	313 – 31
FB2 – 7720 – 000	313 – 32
FB2 – 7721 – 000	313 – 33
FB2 – 7722 – 000	313 – 34
FB2 – 7723 – 000	313 – 35
FB2 – 7724 – 000	313 – 54
FB2 – 7733 – 020	303 – 10
FB2 – 7734 – 000	302 – 11
	303 – 11
FB2 – 7736 – 000	303 – 12
FB2 – 7737 – 000	303 – 13
FB2 – 7738 – 000	303 – 14
FB2 – 7740 – 000	302 – 31A
	303 – 36A
FB2 – 7742 – 030	102 – 6
FB2 – 7745 – 000	100 – 1
FB2 – 7746 – 000	100 – 11
FB2 – 7747 – 020	100 – 2
FB2 – 7748 – 020	100 – 12
FB2 – 7750 – 000	100 – 4
FB2 – 7751 – 000	100 – 5
FB2 – 7754 – 000	100 – 7
	336 – 38
	360 – 7
FB2 – 7755 – 000	100 – 8
	336 – 39
FB2 – 7756 – 000	300 – 11
FB2 – 7757 – 020	303 – 15
FB2 – 7758 – 000	303 – 16
FB2 – 7760 – 000	300 – 3
FB2 – 7764 – 000	313 – 37
FB2 – 7766 – 000	360 – 28
FB2 – 7767 – 000	303 – 51
FB2 – 7768 – 000	100 – 3A
FB2 – 7777 – 020	310 – 38
	311 – 38
	312 – 38
	313 – 36
FB2 – 7783 – 000	230 – 2
FB2 – 7786 – 000	261 – 2
FB2 – 7794 – 000	265 – 5

PART NUMBER	FIGURE & KEY NO.
FB2 – 7797 – 000	265 – 7
FB2 – 7802 – 040	231 – 4
FB2 – 7803 – 020	231 – 5
FB2 – 7804 – 020	280 – 2
FB2 – 7805 – 030	280 – 3
FB2 – 7810 – 000	103 – 9
FB2 – 7811 – 000	103 – 6
FB2 – 7814 – 040	232 – 2
FB2 – 7816 – 000	232 – 3
FB2 – 7819 – 000	232 – 5
FB2 – 7821 – 000	232 – 6
FB2 – 7827 – 020	235 – 3
FB2 – 7831 – 000	250 – 2
FB2 – 7832 – 020	250 – 3
FB2 – 7833 – 000	250 – 4
FB2 – 7839 – 000	250 – 6
FB2 – 7840 – 000	250 – 7
FB2 – 7841 – 000	250 – 8
FB2 – 7842 – 000	250 – 9
FB2 – 7843 – 000	250 – 10
FB2 – 7844 – 000	232 – 7
FB2 – 7847 – 000	250 – 11
FB2 – 7848 – 000	250 – 12
FB2 – 7851 – 000	250 – 51
FB2 – 7852 – 000	250 – 52
FB2 – 7853 – 020	231 – 21
FB2 – 7861 – 000	100 – 14
FB2 – 7862 – 000	100 – 15
FB2 – 7863 – 000	100 – 16
FB2 – 7864 – 000	100 – 17
FB2 – 7866 – 000	101 – 50
FB2 – 7867 – 000	101 – 51
FB2 – 7868 – 000	100 – 19
FB2 – 7873 – 000	103 – 10
FB2 – 7876 – 000	103 – 13
FB2 – 7878 – 020	101 – 61
FB2 – 7879 – 000	101 – 54
FB2 – 7881 – 050	104 – 5
FB2 – 7882 – 030	104 – 6
FB2 – 7883 – 000	104 – 7
FB2 – 7886 – 000	104 – 12
FB2 – 7887 – 020	104 – 13
FB2 – 7888 – 020	104 – 15
FB2 – 7889 – 000	104 – 16
FB2 – 7890 – 000	104 – 17
FB2 – 7891 – 000	104 – 18
FB2 – 7897 – 000	107 – 1
FB2 – 7898 – 000	107 – 2
FB2 – 7899 – 000	107 – 3
FB2 – 7900 – 000	107 – 4
FB2 – 7902 – 000	106 – 69
FB2 – 7908 – 000	105 – 45
	106 – 24
FB2 – 7919 – 000	101 – 1A
FB2 – 7921 – 000	106 – 31
FB2 – 7925 – 020	106 – 51
FB2 – 7927 – 000	101 – 19
FB2 – 7928 – 000	101 – 20
FB2 – 7929 – 000	101 – 21
FB2 – 7931 – 030	101 – 27
FB2 – 7932 – 030	102 – 45
FB2 – 7934 – 030	106 – 37
FB2 – 7938 – 000	941 – 2
FB2 – 7942 – 020	102 – 46
FB2 – 7944 – 000	102 – 33
FB2 – 7945 – 000	102 – 32
FB2 – 7946 – 000	102 – 31
FB2 – 7947 – 000	102 – 30
FB2 – 7948 – 000	102 – 43
FB2 – 7949 – 020	102 – 38
FB2 – 7950 – 020	102 – 28
FB2 – 7954 – 000	320 – 3A
FB2 – 7968 – 000	580 – 36
FB2 – 7970 – 000	105 – 27
FB2 – 7971 – 000	105 – 71
FB2 – 7977 – 040	105 – 31
FB2 – 7979 – 000	770 – 3
FB2 – 7980 – 000	770 – 4
FB2 – 7981 – 000	770 – 5
FB2 – 7984 – 000	315 – 70
FB2 – 7986 – 000	315 – 72
FB2 – 7987 – 000	315 – 73
FB2 – 7988 – 000	315 – 74
FB2 – 7989 – 000	315 – 75
FB2 – 7990 – 000	315 – 76

PART NUMBER	FIGURE & KEY NO.
FB2 – 7991 – 000	315 – 77
FB2 – 7997 – 000	330 – 9
FB2 – 7998 – 000	330 – 10
FB2 – 7999 – 000	330 – 11
FB2 – 8000 – 000	102 – 20
FB2 – 8001 – 000	102 – 19
	102 – 21
FB2 – 8002 – 000	102 – 12
FB2 – 8003 – 000	102 – 13
FB2 – 8004 – 000	102 – 22
FB2 – 8005 – 050	102 – 23
FB2 – 8008 – 020	104 – 19
FB2 – 8009 – 040	101 – 18
	101 – 62
FB2 – 8010 – 000	102 – 49
	102 – 55
FB2 – 8016 – 000	100 – 40
FB2 – 8017 – 020	100 – 33
FB2 – 8018 – 030	100 – 35
FB2 – 8021 – 000	100 – 23
FB2 – 8022 – 020	100 – 41
FB2 – 8023 – 000	100 – 37
FB2 – 8025 – 030	100 – 24
FB2 – 8027 – 000	100 – 36
FB2 – 8028 – 020	101 – 6
FB2 – 8033 – 020	104 – 21
FB2 – 8034 – 000	310 – 67
	311 – 39
	312 – 62
FB2 – 8035 – 000	102 – 25
FB2 – 8037 – 000	102 – 26
FB2 – 8041 – 000	102 – 27
FB2 – 8042 – 000	102 – 29
FB2 – 8043 – 000	100 – 38
FB2 – 8044 – 000	104 – 32
FB2 – 8045 – 000	103 – 22
FB2 – 8046 – 020	103 – 23
FB2 – 8048 – 000	106 – 47
FB2 – 8049 – 030	103 – 25
FB2 – 8050 – 040	105 – 1
FB2 – 8051 – 060	105 – 21
FB2 – 8052 – 000	100 – 44
FB2 – 8053 – 000	103 – 26
FB2 – 8054 – 000	103 – 27
FB2 – 8057 – 000	103 – 29A
	103 – 35A
FB2 – 8064 – 000	105 – 22
FB2 – 8069 – 000	100 – 45
FB2 – 8074 – 000	101 – 15
FB2 – 8075 – 000	105 – 23
FB2 – 8081 – 000	105 – 70
FB2 – 8088 – 000	102 – 34
FB2 – 8089 – 000	102 – 35
FB2 – 8094 – 000	102 – 41
	102 – 42
FB2 – 8098 – 000	102 – 36
FB2 – 8099 – 000	102 – 48
FB2 – 8101 – 000	100 – 43
FB2 – 8102 – 000	100 – 42
FB2 – 8106 – 000	102 – 37
FB2 – 8109 – 000	102 – 39
FB2 – 8113 – 000	101 – 60
FB2 – 8116 – 000	101 – 11
FB2 – 8118 – 000	101 – 39
FB2 – 8119 – 000	101 – 31
FB2 – 8120 – 000	101 – 32
FB2 – 8121 – 000	101 – 34A
FB2 – 8122 – 000	101 – 56
FB2 – 8123 – 000	101 – 12
FB2 – 8126 – 000	106 – 28A
FB2 – 8127 – 000	106 – 34A
FB2 – 8128 – 000	105 – 28A
FB2 – 8129 – 000	100 – 27A
FB2 – 8131 – 000	640 – 13
FB2 – 8132 – 000	102 – 40
FB2 – 8133 – 000	106 – 34B
FB2 – 8134 – 000	106 – 35A
FB2 – 8135 – 000	280 – 15A
FB2 – 8136 – 000	100 – 27B
FB2 – 8137 – 000	100 – 34A
FB2 – 8138 – 000	100 – 34B
FB2 – 8139 – 000	100 – 34C
FB2 – 8140 – 000	100 – 34D
FB2 – 8141 – 000	105 – 3A
FB2 – 8142 – 000	980 – J401

COPYRIGHT © 1997 CANON INC.
CANON NP6750/6550/6450/6445/6050 REV. 3 OCT. 1997 PRINTED IN JAPAN (IMPRIME AU JAPON)

PART NUMBER	FIGURE & KEY NO.
FB2 – 8142 – 000	980 – J402
	980 – J501
FB2 – 8151 – 030	106 – 41
FB2 – 8152 – 000	130 – 12
FB2 – 8153 – 000	130 – 12
FB2 – 8154 – 000	315 – 61A
FB2 – 8157 – 000	101 – 8A
FB2 – 8158 – 000	100 – 20A
	106 – 28B
FB2 – 8159 – 000	100 – 20B
FB2 – 8160 – 000	100 – 20C
FB2 – 8161 – 000	101 – 8B
FB2 – 8163 – 030	105 – 73
FB2 – 8164 – 000	101 – 8C
FB2 – 8167 – 000	106 – 10
FB2 – 8169 – 020	102 – 18
FB2 – 8170 – 020	315 – 62A
FB2 – 8172 – 000	101 – 10
FB2 – 8179 – 000	100 – 26B
FB2 – 8180 – 000	130 – 15
FB2 – 8182 – 000	510 – 15
FB2 – 8184 – 000	510 – 8
FB2 – 8185 – 000	510 – 9
FB2 – 8187 – 000	510 – 10
FB2 – 8190 – 000	510 – 11
FB2 – 8192 – 000	810 – 60
FB2 – 8193 – 000	810 – 89
FB2 – 8196 – 020	810 – 61
FB2 – 8198 – 000	810 – 62
FB2 – 8200 – 000	320 – 33
FB2 – 8201 – 000	810 – 63
FB2 – 8202 – 000	320 – 34
FB2 – 8203 – 000	810 – 64
FB2 – 8204 – 000	810 – 65
FB2 – 8208 – 030	810 – 176
FB2 – 8213 – 000	810 – 72
FB2 – 8214 – 000	810 – 69
FB2 – 8216 – 000	810 – 88
FB2 – 8217 – 000	810 – 45
FB2 – 8222 – 000	100 – 18
FB2 – 8223 – 000	338 – 1
FB2 – 8226 – 000	100 – 32
FB2 – 8227 – 000	315 – 67
FB2 – 8228 – 000	315 – 68
FB2 – 8229 – 000	103 – 18
FB2 – 8230 – 000	130 – 20
FB2 – 8234 – 000	320 – 35
FB2 – 8235 – 000	330 – 2
FB2 – 8238 – 000	315 – 69
FB2 – 8239 – 020	102 – 56
FB2 – 8241 – 000	600 – 85
FB2 – 8242 – 000	320 – 3B
FB2 – 8244 – 000	810 – 70
FB2 – 8246 – 000	600 – 67
FB2 – 8247 – 000	100 – 62
FB2 – 8248 – 020	100 – 39
FB2 – 8249 – 000	101 – 4
FB2 – 8251 – 000	101 – 40
FB2 – 8253 – 000	810 – 71
FB2 – 8258 – 000	600 – 79A
FB2 – 8259 – 000	600 – 42A
FB2 – 8260 – 020	580 – 32
FB2 – 8261 – 000	320 – 44
FB2 – 8263 – 000	600 – 99
FB2 – 8266 – 000	310 – 19
	311 – 21
	312 – 17
FB2 – 8267 – 000	310 – 46
	312 – 59
FB2 – 8268 – 000	310 – 71
	312 – 66
FB2 – 8269 – 000	310 – 21
	311 – 23
FB2 – 8270 – 020	810 – 99
FB2 – 8271 – 020	810 – 55
FB2 – 8272 – 000	105 – 18A
	105 – 20A
FB2 – 8273 – 030	103 – 19
FB2 – 8275 – 000	810 – 74
FB2 – 8276 – 000	810 – 75
FB2 – 8277 – 000	510 – 17
FB2 – 8278 – 000	107 – 16
FB2 – 8284 – 000	620 – 37F
FB2 – 8285 – 000	620 – 35D
FB2 – 8286 – 000	620 – 35E

PART NUMBER	FIGURE & KEY NO.
FB2 – 8286 – 000	620 – 62
FB2 – 8287 – 000	620 – 35F
FB2 – 8288 – 000	620 – 35G
FB2 – 8289 – 000	620 – 35H
FB2 – 8291 – 000	620 – 35K
FB2 – 8292 – 000	620 – 20B
FB2 – 8293 – 000	110 – 20
	111 – 21
FB2 – 8294 – 000	600 – 92
FB2 – 8295 – 000	600 – 91
FB2 – 8298 – 000	720 – 4
FB2 – 8299 – 000	720 – 15
FB2 – 8301 – 000	600 – 84
FB2 – 8302 – 000	600 – 90
FB2 – 8303 – 000	100 – 27C
FB2 – 8304 – 000	101 – 5A
FB2 – 8306 – 000	320 – 45
FB2 – 8309 – 000	100 – 22A
FB2 – 8310 – 000	100 – 63
FB2 – 8313 – 000	302 – 52B
	303 – 58B
FB2 – 8314 – 000	315 – 46A
FB2 – 8315 – 000	315 – 71A
FB2 – 8317 – 000	100 – 15
FB2 – 8318 – 000	810 – 160
FB2 – 8320 – 000	104 – 11A
FB2 – 8321 – 000	510 – 20
FB2 – 8322 – 000	103 – 37
FB2 – 8323 – 000	107 – 13
FB2 – 8324 – 000	600 – 86
FB2 – 8329 – 000	105 – 46A
	106 – 25A
FB2 – 8331 – 000	510 – 18
FB2 – 8333 – 000	810 – 187
FB2 – 8334 – 000	810 – 36
FB2 – 8335 – 000	600 – 93
FB2 – 8336 – 000	210 – 61C
FB2 – 8337 – 000	620 – 37B
FB2 – 8338 – 000	620 – 35L
FB2 – 8339 – 000	620 – 35M
FB2 – 8342 – 000	640 – 38
FB2 – 8343 – 000	620 – 35N
FB2 – 8344 – 000	105 – 74
FB2 – 8345 – 000	101 – 71
FB2 – 8348 – 020	640 – 14A
FB2 – 8349 – 000	110 – 22
FB2 – 8351 – 000	105 – 19A
FB2 – 8352 – 000	810 – 198
FB2 – 8353 – 000	315 – 44A
FB2 – 8367 – 000	620 – 64
FB2 – 8370 – 000	960 – 1
FB2 – 8372 – 000	300 – 42
FB2 – 8374 – 000	350 – 26
FB2 – 8376 – 000	810 – 177
FB2 – 8377 – 000	810 – 67
FB2 – 8378 – 000	420 – 34
FB2 – 8379 – 000	210 – 7N
FB2 – 8380 – 000	210 – 66
FB2 – 8384 – 000	315 – 88
FB2 – 8385 – 000	351 – 20
FB2 – 8386 – 000	510 – 7
FB2 – 8387 – 000	351 – 23
FB2 – 8390 – 000	810 – 178
FB2 – 8391 – 000	810 – 180
FB2 – 8393 – 000	100 – 34E
FB2 – 8394 – 000	100 – 34F
FB2 – 8398 – 000	620 – 35J
FB2 – 8399 – 000	620 – 35P
FB2 – 8400 – 000	360 – 20B
FB2 – 8402 – 000	770 – 10
FB2 – 8403 – 000	600 – 98
FB2 – 8404 – 000	105 – 28B
FB2 – 8406 – 000	103 – 40
FB2 – 8407 – 000	420 – 37
FB2 – 8408 – 000	105 – 66
FB2 – 8409 – 000	320 – 46
FB2 – 8410 – 000	310 – 27A
	311 – 28A
	312 – 27A
FB2 – 8411 – 000	600 – 97
FB2 – 8413 – 000	810 – 188
FB2 – 8415 – 000	351 – 24
FB2 – 8417 – 000	810 – 175
FB2 – 8418 – 000	600 – 33A
FB2 – 8419 – 000	810 – 173

PART NUMBER	FIGURE & KEY NO.
FB2 – 8422 – 000	311 – 32
	312 – 32
	313 – 13
FB2 – 8423 – 000	311 – 8
FB2 – 8427 – 000	106 – 66
FB2 – 8428 – 000	101 – 77
	101 – 78
FB2 – 8429 – 000	570 – 26
FB2 – 8430 – 000	570 – 27
FB2 – 8431 – 000	570 – 28
FB2 – 8432 – 000	570 – 29
FB2 – 8433 – 000	101 – 17
	101 – 65
FB2 – 8435 – 000	770 – 9
FB2 – 8436 – 000	310 – 74
	311 – 74
FB2 – 8437 – 000	640 – 40
FB2 – 8438 – 000	101 – 5B
FB2 – 8440 – 000	811 – 46
FB2 – 8442 – 000	620 – 67
FB2 – 8443 – 000	620 – 68
FB2 – 8446 – 000	640 – 14B
FB2 – 8447 – 000	640 – 20D
FB2 – 8449 – 000	315 – 85
FB2 – 8450 – 000	210 – 7P
FB2 – 8451 – 000	315 – 86
FB2 – 8452 – 000	315 – 87
FB2 – 8453 – 000	600 – 7
FB2 – 8460 – 000	303 – 31
FB2 – 8464 – 000	510 – 2A
FB2 – 8465 – 000	302 – 2
	303 – 2
FB2 – 8466 – 000	302 – 15
	303 – 21
FB2 – 8467 – 000	302 – 16
	303 – 22
FB2 – 8468 – 000	640 – 39A
FB2 – 8469 – 000	580 – 3
FB2 – 8470 – 000	810 – 117
FB2 – 8474 – 000	106 – 28C
FB2 – 8475 – 000	106 – 28D
FB2 – 8477 – 000	106 – 28E
FB2 – 8478 – 000	106 – 28F
FB2 – 8480 – 000	106 – 28G
FB2 – 8481 – 000	100 – 27D
FB2 – 8482 – 000	100 – 27E
FB2 – 8483 – 000	100 – 27F
FB2 – 8484 – 000	100 – 27G
FB2 – 8485 – 000	100 – 34G
FB2 – 8487 – 000	106 – 63
FB2 – 8489 – 000	340 – 21
FB2 – 8491 – 000	102 – 59
FB2 – 8492 – 000	106 – 52
FB2 – 8493 – 000	550 – 21
FB2 – 8506 – 000	107 – 8
FB2 – 8507 – 000	100 – 6
FB2 – 8513 – 000	105 – 35
FB2 – 9846 – 020	100 – 33
FB2 – 9847 – 020	100 – 35
FB2 – 9848 – 000	102 – 32
FB2 – 9850 – 000	100 – 15
FB2 – 9851 – 000	102 – 57
FB2 – 9852 – 000	102 – 58
FB3 – 2032 – 000	100 – 28
FB3 – 3306 – 000	100 – 15
FB3 – 7117 – 000	100 – 78
FB3 – 7747 – 000	100 – 15
FB3 – 8325 – 000	101 – 22
FB3 – 8416 – 000	811 – 78
FB3 – 8434 – 000	360 – 30
FB3 – 8435 – 000	360 – 6
FB3 – 8453 – 000	102 – 47
FB3 – 8457 – 000	810 – 68
FB3 – 8498 – 000	230 – 11
FB3 – 8499 – 000	280 – 19
FB3 – 8586 – 000	580 – 7
FB3 – 8587 – 000	580 – 8
FB3 – 8602 – 000	130 – 6
FB3 – 8614 – 020	265 – 6
FB3 – 8615 – 000	261 – 3
FB3 – 8616 – 000	232 – 28
	235 – 9
	261 – 14
	265 – 20
FB3 – 8619 – 000	130 – 22

COPYRIGHT © 1997 CANON INC.

PART NUMBER	FIGURE & KEY NO.
FB3 – 8660 – 000	100 – 21
FB3 – 8661 – 020	100 – 74
FB3 – 9207 – 000	312 – 10
	313 – 21
FC1 – 0391 – 030	350 – 13
FC1 – 1268 – 000	336 – 50
FC1 – 1269 – 020	336 – 51
FC1 – 2235 – 000	420 – 33
FC1 – 3975 – 020	232 – 19
	320 – 20
FC1 – 3976 – 000	232 – 20
	320 – 21
FC1 – 4920 – 000	335 – 22
	335 – 43
	810 – 84
FC1 – 4935 – 000	335 – 30
	338 – 6
FC1 – 5047 – 000	302 – 44
	303 – 17
FC1 – 5048 – 000	302 – 12
	303 – 18
FC1 – 5049 – 000	302 – 13
	303 – 19
FC1 – 5050 – 000	302 – 14
	303 – 20
FC1 – 5053 – 000	302 – 17
	303 – 23
FC1 – 5054 – 000	302 – 18
	303 – 24
FC1 – 5055 – 000	302 – 19
	303 – 25
FC1 – 5056 – 000	302 – 20
	303 – 26
FC1 – 5059 – 000	302 – 21
	303 – 27
FC1 – 5060 – 000	302 – 22
	303 – 28
FC1 – 5061 – 000	302 – 23
	303 – 29
FC1 – 5062 – 000	302 – 24
	303 – 30
FC1 – 5066 – 000	302 – 28
	303 – 34
FC1 – 5067 – 000	302 – 25
FC1 – 5080 – 000	302 – 26
	303 – 32
FC1 – 5081 – 000	302 – 27
	303 – 33
FC1 – 6140 – 000	811 – 39
FC1 – 6195 – 000	336 – 52
FC1 – 6196 – 000	336 – 10
FC1 – 6854 – 000	300 – 12
FC1 – 7435 – 000	570 – 23
FC1 – 7438 – 000	351 – 11
FC2 – 1162 – 040	100 – 48
FC2 – 1163 – 040	100 – 49
FC2 – 1175 – 000	336 – 57
FC2 – 1532 – 000	336 – 46
FC2 – 1533 – 000	340 – 20
FC2 – 3083 – 000	550 – 22
	580 – 33
	600 – 95
	640 – 35
	980 – 2
	980 – 3
FC2 – 3085 – 000	100 – 50
FC2 – 3320 – 000	130 – 12
FC2 – 3321 – 020	810 – 158
FC2 – 3322 – 000	300 – 15B
FC2 – 3324 – 000	620 – 66
FC2 – 3325 – 000	420 – 35
FF1 – 5896 – 000	620 – 28
FF2 – 2891 – 000	600 – 34
FF2 – 3551 – 000	550 – 12
	580 – 34
FF2 – 3552 – 000	550 – 13
	580 – 35
FF2 – 3941 – 020	160 – 5
FF2 – 6314 – 000	103 – 36
	315 – 41
FF2 – 8212 – 000	101 – 68A
FF2 – 9981 – 000	941 – 3
FF2 – 9982 – 150	930 – 2
FF2 – 9983 – 150	930 – 3
FF2 – 9984 – 150	930 – 2

PART NUMBER	FIGURE & KEY NO.
FF2 – 9985 – 150	930 – 3
FF2 – 9988 – 15G	930 – 2
FF2 – 9989 – 15G	930 – 3
FF2 – 9990 – 15G	930 – 2
FF2 – 9991 – 15G	930 – 3
FF2 – 9994 – 150	930 – 2
FF2 – 9995 – 150	930 – 3
FF3 – 0153 – 000	320 – 30
FF3 – 0658 – 000	105 – 68
FF3 – 1088 – 000	311 – 76
FF3 – 1458 – 000	300 – 15
FF3 – 1673 – 000	510 – 2
FF3 – 2037 – 000	930 – 2
FF3 – 2038 – 000	930 – 3
FF5 – 1220 – 000	310 – 39
	311 – 70
	312 – 39
	313 – 38
	315 – 42
FF5 – 1221 – 000	310 – 40
	311 – 71
	312 – 40
	313 – 39
	315 – 43
FF5 – 1510 – 030	300 – 13
FF5 – 1511 – 000	300 – 14
FF5 – 1513 – 000	300 – 16
FF5 – 1515 – 020	300 – 30
FF5 – 1517 – 000	103 – 17
FF5 – 1541 – 000	300 – 31
FF5 – 2924 – 000	811 – 42
FF5 – 2926 – 000	335 – 8
FF5 – 2927 – 000	335 – 9
FF5 – 2928 – 000	335 – 31
FF5 – 2929 – 000	104 – 27
FF5 – 2930 – 000	104 – 24
FF5 – 2931 – 020	337 – 13
FF5 – 2932 – 000	336 – 40
FF5 – 2933 – 000	340 – 13
FF5 – 2934 – 000	340 – 14
FF5 – 2937 – 000	336 – 42
FF5 – 2938 – 020	336 – 53
FF5 – 2939 – 000	315 – 3
FF5 – 2940 – 020	315 – 44
FF5 – 2941 – 030	570 – 14
FF5 – 2942 – 020	570 – 15
FF5 – 2943 – 000	315 – 45
FF5 – 2945 – 000	315 – 4
FF5 – 2947 – 020	640 – 20
FF5 – 2948 – 000	640 – 21
FF5 – 2949 – 000	640 – 22
FF5 – 2950 – 000	316 – 9
FF5 – 2954 – 000	103 – 1
FF5 – 2957 – 020	280 – 6
FF5 – 2961 – 030	232 – 12
FF5 – 2963 – 030	235 – 4
FF5 – 2967 – 000	250 – 15
FF5 – 2969 – 000	101 – 59
FF5 – 2970 – 000	620 – 29
FF5 – 2971 – 000	620 – 30
FF5 – 2972 – 000	620 – 31
FF5 – 2973 – 000	550 – 14
FF5 – 2974 – 000	550 – 15
FF5 – 2975 – 000	550 – 16
	580 – 28
FF5 – 2976 – 000	600 – 35
FF5 – 2977 – 000	600 – 36
FF5 – 2978 – 000	600 – 37
FF5 – 2979 – 000	600 – 80
FF5 – 2980 – 030	600 – 79
FF5 – 2981 – 000	600 – 38
FF5 – 2983 – 000	600 – 40
FF5 – 2984 – 000	600 – 41
FF5 – 2986 – 000	600 – 43
FF5 – 2990 – 000	102 – 16
	320 – 38
	360 – 9
FF5 – 2991 – 000	360 – 20
FF5 – 2993 – 000	313 – 41
FF5 – 2997 – 000	303 – 66
FF5 – 2998 – 020	302 – 31
	303 – 36
FF5 – 2999 – 000	303 – 58
FF5 – 3000 – 000	302 – 30
	303 – 37

PART NUMBER	FIGURE & KEY NO.
FF5 – 3002 – 030	102 – 7
FF5 – 3003 – 000	101 – 13
FF5 – 3004 – 020	101 – 14
FF5 – 3005 – 000	360 – 29
FF5 – 3006 – 000	106 – 17
FF5 – 3007 – 020	106 – 18
FF5 – 3009 – 000	103 – 11
FF5 – 3010 – 000	103 – 12
FF5 – 3011 – 000	103 – 14
FF5 – 3012 – 000	103 – 15
FF5 – 3013 – 000	101 – 1
FF5 – 3014 – 030	106 – 28
FF5 – 3015 – 020	106 – 34
FF5 – 3016 – 020	105 – 28
FF5 – 3017 – 040	106 – 44
FF5 – 3018 – 000	103 – 28
FF5 – 3023 – 000	100 – 26
FF5 – 3024 – 000	100 – 26
FF5 – 3025 – 000	100 – 26
FF5 – 3026 – 00G	100 – 26
FF5 – 3027 – 040	100 – 27
FF5 – 3028 – 060	103 – 29
FF5 – 3029 – 050	103 – 35
FF5 – 3031 – 000	810 – 23
FF5 – 3032 – 000	810 – 24
FF5 – 3033 – 000	320 – 8
FF5 – 3036 – 000	320 – 9
FF5 – 3041 – 000	580 – 20
FF5 – 3043 – 000	104 – 11
FF5 – 3044 – 030	104 – 25
FF5 – 3045 – 000	105 – 4
FF5 – 3046 – 000	320 – 11
FF5 – 3050 – 000	810 – 25
FF5 – 3052 – 020	810 – 141
FF5 – 3053 – 000	810 – 148
FF5 – 3054 – 020	350 – 23
FF5 – 3055 – 000	350 – 14
FF5 – 3056 – 000	350 – 15
FF5 – 3057 – 030	810 – 26
FF5 – 3059 – 000	310 – 41
	311 – 42
	312 – 41
FF5 – 3060 – 020	310 – 42
	311 – 43
	312 – 42
FF5 – 3061 – 000	311 – 44
FF5 – 3062 – 000	310 – 43
	311 – 45
	312 – 43
FF5 – 3063 – 000	310 – 44
	311 – 46
FF5 – 3064 – 000	310 – 45
	312 – 44
FF5 – 3067 – 000	302 – 52
FF5 – 3069 – 000	302 – 53
	303 – 59
FF5 – 3070 – 020	105 – 46
	106 – 25
FF5 – 3071 – 000	210 – 14
FF5 – 3072 – 000	210 – 15
FF5 – 3073 – 000	210 – 16
FF5 – 3074 – 000	210 – 7Q
FF5 – 3077 – 050	210 – 61
FF5 – 3079 – 000	210 – 20
FF5 – 3080 – 000	210 – 60
FF5 – 3081 – 020	420 – 24
FF5 – 3083 – 030	100 – 34
FF5 – 3084 – 020	101 – 44
FF5 – 3085 – 000	810 – 126
FF5 – 3086 – 000	640 – 23
FF5 – 3088 – 000	315 – 46
FF5 – 3090 – 000	570 – 16
	580 – 21
FF5 – 3092 – 000	570 – 18
FF5 – 3093 – 000	302 – 32
	303 – 38
FF5 – 3095 – 000	810 – 27
FF5 – 3096 – 000	106 – 35
FF5 – 3097 – 000	280 – 15
FF5 – 3098 – 000	102 – 44
FF5 – 3099 – 000	103 – 30
FF5 – 3100 – 000	420 – 26
FF5 – 3101 – 000	640 – 24
FF5 – 3103 – 000	315 – 47
FF5 – 3108 – 040	105 – 3

COPYRIGHT © 1997 CANON INC.
CANON NP6750/6550/6450/6445/6050 REV. 3 OCT. 1997 PRINTED IN JAPAN (IMPRIME AU JAPON)

PART NUMBER	FIGURE & KEY NO.
FF5 – 3107 – 000	101 – 16
FF5 – 3111 – 000	210 – 23
FF5 – 3112 – 000	210 – 24
FF5 – 3114 – 000	620 – 33
FF5 – 3115 – 000	620 – 34
FF5 – 3116 – 000	620 – 35
FF5 – 3117 – 000	620 – 36
FF5 – 3118 – 000	620 – 37
FF5 – 3119 – 030	620 – 38
FF5 – 3120 – 000	620 – 39
FF5 – 3124 – 000	101 – 34
FF5 – 3127 – 000	335 – 19
FF5 – 3130 – 030	315 – 61
FF5 – 3131 – 000	101 – 8
FF5 – 3133 – 020	101 – 5
FF5 – 3134 – 030	335 – 17
FF5 – 3135 – 020	315 – 62
FF5 – 3136 – 000	420 – 19
FF5 – 3137 – 000	420 – 20
FF5 – 3138 – 000	337 – 21
FF5 – 3139 – 000	430 – 15
FF5 – 3140 – 000	430 – 14
FF5 – 3141 – 000	300 – 15
FF5 – 3142 – 000	336 – 5
FF5 – 3146 – 000	600 – 1
FF5 – 3148 – 000	810 – 76
FF5 – 3149 – 000	810 – 77
FF5 – 3150 – 020	810 – 78
FF5 – 3151 – 000	810 – 79
FF5 – 3152 – 030	810 – 80
FF5 – 3153 – 000	810 – 33
FF5 – 3154 – 000	810 – 162
FF5 – 3155 – 000	810 – 18
FF5 – 3157 – 000	810 – 73
FF5 – 3159 – 000	810 – 161
FF5 – 3160 – 000	810 – 22
FF5 – 3161 – 000	550 – 5
FF5 – 3162 – 000	550 – 6
FF5 – 3166 – 000	351 – 9
FF5 – 3167 – 000	810 – 81
FF5 – 3169 – 030	620 – 9
FF5 – 3172 – 000	105 – 18
FF5 – 3173 – 000	105 – 20
FF5 – 3175 – 020	600 – 42
FF5 – 3176 – 000	620 – 20
FF5 – 3177 – 000	320 – 3
FF5 – 3184 – 000	315 – 71
FF5 – 3190 – 000	105 – 12
FF5 – 3193 – 000	101 – 7
FF5 – 3195 – 020	600 – 82
FF5 – 3196 – 000	250 – 5
FF5 – 3204 – 000	810 – 179
FF5 – 3205 – 000	810 – 181
FF5 – 3206 – 020	640 – 14
FF5 – 3207 – 000	300 – 2
FF5 – 3209 – 000	310 – 27
	311 – 28
	312 – 27
FF5 – 3210 – 000	600 – 33
FF5 – 3211 – 000	810 – 189
FF5 – 3213 – 000	311 – 36
FF5 – 3217 – 000	101 – 7
FF5 – 3218 – 000	351 – 9
FF5 – 3219 – 000	337 – 25
FF5 – 3222 – 000	311 – 36
	312 – 36
	313 – 23
FF5 – 3223 – 000	313 – 24
FF5 – 3224 – 000	312 – 9
FF5 – 3225 – 000	313 – 24
FF5 – 3226 – 000	312 – 9
FF5 – 3227 – 000	640 – 39
FF5 – 3752 – 020	261 – 4
FF5 – 3754 – 000	100 – 26
FF5 – 5890 – 000	360 – 8
FF5 – 5925 – 000	100 – 3
FF5 – 5928 – 000	105 – 19
FF5 – 6007 – 020	810 – 66
FF5 – 6013 – 000	100 – 22
FF5 – 6387 – 000	100 – 20
FF5 – 6397 – 000	312 – 36
	313 – 23
FF5 – 6406 – 000	313 – 20
FG2 – 5195 – 000	101 – 68
FG2 – 5815 – 000	130 –

PART NUMBER	FIGURE & KEY NO.
FG2 – 6930 – 000	102 – 17
FG2 – 6931 – 000	105 – 38
FG2 – 6932 – 000	101 – 45
FG2 – 7380 – 000	320 – 43
FG2 – 7381 – 000	360 – 33
FG2 – 7382 – 000	105 – 58
FG2 – 7383 – 000	101 – 76
FG2 – 7670 – 000	600 – 71
FG2 – 7671 – 000	600 – 71
FG5 – 1946 – 000	316 – 15A
FG5 – 1957 – 000	106 – 8
	106 – 55
FG5 – 1958 – 000	316 – 15
FG5 – 1974 – 050	160 –
FG5 – 4365 – 000	210 – 7
FG5 – 4371 – 000	420 –
FG5 – 4373 – 000	420 –
FG5 – 4374 – 000	430 –
FG5 – 4376 – 140	600 –
FG5 – 4377 – 050	570 –
FG5 – 4378 – 030	550 –
FG5 – 4385 – 130	640 –
FG5 – 4387 – 130	620 –
FG5 – 4388 – 250	810 –
FG5 – 4389 – 250	810 –
FG5 – 4390 – 250	810 –
FG5 – 4391 – 000	811 –
FG5 – 4392 – 000	811 –
FG5 – 4393 – 000	811 –
FG5 – 4394 – 000	811 – 77
FG5 – 4395 – 000	811 – 77
FG5 – 4399 – 040	320 –
FG5 – 4400 – 020	330 –
FG5 – 4403 – 000	810 – 190
FG5 – 4405 – 00G	335 –
FG5 – 4405 – 070	335 –
FG5 – 4407 – 000	335 – 38
FG5 – 4412 – 040	336 –
FG5 – 4413 – 030	337 –
FG5 – 4415 – 000	340 –
FG5 – 4416 – 070	260 –
FG5 – 4422 – 040	338 –
FG5 – 4425 – 000	360 –
FG5 – 4429 – 170	315 –
FG5 – 4430 – 000	316 –
FG5 – 4432 – 000	130 –
FG5 – 4433 – 000	130 –
FG5 – 4434 – 000	130 –
FG5 – 4438 – 060	311 –
FG5 – 4440 – 040	312 –
FG5 – 4441 – 000	313 –
FG5 – 4442 – 050	302 –
FG5 – 4443 – 050	303 –
FG5 – 4448 – 000	230 –
FG5 – 4449 – 050	261 –
FG5 – 4450 – 060	265 –
FG5 – 4452 – 050	231 –
FG5 – 4453 – 220	280 –
FG5 – 4455 – 000	232 –
FG5 – 4456 – 070	235 –
FG5 – 4457 – 100	250 –
FG5 – 4489 – 200	930 –
FG5 – 4490 – 190	930 –
FG5 – 4492 – 08G	930 –
FG5 – 4493 – 08G	930 –
FG5 – 4509 – 020	910 –
FG5 – 4510 – 030	910 –
FG5 – 4513 – 000	941 –
FG5 – 4514 – 000	110 –
FG5 – 4515 – 000	110 –
FG5 – 4516 – 000	111 –
FG5 – 4517 – 000	960 –
FG5 – 4518 – 000	960 –
FG5 – 4519 – 000	980 –
FG5 – 4524 – 030	770 –
FG5 – 4537 – 090	810 – 137
FG5 – 4543 – 040	350 –
FG5 – 4544 – 000	351 –
FG5 – 4548 – 000	320 – 4
FG5 – 4550 – 090	580 –
FG5 – 4562 – 030	338 – 30
FG5 – 4981 – 000	230 –
FG5 – 4982 – 030	261 –
FG5 – 4983 – 060	265 –
FG5 – 4984 – 000	232 –

PART NUMBER	FIGURE & KEY NO.
FG5 – 4986 – 060	310 –
FG5 – 5013 – 000	210 – 50
FG5 – 5016 – 000	620 – 60
FG5 – 5017 – 020	600 – 70
FG5 – 5018 – 000	600 – 69
FG5 – 5019 – 000	600 – 78
FG5 – 5020 – 000	260 – 8
FG5 – 5021 – 000	337 – 26
FG5 – 5022 – 000	338 – 33
FG5 – 5023 – 000	338 – 32
FG5 – 5024 – 000	335 – 46
FG5 – 5025 – 000	360 – 11
FG5 – 5026 – 000	103 – 2
FG5 – 5030 – 000	315 – 81
FG5 – 5037 – 000	335 – 36
FG5 – 5038 – 000	335 – 35
FG5 – 5040 – 000	336 – 23
FG5 – 5044 – 000	941 – 4
FG5 – 5045 – 000	280 – 5
FG5 – 5046 – 000	105 – 32
FG5 – 5048 – 000	102 – 8
FG5 – 5049 – 000	101 – 69
FG5 – 5050 – 020	965 –
FG5 – 5205 – 000	130 – 19
FG5 – 5207 – 000	920 –
FG5 – 5209 – 000	130 – 19A
FG5 – 5210 – 000	130 – 19B
FG5 – 5213 – 000	101 – 58
FG5 – 5214 – 000	335 – 37
FG5 – 5215 – 000	980 – 1
FG5 – 5216 – 000	941 – 5
FG5 – 5217 – 000	105 – 63
FG5 – 5218 – 000	930 –
FG5 – 5219 – 100	930 –
FG5 – 5236 – 060	930 –
FG5 – 5787 – 020	910 –
FG5 – 5789 – 000	720 –
FG5 – 5797 – 000	351 –
FG5 – 5799 – 120	810 –
FG5 – 5801 – 170	312 –
FG5 – 5803 – 030	311 –
FG5 – 5804 – 120	313 –
FG5 – 5805 – 000	600 –
FG5 – 5814 – 130	810 –
FG5 – 5822 – 000	550 –
FG5 – 5823 – 050	640 –
FG5 – 5825 – 000	980 –
FG5 – 5826 – 040	580 –
FG5 – 5829 – 000	280 – 18
FG5 – 8221 – 000	105 – 11
	105 – 56
FH2 – 5006 – 000	020 – 5
FH2 – 5740 – 000	110 – 2
FH2 – 5761 – 020	111 – 2
FH2 – 5762 – 000	111 – 2
FH2 – 5763 – 000	111 – 2
FH2 – 5819 – 000	B – J 703
	B – J 772
	110 – 5
	111 – 5
FH2 – 5820 – 000	B – J 703
	B – J 772
	110 – 6
	111 – 6
FH2 – 5824 – 000	100 – 46
FH2 – 5825 – 000	B – J 703
	B – J 772
	110 – 7
	111 – 7
FH2 – 5945 – 000	110 – 2
FH2 – 6201 – 020	210 – 28
FH2 – 6202 – 000	B – J 4
	420 – 27
FH2 – 9163 – 000	250 – 36
FH2 – 9164 – 000	250 – 37
FH2 – 9165 – 000	250 – 38
FH3 – 0515 – 000	980 – T202
FH3 – 0665 – 000	910 – CT 51
	910 – CT202
FH3 – 0698 – 000	980 – T301
FH3 – 0738 – 000	910 – T 1
FH3 – 0739 – 000	910 – T 1
FH3 – 0740 – 000	910 – T 51
FH3 – 0741 – 000	910 – T 51
FH3 – 0742 – 000	910 – L201

COPYRIGHT © 1997 CANON INC.

PART NUMBER	FIGURE & KEY NO.
FH3 – 0743 – 000	910 – L201
FH3 – 0744 – 000	910 – T 52
FH3 – 0766 – 000	980 – T501
	980 – T502
FH3 – 0767 – 000	980 – T401
FH3 – 0775 – 000	920 – T 1
FH3 – 0781 – 000	910 – T 51
FH3 – 7171 – 000	105 – 33
FH3 – 7173 – 000	105 – 33
FH3 – 7175 – 000	510 – 3
FH3 – 7176 – 000	510 – 3
FH4 – 1225 – 000	930 – Q156
FH4 – 1226 – 000	930 – Q140
FH4 – 5489 – 000	930 – Q134
	930 – Q135
FH4 – 5560 – 000	930 – Q158
FH4 – 5680 – 000	930 – Q159
FH4 – 5685 – 000	941 – 6
FH4 – 5702 – 000	980 – IC501
FH4 – 9156 – 000	980 – R411
FH4 – 9169 – 000	980 – R489
FH6 – 0604 – 000	130 – 17
FH6 – 1127 – 000	250 – 16
FH6 – 1129 – 000	106 – 39
FH6 – 1131 – 030	106 – 62
FH6 – 1132 – 000	210 – 29
FH6 – 1134 – 000	335 – 32
	338 – 7
FH6 – 1135 – 000	550 – 17
	570 – 19
	580 – 27
FH6 – 1136 – 000	620 – 40
FH6 – 1137 – 000	620 – 41
FH6 – 1139 – 000	101 – 2
FH6 – 1140 – 020	101 – 29
	101 – 30
FH6 – 1141 – 000	101 – 29
FH6 – 1142 – 000	106 – 36
FH6 – 1144 – 000	106 – 33
FH6 – 1368 – 000	105 – 29
	106 – 30
FH6 – 3341 – 000	980 – R463
FH6 – 3362 – 000	910 – L 52
FH6 – 3445 – 000	101 – 28
FH6 – 3537 – 000	101 – 67
FH6 – 8665 – 000	910 – S 12
	910 – S 13
FH6 – 8666 – 000	910 – S 11
FH7 – 1919 – 000	210 – 7B
FH7 – 1938 – 000	280 – 16
FH7 – 3280 – 000	420 – 28
FH7 – 3282 – 000	420 – 28
FH7 – 3284 – 000	600 – 53
FH7 – 3285 – 000	941 – 7
FH7 – 4439 – 000	811 – 44
FH7 – 4440 – 000	811 – 44
FH7 – 4441 – 000	811 – 44
FH7 – 4442 – 000	811 – 45
FH7 – 4443 – 000	811 – 45
FH7 – 4444 – 000	510 – 4
FH7 – 4445 – 000	510 – 4
FH7 – 4446 – 000	510 – 4
FH7 – 5372 – 000	265 – 10
FH7 – 5400 – 000	336 – 34
FH7 – 5529 – 000	315 – 5
FH7 – 5531 – 000	230 – 4
	232 – 13
FH7 – 5533 – 000	320 – 12
FH7 – 5592 – 000	810 – 103
FH7 – 5647 – 000	231 – 8
FH7 – 5699 – 000	810 – 2
FH7 – 5700 – 020	810 – 87
FH7 – 5701 – 000	260 – 9
FH7 – 5702 – 000	336 – 11
FH7 – 5703 – 000	338 – 24
FH7 – 5704 – 000	810 – 133
FH7 – 5705 – 000	315 – 11
FH7 – 5712 – 000	105 – 36
	105 – 47
	106 – 19
	106 – 26
FH7 – 5713 – 000	810 – 54
FH7 – 5726 – 000	260 – 10
	311 – 63
	313 – 42

PART NUMBER	FIGURE & KEY NO.
FH7 – 5730 – 000	260 – 11
FH7 – 5737 – 000	250 – 35
FH7 – 5740 – 000	311 – 64
FH7 – 5742 – 000	310 – 61
	312 – 46
FH7 – 6228 – 000	101 – 41
FH7 – 6229 – 000	101 – 23
FH7 – 6231 – 000	130 – 18
FH7 – 7154 – 000	811 – 48
FH7 – 7272 – 000	101 – 57
	101 – 66
FH7 – 7337 – 000	620 – 42
	640 – 25
FH7 – 7338 – 000	210 – 55
FH7 – 7339 – 000	210 – 63
FH7 – 7342 – 000	101 – 43
FH7 – 7349 – 000	811 – 47
FH7 – 7352 – 000	420 – 29
FH7 – 7353 – 000	420 – 29
FH7 – 7394 – 000	102 – 9
	102 – 15
	105 – 61
	106 – 38
	210 – 7S
	210 – 27
	310 – 62
	311 – 65
	312 – 47
	313 – 43
	315 – 55
	320 – 39
	335 – 34
	336 – 43
	337 – 24
	338 – 8
	360 – 10
	810 – 137A
	810 – 148A
	811 – 49
FH7 – 9210 – 000	110 – 3
FH7 – 9263 – 000	111 – 3
FN5 – 4040 – 000	420 – 30
FN5 – 4041 – 000	210 – 30
	430 – 8
FN5 – 4042 – 000	430 – 9
FN5 – 4043 – 020	210 – 31
FN5 – 4044 – 000	210 – 32
FN5 – 4045 – 000	210 – 51
FN5 – 4046 – 000	420 – 31
FS1 – 0615 – 000	810 – 109
FS1 – 1119 – 000	336 – 12
FS1 – 1157 – 000	810 – 28
FS1 – 1189 – 000	340 – 15
FS1 – 1213 – 000	336 – 14
	336 – 47
FS1 – 1401 – 000	350 – 16
FS1 – 1433 – 000	250 – 18
FS1 – 1449 – 000	810 – 30
	811 – 51
FS1 – 1451 – 030	265 – 11
FS1 – 1462 – 000	280 – 20
	770 – 6
	810 – 31
FS1 – 1508 – 000	810 – 127
FS1 – 1512 – 000	310 – 48
	311 – 48
	312 – 49
	313 – 45
	315 – 48
FS1 – 1569 – 000	315 – 89
	810 – 155
	811 – 50
FS1 – 2834 – 000	810 – 142
FS1 – 9002 – 000	941 – 8
FS1 – 9005 – 000	430 – 10
FS1 – 9009 – 000	811 – 52
FS1 – 9102 – 000	300 – 28
FS2 – 0087 – 020	720 – 2
FS2 – 0088 – 000	720 – 6
FS2 – 0089 – 000	720 – 7
FS2 – 0090 – 000	720 – 8
FS2 – 0091 – 000	720 – 21
FS2 – 0439 – 000	337 – 14
FS2 – 0440 – 000	336 – 48
FS2 – 0484 – 000	260 – 12

PART NUMBER	FIGURE & KEY NO.
FS2 – 0484 – 000	265 – 12
FS2 – 0488 – 000	336 – 29
FS2 – 0544 – 000	313 – 46
FS2 – 0566 – 000	260 – 13
	336 – 15
	337 – 15
FS2 – 1008 – 000	104 – 8
FS2 – 1014 – 000	640 – 26
FS2 – 1256 – 000	811 – 53
FS2 – 1542 – 000	231 – 9
FS2 – 2001 – 000	720 – 3
FS2 – 2002 – 000	720 – 14
FS2 – 2036 – 020	510 – 12
FS2 – 2053 – 000	810 – 128
FS2 – 2058 – 000	720 – 20
FS2 – 2325 – 000	811 – 54
FS2 – 2440 – 000	336 – 30
FS2 – 2450 – 000	600 – 83
FS2 – 2535 – 000	350 – 17
FS2 – 2551 – 000	580 – 23
FS2 – 3488 – 000	360 – 22
FS2 – 3494 – 020	231 – 10
	232 – 15
	235 – 5
	261 – 6
	265 – 13
FS2 – 3504 – 000	315 – 49
FS2 – 3613 – 000	338 – 9
FS2 – 9001 – 000	810 – 85
FS2 – 9267 – 000	810 – 86
FS2 – 9327 – 000	105 – 9
	105 – 54
FS2 – 9427 – 000	302 – 34
	303 – 40
FS2 – 9428 – 000	302 – 35
	303 – 41
FS3 – 0026 – 000	231 – 11
FS3 – 0081 – 000	810 – 34
FS3 – 0082 – 000	810 – 35
FS3 – 0137 – 000	260 – 14
FS3 – 0169 – 000	231 – 12
FS3 – 0453 – 000	231 – 13
FS3 – 0955 – 000	338 – 10
FS3 – 2044 – 000	105 – 10
	105 – 55
FS3 – 2053 – 000	811 – 55
FS3 – 2120 – 000	336 – 54
FS3 – 2185 – 000	338 – 25
FS3 – 2886 – 020	600 – 44
FS3 – 2887 – 000	600 – 45
FS3 – 2898 – 000	260 – 15
FS3 – 2959 – 000	232 – 16
FS3 – 2998 – 000	231 – 14
FS3 – 2997 – 000	265 – 14
FS4 – 0003 – 000	231 – 15
FS4 – 0004 – 000	231 – 16
FS4 – 0006 – 000	265 – 4
FS4 – 0012 – 000	302 – 36
	303 – 42
FS4 – 0014 – 000	261 – 7
FS4 – 0145 – 000	103 – 7
	261 – 1
FS4 – 0160 – 000	302 – 37
	303 – 43
FS4 – 2047 – 000	336 – 16
FS4 – 2048 – 000	810 – 145
FS4 – 2135 – 000	302 – 38
	303 – 44
FS4 – 2136 – 000	302 – 39
	303 – 45
FS5 – 0267 – 000	810 – 118
FS5 – 0338 – 000	310 – 49
	311 – 49
	312 – 50
	313 – 47
FS5 – 0379 – 000	811 – 56
FS5 – 0388 – 000	300 – 17
FS5 – 0398 – 000	230 – 6
FS5 – 0513 – 000	231 – 17
FS5 – 0514 – 000	102 – 51
	102 – 52
	265 – 8
FS5 – 0532 – 000	300 – 18
FS5 – 0677 – 000	810 – 90
FS5 – 0780 – 000	810 – 92

COPYRIGHT © 1997 CANON INC.
CANON NP6750/6550/6450/6445/6050 REV. 3 OCT. 1997 PRINTED IN JAPAN (IMPRIME AU JAPON)

PART NUMBER	FIGURE & KEY NO.
FS5 – 1004 – 000	351 – 18
FS5 – 1465 – 000	420 – 32
FS5 – 1466 – 000	336 – 21
FS5 – 1467 – 020	106 – 13
FS5 – 1468 – 020	106 – 12
FS5 – 1469 – 020	106 – 11
FS5 – 1470 – 000	101 – 73
FS5 – 1472 – 000	600 – 54
FS5 – 1473 – 000	600 – 55
FS5 – 1474 – 000	810 – 182
FS5 – 1477 – 000	811 – 79
FS5 – 1757 – 000	101 – 74
FS5 – 2292 – 000	235 – 6
FS5 – 2309 – 000	103 – 24
FS5 – 2322 – 000	106 – 4
	106 – 59
FS5 – 2323 – 020	106 – 5
	106 – 60
FS5 – 2324 – 000	300 – 22
FS5 – 2325 – 000	300 – 19
FS5 – 2326 – 000	300 – 20
FS5 – 2328 – 000	300 – 29
FS5 – 2329 – 000	104 – 9
FS5 – 2405 – 020	300 – 21
FS5 – 2406 – 000	300 – 27
FS5 – 2479 – 000	300 – 23
FS5 – 2892 – 000	420 – 25
FS5 – 2893 – 000	210 – 25
FS5 – 2894 – 000	770 – 7
FS5 – 2895 – 020	106 – 20
FS5 – 2896 – 000	570 – 20
FS5 – 2897 – 000	941 – 9
FS5 – 2900 – 000	620 – 43
FS5 – 2901 – 000	101 – 46
FS5 – 2903 – 000	620 – 45
FS5 – 2906 – 000	320 – 13
FS5 – 2907 – 020	810 – 129
FS5 – 2908 – 000	335 – 10
FS5 – 2910 – 000	315 – 50
FS5 – 2911 – 000	310 – 50
	311 – 50
	312 – 51
FS5 – 2912 – 000	310 – 51
	311 – 51
	312 – 52
FS5 – 2913 – 000	311 – 52
FS5 – 2914 – 000	310 – 52
	311 – 53
	312 – 53
FS5 – 2915 – 020	310 – 53
	311 – 54
	312 – 54
FS5 – 2916 – 000	302 – 54
	303 – 60
FS5 – 2917 – 000	302 – 55
	303 – 61
FS5 – 2918 – 000	313 – 48
FS5 – 2919 – 000	313 – 49
FS5 – 2921 – 000	100 – 9
FS5 – 2922 – 000	100 – 10
FS5 – 2923 – 000	300 – 24
FS5 – 2924 – 000	280 – 8
FS5 – 2925 – 000	232 – 18
FS5 – 2927 – 000	250 – 19
FS5 – 2928 – 000	101 – 24
FS5 – 2929 – 000	336 – 17
FS5 – 2930 – 000	336 – 18
FS5 – 2931 – 000	336 – 41
FS5 – 2932 – 000	336 – 24
FS5 – 2933 – 000	360 – 23
FS5 – 2934 – 000	338 – 11
FS5 – 2936 – 000	337 – 16
FS5 – 2937 – 000	315 – 51
FS5 – 2938 – 000	315 – 52
FS5 – 2939 – 000	811 – 57
FS5 – 2940 – 000	811 – 58
FS5 – 2941 – 000	811 – 59
FS5 – 2942 – 000	810 – 136
FS5 – 2943 – 000	810 – 108
FS5 – 2944 – 000	351 – 12
FS5 – 2946 – 000	350 – 18
FS5 – 2947 – 000	810 – 95
FS5 – 2951 – 000	810 – 174
FS5 – 2952 – 000	315 – 53
FS5 – 2953 – 020	350 – 19

PART NUMBER	FIGURE & KEY NO.
FS5 – 2957 – 000	250 – 20
FS5 – 2958 – 000	101 – 37
FS5 – 2959 – 000	250 – 47
FS5 – 2960 – 000	250 – 42
FS5 – 2962 – 000	320 – 36
FS5 – 2963 – 000	336 – 58
FS5 – 2964 – 000	105 – 39
FS5 – 2965 – 000	105 – 42
FS5 – 2966 – 000	315 – 78
FS5 – 2967 – 000	810 – 82
FS5 – 2970 – 000	810 – 83
FS5 – 2972 – 000	620 – 44
FS5 – 2973 – 000	310 – 70
	312 – 65
FS5 – 2974 – 000	810 – 6
FS5 – 2976 – 000	810 – 157
FS5 – 2977 – 020	810 – 153
FS5 – 2978 – 000	280 – 9
FS5 – 2979 – 000	104 – 31
FS5 – 2980 – 000	351 – 13
FS5 – 2981 – 020	810 – 107
FS5 – 2982 – 000	351 – 22
FS5 – 2983 – 000	311 – 51
FS5 – 2985 – 000	302 – 40
	303 – 46
FS5 – 3177 – 000	316 – 10
FS5 – 3330 – 000	335 – 11
FS5 – 3331 – 000	315 – 54
FS5 – 3332 – 000	360 – 24
FS5 – 3333 – 000	310 – 54
	311 – 55
	312 – 55
	313 – 50
FS5 – 3334 – 000	600 – 58
FS5 – 3335 – 000	315 – 79
FS5 – 3337 – 020	231 – 3
	232 – 1
	265 – 1
FS5 – 5715 – 000	210 – 26
FS5 – 5725 – 000	620 – 46
FS5 – 5731 – 000	620 – 47
FS5 – 5751 – 000	265 – 15
FS5 – 5759 – 020	250 – 21
FS5 – 6322 – 000	320 – 14
FS5 – 6323 – 000	335 – 12
FS5 – 6325 – 000	250 – 22
FS5 – 6327 – 000	350 – 20
FS5 – 6328 – 000	250 – 44
	810 – 192
FS5 – 6329 – 000	810 – 183
FS5 – 7128 – 000	106 – 6
	106 – 61
FS5 – 8612 – 000	316 – 16
FS5 – 8613 – 000	316 – 16
FS5 – 8614 – 000	316 – 16
FS5 – 8615 – 000	316 – 16
FS5 – 8616 – 000	316 – 9A
FS5 – 8618 – 000	300 – 16A
	302 – 30A
	303 – 37A
FS5 – 8620 – 000	300 – 40
FS5 – 8851 – 000	302 – 52A
	303 – 58A
FS5 – 8852 – 000	302 – 41
	303 – 49
FS5 – 8857 – 000	335 – 15
FS5 – 8858 – 000	360 – 29A
FS5 – 8859 – 000	100 – 26A
FS5 – 8860 – 000	100 – 26A
FS5 – 8861 – 000	100 – 26A
FS5 – 8862 – 000	100 – 26A
FS5 – 8863 – 000	100 – 31
FS5 – 8867 – 000	100 – 54
FS5 – 8869 – 000	620 – 65
FS5 – 8871 – 000	810 – 18A
FS5 – 8873 – 000	810 – 73A
FS5 – 8874 – 000	620 – 66
FS5 – 9144 – 000	100 – 72
FS5 – 9161 – 000	100 – 67
FS5 – 9166 – 000	101 – 49
FS5 – 9210 – 000	810 – 146
FS5 – 9213 – 000	335 – 27
FS5 – 9216 – 000	101 – 48
FS5 – 9217 – 000	810 – 96
FS5 – 9218 – 000	336 – 44

PART NUMBER	FIGURE & KEY NO.
FS5 – 9274 – 000	102 – 4
FS5 – 9275 – 000	810 – 4
FS5 – 9277 – 000	336 – 59
	351 – 15
	351 – 21
FS5 – 9278 – 000	810 – 39
FS5 – 9280 – 000	105 – 41
FS5 – 9282 – 000	105 – 40
FS5 – 9284 – 000	351 – 14
FS6 – 0014 – 000	770 – 8
FS6 – 0015 – 000	510 – 13
FS6 – 0023 – 000	600 – 2
FS6 – 0024 – 020	640 – 27
FS6 – 0025 – 000	640 – 28
FS6 – 0026 – 020	640 – 29
FS6 – 0027 – 000	640 – 30
FS6 – 0028 – 000	640 – 31
FS6 – 0029 – 000	640 – 32
FS6 – 0030 – 000	640 – 33
FS6 – 0031 – 000	640 – 34
FS6 – 0032 – 000	620 – 48
FS6 – 0033 – 000	620 – 49
FS6 – 0034 – 000	620 – 50
FS6 – 0035 – 000	620 – 51
FS6 – 0036 – 000	620 – 52
FS6 – 0037 – 000	620 – 53
FS6 – 0038 – 000	620 – 54
FS6 – 0039 – 000	620 – 55
FS6 – 0040 – 000	620 – 56
FS6 – 0041 – 000	620 – 57
FS6 – 0042 – 000	810 – 40
FS6 – 0044 – 000	320 – 41
FS6 – 0045 – 000	810 – 130
FS6 – 0046 – 000	810 – 131
FS6 – 0047 – 000	810 – 132
FS6 – 0048 – 000	310 – 55
	311 – 56
FS6 – 0049 – 000	310 – 56
	311 – 57
FS6 – 0050 – 000	310 – 57
	311 – 58
FS6 – 0051 – 000	310 – 58
	311 – 59
FS6 – 0053 – 000	310 – 59
	311 – 60
	312 – 56
	313 – 51
FS6 – 0055 – 000	261 – 8
FS6 – 0056 – 000	230 – 7
	232 – 21
	260 – 16
	261 – 9
	265 – 16
	311 – 61
FS6 – 0057 – 000	230 – 8
FS6 – 0058 – 000	265 – 17
FS6 – 0060 – 000	103 – 3
FS6 – 0062 – 000	232 – 22
FS6 – 0063 – 000	280 – 10
FS6 – 0064 – 000	280 – 11
FS6 – 0065 – 000	280 – 12
FS6 – 0066 – 000	250 – 23
FS6 – 0067 – 000	232 – 10
FS6 – 0068 – 000	106 – 40
FS6 – 0069 – 000	232 – 23
FS6 – 0070 – 000	232 – 24
FS6 – 0071 – 000	232 – 25
FS6 – 0072 – 000	232 – 26
FS6 – 0075 – 000	250 – 14
FS6 – 0076 – 020	250 – 24
FS6 – 0081 – 000	250 – 26
FS6 – 0084 – 000	250 – 29
FS6 – 0085 – 000	250 – 30
FS6 – 0086 – 000	250 – 43
FS6 – 0087 – 000	250 – 13
FS6 – 0088 – 000	302 – 56
	303 – 62
FS6 – 0089 – 000	302 – 57
	303 – 63
FS6 – 0090 – 000	302 – 29
	303 – 50
FS6 – 0091 – 000	336 – 19
	360 – 25
FS6 – 0092 – 000	260 – 17
	340 – 16

COPYRIGHT © 1997 CANON INC.

PART NUMBER	FIGURE & KEY NO.
FS6 – 0093 – 000	340 – 17
FS6 – 0094 – 000	340 – 18
FS6 – 0096 – 000	260 – 18
FS6 – 0097 – 000	337 – 17
FS6 – 0098 – 000	315 – 56
FS6 – 0099 – 000	315 – 57
FS6 – 0100 – 000	315 – 58
FS6 – 0101 – 000	811 – 60
FS6 – 0102 – 000	810 – 167
FS6 – 0103 – 000	811 – 62
FS6 – 0104 – 000	811 – 63
FS6 – 0105 – 000	811 – 64
FS6 – 0106 – 000	811 – 65
FS6 – 0107 – 000	811 – 66
FS6 – 0108 – 000	810 – 41
FS6 – 0109 – 000	810 – 42
FS6 – 0110 – 020	810 – 43
FS6 – 0114 – 000	810 – 44
FS6 – 0115 – 000	550 – 18
	570 – 17
	580 – 30
FS6 – 0116 – 020	810 – 119
FS6 – 0117 – 000	320 – 19
FS6 – 0120 – 000	600 – 59
FS6 – 0121 – 000	600 – 60
FS6 – 0122 – 000	600 – 61
FS6 – 0123 – 000	600 – 62
FS6 – 0124 – 000	600 – 63
FS6 – 0125 – 000	600 – 64
FS6 – 0126 – 000	335 – 28
FS6 – 0127 – 000	250 – 45
FS6 – 0128 – 000	250 – 46
FS6 – 0129 – 000	600 – 65
FS6 – 0134 – 000	811 – 41
FS6 – 0135 – 000	810 – 91
FS6 – 0136 – 000	600 – 89
FS6 – 0137 – 000	600 – 87
FS6 – 0138 – 000	600 – 88
FS6 – 0141 – 000	232 – 17
FS6 – 0142 – 000	250 – 25
FS6 – 0143 – 000	250 – 27
FS6 – 0144 – 000	250 – 28
FS6 – 0147 – 000	810 – 91
FS6 – 0367 – 000	261 – 13
FS6 – 0864 – 000	280 – 7
FS6 – 2001 – 000	102 – 5
FS6 – 2178 – 000	261 – 12
FS6 – 2678 – 000	312 – 52
	313 – 48
FS6 – 8387 – 000	810 – 66A
FS8 – 8656 – 000	420 – 33
FS8 – 8880 – 000	300 – 15B
FS8 – 8881 – 000	100 – 73
FY1 – 0275 – 000	550 – 11
FY1 – 0883 – 000	550 – 4
FY3 – 0030 – 000	570 – 13
	580 – 17
FY3 – 0040 – 000	570 – 13
	580 – 17
FY9 – 3011 – 000	020 – 1
FY9 – 3012 – 000	020 – 2
FY9 – 3014 – 000	020 – 3
ME1 – 0001 – 000	100 – 53
ME1 – 0017 – 000	100 – 55
ME1 – 0032 – 000	420 – 35
ME1 – 0038 – 000	550 – 22
	580 – 33
	600 – 95
	640 – 35
	980 – 2
	980 – 3
ME1 – 0058 – 000	100 – 75
PCB	B – J 01
	B – J 101
	B – J 102
	B – J 103
	B – J 104
	B – J 105
	B – J 106
	B – J 107
	B – J 108
	B – J 109
	B – J 110
	B – J 111
	B – J 112

PART NUMBER	FIGURE & KEY NO.
PCB	B – J 113
	B – J 114
	B – J 115
	B – J 116
	B – J 117
	B – J 118
	B – J 119
	B – J 120
	B – J 121
	B – J 122
	B – J 130
	B – J 131
	B – J 201
	B – J 202
	B – J 203
	B – J 204
	B – J 205
	B – J 207
	B – J 208
	B – J 209
	B – J 210
	B – J 301
	B – J 302
	B – J 303
	B – J 304
	B – J 305
	B – J 306
	B – J 307
	B – J 308
	B – J 311
	B – J 312
	B – J 501
	B – J 503
	B – J 554
	B – J 555
	B – J 556
	B – J 557
	B – J 641
	B – J 642
	B – J 708
	B – J 712
	B – J 737
	B – J 745
	B – J 746
	B – J 747
	B – J 779
	B – J 792
	B – J 826
	B – J 827
	B – J 828
	B – J 829
	B – J 881
	B – J 911
	B – J 915
	B – J 921
	B – J 955
	B – J 956
	B – J7180
	B – J7181
	B – J7371
	B – J8271
	B – J8291
RA1 – 7807 – 000	316 – 11
RH3 – 0080 – 000	980 – T302
	980 – T402
RH6 – 3032 – 000	910 – L 52
RH6 – 3069 – 000	980 – R347
	980 – R495
RH6 – 3242 – 000	980 – R422
RY1 – 1502 – 000	580 – 18
VC1 – 2161 – 107	930 – C104
	930 – C132
VC1 – 2161 – 226	930 – C105
VC1 – 2251 – 107	930 – C124
VC1 – 2351 – 106	930 – C103
	930 – C111
	930 – C112
	930 – C122
	930 – C232
VC1 – 2351 – 475	930 – C102
	930 – C119
VC1 – 2501 – 107	930 – C125
	930 – C126
	965 – C104
VC1 – 2501 – 225	965 – C107

PART NUMBER	FIGURE & KEY NO.
VC1 – 2501 – 335	930 – C227
	965 – C108
VC1 – 2501 – 474	930 – C123
VC1 – 2501 – 476	930 – C106
VC4 – 2502 – 331	910 – C 20
	910 – C 68
	910 – C115
VC5 – 5100 – 103	980 – C205
	980 – C206
	980 – C209
	980 – C315
	980 – C413
VC5 – 5100 – 104	980 – C212
	980 – C219
	980 – C221
	980 – C224
	980 – C303
	980 – C304
	980 – C306
	980 – C310
	980 – C318
	980 – C319
	980 – C320
	980 – C323
	980 – C418
	980 – C424
	980 – C427
	980 – C501
	980 – C502
	980 – C504
	980 – C505
	980 – C516
	980 – C517
VC5 – 5100 – 473	980 – C301
	980 – C309
	980 – C326
	980 – C407
VC5 – 6110 – 332	980 – C422
VC5 – 6650 – 103	910 – C 22
	910 – C 57
	910 – C 67
	910 – C 72
	910 – C113
VC5 – 6650 – 104	910 – C106
	910 – C116
	910 – C120
	910 – C218
	910 – C219
	910 – C220
	910 – C221
	910 – C223
	910 – C402
VC5 – 8110 – 101	910 – C 73
	910 – C 74
VC5 – 8110 – 102	910 – C 5
	910 – C 6
	910 – C 55
	910 – C 56
VC5 – 8170 – 222	910 – C 3
	910 – C 4
	910 – C 53
	910 – C 54
VC5 – 8320 – 102	965 – C111
VC5 – 8320 – 152	930 – C 1
	930 – C 2
	930 – C 3
	930 – C 4
VC5 – 9520 – 102	980 – C403
VC6 – 0150 – 101	910 – C 14
	910 – C 15
	910 – C 62
	910 – C 63
	910 – C203
	910 – C205
	910 – C206
VC6 – 0940 – 226	910 – C 17
	910 – C117
	910 – C302
VC6 – 1720 – 104	980 – C601
VC6 – 2610 – 102	980 – C213
	980 – C314
	980 – C409
	980 – C435
VC6 – 3310 – 107	980 – C208
	980 – C411

COPYRIGHT © 1997 CANON INC.
CANON NP6750/6550/6450/6445/6050 REV. 3 OCT. 1997 PRINTED IN JAPAN (IMPRIME AU JAPON)

PART NUMBER	FIGURE & KEY NO.
VC6 – 3310 – 107	980 – C510
VC6 – 3310 – 337	980 – C210
VC6 – 3310 – 476	980 – C302
	980 – C321
	980 – C406
VC6 – 3420 – 104	980 – C202
	980 – C215
	980 – C218
	980 – C222
	980 – C223
	980 – C225
	980 – C226
	980 – C227
	980 – C332
	980 – C430
	980 – C432
VC6 – 3420 – 473	980 – C316
	980 – C327
	980 – C420
VC6 – 3760 – 476	980 – C207
VC6 – 3830 – 104	920 – C 1
VC7 – 1410 – 102	980 – C211
VC7 – 1770 – 104	910 – C 1
	910 – C 51
VC7 – 1770 – 224	910 – C 2
	910 – C 52
VC7 – 1960 – 105	980 – C214
	980 – C433
VC7 – 2040 – 476	980 – C507
VC7 – 2090 – 102	910 – C121
	980 – C334
	980 – C436
VC7 – 2090 – 221	910 – C101
	910 – C110
	910 – C201
	910 – C202
VC7 – 2090 – 472	910 – C 12
	910 – C 13
	910 – C229
VC7 – 3620 – 338	910 – C207
	910 – C208
VC7 – 4190 – 102	980 – C305
	980 – C312
	980 – C313
	980 – C322
	980 – C333
	980 – C404
VC7 – 4940 – 105	980 – C203
	980 – C216
	980 – C417
	980 – C515
VC7 – 4940 – 106	980 – C421
VC7 – 7680 – 101	980 – C204
VC7 – 8720 – 220	920 – C 2
VC7 – 9350 – 476	980 – C201
VC8 – 0660 – 477	910 – C 58
	910 – C 59
	910 – C 60
VC8 – 0670 – 103	910 – C 19
	910 – C 24
	910 – C 71
VC8 – 0670 – 104	910 – C 18
	910 – C 65
	910 – C 75
	910 – C105
	910 – C114
	910 – C230
	910 – C303
	910 – C304
	910 – C305
VC8 – 0670 – 105	910 – C 23
VC8 – 0670 – 474	910 – C 76
	910 – C119
	910 – C401
VC8 – 1050 – 475	910 – C 21
	910 – C 66
	910 – C 69
	910 – C 70
	910 – C118
	910 – C225
	910 – C231
	910 – C232
	910 – C301
	910 – C403
VC8 – 1050 – 476	910 – C 16

PART NUMBER	FIGURE & KEY NO.
VC8 – 1050 – 476	910 – C 64
VC8 – 1050 – 477	910 – C210
	910 – C211
	910 – C212
VC8 – 1060 – 107	910 – C107
	910 – C224
VC8 – 1060 – 108	910 – C102
	910 – C103
	910 – C104
	910 – C108
VC8 – 1060 – 227	910 – C209
	910 – C226
	910 – C227
	910 – C228
VC8 – 1060 – 477	910 – C111
	910 – C112
	910 – C214
	910 – C215
	910 – C216
VC8 – 1750 – 102	980 – C423
	980 – C426
	980 – C428
	980 – C429
	980 – C434
VC8 – 2720 – 333	980 – C506
	980 – C509
VC8 – 4320 – 476	930 – C118
	930 – C226
VC8 – 5860 – 107	965 – C110
VC9 – 1095 – 000	960 – C642
	960 – C643
VC9 – 1381 – 000	980 – C308
	980 – C325
VC9 – 1600 – 000	980 – C217
VC9 – 5047 – 000	965 – C101
	965 – C105
	965 – C106
	965 – C109
VC9 – 5117 – 000	980 – C410
VC9 – 5219 – 000	910 – C 58
	910 – C 59
	910 – C 60
VC9 – 5311 – 000	910 – C 58
	910 – C 59
VC9 – 5314 – 000	910 – C 8
VC9 – 5320 – 000	910 – C 8
VD5 – 0321 – 001	920 – F 1
VD7 – 0211 – 002	910 – FU 51
VD7 – 0213 – 151	910 – FU 1
VD7 – 0642 – 501	910 – FU 1
VD7 – 0645 – 001	910 – FU 51
VL7 – 0690 – 683	910 – L101
VR1 – 1141 – 102	960 – R645
	960 – R647
VR5 – 0700 – 103	980 – VR201
VR5 – 0970 – 103	930 – VR101
VR5 – 1010 – 104	980 – R344
	980 – R345
VR5 – 1114 – 123	980 – R488
	980 – R491
VR5 – 1119 – 762	980 – R490
VR5 – 3680 – 101	965 – R102
	965 – R104
	965 – R107
	965 – R109
VR5 – 3680 – 103	965 – R111
	965 – R112
	965 – R136
	965 – R137
VR5 – 3680 – 152	965 – R125
	965 – R126
	965 – R127
	965 – R128
	965 – R129
	965 – R130
	965 – R131
	965 – R132
VR5 – 3680 – 220	965 – R135
VR5 – 3680 – 224	965 – R134
VR5 – 3680 – 331	920 – R 1
	965 – R133
VR5 – 3680 – 332	965 – R113
	965 – R115
	965 – R116
	965 – R117

PART NUMBER	FIGURE & KEY NO.
VR5 – 3680 – 332	965 – R118
	965 – R119
	965 – R120
	965 – R121
	965 – R122
VR5 – 3680 – 472	965 – R101
	965 – R103
	965 – R106
	965 – R108
	965 – R138
VR5 – 3970 – 333	960 – R641
	960 – R644
VR5 – 4630 – 105	980 – R416
VR5 – 4630 – 202	980 – R220
	980 – R417
	980 – R502
	980 – R507
VR5 – 4630 – 475	980 – R414
VR5 – 5130 – 101	910 – R 54
	910 – R201
VR5 – 5130 – 331	910 – R119
VR5 – 5510 – 101	910 – R 16
	910 – R 70
	910 – R 77
	910 – R 78
	910 – R112
	910 – R309
	910 – R404
	980 – R228
	980 – R350
	980 – R401
VR5 – 5510 – 102	910 – R 50
	910 – R 62
	910 – R 67
	910 – R 71
	910 – R 79
	910 – R 86
	910 – R123
	910 – R135
	910 – R141
	910 – R207
	910 – R230
	910 – R234
	910 – R239
	910 – R416
	910 – R417
	980 – R256
	980 – R261
	980 – R264
	980 – R305
	980 – R326
	980 – R405
	980 – R406
	980 – R438
	980 – R440
	980 – R443
	980 – R451
	980 – R455
	980 – R456
	980 – R475
	980 – R476
	980 – R496
	980 – R497
	980 – R499
VR5 – 5510 – 103	910 – R 13
	910 – R 68
	910 – R 73
	910 – R213
	910 – R214
	910 – R215
	910 – R216
	910 – R225
	910 – R238
	910 – R302
	910 – R305
	910 – R403
	910 – R410
	910 – R411
	910 – R414
	980 – R216
	980 – R301
	980 – R310
	980 – R319
	980 – R320
	980 – R323

COPYRIGHT © 1997 CANON INC.

PART NUMBER	FIGURE & KEY NO.
VR5 – 5510 – 103	980 – R331
	980 – R333
	980 – R349
	980 – R408
	980 – R410
	980 – R419
	980 – R420
	980 – R426
	980 – R429
	980 – R430
	980 – R435
	980 – R441
	980 – R469
	980 – R492
	980 – R494
	980 – R537
	980 – R603
VR5 – 5510 – 104	910 – R 9
	910 – R 69
	910 – R 72
	910 – R139
	910 – R140
	910 – R306
	910 – R405
	910 – R406
	910 – R407
	910 – R408
	910 – R409
	980 – R602
VR5 – 5510 – 105	910 – R114
	910 – R116
	910 – R124
	910 – R415
VR5 – 5510 – 122	980 – R252
VR5 – 5510 – 152	980 – R232
VR5 – 5510 – 202	980 – R234
	980 – R262
	980 – R304
	980 – R306
	980 – R318
	980 – R325
	980 – R327
	980 – R447
	980 – R448
	980 – R493
VR5 – 5510 – 203	980 – R452
VR5 – 5510 – 221	910 – R 10
	910 – R 60
	910 – R125
	910 – R126
	910 – R127
	910 – R130
	910 – R137
	910 – R138
	910 – R235
	980 – R201
	980 – R501
VR5 – 5510 – 223	910 – R 11
	910 – R 12
	910 – R 74
	910 – R 84
	910 – R115
	910 – R117
	910 – R226
	910 – R301
	910 – R303
	910 – R307
	910 – R308
	910 – R412
VR5 – 5510 – 243	980 – R223
VR5 – 5510 – 303	980 – R238
VR5 – 5510 – 332	980 – R230
	980 – R307
	980 – R328
	980 – R413
VR5 – 5510 – 334	980 – R601
VR5 – 5510 – 392	980 – R534
	980 – R535
VR5 – 5510 – 470	910 – R142
	980 – R229
	980 – R247
	980 – R484
VR5 – 5510 – 471	980 – R219
	980 – R231
	980 – R334

PART NUMBER	FIGURE & KEY NO.
VR5 – 5510 – 471	980 – R335
	980 – R431
	980 – R442
	980 – R471
	980 – R473
	980 – R605
	980 – R606
VR5 – 5510 – 472	910 – R217
	910 – R218
	910 – R219
	910 – R220
	910 – R223
	910 – R227
	980 – R208
	980 – R209
	980 – R214
	980 – R226
	980 – R227
	980 – R233
	980 – R235
	980 – R239
	980 – R248
	980 – R251
	980 – R253
	980 – R257
	980 – R263
	980 – R404
	980 – R409
	980 – R423
	980 – R427
	980 – R444
	980 – R454
	980 – R460
	980 – R604
	980 – R607
VR5 – 5510 – 473	980 – R249
	980 – R265
	980 – R403
	980 – R485
VR5 – 5510 – 474	980 – R302
	980 – R330
VR5 – 5510 – 561	980 – R206
	980 – R207
VR5 – 5510 – 682	980 – R437
	980 – R472
	980 – R482
VR5 – 5510 – 683	980 – R450
VR5 – 6040 – 100	910 – FR 51
	910 – FR 52
VR5 – 6040 – 689	910 – FR 51
	910 – FR 52
VR5 – 6170 – 335	980 – R250
VR5 – 6300 – 100	930 – R129
	930 – R130
VR5 – 6300 – 331	910 – R232
VR5 – 6371 – 001	980 – R203
	980 – R204
VR5 – 6371 – 002	910 – R222
	980 – R205
	980 – R311
	980 – R313
	980 – R425
	980 – R428
	980 – R457
	980 – R486
	980 – R526
VR5 – 6371 – 003	980 – R314
	980 – R315
	980 – R439
	980 – R459
	980 – R461
VR5 – 6371 – 022	980 – R321
VR5 – 6371 – 211	980 – R236
VR5 – 6371 – 272	980 – R531
VR5 – 6371 – 542	980 – R237
	980 – R317
	980 – R324
VR5 – 6371 – 600	910 – R107
VR5 – 6371 – 692	910 – R121
VR5 – 6371 – 802	910 – R 76
	980 – R436
	980 – R458
VR5 – 6371 – 822	980 – R309
VR5 – 6371 – 873	980 – R528
VR5 – 6371 – 911	980 – R407

PART NUMBER	FIGURE & KEY NO.
VR5 – 6372 – 002	910 – R 15
	910 – R 75
	910 – R122
	980 – R225
	980 – R432
VR5 – 6372 – 151	980 – R498
VR5 – 6372 – 552	980 – R446
VR5 – 6372 – 702	910 – R 14
	910 – R 18
	910 – R 85
VR5 – 6372 – 942	980 – R532
VR5 – 6373 – 000	980 – R445
VR5 – 6373 – 301	910 – R131
VR5 – 6374 – 021	980 – R303
VR5 – 6374 – 022	980 – R433
VR5 – 6374 – 701	910 – R108
	910 – R111
	910 – R113
	910 – R132
VR5 – 6374 – 702	910 – R110
	910 – R118
VR5 – 6375 – 232	980 – R260
VR5 – 6375 – 762	980 – R533
VR5 – 6375 – 902	980 – R246
VR5 – 6377 – 152	980 – R316
	980 – R322
VR5 – 6377 – 501	980 – R536
VR5 – 6377 – 681	980 – R540
VR5 – 6378 – 200	910 – R109
	910 – R221
VR5 – 6630 – 109	980 – R505
	980 – R510
VR5 – 6630 – 220	980 – R213
VR5 – 6640 – 109	980 – R210
	980 – R217
VR5 – 6640 – 473	910 – R 3
VR5 – 7283 – 602	930 – R206
VR5 – 8280 – 683	910 – R 3
	910 – R 55
	910 – R 56
VR7 – 0560 – 101	910 – R 17
	910 – R229
	910 – R236
VR7 – 0560 – 103	980 – R424
	980 – R462
VR7 – 0560 – 331	910 – R 80
	910 – R237
VR7 – 0560 – 391	980 – R240
	980 – R243
VR7 – 0560 – 470	910 – R 61
	910 – R 66
	910 – R101
	910 – R128
	910 – R129
	910 – R203
	910 – R205
	910 – R206
	910 – R231
	910 – R304
VR7 – 0560 – 479	910 – R 8
	910 – R 58
	910 – R 63
	910 – R104
	910 – R120
	910 – R413
	980 – R308
	980 – R329
	980 – R415
	980 – R418
VR7 – 0611 – 002	930 – R175
VR7 – 0611 – 003	930 – R394
	930 – R397
VR7 – 0611 – 071	930 – R269
VR7 – 0611 – 132	930 – R331
VR7 – 0611 – 781	930 – R272
VR7 – 0611 – 782	930 – R148
	930 – R354
VR7 – 0611 – 911	930 – R248
VR7 – 0611 – 963	930 – R329
VR7 – 0612 – 001	930 – R205
VR7 – 0612 – 212	930 – R216
	930 – R217
	930 – R218
	930 – R219
	930 – R353

COPYRIGHT © 1997 CANON INC.
CANON NP6750/6550/6450/6445/6050 REV. 3 OCT. 1997 PRINTED IN JAPAN (IMPRIME AU JAPON)

PART NUMBER	FIGURE & KEY NO.
VR7 – 0612 – 403	930 – R382
VR7 – 0612 – 492	930 – R393
	930 – R398
VR7 – 0612 – 613	930 – R330
VR7 – 0613 – 012	930 – R270
	930 – R391
	930 – R396
VR7 – 0613 – 091	930 – R140
VR7 – 0614 – 643	930 – R139
VR7 – 0614 – 991	930 – R174
VR7 – 0615 – 623	930 – R332
VR7 – 0616 – 492	930 – R271
VR7 – 0616 – 651	930 – R201
	930 – R249
VR7 – 0617 – 501	930 – R392
	930 – R395
VR7 – 2200 – 103	930 – RA141
	930 – RA142
	930 – RA143
	930 – RA144
VR7 – 2200 – 223	930 – RA102
	930 – RA103
	930 – RA104
	930 – RA105
	930 – RA106
	930 – RA107
	930 – RA108
	930 – RA109
	930 – RA110
	930 – RA111
	930 – RA119
	930 – RA120
	930 – RA121
	930 – RA122
	930 – RA126
	930 – RA127
	930 – RA133
	930 – RA139
VR7 – 2200 – 472	930 – RA135
VR7 – 2610 – 109	930 – R204
VR7 – 3090 – 104	910 – R 2
	910 – R 4
	910 – R 5
	910 – R 52
	910 – R 53
VR7 – 3090 – 105	910 – R 1
	910 – R 2
	910 – R 51
VR7 – 3090 – 153	910 – R401
	910 – R402
VR7 – 3090 – 272	910 – R 59
	910 – R 64
	910 – R134
	910 – R136
	910 – R208
	910 – R233
VR7 – 3090 – 333	910 – R401
	910 – R402
VR7 – 3090 – 473	910 – R 4
	910 – R 5
VR7 – 3090 – 682	910 – R228
VR7 – 3750 – 102	980 – R449
VR7 – 3750 – 103	980 – R421
VR7 – 3750 – 225	980 – R224
VR7 – 3750 – 515	980 – R402
VR7 – 5030 – 103	930 – RA101
	930 – RA114
	930 – RA116
	930 – RA117
	930 – RA123
	930 – RA134
	930 – RA136
	930 – RA137
	930 – RA138
VR7 – 5030 – 104	930 – RA145
VR7 – 5030 – 222	930 – RA115
	930 – RA125
	930 – RA128
VR7 – 5030 – 472	930 – RA112
	930 – RA113
	930 – RA118
	930 – RA124
	930 – RA129
	930 – RA130
	930 – RA131
VR7 – 5030 – 472	930 – RA132
VR7 – 5470 – 471	960 – R646
	960 – R648
VR7 – 5640 – 823	960 – R641
	960 – R644
	960 – R645
	960 – R646
VR7 – 5860 – 105	980 – R338
	980 – R339
	980 – R341
VR9 – 5109 – 000	980 – R346
VR9 – 5138 – 000	106 – 8A
	106 – 55A
VR9 – 5141 – 000	910 – R209
	910 – R210
	910 – R212
VR9 – 5146 – 000	910 – R 81
	910 – R 82
	910 – R 83
	910 – R105
	910 – R106
	910 – R143
VR9 – 5191 – 000	910 – R211
VR9 – 5204 – 000	910 – R 19
VR9 – 5206 – 000	910 – R 19
VS1 – 0001 – 009	B – J 773
VS1 – 0026 – 003	980 – J301
VS1 – 0279 – 003	B – J 200
	B – J 643
VS1 – 0279 – 004	B – J 201
	B – J 555
	B – J 726
VS1 – 0279 – 005	B – J 556
	B – J 737
	B – J 867
	B – J7371
	B – J8671
VS1 – 0511 – 004	B – J 641
VS1 – 0571 – 004	910 – TP 1
	965 – J201
VS1 – 0571 – 005	980 – J203
VS1 – 0842 – 002	B – J 704
	B – J 709
	B – J 710
	B – J 713
	B – J 715
	B – J 716
	B – J 718
	B – J 719
	B – J 720
	B – J 755
	B – J 756
	B – J 759
	B – J 760
	B – J 765
	B – J 766
	B – J 767
	B – J 768
	B – J 769
	B – J 774
	B – J 781
	B – J 782
	B – J 787
	B – J 788
	B – J 794
	B – J 806
	B – J 810
	B – J 813
	B – J 817
	B – J 819
	B – J 822
	B – J 823
	B – J 824
	B – J 842
	B – J 843
	B – J 846
	B – J 865
	B – J 866
	B – J 870
	B – J 871
	B – J 921
	B – J 955
	B – J2737
	B – J2739
	B – J2746
VS1 – 0842 – 002	B – J2749
	B – J2753
	B – J2754
	B – J3774
	B – J7891
	B – J8461
VS1 – 0842 – 003	B – J 131
	B – J 210
	B – J 312
	B – J 712
	B – J 714
	B – J 721
	B – J 722
	B – J 728
	B – J 729
	B – J 730
	B – J 742
	B – J 744
	B – J 745
	B – J 746
	B – J 750
	B – J 752
	B – J 761
	B – J 762
	B – J 763
	B – J 776
	B – J 780
	B – J 786
	B – J 791
	B – J 792
	B – J 795
	B – J 796
	B – J 798
	B – J 799
	B – J 807
	B – J 808
	B – J 811
	B – J 814
	B – J 815
	B – J 818
	B – J 821
	B – J 826
	B – J 828
	B – J 839
	B – J 840
	B – J 845
	B – J 847
	B – J 848
	B – J 849
	B – J 869
	B – J 874
	B – J 875
	B – J1786
	B – J1811
	B – J2062
	B – J2741
	B – J2742
	B – J2743
	B – J2747
	B – J2748
	B – J2751
	B – J7252
	B – J7444
	B – J7445
	B – J7720
	B – J7741
	B – J7742
	B – J8211
	B – J8444
	B – J8481
	B – J8491
	B – J8492
VS1 – 0842 – 004	B – J 55
	B – J 554
	B – J 602
	B – J 701
	B – J 725
	B – J 747
	B – J 827
	B – J 829
	B – J8271
	B – J8291
	B – J8391
	B – J8401
	110 – 8

COPYRIGHT © 1997 CANON INC.

PART NUMBER	FIGURE & KEY NO.
VS1 – 0842 – 004	111 – 8
VS1 – 0842 – 005	B – J 203
	B – J 311
	B – J 503
	B – J 754
	B – J 771
	B – J7180
	B – J8492
VS1 – 0842 – 006	B – J 209
	B – J 642
	B – J 740
	B – J 741
	B – J 751
	B – J 753
	B – J7182
	B – J7581
	B – J7710
	B – J8442
VS1 – 0842 – 007	B – J 207
	B – J 711
	B – J 770
	B – J 775
	B – J2071
	B – J2738
	B – J2757
VS1 – 0842 – 008	B – J 104
	B – J 117
	B – J 120
	B – J 612
	B – J 707
	B – J 708
	B – J 789
	B – J 793
	B – J 805
	B – J 812
	B – J 844
VS1 – 0842 – 009	B – J 102
	B – J 106
	B – J 111
	B – J 116
	B – J 130
	B – J 208
	B – J 727
	B – J 739
	B – J 748
	B – J 797
	B – J 809
	B – J 816
	B – J 911
	B – J2081
	B – J8441
VS1 – 0842 – 010	B – J 103
	B – J 107
	B – J 118
	B – J 205
	B – J 733
	B – J 764
	B – J 779
	B – J 915
VS1 – 0842 – 011	B – J 105
	B – J 121
	B – J 844
VS1 – 0842 – 012	B – J 119
	B – J 632
	B – J 706
	B – J2756
VS1 – 0842 – 013	B – J 112
	B – J 115
	B – J 202
	B – J 204
	B – J 738
	B – J 758
	B – J 778
VS1 – 0842 – 014	B – J 113
	B – J 122
	B – J 749
VS1 – 0842 – 015	B – J 110
	B – J 114
	B – J 736
VS1 – 0852 – 002	B – J 784
	B – J 825
VS1 – 0852 – 007	B – J 841
VS1 – 0852 – 008	B – J 104
	B – J 117
VS1 – 0852 – 009	B – J 102

PART NUMBER	FIGURE & KEY NO.
VS1 – 0852 – 009	B – J 106
	B – J 111
	B – J 116
	B – J 130
	B – J8443
VS1 – 0852 – 010	B – J 103
	B – J 107
	B – J 118
	B – J 838
	B – J 915
VS1 – 0852 – 011	B – J 105
	B – J 121
VS1 – 0852 – 012	B – J 119
VS1 – 0852 – 013	B – J 112
	B – J 115
	B – J 202
VS1 – 0852 – 014	B – J 113
	B – J 122
	B – J 749
VS1 – 0852 – 015	B – J 110
	B – J 114
VS1 – 0861 – 004	B – J 55
VS1 – 0978 – 012	B – J 920
	B – J 922
VS1 – 0978 – 015	B – J 919
	B – J 921
VS1 – 1028 – 002	920 – J955
	930 – J109
	930 – J127
	930 – J129
VS1 – 1028 – 003	910 – J312
	930 – J131
	965 – J210
VS1 – 1028 – 005	910 – J311
	965 – J203
VS1 – 1028 – 006	960 – J642
	965 – J209
VS1 – 1028 – 007	965 – J207
VS1 – 1028 – 008	930 – J120
	930 – J123
VS1 – 1028 – 009	930 – J128
	965 – J208
VS1 – 1028 – 010	965 – J205
	980 – J202
	980 – W401
	980 – W402
VS1 – 1028 – 013	965 – J204
VS1 – 5057 – 002	B – J 704
	B – J 709
	B – J 710
	B – J 713
	B – J 715
	B – J 716
	B – J 718
	B – J 719
	B – J 720
	B – J 755
	B – J 756
	B – J 759
	B – J 760
	B – J 765
	B – J 766
	B – J 767
	B – J 768
	B – J 769
	B – J 774
	B – J 781
	B – J 782
	B – J 784
	B – J 787
	B – J 788
	B – J 794
	B – J 806
	B – J 810
	B – J 813
	B – J 817
	B – J 819
	B – J 822
	B – J 823
	B – J 825
	B – J 842
	B – J 843
	B – J 846
	B – J 865
	B – J 866

PART NUMBER	FIGURE & KEY NO.
VS1 – 5057 – 002	B – J 870
	B – J2737
	B – J2739
	B – J2746
	B – J2749
	B – J2753
	B – J2754
	B – J3774
	B – J7251
	B – J7891
	B – J8461
	B – 60
	101 – 3
	101 – 45A
	105 – 30
	105 – 48
	105 – 72
	106 – 21
	106 – 27
	106 – 32
	231 – 7
	232 – 11
	250 – 39
	260 – 8A
	265 – 19
	310 – 64
	311 – 69
	312 – 60
	313 – 57
	315 – 81A
	320 – 4A
	336 – 60
	338 – 32A
	338 – 33A
	550 – 19
	580 – 24
	600 – 69B
	620 – 60A
VS1 – 5057 – 003	B – J 712
	B – J 714
	B – J 721
	B – J 722
	B – J 742
	B – J 745
	B – J 746
	B – J 780
	B – J 874
	B – J 875
	B – J7252
	B – J7444
	B – J7741
	B – J8211
	B – J8444
	B – 61
	316 – 14
	336 – 61
	600 – 78A
	620 – 60B
VS1 – 5057 – 004	B – J 55
	B – J 701
	B – J 747
	B – J 827
	B – J 829
	B – J 868
	B – J8271
	B – J8291
	B – J8391
	B – J8401
	101 – 63
	105 – 11A
	105 – 56A
	110 – 9
	111 – 9
VS1 – 5057 – 005	B – J 754
	B – J 771
	B – J 867
	105 – 38A
	335 – 21
	338 – 33B
VS1 – 5057 – 006	B – J 740
	B – J 741
	B – J 753
	B – J7182
	B – J7581
	B – J7710

COPYRIGHT © 1997 CANON INC.
CANON NP6750/6550/6450/6445/6050 REV. 3 OCT. 1997 PRINTED IN JAPAN (IMPRIME AU JAPON)

PART NUMBER	FIGURE & KEY NO.
VS1 – 5057 – 006	B – J8441
	B – J8442
	B – 62
	106 – 67
	210 – 65
	335 – 13
	336 – 62
	338 – 33C
	941 – 3A
VS1 – 5057 – 007	B – J 711
	B – J 770
	B – J 775
	B – J 841
	B – J2071
	B – J2738
	B – J2757
	320 – 4B
	335 – 46A
	620 – 60C
VS1 – 5057 – 008	B – J 707
	B – J 789
	B – J 793
	B – J 805
	B – J 812
	B – J 844
	310 – 66
	311 – 40
	312 – 64
	600 – 69C
VS1 – 5057 – 009	B – J 727
	B – J 739
	B – J 748
	B – J 797
	B – J 809
	B – J 816
	B – J2081
	B – J8443
	310 – 69
	311 – 67
	312 – 63
	335 – 46B
VS1 – 5057 – 010	B – J 733
	B – J 764
	B – J 838
	260 – 8B
VS1 – 5057 – 011	B – J 844
	106 – 68
VS1 – 5057 – 012	B – J 706
	B – J2756
VS1 – 5057 – 013	B – J 738
	B – J 758
	B – J 778
	B – 63
	336 – 63
VS1 – 5057 – 015	B – J 736
VS1 – 5137 – 012	930 – J125
VS1 – 5203 – 005	B – J 557
VS1 – 5328 – 016	930 – J104
	930 – J117
VS1 – 5328 – 018	930 – J102
	930 – J106
	930 – J111
	930 – J130
VS1 – 5328 – 020	930 – J103
	930 – J107
	930 – J118
VS1 – 5328 – 022	930 – J105
	930 – J121
VS1 – 5328 – 024	930 – J119
VS1 – 5328 – 026	930 – J112
	930 – J115
	965 – J202
VS1 – 5328 – 028	930 – J113
	930 – J122
VS1 – 5328 – 030	930 – J110
	930 – J114
VS1 – 5349 – 018	930 – J116
VS1 – 5474 – 002	910 – J306
VS1 – 5474 – 004	910 – J304
	920 – J956
	980 – J201
VS1 – 5474 – 005	910 – J308
	910 – J309
VS1 – 5474 – 006	910 – J303
VS1 – 5474 – 008	910 – J305

PART NUMBER	FIGURE & KEY NO.
VS1 – 5474 – 008	930 – J101
VS1 – 5484 – 002	910 – J302
VS1 – 5484 – 003	910 – J301
VS1 – 5729 – 002	B – J 7
VS1 – 5729 – 003	B – J 7
	B – J 71
VS1 – 5824 – 002	B – J 781
	B – J7251
VS1 – 5824 – 012	B – J 706
VS1 – 5850 – 040	930 – J108
VS1 – 5851 – 040	B – J 108
VS3 – 0053 – 003	111 – 23
VS3 – 0108 – 005	B – J 867
VS3 – 0308 – 040	B – J2755
VS3 – 0309 – 040	B – J2755
VS3 – 5083 – 002	B – J 4
	B – J 7
	B – J 306
	B – J 601
	B – J 611
	B – J 631
VS3 – 5083 – 003	B – J 2
	B – J 7
	B – J 71
	B – J 302
VS3 – 5083 – 004	B – J 304
	B – J 881
VS3 – 5083 – 005	B – J 301
	B – J 307
	B – J 308
VS3 – 5083 – 006	B – J 303
	B – J 501
VS3 – 5083 – 008	B – J 101
	B – J 305
VS3 – 5121 – 006	B – J 5
	B – J 6
	110 – 10
	111 – 10
VS3 – 5122 – 006	B – J 5
	B – J 6
VS4 – 0001 – 002	B – J 200
VS4 – 0001 – 003	111 – 24
VS4 – 0001 – 004	B – J 702
	B – J 731
	B – J 880
VS4 – 0001 – 006	B – J 887
VS4 – 0002 – 002	B – J 200
VS4 – 0002 – 004	B – J 702
	B – J 731
	B – J 880
	110 – 11
	111 – 11
VS4 – 0002 – 006	B – J 887
VS4 – 0002 – 009	B – J 773
VS4 – 0003 – 003	B – J2745
VS4 – 0003 – 004	B – J 726
VS9 – 5007 – 016	B – J 120
VS9 – 5007 – 018	B – J 116
VS9 – 5009 – 016	B – J 104
	B – J 117
VS9 – 5009 – 018	B – J 102
	B – J 106
	B – J 111
	B – J 130
VS9 – 5009 – 020	B – J 103
	B – J 107
	B – J 118
	B – J 915
VS9 – 5009 – 022	B – J 105
	B – J 121
VS9 – 5009 – 024	B – J 119
VS9 – 5009 – 026	B – J 112
	B – J 115
	B – J 202
VS9 – 5009 – 028	B – J 113
	B – J 122
	B – J 749
VS9 – 5009 – 030	B – J 110
	B – J 114
VT2 – 0001 – 003	101 – 47
VT2 – 0001 – 006	105 – 24
VT2 – 0001 – 012	510 – 5
VT2 – 0002 – 012	510 – 19
VV1 – 1145 – 101	930 – R363
VV1 – 1145 – 123	930 – R212

PART NUMBER	FIGURE & KEY NO.
VV1 – 1145 – 123	930 – R223
VV1 – 1145 – 131	930 – R426
	930 – R427
	930 – R428
	930 – R429
	930 – R430
	930 – R431
	930 – R432
	930 – R433
VV1 – 1145 – 202	930 – R232
VV1 – 1145 – 221	930 – R107
	930 – R137
	930 – R138
	930 – R167
	930 – R184
	930 – R189
	930 – R226
	930 – R239
	930 – R343
	930 – R375
	930 – R376
	930 – R435
VV1 – 1145 – 332	930 – R282
	930 – R293
VV1 – 1145 – 472	930 – R163
	930 – R164
	930 – R370
	930 – R372
VV1 – 1148 – 331	930 – R278
	930 – R279
	930 – R334
	930 – R366
	930 – R368
	930 – R369
	930 – R371
VV1 – 2000 – 000	930 – JP101
	930 – R445
	930 – R446
	930 – R447
VV1 – 2118 – 101	930 – R444
	930 – R448
VV1 – 2118 – 102	930 – R131
	930 – R132
	930 – R133
	930 – R134
	930 – R227
	930 – R228
	930 – R229
	930 – R230
	930 – R244
	930 – R247
	930 – R252
	930 – R263
	930 – R291
	930 – R310
	930 – R312
	930 – R323
	930 – R340
	930 – R351
	930 – R352
	930 – R355
	930 – R365
	930 – R367
	930 – R373
	930 – R381
	930 – R421
	930 – R422
	930 – R423
	930 – R424
	930 – R425
	930 – R434
	930 – R436
	930 – R438
	930 – R440
	930 – R453
	930 – R461
	930 – R463
	930 – R464
	930 – R465
	930 – R466
	930 – R467
	930 – R468
	930 – R469
	930 – R475
VV1 – 2118 – 103	930 – R106

COPYRIGHT © 1997 CANON INC.

PART NUMBER	FIGURE & KEY NO.
VV1 – 2118 – 103	930 – R127
	930 – R154
	930 – R168
	930 – R169
	930 – R172
	930 – R173
	930 – R176
	930 – R181
	930 – R185
	930 – R186
	930 – R190
	930 – R194
	930 – R195
	930 – R196
	930 – R198
	930 – R200
	930 – R214
	930 – R224
	930 – R250
	930 – R251
	930 – R266
	930 – R268
	930 – R273
	930 – R275
	930 – R286
	930 – R305
	930 – R308
	930 – R325
	930 – R326
	930 – R327
	930 – R328
	930 – R336
	930 – R338
	930 – R350
	930 – R358
	930 – R377
	930 – R416
	930 – R418
	930 – R449
	930 – R450
	930 – R459
	930 – R479
VV1 – 2118 – 104	930 – R170
	930 – R171
	930 – R213
	930 – R221
	930 – R420
VV1 – 2118 – 152	930 – R264
	930 – R458
VV1 – 2118 – 153	930 – R383
	930 – R442
	930 – R443
VV1 – 2118 – 181	930 – R451
	930 – R452
	930 – R456
	930 – R457
VV1 – 2118 – 202	930 – R105
	930 – R110
	930 – R141
	930 – R157
	930 – R158
	930 – R177
	930 – R191
	930 – R192
	930 – R210
	930 – R231
	930 – R257
	930 – R259
	930 – R267
	930 – R320
	930 – R339
	930 – R417
VV1 – 2118 – 223	930 – R109
	930 – R242
	930 – R243
	930 – R402
	930 – R470
	930 – R471
	930 – R472
	930 – R473
	930 – R474
VV1 – 2118 – 272	930 – R103
	930 – R283
VV1 – 2118 – 332	930 – R135
	930 – R178

PART NUMBER	FIGURE & KEY NO.
VV1 – 2118 – 332	930 – R179
	930 – R182
	930 – R187
	930 – R188
	930 – R199
	930 – R203
	930 – R207
	930 – R208
	930 – R211
	930 – R222
	930 – R237
	930 – R240
	930 – R241
	930 – R245
	930 – R274
	930 – R280
	930 – R290
	930 – R292
	930 – R295
	930 – R296
	930 – R297
	930 – R333
	930 – R344
	930 – R345
	930 – R346
	930 – R347
	930 – R348
	930 – R364
	930 – R379
	930 – R380
	930 – R384
	930 – R385
	930 – R386
	930 – R387
	930 – R388
	930 – R389
	930 – R403
	930 – R454
	930 – R455
	930 – R460
VV1 – 2118 – 471	930 – R276
	930 – R289
	930 – R342
	930 – R374
VV1 – 2118 – 472	930 – R102
	930 – R108
	930 – R142
	930 – R165
	930 – R166
	930 – R183
	930 – R215
	930 – R220
	930 – R225
	930 – R246
	930 – R253
	930 – R254
	930 – R255
	930 – R260
	930 – R277
	930 – R281
	930 – R287
	930 – R294
	930 – R298
	930 – R299
	930 – R300
	930 – R301
	930 – R302
	930 – R303
	930 – R304
	930 – R309
	930 – R311
	930 – R315
	930 – R324
	930 – R341
	930 – R349
	930 – R378
	930 – R390
	930 – R400
	930 – R401
	930 – R405
	930 – R406
	930 – R407
	930 – R409
	930 – R410
	930 – R411

PART NUMBER	FIGURE & KEY NO.
VV1 – 2118 – 472	930 – R412
	930 – R413
	930 – R414
	930 – R415
	930 – R419
	930 – R437
	930 – R439
	930 – R441
	930 – R462
	930 – R480
VV1 – 2118 – 562	930 – R104
	930 – R180
	930 – R284
	930 – R285
	930 – R404
VV1 – 6145 – 512	930 – R476
VW4 – 2027 – 334	930 – C228
VW4 – 2037 – 102	930 – C101
	930 – C108
	930 – C133
	930 – C136
	930 – C137
	930 – C140
	930 – C141
	930 – C150
	930 – C159
	930 – C166
	930 – C169
	930 – C174
	930 – C176
	930 – C179
	930 – C186
	930 – C193
	930 – C194
	930 – C195
	930 – C196
	930 – C216
	930 – C238
VW4 – 2037 – 103	930 – C134
	930 – C167
VW4 – 2037 – 104	930 – C107
	930 – C109
	930 – C110
	930 – C113
	930 – C114
	930 – C116
	930 – C138
	930 – C139
	930 – C142
	930 – C144
	930 – C145
	930 – C146
	930 – C148
	930 – C149
	930 – C151
	930 – C152
	930 – C156
	930 – C160
	930 – C161
	930 – C164
	930 – C168
	930 – C171
	930 – C175
	930 – C177
	930 – C178
	930 – C180
	930 – C183
	930 – C184
	930 – C185
	930 – C187
	930 – C188
	930 – C190
	930 – C191
	930 – C192
	930 – C197
	930 – C198
	930 – C199
	930 – C200
	930 – C203
	930 – C204
	930 – C205
	930 – C206
	930 – C213
	930 – C214
	930 – C217

COPYRIGHT © 1997 CANON INC.
CANON NP6750/6550/6450/6445/6050 REV. 3 OCT. 1997 PRINTED IN JAPAN (IMPRIME AU JAPON)

PART NUMBER	FIGURE & KEY NO.
VW4 – 2037 – 104	930 – C218
	930 – C219
	930 – C220
	930 – C221
	930 – C223
	930 – C224
	930 – C225
	930 – C229
	930 – C230
	930 – C231
	930 – C233
	930 – C234
	930 – C235
	930 – C236
	930 – C237
VW4 – 2231 – 409	930 – C157
	930 – C158
VW4 – 2231 – 509	930 – C173
VW4 – 2234 – 100	930 – C172
VW4 – 2234 – 101	930 – C127
	930 – C163
	930 – C170
	930 – C211
	930 – C257
	930 – C258
	930 – C259
	930 – C260
	930 – C261
	930 – C262
	930 – C263
	930 – C264
	930 – C265
	930 – C266
VW4 – 2234 – 102	930 – C117
	930 – C165
VW4 – 2234 – 120	930 – C181
	930 – C182
VW4 – 2234 – 150	930 – C153
	930 – C154
VW4 – 2234 – 300	930 – C202
	930 – C207
VW4 – 2835 – 681	930 – C143
VW4 – 4027 – 474	930 – C155
VW4 – 4815 – 474	930 – C130
	930 – C131
VW4 – 4815 – 564	930 – C215
VW4 – 5825 – 334	930 – C208
	930 – C209
	930 – C210
	930 – C212
WA1 – 0301 – 000	980 – D207
	980 – D208
WA1 – 0396 – 000	980 – D302
	980 – D303
	980 – D307
	980 – D308
	980 – D311
	980 – D312
	980 – D320
	980 – D404
	980 – D405
	980 – D414
WA1 – 0548 – 000	930 – ZD101
	930 – ZD102
	965 – ZD 1
	965 – ZD 2
WA1 – 0625 – 000	930 – D124
	930 – D125
	930 – D168
	930 – D169
	930 – D170
	930 – D174
	930 – D175
	930 – D176
	930 – D177
	930 – D178
	930 – D179
	930 – D180
WA1 – 0777 – 000	930 – D 1
	930 – D 2
	930 – D 3
	930 – D 4
	930 – D122
	930 – D143
	930 – D144

PART NUMBER	FIGURE & KEY NO.
WA1 – 0777 – 000	930 – D145
	930 – D146
	930 – D152
	930 – D153
	930 – D154
	930 – D155
	930 – D159
	930 – D160
	930 – D161
	930 – D162
	930 – D163
	965 – D108
	965 – D109
	965 – D110
	965 – D111
WA1 – 0790 – 000	980 – ZD501
	980 – ZD502
WA1 – 0822 – 000	980 – ZD405
WA1 – 0887 – 000	910 – D 61
	910 – D 62
	910 – D 63
	910 – D105
	910 – D107
	910 – D204
	910 – D205
	910 – D206
	910 – D207
	910 – D209
	910 – D210
	910 – D211
	910 – D212
	910 – D213
	910 – D402
	980 – D201
	980 – D202
	980 – D203
	980 – D204
	980 – D213
	980 – D215
	980 – D301
	980 – D305
	980 – D309
	980 – D310
	980 – D314
	980 – D316
	980 – D317
	980 – D318
	980 – D319
	980 – D402
	980 – D403
	980 – D408
	980 – D416
	980 – D419
	980 – D420
	980 – D504
	980 – D508
WA1 – 0948 – 000	910 – ZD201
	910 – ZD204
	910 – ZD205
	980 – ZD202
	980 – ZD203
WA1 – 0960 – 000	910 – D 56
	910 – D 58
	930 – D106
	930 – D107
	930 – D120
	965 – D101
	965 – D103
	965 – D114
WA1 – 0972 – 000	930 – D102
	930 – D105
	930 – D108
	930 – D110
	930 – D111
	930 – D112
	930 – D113
	930 – D114
	930 – D118
	930 – D119
	930 – D121
	930 – D123
	930 – D126
	930 – D127
	930 – D128
	930 – D129

PART NUMBER	FIGURE & KEY NO.
WA1 – 0972 – 000	930 – D130
	930 – D133
	930 – D134
	930 – D135
	930 – D136
	930 – D137
	930 – D138
	930 – D139
	930 – D140
	930 – D141
	930 – D142
	930 – D151
	930 – D156
	930 – D157
	930 – D158
	930 – D164
	930 – D165
	930 – D166
	930 – D167
	930 – D171
	930 – D172
	930 – D181
	965 – D102
	965 – D104
	965 – D105
	965 – D106
	965 – D107
	965 – D112
	965 – D113
WA1 – 0986 – 000	910 – D 9
	910 – D 52
	910 – D 59
WA1 – 0999 – 000	980 – ZD301
	980 – ZD302
WA1 – 1035 – 000	930 – DA101
	930 – DA102
	930 – DA105
	930 – DA106
	930 – DA108
	930 – DA109
	930 – DA112
	930 – DA113
	930 – DA114
	930 – DA115
	930 – DA117
	930 – DA119
	930 – DA120
	930 – DA121
	930 – DA122
	930 – DA124
	930 – DA125
	930 – DA127
	930 – DA128
	930 – DA129
	930 – DA130
	930 – DA131
	930 – DA133
	930 – DA134
	930 – DA136
	930 – DA137
	930 – DA138
	930 – DA139
	930 – DA142
	930 – DA143
WA1 – 1037 – 000	930 – ZD104
	930 – ZD105
	930 – ZD106
	930 – ZD107
	930 – ZD108
	930 – ZD109
	930 – ZD110
	930 – ZD111
	930 – ZD112
	930 – ZD113
	930 – ZD115
WA1 – 1047 – 000	910 – ZD 51
	910 – ZD 53
	910 – ZD 54
	910 – ZD203
WA1 – 1058 – 000	980 – ZD403
	980 – ZD404
WA1 – 1063 – 000	910 – ZD 3
	910 – ZD103
WA1 – 1064 – 000	930 – ZD114
WA1 – 1086 – 000	980 – D211

COPYRIGHT © 1997 CANON INC.

PART NUMBER	FIGURE & KEY NO.
WA1 – 1091 – 000	980 – ZD201
WA1 – 1135 – 000	930 – D147
	930 – D150
WA1 – 1228 – 000	910 – D 10
	910 – D 60
	910 – D104
	910 – D106
	910 – D301
	910 – D401
WA1 – 5149 – 000	910 – D 1
WA1 – 5163 – 000	910 – ZD 55
	910 – ZD105
	910 – ZD202
WA1 – 5244 – 000	910 – D103
	910 – D201
WA1 – 5245 – 000	910 – D 51
WA1 – 5271 – 000	930 – ZD103
WA1 – 5398 – 000	910 – D 53
	910 – D 54
WA1 – 5400 – 000	910 – D 5
	910 – D 6
	910 – D 7
	910 – D 8
	910 – D 55
	910 – D 57
	910 – D 64
	910 – D 65
WA1 – 5414 – 000	930 – DA104
	930 – DA110
	930 – DA111
	930 – DA116
	930 – DA118
	930 – DA123
	930 – DA126
	930 – DA135
	930 – DA140
	930 – DA141
WA1 – 5473 – 000	910 – D101
	910 – D102
WA1 – 5501 – 000	910 – ZD102
	910 – ZD104
WA1 – 5565 – 000	980 – D205
	980 – D206
	980 – D209
	980 – D214
	980 – D304
	980 – D306
	980 – D313
	980 – D315
	980 – D407
	980 – D409
	980 – D413
	980 – D415
WA1 – 5688 – 000	960 – D641
	960 – D642
	960 – D643
	960 – D644
	960 – D645
	960 – D646
	960 – D647
	960 – D648
	960 – D649
WA1 – 5689 – 000	910 – D202
	910 – D203
WA2 – 0124 – 000	910 – Q 63
	910 – Q105
	910 – Q301
	910 – Q406
	930 – Q175
	965 – Q117
	980 – Q206
	980 – Q301
	980 – Q305
	980 – Q410
	980 – Q412
	980 – Q413
	980 – Q414
	980 – Q416
	980 – Q417
	980 – Q418
	980 – Q419
	980 – Q601
WA2 – 0232 – 000	980 – Q306
WA2 – 0237 – 000	910 – Q 56
	910 – Q 57

PART NUMBER	FIGURE & KEY NO.
WA2 – 0237 – 000	910 – Q108
	910 – Q302
	920 – Q 1
	920 – Q 2
WA2 – 0633 – 000	930 – Q273
WA2 – 0660 – 000	980 – Q302
	980 – Q408
WA2 – 0772 – 000	980 – Q202
	980 – Q208
	980 – Q209
	980 – Q210
	980 – Q307
	980 – Q308
	980 – Q309
	980 – Q310
WA2 – 0774 – 000	910 – Q405
	910 – Q407
	910 – Q408
	910 – Q409
WA2 – 0775 – 000	910 – Q104
	910 – Q203
WA2 – 0777 – 000	910 – Q404
WA2 – 0796 – 000	980 – Q406
	980 – Q415
	980 – Q420
	980 – Q421
WA2 – 0831 – 000	980 – Q204
	980 – Q205
WA2 – 0836 – 000	965 – Q114
	965 – Q115
WA2 – 0876 – 000	980 – Q404
	980 – Q602
WA2 – 0877 – 000	910 – Q402
WA2 – 1292 – 000	930 – Q150
	930 – Q184
	930 – Q261
	930 – Q279
WA2 – 1392 – 000	930 – Q104
	930 – Q106
	930 – Q107
	930 – Q122
	930 – Q147
	930 – Q148
	930 – Q183
	930 – Q187
	930 – Q188
	930 – Q199
	930 – Q200
	930 – Q205
	930 – Q206
	930 – Q207
	930 – Q208
	930 – Q209
	930 – Q210
	930 – Q211
	930 – Q212
	930 – Q213
	930 – Q214
	930 – Q215
	930 – Q216
	930 – Q217
	930 – Q219
	930 – Q220
	930 – Q223
	930 – Q224
	930 – Q227
	930 – Q228
	930 – Q233
	930 – Q234
	930 – Q236
	930 – Q237
	930 – Q240
	930 – Q241
	930 – Q243
	930 – Q246
	930 – Q248
	930 – Q249
	930 – Q250
	930 – Q251
	930 – Q253
	930 – Q255
	930 – Q256
	930 – Q258
	930 – Q260
	930 – Q262

PART NUMBER	FIGURE & KEY NO.
WA2 – 1392 – 000	930 – Q264
	930 – Q265
	930 – Q266
	930 – Q267
	930 – Q268
	930 – Q269
	930 – Q272
	930 – Q276
	930 – Q277
	930 – Q278
	930 – Q282
	930 – Q283
	930 – Q285
	930 – Q286
	930 – Q288
	930 – Q289
	930 – Q290
	930 – Q294
	930 – Q297
	930 – Q298
	930 – Q299
	930 – Q301
	930 – Q309
	930 – Q316
	930 – Q317
WA2 – 1451 – 000	930 – Q149
	930 – Q204
WA2 – 1476 – 000	930 – Q274
WA2 – 1510 – 000	965 – Q104
	965 – Q106
	965 – Q107
	965 – Q108
	965 – Q109
	965 – Q110
	965 – Q111
	965 – Q112
	965 – Q113
WA2 – 5065 – 000	980 – Q409
WA2 – 5230 – 000	965 – Q101
	965 – Q102
WA2 – 5329 – 000	910 – Q 58
WA2 – 5374 – 000	980 – Q303
	980 – Q304
WA2 – 5454 – 000	980 – Q411
WA2 – 5511 – 000	980 – Q407
WA2 – 5634 – 000	910 – Q 59
WA2 – 5700 – 000	910 – Q 52
	910 – Q 54
WA2 – 5753 – 000	910 – Q101
WA2 – 5757 – 000	930 – Q103
	930 – Q105
	930 – Q130
	930 – Q146
	930 – Q189
	930 – Q218
	930 – Q221
	930 – Q238
	930 – Q239
	930 – Q242
	930 – Q244
	930 – Q280
	930 – Q292
	930 – Q293
	930 – Q296
	930 – Q306
	930 – Q310
	930 – Q311
	930 – Q312
	930 – Q313
	930 – Q314
WA2 – 5760 – 000	980 – Q501
	980 – Q502
WA2 – 5912 – 000	910 – Q303
WA2 – 5913 – 000	910 – Q107
WA2 – 5914 – 000	910 – Q 1
WA2 – 5915 – 000	910 – Q 1
WA2 – 5919 – 000	930 – Q108
	930 – Q109
	930 – Q113
	930 – Q114
	930 – Q124
	930 – Q125
	930 – Q144
	930 – Q145
	930 – Q173

COPYRIGHT © 1997 CANON INC.
CANON NP6750/6550/6450/6445/6050 REV. 3 OCT. 1997 PRINTED IN JAPAN (IMPRIME AU JAPON)

PART NUMBER	FIGURE & KEY NO.
WA2 – 5919 – 000	930 – Q174
WA2 – 5920 – 000	930 – Q102
	930 – Q115
	930 – Q118
	930 – Q120
	930 – Q121
	930 – Q123
	930 – Q127
	930 – Q128
	930 – Q133
	930 – Q141
	930 – Q151
	930 – Q152
	930 – Q153
	930 – Q155
	930 – Q167
	930 – Q168
	930 – Q169
	930 – Q170
	930 – Q171
	930 – Q172
	930 – Q176
	930 – Q177
	930 – Q179
	930 – Q181
	930 – Q185
	930 – Q190
	930 – Q191
	930 – Q193
	930 – Q194
	930 – Q195
	930 – Q196
	930 – Q197
	930 – Q198
	930 – Q254
	930 – Q259
	930 – Q263
	930 – Q307
	930 – Q308
WA2 – 5974 – 000	980 – Q207
WA2 – 6005 – 000	930 – Q245
WA2 – 6062 – 000	930 – Q303
WA2 – 6075 – 000	930 – Q131
	930 – Q132
	930 – Q154
	930 – Q178
	930 – Q180
	930 – Q182
	930 – Q186
	930 – Q257
WA2 – 6137 – 000	930 – Q142
WA3 – 0254 – 000	965 – Q116
WA3 – 0984 – 000	980 – IC402
WA3 – 2950 – 000	930 – Q222
WA3 – 2951 – 000	930 – Q305
WA3 – 2956 – 000	930 – Q291
WA3 – 3809 – 000	930 – Q270
	930 – Q287
WA3 – 4137 – 000	930 – Q231
	930 – Q232
WA3 – 6937 – 000	930 – Q304
WA3 – 7688 – 000	930 – Q137
	930 – Q162
WA3 – 7763 – 000	930 – Q139
WA3 – 8513 – 000	930 – Q117
	930 – Q136
	930 – Q138
WA4 – 0219 – 000	980 – IC203
WA4 – 0232 – 000	930 – Q110
	930 – Q111
WA4 – 0383 – 000	980 – IC403
WA4 – 0452 – 000	980 – IC201
	980 – IC202
WA4 – 0534 – 000	910 – Q202
WA4 – 0536 – 000	910 – Q403
WA4 – 0539 – 000	980 – IC301
WA4 – 0718 – 000	930 – Q116
WA4 – 0783 – 000	980 – IC406
WA4 – 0953 – 000	930 – Q235
	930 – Q247
	930 – Q295
WA4 – 1025 – 000	980 – IC407
WA4 – 1032 – 000	930 – Q166
WA4 – 1071 – 000	910 – Q102
WA4 – 1140 – 000	930 – Q157

PART NUMBER	FIGURE & KEY NO.
WA4 – 1284 – 000	910 – Q106
WA4 – 5094 – 000	930 – Q302
WA4 – 5114 – 000	910 – Q201
WA4 – 5240 – 000	910 – Q 2
	910 – Q 60
WA4 – 5277 – 000	910 – Q103
	910 – Q204
WA4 – 5524 – 000	930 – Q192
WA4 – 5555 – 000	930 – Q119
WA4 – 6190 – 000	930 – Q129
WA4 – 6197 – 000	930 – Q275
	930 – Q300
	930 – Q315
WA5 – 5004 – 000	910 – Q205
WA5 – 5100 – 000	910 – Q 51
WA5 – 5105 – 000	960 – Q645
WA5 – 5106 – 000	960 – Q647
WA8 – 5087 – 000	910 – TH 1
	910 – TH401
WA8 – 5213 – 000	980 – Z501
WA9 – 5207 – 000	930 – Q160S
	930 – Q161S
WB8 – 5050 – 000	910 – RL401
WB8 – 5051 – 000	910 – RL401
WC1 – 5131 – 000	101 – 25
WC4 – 0153 – 000	280 – 13
	320 – 31
	600 – 52
WC8 – 0159 – 000	930 – SW101
WD3 – 0060 – 000	110 – 4
WD3 – 0104 – 000	110 – 4
WD3 – 0113 – 000	111 – 4
WD9 – 5037 – 000	910 – FU 1A
	910 – FU 1B
	910 – FU 51A
	910 – FU 51B
WE2 – 0333 – 000	910 – L 3
	910 – L 53
WE2 – 5040 – 000	910 – L 2
WE2 – 5059 – 000	910 – L 1
WE2 – 5066 – 000	910 – L 1
WE2 – 5157 – 000	920 – L 1
WE2 – 5160 – 000	930 – L101
WE8 – 5093 – 000	111 – 25
WG8 – 0255 – 000	960 – Q641
	960 – Q644
WG8 – 0286 – 000	910 – Q 3
	910 – Q 4
	910 – Q 61
	910 – Q 62
	910 – Q401
WG8 – 5037 – 000	960 – Q646
	960 – Q648
WG8 – 5201 – 000	960 – Q641
	960 – Q646
WG8 – 5251 – 000	910 – Q 3
	910 – Q 4
	910 – Q 61
	910 – Q 62
	910 – Q401
WK1 – 0084 – 000	930 – 1
WK2 – 0026 – 000	930 – X103
WK2 – 0301 – 000	930 – X102
WK2 – 0333 – 000	930 – X104
WK2 – 5380 – 000	930 – X105
WK2 – 5428 – 000	930 – X101
WP2 – 5054 – 000	910 – TH 1
	910 – TH401
WS1 – 0492 – 000	910 – J 51
	980 – J403
	980 – J404
WS3 – 0401 – 000	960 – J641
WS3 – 0437 – 000	B – J 201
	B – J 555
	B – J 737
	B – J7371
WS3 – 0469 – 000	B – J 200
	B – J 556
	B – J 643
	B – J 726
	B – J 867
	B – J8671
WS3 – 0662 – 000	960 – J641
WS3 – 0885 – 000	B – J 726
	B – J 867

PART NUMBER	FIGURE & KEY NO.
WS3 – 1240 – 000	B – J 868
WS3 – 1241 – 000	B – J 868
WS3 – 1271 – 000	B – J2755
WS3 – 1272 – 000	B – J2755
WS3 – 5016 – 000	B – J2745
WS3 – 5019 – 000	B – J7182
WS3 – 5160 – 000	B – J 2
	B – J 4
	B – J 7
	B – J 71
	B – J 101
	B – J 301
	B – J 302
	B – J 303
	B – J 304
	B – J 305
	B – J 306
	B – J 307
	B – J 308
	B – J 501
	B – J 601
	B – J 611
	B – J 631
	B – J 881
WS3 – 5291 – 000	B – J 5
	B – J 6
	110 – 12
	111 – 12
WS3 – 5292 – 000	B – J 5
	B – J 6
WS3 – 5301 – 000	B – J 7
	B – J 71
WS3 – 5358 – 000	B – J 706
	B – J 781
	B – J7251
WS3 – 5365 – 000	B – J 557
WS3 – 5374 – 000	B – J 868
WS3 – 5375 – 000	B – J 868
WS3 – 5393 – 000	B – J2755
WS4 – 0073 – 000	B – J 641
WS4 – 0074 – 000	B – J 641
WS4 – 0211 – 000	B – J 1
WS4 – 0214 – 000	B – J 1
WS4 – 0215 – 000	B – J 1
WS4 – 0217 – 000	B – J 200
	B – J 702
	B – J 731
	B – J 773
	B – J 880
	B – J 887
	110 – 13
	111 – 13
WS4 – 0219 – 000	B – J 200
	B – J 702
	B – J 731
	B – J 773
	B – J 880
	B – J 887
WS5 – 5025 – 000	111 – 18
WT1 – 0143 – 000	110 – 15
WT1 – 0237 – 000	110 – 14
	110 – 19
	111 – 14
WT1 – 0247 – 000	110 – 17
	111 – 17
WT1 – 5155 – 000	B – J 108
WT1 – 5167 – 000	910 – ET 1
	910 – ET 2
WT1 – 5215 – 000	110 – 16
WT1 – 5245 – 000	111 – 16
WT1 – 5361 – 000	111 – 19
WT1 – 5407 – 000	111 – 15
WT2 – 0241 – 000	103 – 33
	810 – 110
WT2 – 0300 – 000	338 – 15
WT2 – 0317 – 000	105 – 59
	106 – 53
	130 – 21
	210 – 35
	230 – 1
	250 – 49
	315 – 63
	338 – 17
	810 – 46
	811 – 67

COPYRIGHT © 1997 CANON INC.

PART NUMBER	FIGURE & KEY NO.
WT2 – 0434 – 000	315 – 64
	320 – 47
WT2 – 0494 – 000	105 – 69
WT2 – 0495 – 000	106 – 48
	230 – 10
WT2 – 0499 – 000	105 – 43
WT2 – 5011 – 000	101 – 75
	101 – 79
	105 – 14
	105 – 60
	260 – 19
	336 – 20
	338 – 14
	510 – 16
	810 – 185
WT2 – 5026 – 000	336 – 35
WT2 – 5031 – 000	102 – 50
	335 – 39
	810 – 191
WT2 – 5035 – 000	103 – 4
	230 – 3
	231 – 6
	250 – 40
	315 – 65
	320 – 28
	420 – 22
WT2 – 5041 – 000	338 – 29
WT2 – 5056 – 000	101 – 7A
	313 – 40
	337 – 23
WT2 – 5063 – 000	811 – 26
WT2 – 5065 – 000	210 – 71
WT2 – 5086 – 000	105 – 76
WT2 – 5093 – 000	811 – 10
WT2 – 5098 – 000	101 – 42
WT2 – 5136 – 000	102 – 11
	102 – 14
	313 – 53
	337 – 22
WT2 – 5145 – 000	420 – 38
WT2 – 5178 – 000	260 – 20
	313 – 55
	320 – 29
	335 – 48
	338 – 13
WT2 – 5189 – 000	315 – 19
WT2 – 5332 – 000	111 – 1
WT2 – 5369 – 000	315 – 66
X62 – 7921 – 000	770 – 11
X62 – 8249 – 000	960 – SQ642
	960 – SQ643
X65 – 7467 – 000	965 – Q103
X71 – 9310 – 000	600 – 39
	640 – 37
	770 – 2
XA9 – 0034 – 000	580 – 25
XA9 – 0189 – 000	105 – 34
	106 – 50
XA9 – 0192 – 000	105 – 15
	811 – 71
XA9 – 0207 – 000	302 – 60
	303 – 68
	810 – 171
XA9 – 0228 – 000	550 – 7
	580 – 29
XA9 – 0235 – 000	105 – 64
XA9 – 0265 – 000	311 – 77
XA9 – 0271 – 000	320 – 42
XA9 – 0546 – 020	810 – 184
XA9 – 0591 – 000	130 – 14
XA9 – 0624 – 000	105 – 75
XA9 – 0626 – 000	103 – 38
	210 – 53
	230 – 9
	320 – 52
	335 – 25
	340 – 19
	350 – 21
	351 – 16
	420 – 21
	810 – 53
XA9 – 0628 – 000	100 – 61
	101 – 38
	102 – 10
	102 – 60

PART NUMBER	FIGURE & KEY NO.
XA9 – 0628 – 000	104 – 1
	105 – 62
	106 – 22
	107 – 11
	231 – 20
	232 – 9
	235 – 2
	250 – 41
	260 – 21
	261 – 11
	265 – 3
	280 – 4
	280 – 17
	302 – 58
	303 – 64
	310 – 63
	311 – 66
	312 – 58
	313 – 56
	315 – 6
	320 – 24
	335 – 16
	335 – 41
	335 – 44
	336 – 22
	337 – 19
	350 – 22
	351 – 17
	360 – 2
	810 – 52
	810 – 193
	811 – 38
XA9 – 0629 – 000	100 – 76
	101 – 33
	102 – 24
	103 – 21
	104 – 20
	105 – 16
	106 – 29
	107 – 12
	110 – 21
	111 – 22
	302 – 59
	303 – 65
	430 – 17
	620 – 69
XA9 – 0630 – 000	250 – 53
	320 – 53
XA9 – 0633 – 000	103 – 39
	105 – 65
	310 – 73
	311 – 73
	312 – 67
	320 – 16
	337 – 20
XA9 – 0638 – 000	210 – 34
	430 – 12
XA9 – 0643 – 000	100 – 77
	101 – 9
	335 – 47
XA9 – 0656 – 000	210 – 69
XA9 – 0666 – 000	300 – 43
XA9 – 0685 – 000	107 – 14
	302 – 61
	303 – 67
XA9 – 0722 – 000	811 – 13
XA9 – 0724 – 000	101 – 52
	101 – 64
XA9 – 0739 – 000	110 – 1
XA9 – 0764 – 000	420 – 36
XA9 – 0768 – 000	300 – 32
XB1 – 2200 – 309	338 – 513
XB1 – 2200 – 409	302 – 501
	303 – 501
XB1 – 2230 – 805	320 – 505
XB1 – 2230 – 809	101 – 502
	280 – 503
XB1 – 2300 – 402	640 – 501
XB1 – 2300 – 406	100 – 511
XB1 – 2300 – 407	640 – 507
XB1 – 2300 – 409	102 – 501
	315 – 501
	315 – 514
	320 – 504
	336 – 508

PART NUMBER	FIGURE & KEY NO.
XB1 – 2300 – 409	338 – 512
	420 – 503
	570 – 501
	620 – 501
	640 – 502
	810 – 518
XB1 – 2300 – 603	600 – 517
XB1 – 2300 – 606	105 – 501
	110 – 503
	111 – 503
XB1 – 2300 – 609	105 – 503
	106 – 507
	110 – 501
	210 – 505
	260 – 501
	310 – 510
	311 – 509
	312 – 511
	313 – 504
	316 – 502
	320 – 511
	336 – 503
	338 – 508
	350 – 503
	510 – 503
	550 – 502
	580 – 501
	600 – 505
	810 – 515
	811 – 510
XB1 – 2300 – 809	336 – 513
	810 – 535
XB1 – 2301 – 009	620 – 513
XB1 – 2301 – 209	210 – 504
	810 – 519
XB1 – 2301 – 409	550 – 503
XB1 – 2301 – 603	570 – 502
XB1 – 2302 – 003	550 – 501
XB1 – 2400 – 406	100 – 504
XB1 – 2400 – 409	104 – 501
	315 – 517
	600 – 514
	810 – 529
XB1 – 2400 – 509	315 – 503
XB1 – 2400 – 603	110 – 504
	110 – 506
	111 – 504
XB1 – 2400 – 605	310 – 515
	311 – 508
	312 – 507
XB1 – 2400 – 606	100 – 508
	100 – 509
	302 – 512
	316 – 501
XB1 – 2400 – 607	100 – 507
XB1 – 2400 – 609	102 – 505
	104 – 504
	111 – 501
	300 – 502
	302 – 516
	303 – 514
	310 – 511
	311 – 513
	312 – 514
	315 – 518
	337 – 507
	600 – 502
	810 – 514
	811 – 507
XB1 – 2400 – 806	810 – 532
XB1 – 2400 – 809	810 – 531
XB1 – 2401 – 009	811 – 508
XB1 – 2401 – 406	600 – 513
XB1 – 2401 – 409	600 – 516
XB1 – 2401 – 609	160 – 502
XB1 – 2402 – 009	103 – 504
	600 – 511
	941 – 501
XB1 – 2404 – 009	810 – 524
XB1 – 2502 – 006	510 – 502
XB1 – 3400 – 806	130 – 501
XB2 – 5300 – 609	570 – 504
XB2 – 6300 – 609	510 – 506
XB2 – 7300 – 807	580 – 503
XB2 – 7400 – 606	110 – 507

COPYRIGHT © 1997 CANON INC.
CANON NP6750/6550/6450/6445/6050 REV. 3 OCT. 1997 PRINTED IN JAPAN (IMPRIME AU JAPON)

PART NUMBER	FIGURE & KEY NO.
XB2 – 7400 – 606	111 – 505
XB2 – 8260 – 607	600 – 515
XB2 – 8300 – 607	600 – 512
	811 – 506
XB2 – 8300 – 609	420 – 501
XB4 – 6300 – 809	300 – 506
XB4 – 7300 – 509	941 – 502
XB4 – 7300 – 609	100 – 510
	101 – 508
	338 – 501
	338 – 510
	550 – 504
	570 – 505
	580 – 504
	620 – 504
	640 – 506
XB4 – 7300 – 809	106 – 504
	338 – 505
	510 – 507
	620 – 509
	640 – 504
XB4 – 7301 – 209	720 – 501
	810 – 522
XB4 – 7400 – 609	100 – 502
	101 – 501
	106 – 503
	300 – 501
	315 – 512
	335 – 502
	620 – 512
XB4 – 7400 – 806	100 – 505
XB4 – 7400 – 809	100 – 506
	106 – 501
	160 – 501
	302 – 511
	303 – 505
	310 – 512
	311 – 514
	312 – 515
	315 – 504
	330 – 503
	335 – 501
	337 – 506
	360 – 501
	600 – 506
	810 – 513
XB4 – 7401 – 009	335 – 506
XB4 – 7403 – 009	106 – 509
	280 – 507
XB6 – 2300 – 408	231 – 506
	302 – 502
	303 – 504
XB6 – 2300 – 508	315 – 511
XB6 – 2300 – 608	250 – 510
XB6 – 2400 – 508	336 – 504
	810 – 516
XB6 – 2400 – 509	231 – 503
	250 – 513
XB6 – 2400 – 608	810 – 521
XB6 – 2400 – 809	320 – 506
XB6 – 2401 – 208	103 – 503
XB6 – 7200 – 409	570 – 503
XB6 – 7300 – 309	100 – 501
XB6 – 7300 – 409	250 – 512
XB6 – 7300 – 609	106 – 510
	210 – 503
	430 – 501
XB6 – 7300 – 809	101 – 503
XB6 – 7301 – 009	340 – 506
XB6 – 7400 – 607	360 – 505
	360 – 509
XB6 – 7400 – 609	302 – 515
	303 – 513
	810 – 528
XB6 – 7400 – 809	250 – 508
XB6 – 7401 – 609	510 – 501
XB6 – 7402 – 009	320 – 503
XB7 – 1040 – 069	101 – 505
	101 – 506
XB7 – 2100 – 309	810 – 527
XB7 – 2200 – 409	210 – 502
XD1 – 1102 – 629	640 – 509
XD1 – 1103 – 115	338 – 511
XD1 – 1103 – 135	315 – 519
	810 – 537

PART NUMBER	FIGURE & KEY NO.
XD1 – 1104 – 132	310 – 516
	311 – 515
XD1 – 1104 – 133	810 – 526
XD1 – 1105 – 224	101 – 507
XD1 – 1105 – 239	105 – 506
XD1 – 1106 – 212	330 – 504
XD1 – 1106 – 213	360 – 507
XD1 – 1106 – 225	338 – 503
	811 – 513
XD1 – 1106 – 235	302 – 514
	303 – 512
XD1 – 1108 – 239	250 – 511
XD1 – 1108 – 212	340 – 505
XD1 – 1108 – 213	360 – 506
XD1 – 1108 – 215	260 – 502
	302 – 508
	303 – 503
	320 – 510
	337 – 505
XD1 – 1108 – 219	250 – 514
	810 – 530
XD1 – 1108 – 225	231 – 505
XD1 – 1108 – 229	230 – 505
	232 – 501
	260 – 503
	310 – 517
	311 – 516
	312 – 516
	313 – 513
	810 – 507
XD1 – 1108 – 231	640 – 510
XD1 – 2100 – 307	550 – 505
XD1 – 2100 – 607	100 – 513
XD1 – 3100 – 805	107 – 501
XD1 – 4200 – 302	320 – 512
	640 – 508
XD1 – 4200 – 402	110 – 502
	110 – 505
	111 – 502
XD2 – 1100 – 242	310 – 501
	311 – 501
	312 – 502
	313 – 503
	315 – 513
	336 – 509
	337 – 501
	350 – 501
	811 – 505
XD2 – 1100 – 282	810 – 533
XD2 – 1100 – 322	300 – 503
	310 – 502
	311 – 502
	315 – 502
	336 – 510
	338 – 507
	600 – 503
	620 – 505
	810 – 510
	811 – 504
XD2 – 1100 – 372	310 – 518
	311 – 517
	312 – 501
	313 – 511
XD2 – 1100 – 402	106 – 508
	232 – 510
	260 – 504
	335 – 503
	340 – 504
	351 – 502
	600 – 507
XD2 – 1100 – 502	104 – 503
	106 – 502
	107 – 503
	210 – 501
	231 – 504
	232 – 508
	235 – 501
	250 – 501
	265 – 506
	280 – 506
	310 – 503
	311 – 503
	312 – 503
	313 – 502
	315 – 505

PART NUMBER	FIGURE & KEY NO.
XD2 – 1100 – 502	335 – 505
	336 – 502
	338 – 502
	350 – 502
	360 – 508
	600 – 501
	620 – 506
	720 – 502
	810 – 505
	811 – 502
XD2 – 1100 – 642	102 – 502
	103 – 502
	105 – 504
	106 – 505
	230 – 501
	230 – 504
	231 – 501
	232 – 503
	232 – 509
	235 – 502
	250 – 502
	260 – 505
	261 – 501
	261 – 504
	261 – 506
	265 – 501
	265 – 502
	280 – 501
	300 – 504
	302 – 504
	302 – 509
	303 – 509
	310 – 504
	311 – 504
	312 – 504
	313 – 506
	320 – 502
	336 – 501
	337 – 502
	338 – 504
	340 – 501
	360 – 502
	430 – 504
	600 – 504
	770 – 502
	810 – 502
	811 – 503
XD2 – 1100 – 802	330 – 502
	810 – 509
XD2 – 1200 – 502	302 – 506
	303 – 511
XD2 – 2100 – 302	101 – 504
XD2 – 2100 – 402	250 – 505
	336 – 511
XD2 – 2100 – 502	351 – 501
	620 – 502
XD2 – 2100 – 602	600 – 508
	620 – 510
XD2 – 2100 – 802	230 – 503
	232 – 506
	260 – 506
	265 – 507
	300 – 505
	310 – 505
	311 – 505
	312 – 505
	313 – 508
	340 – 502
	600 – 510
	640 – 503
XD2 – 2101 – 002	106 – 511
XD2 – 2300 – 202	620 – 507
XD2 – 2300 – 302	101 – 509
	336 – 53B
XD2 – 2300 – 402	100 – 503
	338 – 509
	810 – 525
XD2 – 2300 – 502	620 – 508
	810 – 520
XD2 – 3100 – 152	250 – 509
XD2 – 3100 – 202	510 – 504
XD3 – 0300 – 082	336 – 507
XD3 – 0300 – 102	105 – 502
	105 – 505
	106 – 506

COPYRIGHT © 1997 CANON INC.

PART NUMBER	FIGURE & KEY NO.
XD3 – 1160 – 142	320 – 501
XD3 – 1200 – 082	338 – 506
XD3 – 1200 – 102	310 – 506
	311 – 506
	312 – 506
	313 – 501
	315 – 516
XD3 – 1200 – 122	302 – 505
	303 – 510
	310 – 509
	311 – 511
	312 – 512
	313 – 512
	315 – 508
	810 – 501
	811 – 501
XD3 – 1200 – 162	302 – 513
	303 – 508
	310 – 513
	313 – 507
XD3 – 1300 – 082	315 – 515
	810 – 517
XD3 – 1300 – 102	336 – 512
XD3 – 2200 – 082	315 – 509
XD3 – 2200 – 102	302 – 510
	303 – 507
	310 – 507
	311 – 507
	312 – 508
	313 – 505
	315 – 507
	336 – 514
	360 – 503
XD3 – 2200 – 122	102 – 503
	102 – 504
	250 – 504
	260 – 507
	265 – 504
	310 – 514
	311 – 512
	312 – 513
	313 – 509
	315 – 506
	336 – 505
	337 – 504
	340 – 503
	360 – 510
	640 – 505
	810 – 504
XD3 – 2200 – 142	103 – 501
	250 – 507
	260 – 508
	261 – 503
	261 – 505
	265 – 503
	336 – 506
	337 – 503
	360 – 504
	600 – 509
	810 – 506
XD3 – 2200 – 162	230 – 502
	231 – 502
	232 – 505
	235 – 504
	261 – 502
	265 – 505
	280 – 505
	310 – 508
	312 – 509
	330 – 501
	810 – 503
XD3 – 2200 – 182	250 – 503
	770 – 501
XD3 – 2200 – 202	280 – 504
	620 – 511
	810 – 512
XD3 – 2300 – 102	315 – 510
XD3 – 2300 – 122	232 – 502
	280 – 502
XD3 – 2300 – 142	235 – 503
	250 – 506
	260 – 509
XD3 – 2300 – 182	232 – 504
XD3 – 2300 – 202	810 – 511
XD9 – 0104 – 000	302 – 45

PART NUMBER	FIGURE & KEY NO.
XD9 – 0104 – 000	303 – 35
XD9 – 0133 – 000	810 – 194
XD9 – 0134 – 000	810 – 195
XD9 – 0136 – 000	810 – 196
XD9 – 0137 – 000	810 – 197
XF9 – 0351 – 000	360 – 26
XF9 – 0359 – 000	315 – 59
XF9 – 0393 – 000	316 – 12
XF9 – 0502 – 000	315 – 60
XF9 – 0504 – 000	600 – 66
XF9 – 0523 – 000	338 – 12
XF9 – 0524 – 000	335 – 14
XF9 – 0525 – 000	310 – 60
	311 – 62
	312 – 57
	313 – 52
XF9 – 0526 – 000	360 – 27
XF9 – 0527 – 000	106 – 54
XF9 – 0528 – 000	106 – 54
XF9 – 0529 – 000	235 – 8
XF9 – 0530 – 000	250 – 48
XF9 – 0531 – 000	250 – 32
XF9 – 0533 – 000	106 – 46
XF9 – 0551 – 000	103 – 5
XG2 – 8016 – 505	810 – 170
XG3 – 6010 – 305	360 – 31
XG9 – 0111 – 000	600 – 34A
	620 – 58
XG9 – 0208 – 000	103 – 34
	231 – 18
	232 – 27
	235 – 7
	250 – 33
	261 – 10
	265 – 18
	280 – 14
	810 – 47
XG9 – 0211 – 000	102 – 53
	102 – 54
	250 – 50
	320 – 18
	360 – 32
	810 – 48
XG9 – 0218 – 000	640 – 36
XG9 – 0224 – 000	104 – 14
XG9 – 0237 – 000	250 – 34
	810 – 49
XG9 – 0243 – 000	312 – 68
	313 – 58
	315 – 83
XG9 – 0250 – 000	600 – 51
XG9 – 0254 – 000	302 – 42
	303 – 47
	335 – 23
	335 – 45
XG9 – 0298 – 000	250 – 31
XG9 – 0302 – 000	104 – 28
XG9 – 0324 – 000	510 – 14
XG9 – 0325 – 000	811 – 12
XG9 – 0333 – 000	640 – 42
XG9 – 0335 – 000	320 – 17
XG9 – 0354 – 000	337 – 18
XH9 – 0082 – 000	302 – 43
	303 – 48
XZ1 – 1401 – 805	320 – 508
XZ1 – 1800 – 705	320 – 509
XZ9 – 0251 – 000	101 – 26
XZ9 – 0394 – 000	101 – 53
XZ9 – 0406 – 000	100 – 58
XZ9 – 0407 – 000	316 – 13
XZ9 – 0409 – 000	107 – 7
XZ9 – 0419 – 000	360 – 8A

PART NUMBER	FIGURE & KEY NO.

COPYRIGHT © 1997 CANON INC.
CANON NP6750/6550/6450/6445/6050 REV. 3 OCT. 1997 PRINTED IN JAPAN (IMPRIME AU JAPON)

〒302
茨城県取手市白山7-5-1
キヤノン株式会社
映像事務機TS推進部
映像事務機TS推進1課
1994年10月 初版発行
1995年 2月 改訂版1発行
1996年 2月 改訂版2発行
1997年10月 改訂版3発行

Prepared by
OFFICE IMAGING PRODUCTS TECHNICAL SUPPORT DEPT. 1
OFFICE IMAGING PRODUCTS TECHNICAL SUPPORT DIV.
CANON INC.
Printed in Japan

REVISION 0 (OCT. 1994)
REVISION 1 (FEB. 1995)
REVISION 2 (FEB. 1996)
REVISION 3 (OCT. 1997)

5-1, Hakusan 7-chome, Toride-shi, Ibaraki 302, Japan

Canon

PRINTED IN JAPAN (IMPRIME AU JAPON)

CANON INC.