PC1000s/1200s/ imageCLASS D600s

CIRCUIT DIAGRAM

REVISION 1

Canon

MAR. 2002 **HY8-81A2-010**

COPYRIGHT© 2002 CANON INC.

COPYRIGHT © 2002 CANON INC.

IMPORTANT

This documentation is published by Canon Inc., Japan, to serve as a source of reference for work in the field.

Specifications and other information contained herein may vary slightly from actual machine values or those found in advertising and other printed matter.

Any questions regarding the information contained herein should be directed to the Copier Service Department of the Sales Company.

This documentation is intended for all sales areas, and may contain information not applicable to certain areas.

Reproduction without permission not allowed.

Use of this manual should be strictly supervised to avoid disclosure of confidential information.

序

この資料は、キヤノン株式会社が発行した物で、市場サービスを行なう上での参考資料として御使用願います。

この資料に記載されている仕様や内容は、「実際の機械の仕様」、「広告に記載されている機械の仕様」および「他の印刷物」と異なる場合があります。

この資料に記載されている仕様や内容に関する質問は、販売会社の複写機サービス部門へお願い致します。

この資料は、該当製品が発売される全地域に対応する内容で作成されているため、貴地域に非該当の情報が記載されている場合があります。

キヤノン株式会社が版権所有、無断転載、引用を禁ず。

本マニュアルについては、機密保持等その取扱いには十分注意してください。
万一取扱いを誤りますと法律で処罰されることがあります。

INTRODUCTION

This circuit diagram covers the models shown in the following table. Be sure to have a good understanding of the difference from model to model before referring to this manual.

Model	Type code	ADF function	Printer function	Fax function	Zoom function	Counter function	Power supply
ImageCLASS D620	PVS/PVY/RTY		√		√	√	230V (ASIA/OSE)
	RTW		√		√		230V (ASIA/OSE)
	STS		√		√	√	120V
	ZTT		√		√		120V
ImageCLASS D660	STR	√	√		√	√	120V
	ZTS	√	√		√		120V
ImageCLASS D661	ZTV	√	√				120V
ImageCLASS D680	PVR/PVX/RTX	√	√	√	√	√	230V (ASIA/OSE)
	RTV	√	√	√	√		230V (ASIA/OSE)
	ZTQ	√	√	√	√		120V
PC1060	ZTU	√			√		120V
PC1061	ZTX	√					120V
PC1080F	ZTR	√		√	√		120V
PC1210	LUP		√		√		100V
PC1230	LUM	√	√		√		100V
PC1250	LUL	√		√	√		100V
PC1270	LUK	√	√	√	√		100V
SmartBase PC1210D	UUK/UUU/UUV/ UUW/QTJ/TTG		√		√		230V (EURO)
SmartBase PC1230D	UUM/UUX/UUY/ UUZ/QTK/TTH	√	√		√		230V (EURO)
SmartBase PC1270D	UIA/ULA	√	√	√	√		230V (EURO)

The notation "√" indicates that the item in question is available.

はじめに

このサーキットダイアグラムでは、以下の表に示すモデルについて記載している。サーキットダイアグラムを参照する前に、各モデルの違いについて理解しておくことを推奨する。

モデル名	機番	ADF 機能	プリンタ 機能	ファクス 機能	ズーム 機能	カウンタ 機能	電源 電圧
imageCLASS D620	PVS/PVY/RTY		√		√	√	230V (ASIA/OSE)
	RTW		√		√		230V (ASIA/OSE)
	STS		√		√	√	120V
	ZTT		√		√		120V
imageCLASS D660	STR	√	√		√	√	120V
	ZTS	√	√		√		120V
imageCLASS D661	ZTV	√	√				120V
imageCLASS D680	PVR/PVX/RTX	√	√	√	√	√	230V (ASIA/OSE)
	RTV	√	√	√	√		230V (ASIA/OSE)
	ZTQ	√	√	√	√		120V
PC1060	ZTU	√			√		120V
PC1061	ZTX	√					120V
PC1080F	ZTR	√		√	√		120V
PC1210	LUP		√		√		100V
PC1230	LUM	√	√		√		100V
PC1250	LUL	√		√	√		100V
PC1270	LUK	√	√	√	√		100V
SmartBase PC1210D	UUK/UUU/UUV/ UUW/QTJ/TTG		√		√		230V (EURO)
SmartBase PC1230D	UUM/UUX/UUY/ UUZ/QTK/TTH	√	√		√		230V (EURO)
SmartBase PC1270D	UIA/ULA	√	√	√	√		230V (EURO)

各モデルに搭載されいている機能を“√”によって示す。

COPYRIGHT © 2002 CANON INC.

CONTENTS

1. DC controller PCB 1
2. Analog processor PCB 6
3. Control panel PCB 8
4. Sensor PCB 9
5. NCU PCB(100V/ if equipped with fax functions) 10
6. NCU PCB(120V/if equipped with fax functions) 11
7. NCU PCB(230V:EURO/if equipped with fax functions) 12
8. NCU PCB(230V:ASIA_OCE/if equipped with fax functions) 15
9. Modular jack PCB(100V/if equipped with fax functions) 18
10. Modular jack PCB(120V/if equipped with fax functions) 19
11. Modular jack PCB(230V:EURO/if equipped with fax functions) 20
12. Modular jack PCB(230V:ASIA_OCE/if equipped with fax functions) 21
13. Printer controller PCB(if equipped with printer functions) 22

COPYRIGHT© 2002 CANON INC.

目次

1. DCコントローラ回路基板 1
2. アナログプロセッサ回路基板 6
3. 操作部回路基板 8
4. センサ回路基板 9
5. NCU回路基板(100V/ファクス機能搭載機のみ) 10
6. NCU回路基板(120V/ファクス機能搭載機のみ) 11
7. NCU回路基板(230V:EURO/ファクス機能搭載機のみ) 12
8. NCU回路基板(230V:ASIA_OCE/ファクス機能搭載機のみ) 15
9. モジュラージャック回路基板(100V/ファクス機能搭載機のみ) 18
10. モジュラージャック回路基板(120V/ファクス機能搭載機のみ) 19
11. モジュラージャック回路基板(230V:EURO/ファクス機能搭載機のみ) 20
12. モジュラージャック回路基板
(230V:ASIA_OCE/ファクス機能搭載機のみ) 21
13. プリンタコントローラ回路基板(プリンタ機能搭載機のみ) 22

COPYRIGHT© 2002 CANON INC.

1. DC CONTROLLER PCB

1. DCコントローラ回路基板

DC CONTROLLER PCB[A501](1/5)

DC コントローラ回路基板[A501](1/5)

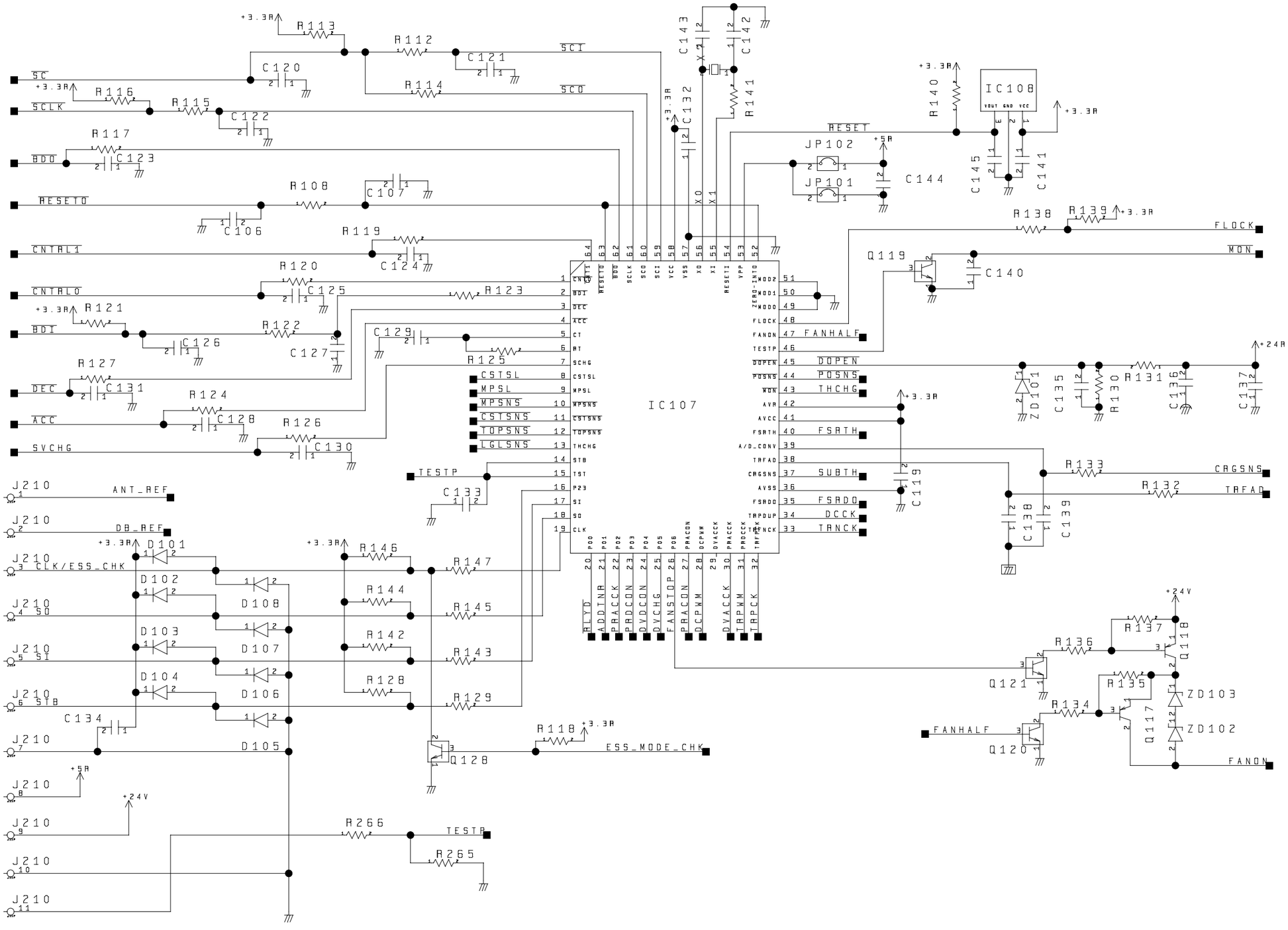

COPYRIGHT© 2002 CANON INC.

DC CONTROLLER PCB[A502](2/5)
DC コントローラ回路基板[A502](2/5)

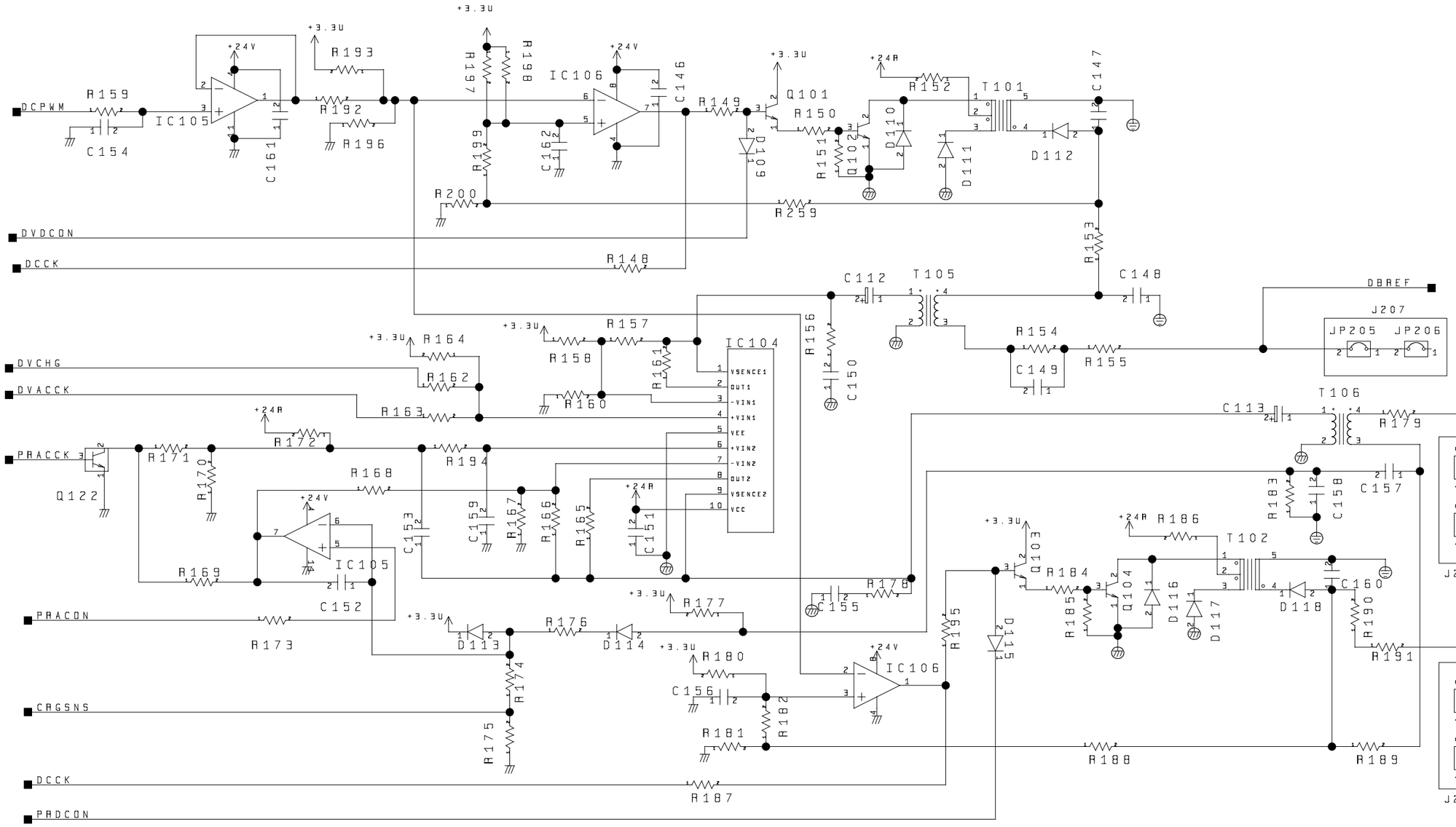

COPYRIGHT© 2002 CANON INC.

DC CONTROLLER PCB[A503](3/5)
DC コントローラ回路基板[A503](3/5)

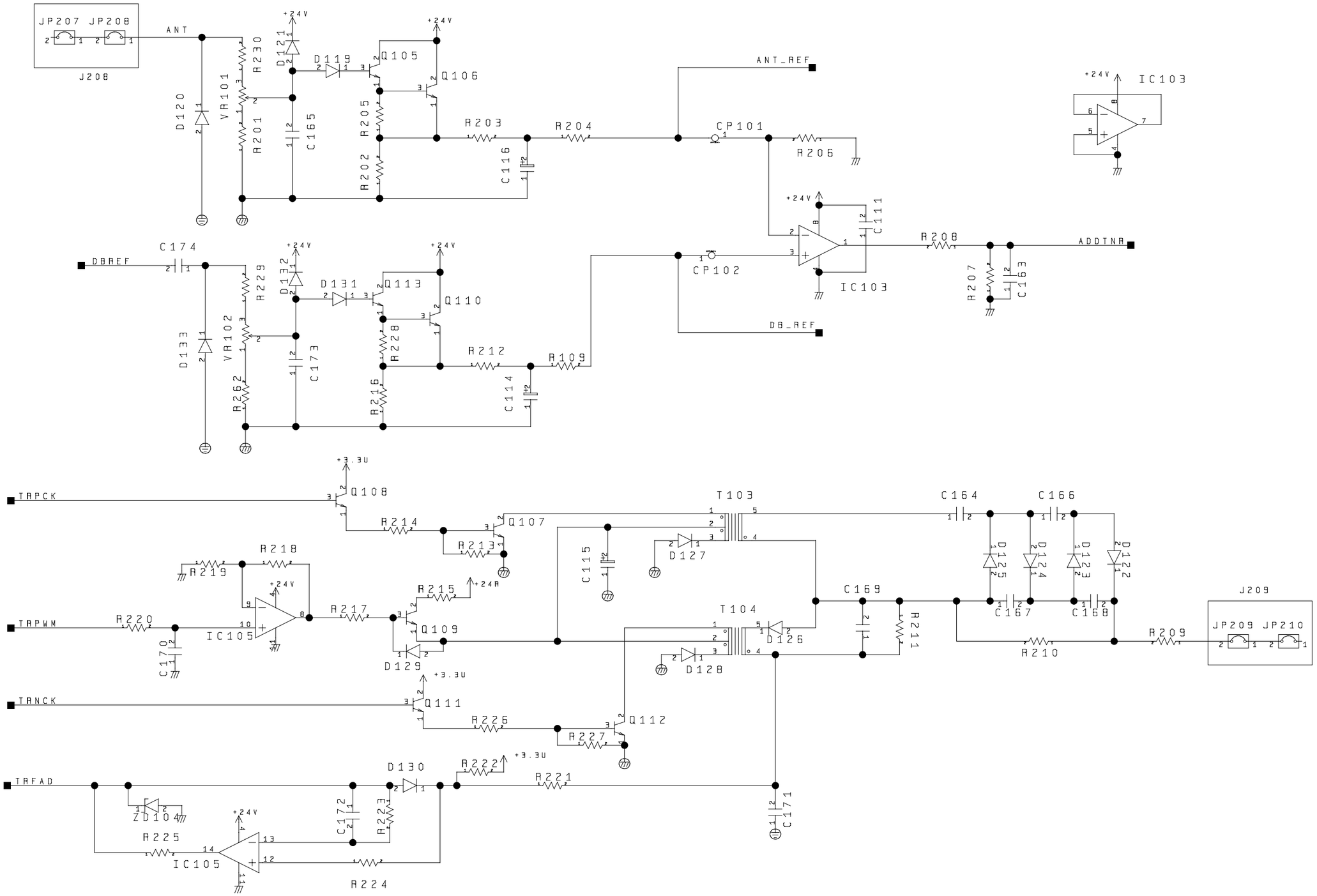

DC CONTROLLER PCB[A504](4/5)

DC コントローラ回路基板[A504](4/5)

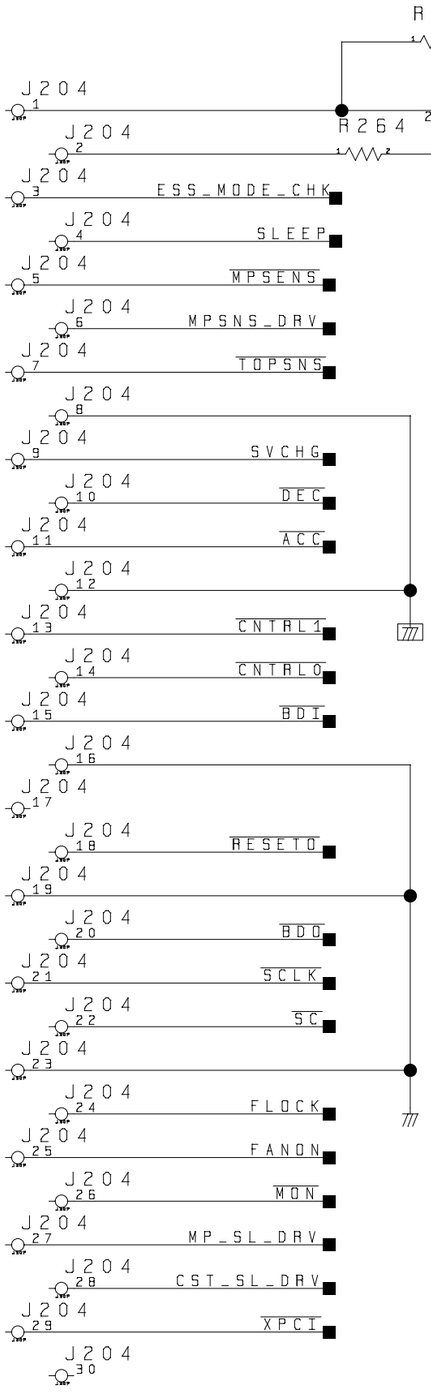

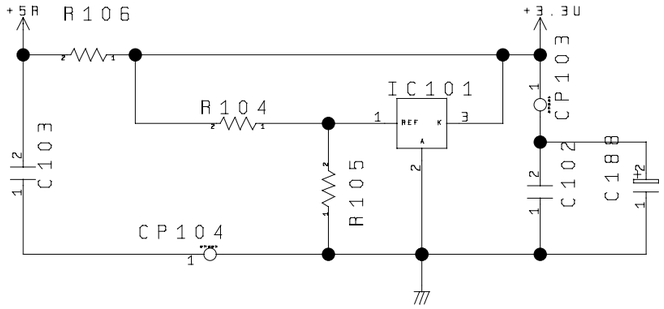

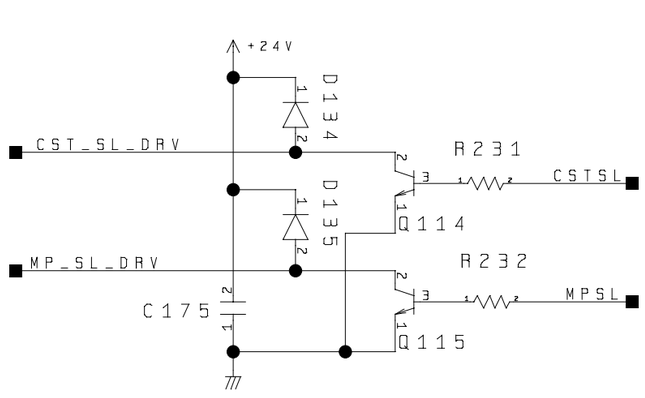

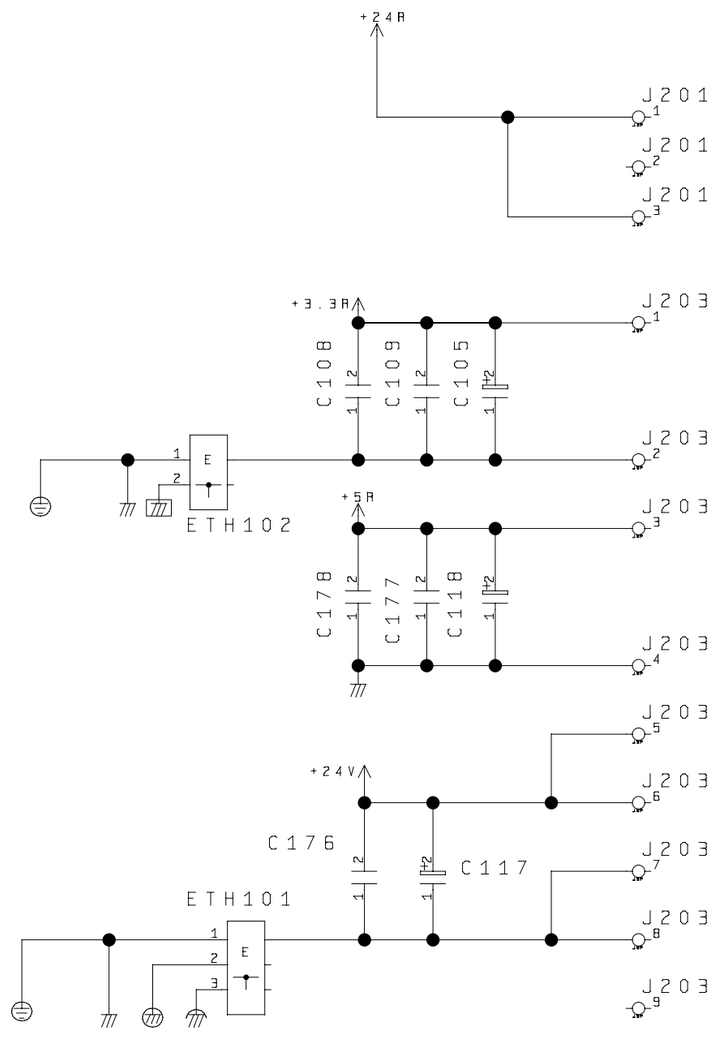

COPYRIGHT© 2002 CANON INC.

DC CONTROLLER PCB[A505](5/5)
DC コントローラ回路基板[A505](5/5)

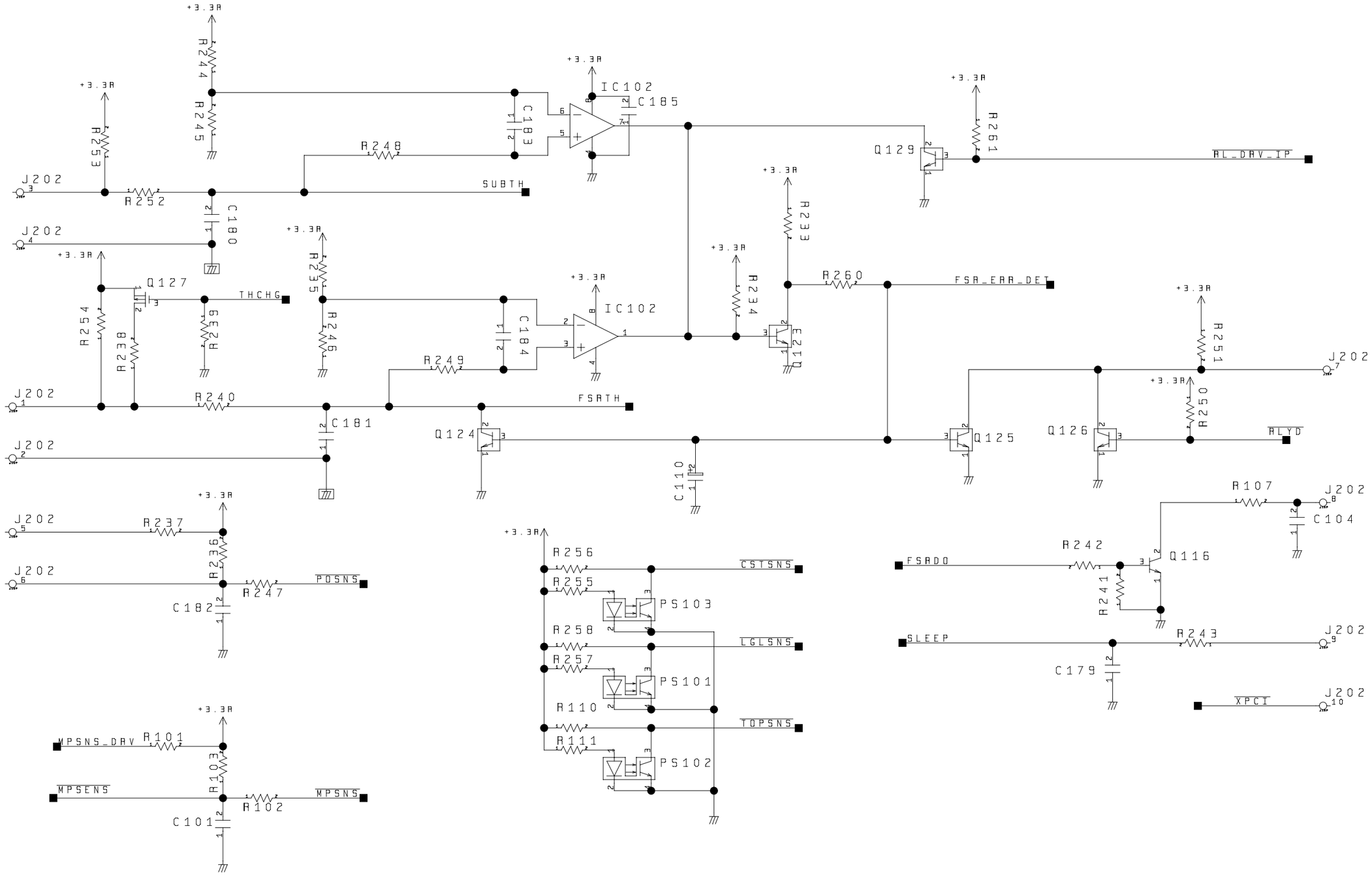

2. ANALOG PROCESSOR PCB

2. アナログプロセッサ回路基板

ANALOG PROCESSOR PCB[A501](1/2)

アナログプロセッサ回路基板[A501](1/2)

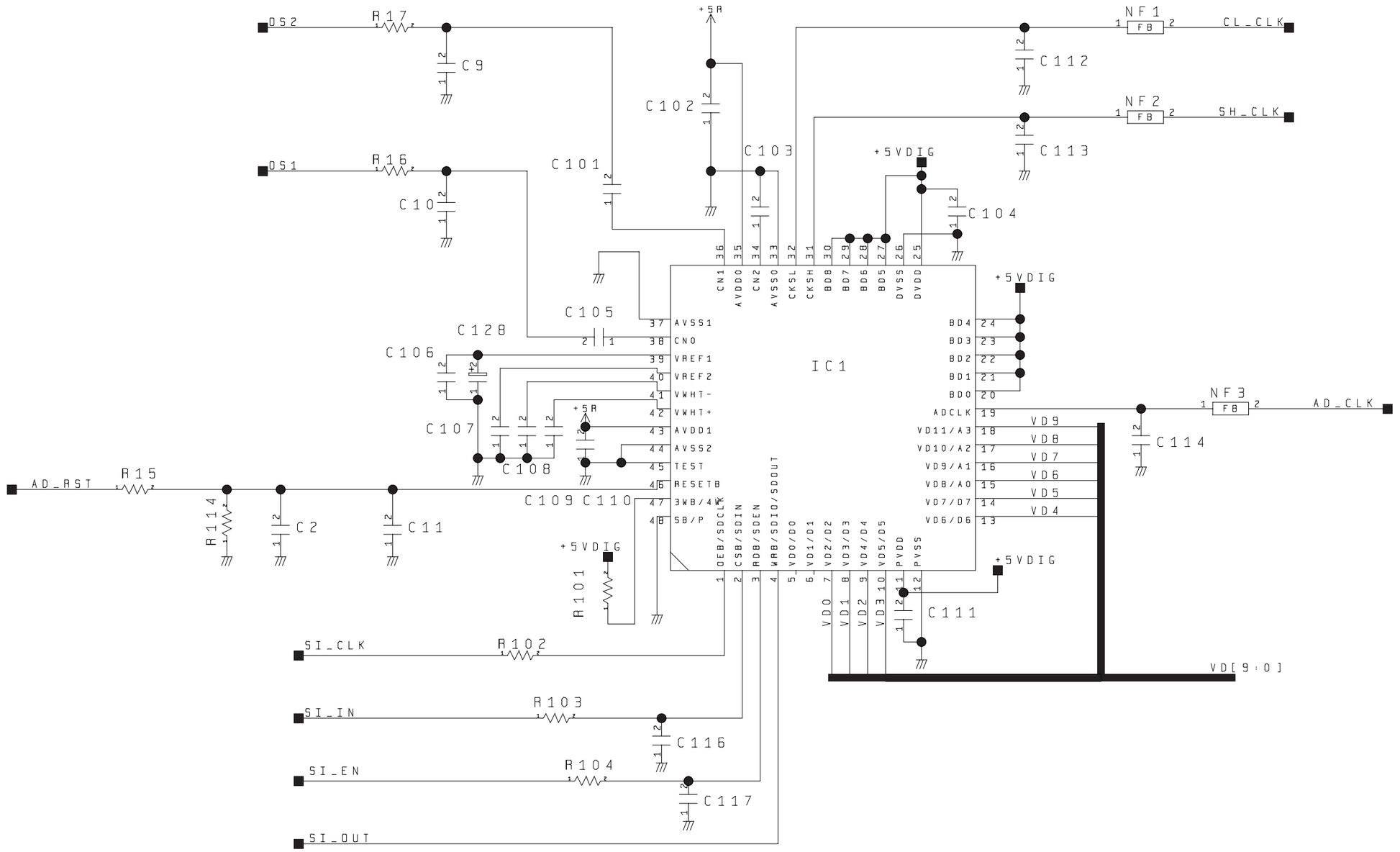

COPYRIGHT© 2002 CANON INC.

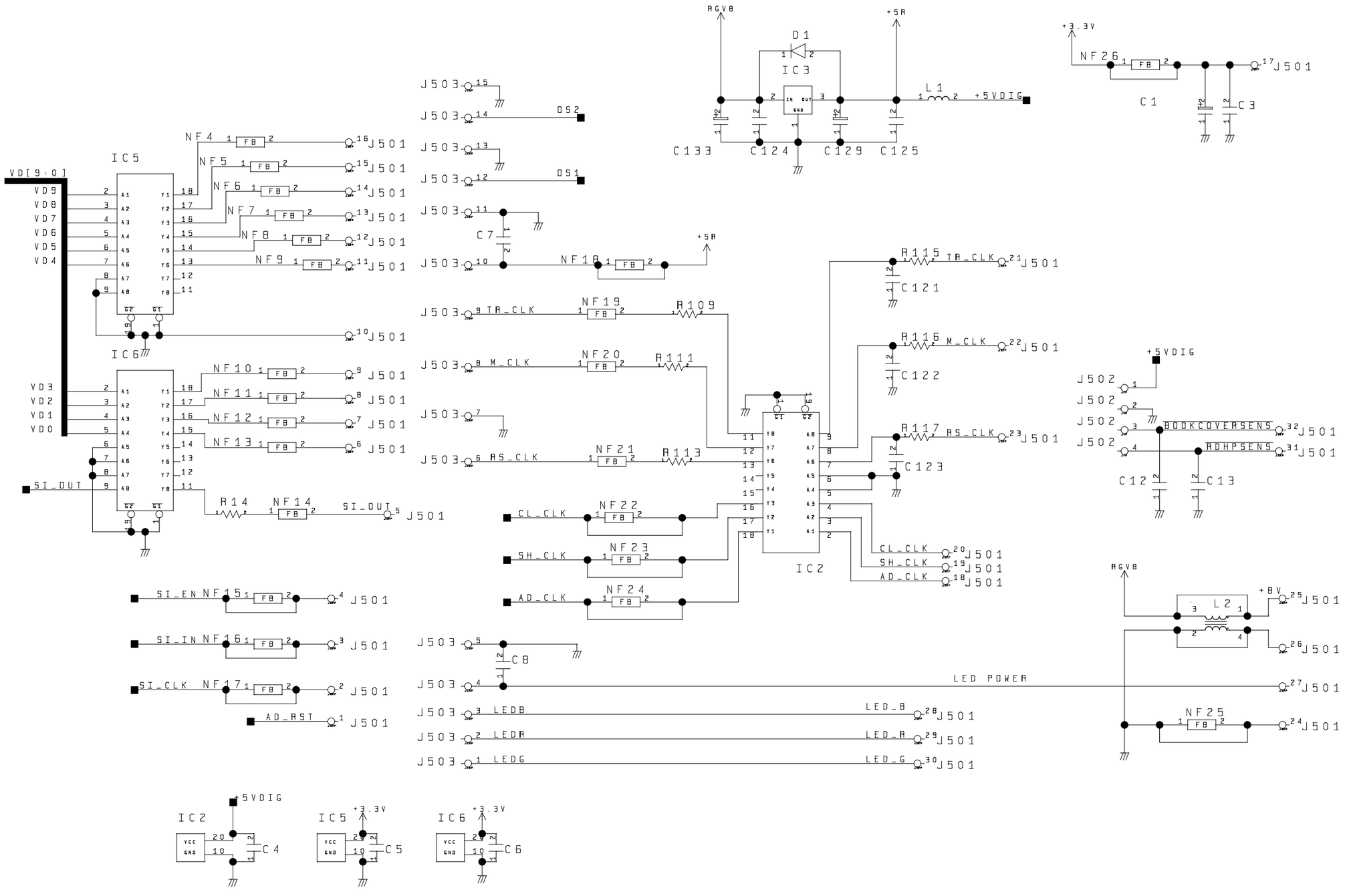
VD[9:0]
VD9
VD8
VD7
VD6
VD5
VD4
VD3
VD2
VD1
VD0
IC5
IC6
NF4
NF5
NF6
NF7
NF8
NF9
NF10
NF11
NF12
NF13
NF14
NF15
NF16
NF17
NF18
NF19
NF20
NF21
NF22
NF23
NF24
NF25
NF26
FB
R14
R109
R111
R113
R115
R116
R117
C1
C3
C4
C5
C6
C7
C8
C12
C13
C121
C122
C123
C124
C125
C129
C133
D1
IC2
IC3
L1
L2
RGVB
+5A
+5VDIG
+3.3V
+8V
SI_OUT
SI_EN
SI_IN
SI_CLK
AD_RST
TR_CLK
M_CLK
RS_CLK
CL_CLK
SH_CLK
AD_CLK
LEDB
LEDR
LEDG
LED_B
LED_R
LED_G
LED POWER
OS1
OS2
BOOKCOVERSENS
RDHPSENS
J501
J502
J503

3. CONTROLL PANEL PCB

3. 操作部回路基板

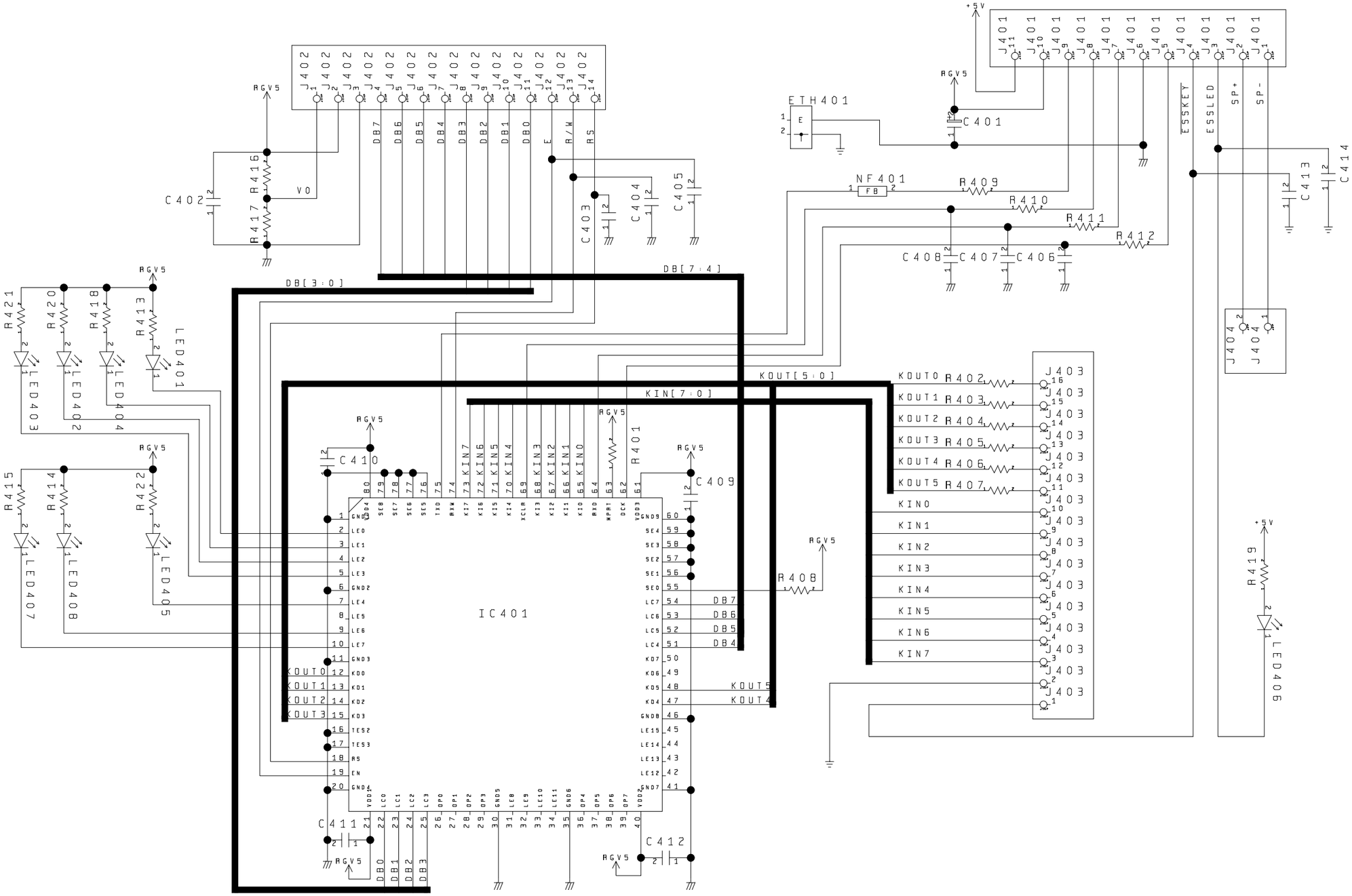

COPYRIGHT© 2002 CANON INC.

4. SENSOR PCB

4. センサ回路基板

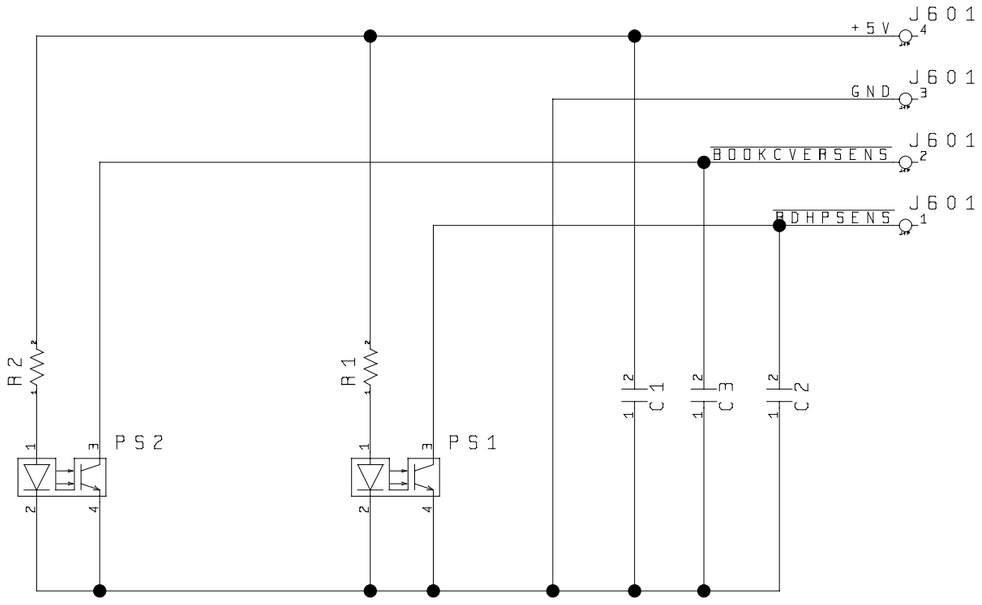

5. NCU PCB (100V/if equipped with fax functions)

5. NCU回路基板（100V/ファクス機能搭載機のみ）

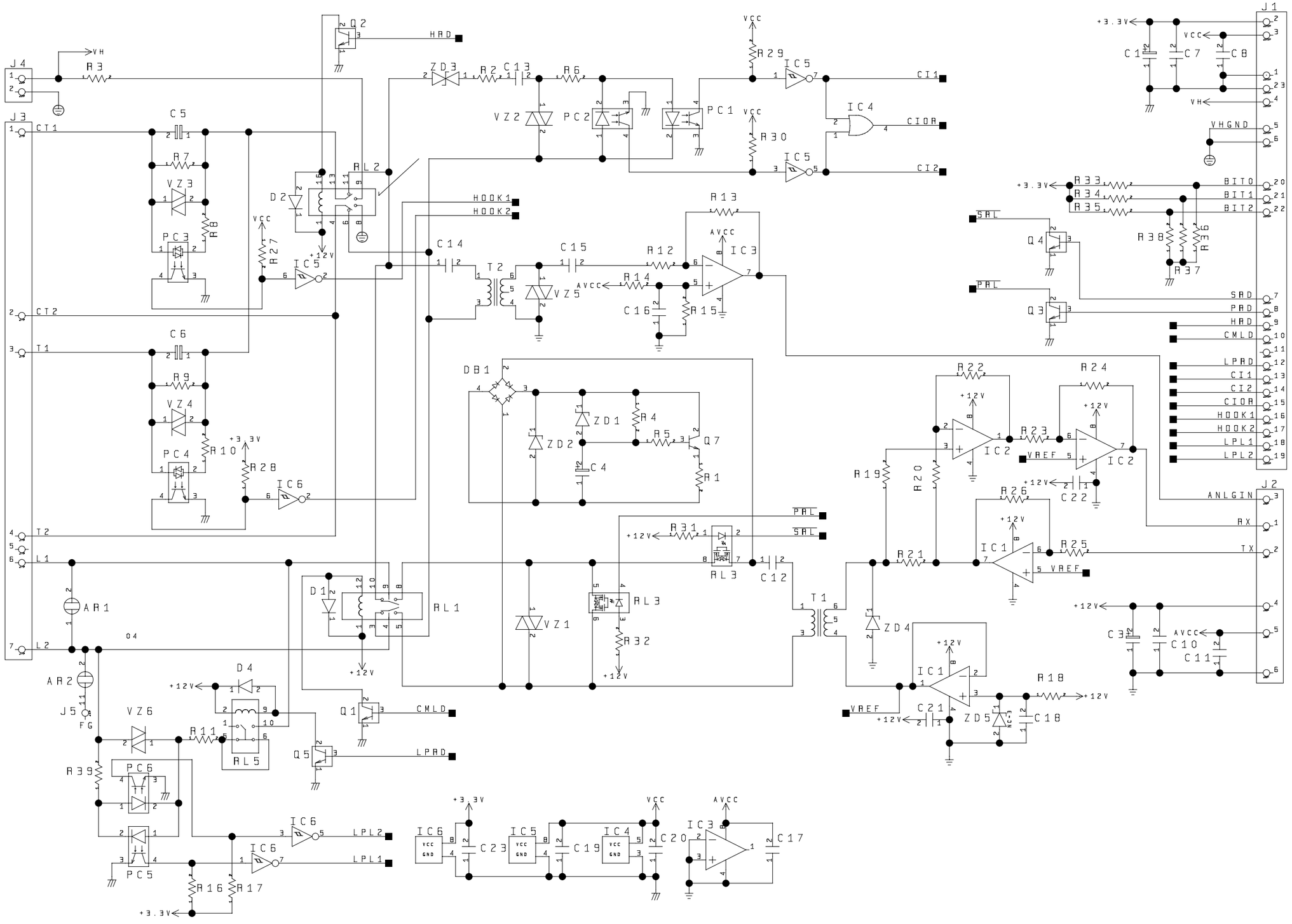

COPYRIGHT© 2002 CANON INC.

6. NCU PCB (120V/if equipped with fax functions)

6. NCU回路基板（120V/ファクス機能搭載機のみ）

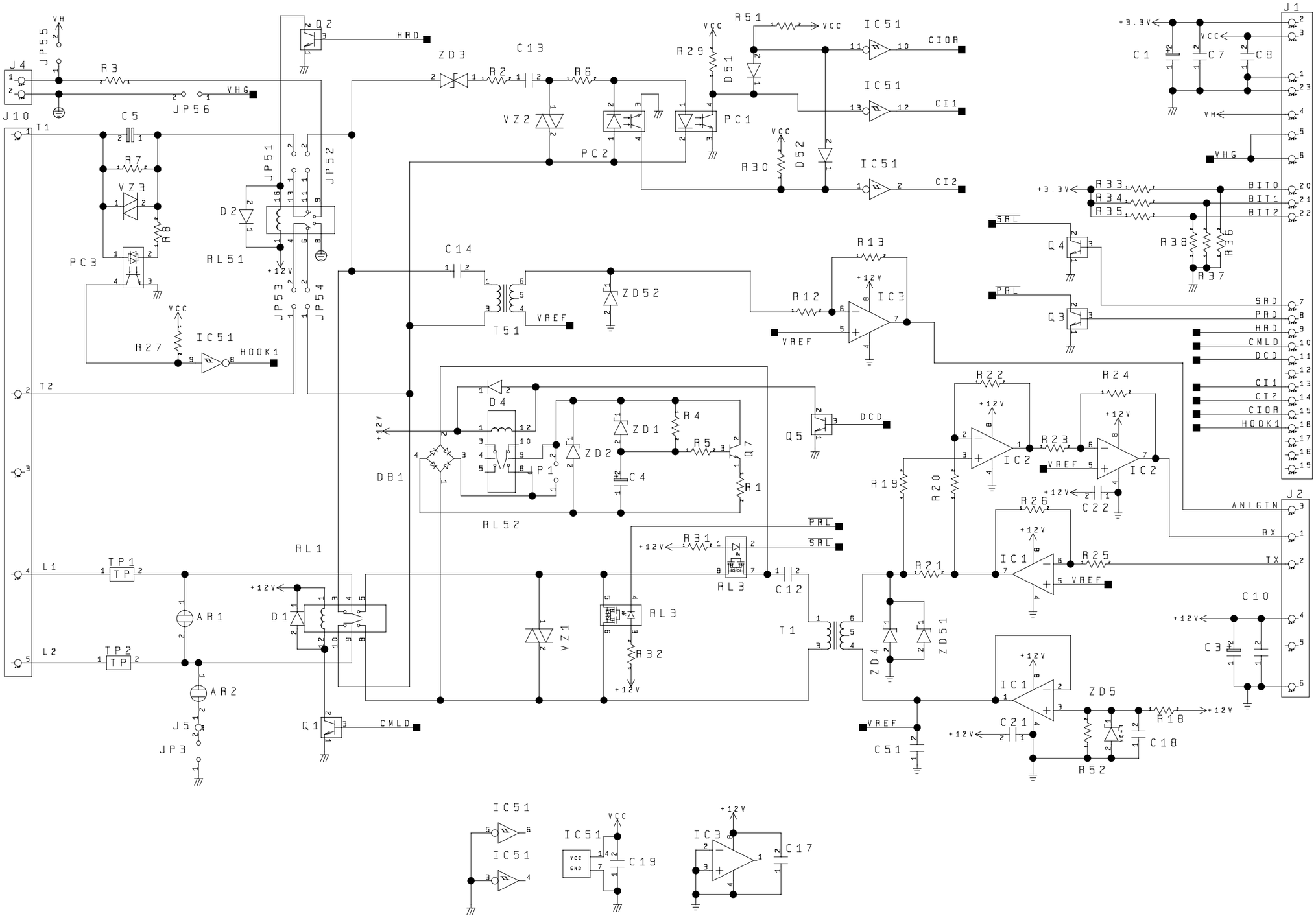

7. NCU PCB (230V:EURO/if equipped with fax functions)

7. NCU回路基板 (230V:EURO/ファクス機能搭載機のみ)

NCU PCB(230V:EURO) [A501](1/3)

NCU回路基板(230V:EURO) [A501](1/3)

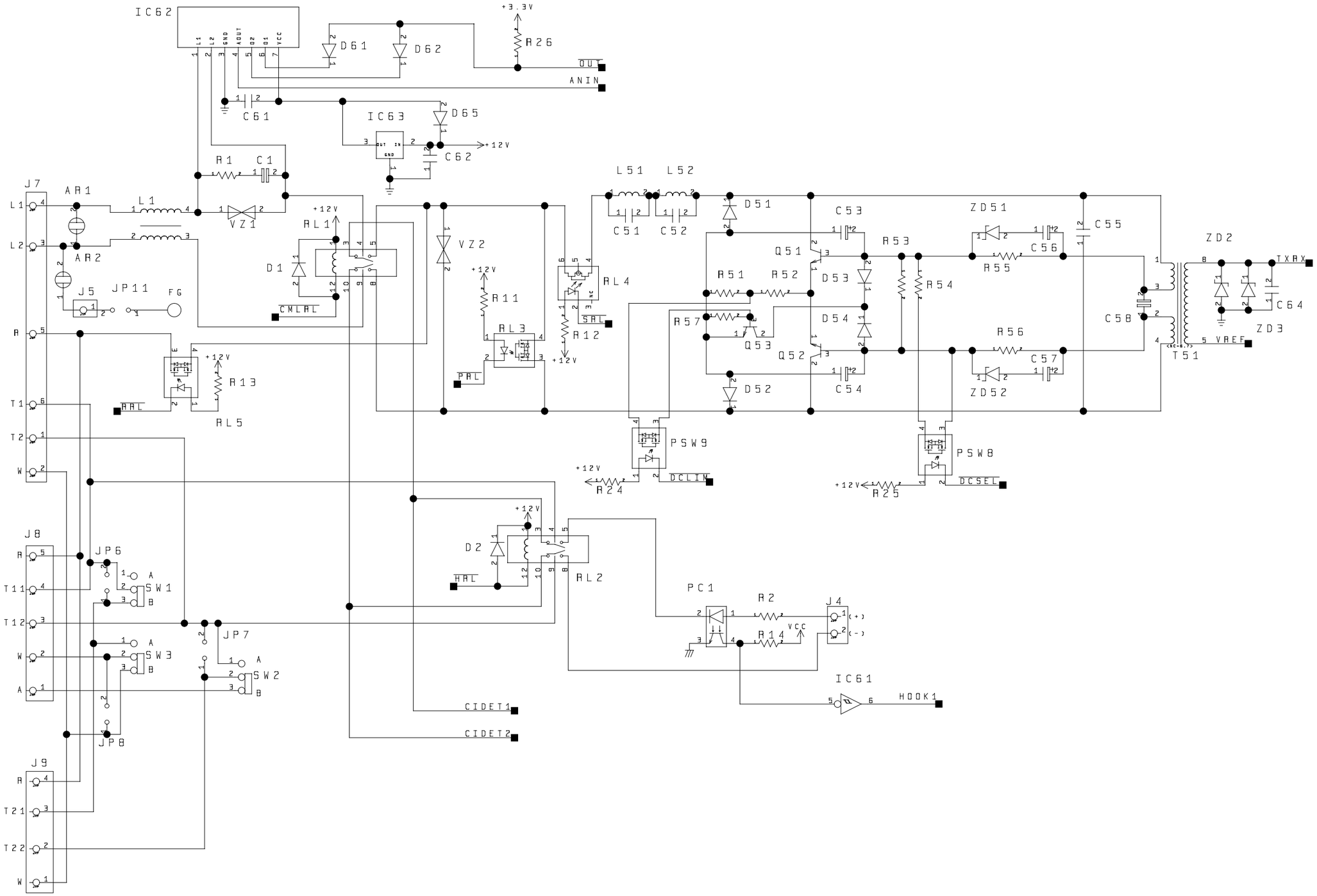

COPYRIGHT© 2002 CANON INC.

NCU PCB(230V:EURO) [A502](2/3)
NCU回路基板(230V:EURO) [A502](2/3)

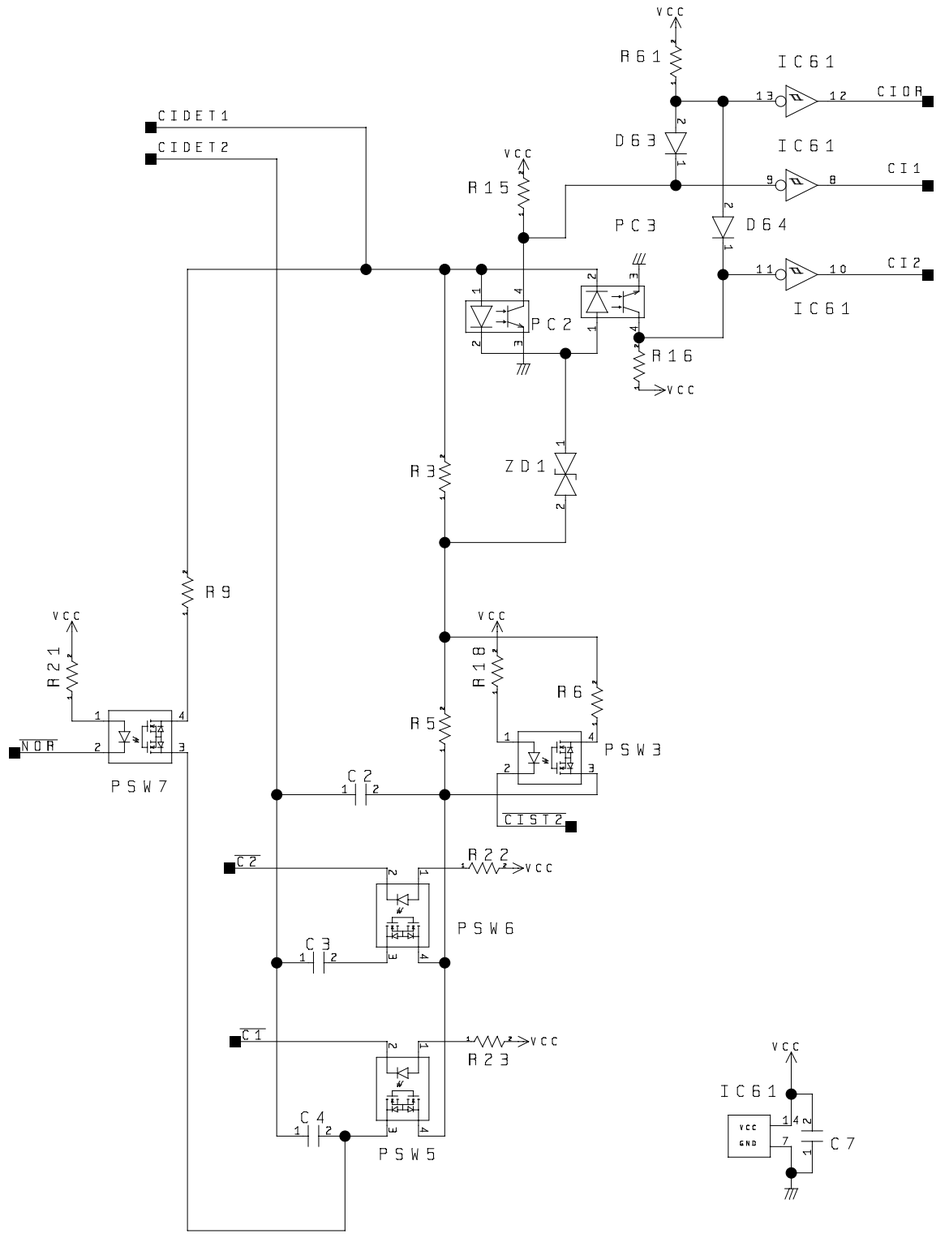

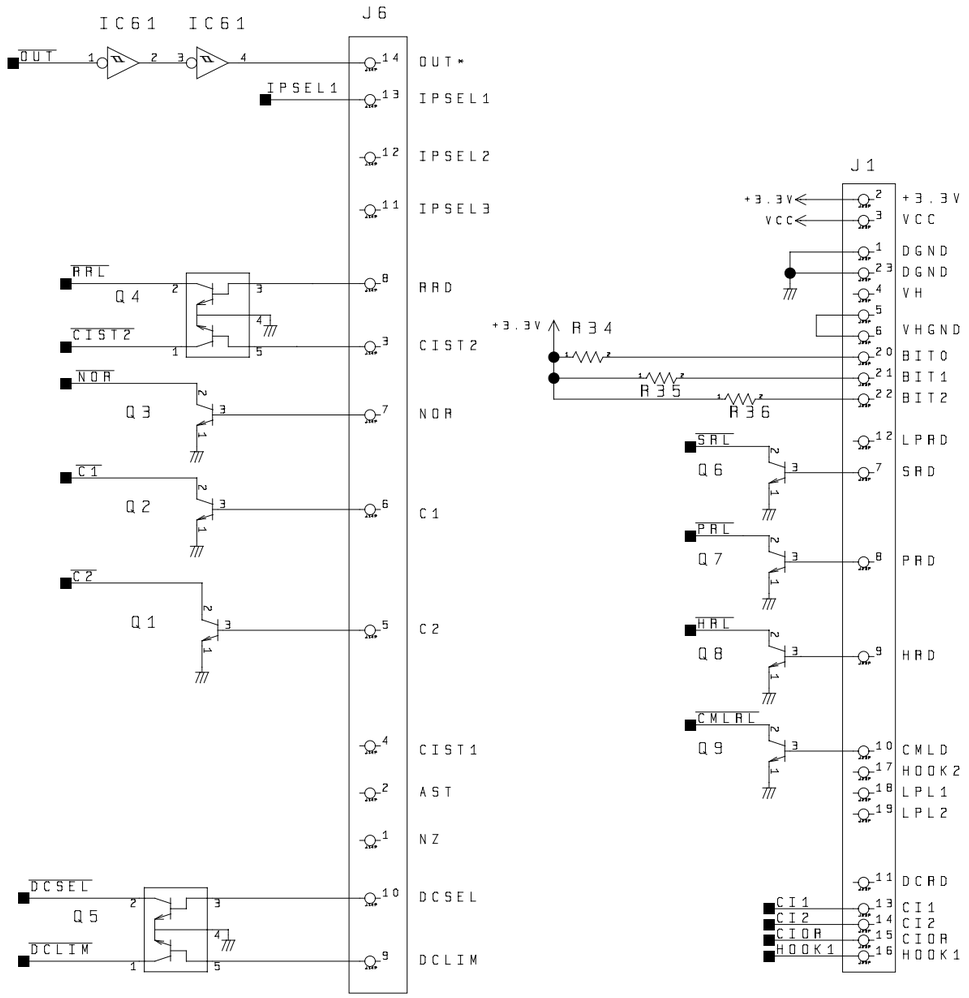

NCU PCB(230V:EURO) [A503](3/3)
NCU回路基板(230V:EURO) [A503](3/3)

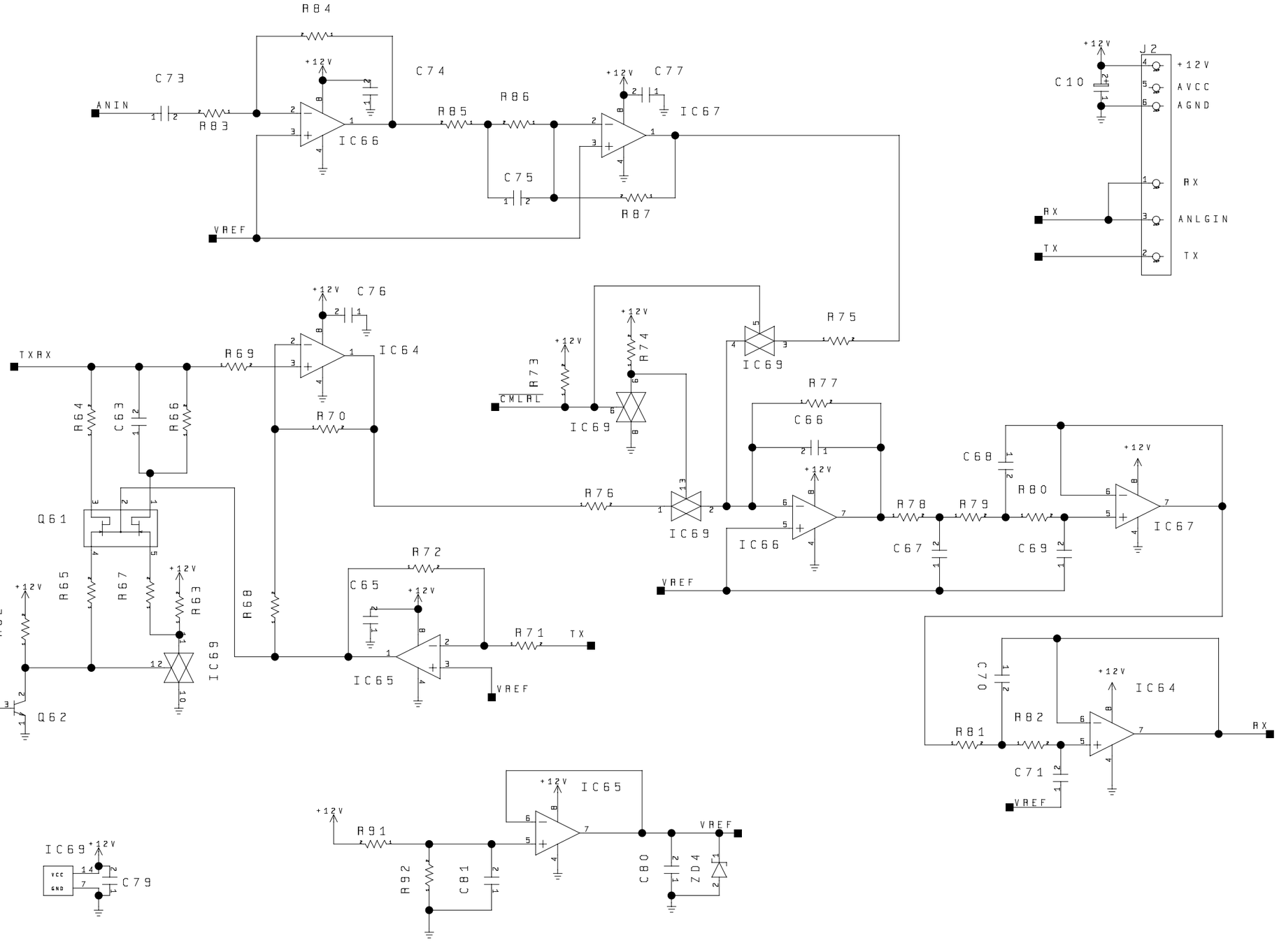

COPYRIGHT© 2002 CANON INC.

8. NCU PCB (230V:ASIA_OCE/if equipped with fax functions)

8. NCU回路基板（230V:ASIA_OCE/ファクス機能搭載機のみ）

NCU PCB(230V:ASIA_OCE) [A501](1/3)

NCU回路基板(230V:ASIA_OCE) [A501](1/3)

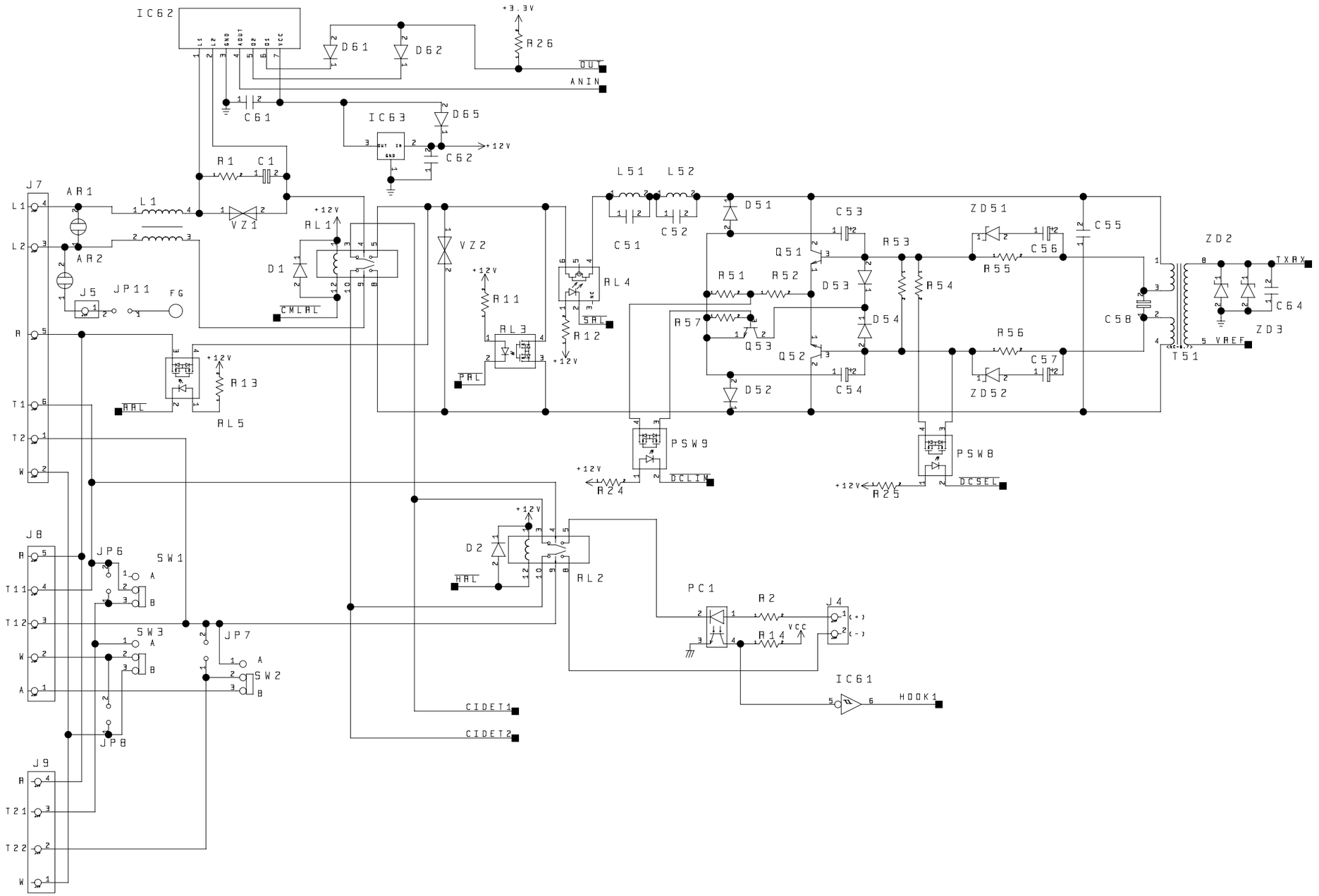

NCU PCB(230V:ASIA_OCE) [A502](2/3)
NCU回路基板(230V:ASIA_OCE) [A502](2/3)

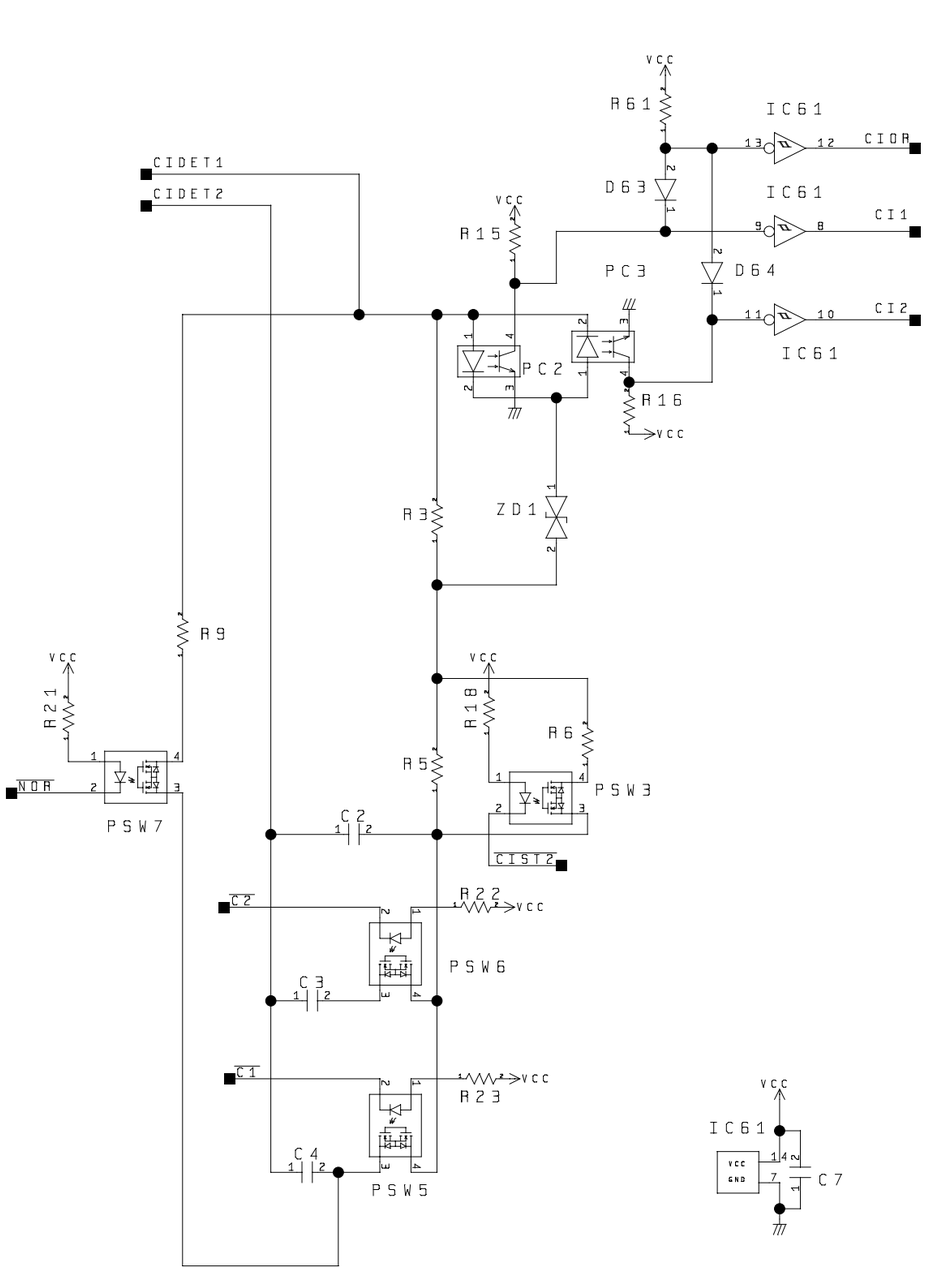

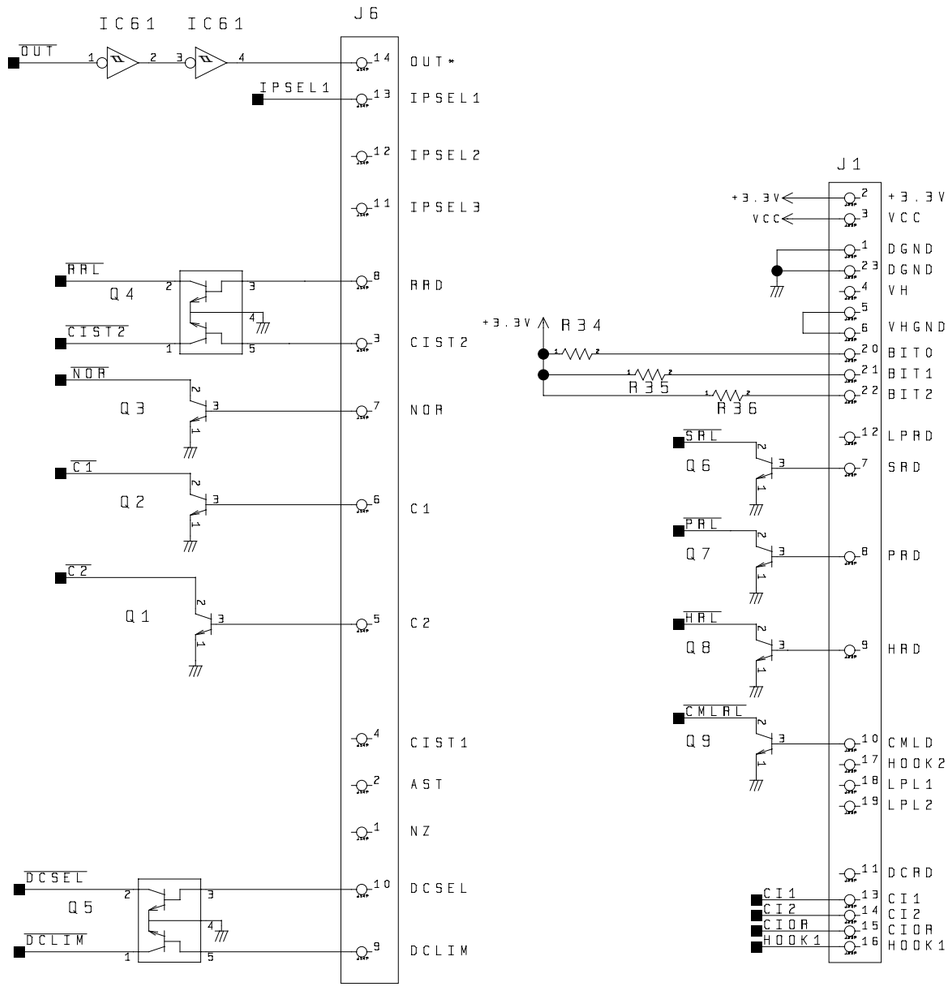

COPYRIGHT© 2002 CANON INC.

NCU PCB(230V:ASIA_OCE) [A503](3/3)
NCU回路基板(230V:ASIA_OCE) [A503](3/3)

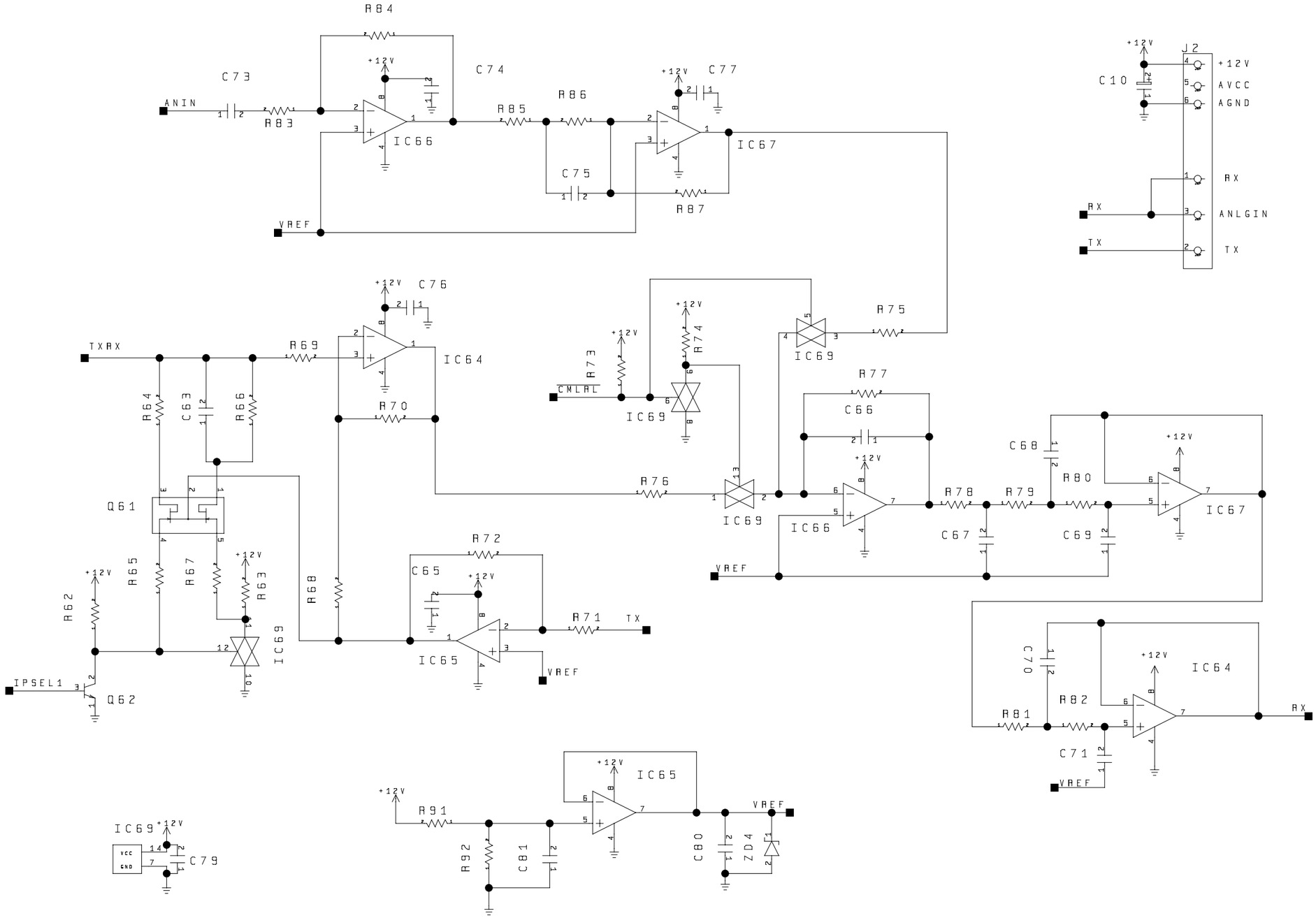

9. MODULAR JACK PCB (100V/if equipped with fax functions)

9. モジュラージャック回路基板（100V/ファクス機能搭載機のみ）

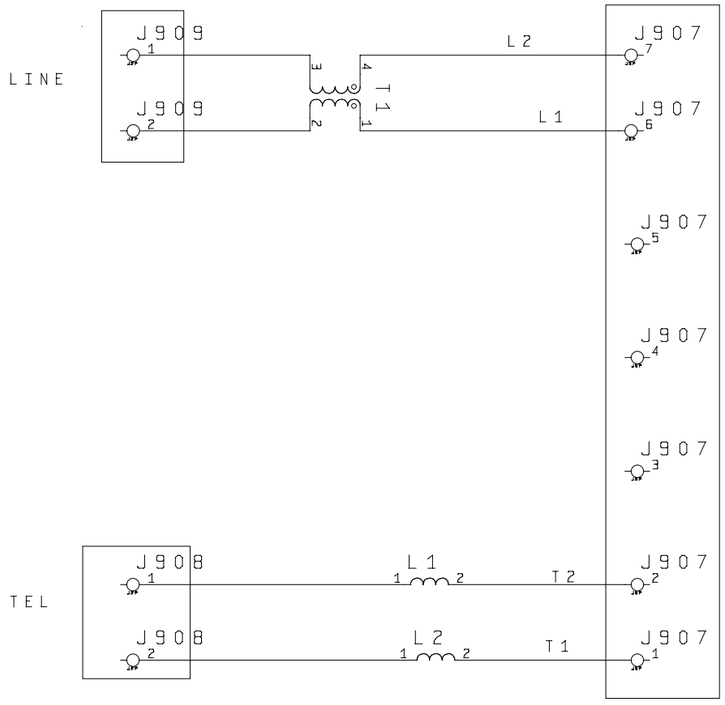

COPYRIGHT© 2002 CANON INC.

10. MODULAR JACK PCB (120V/if equipped with fax functions)

10. モジュラージャック回路基板（120V/ファクス機能搭載機のみ）

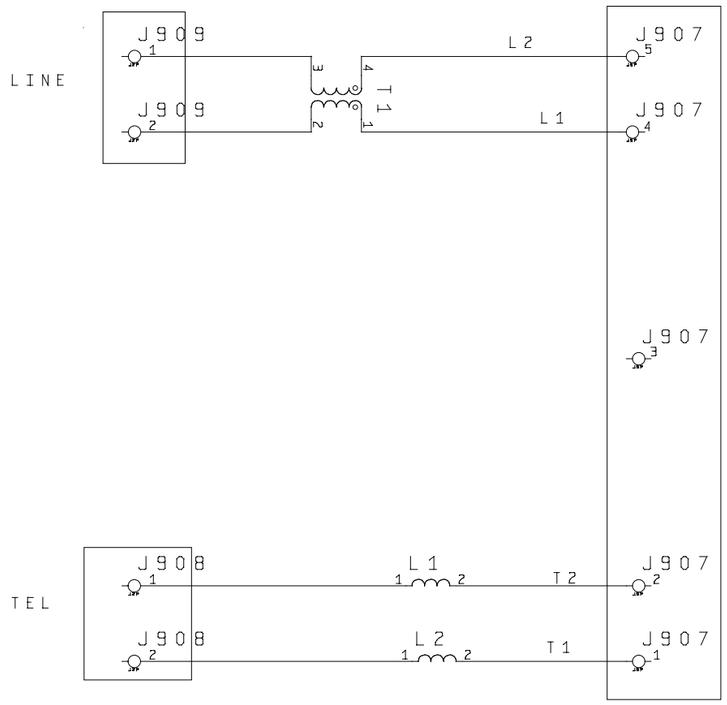

11. MODULAR JACK PCB (230V:EURO/if equipped wiht fax functions)

11. モジュラージャック回路基板（230V:EURO/ファクス機能搭載機のみ）

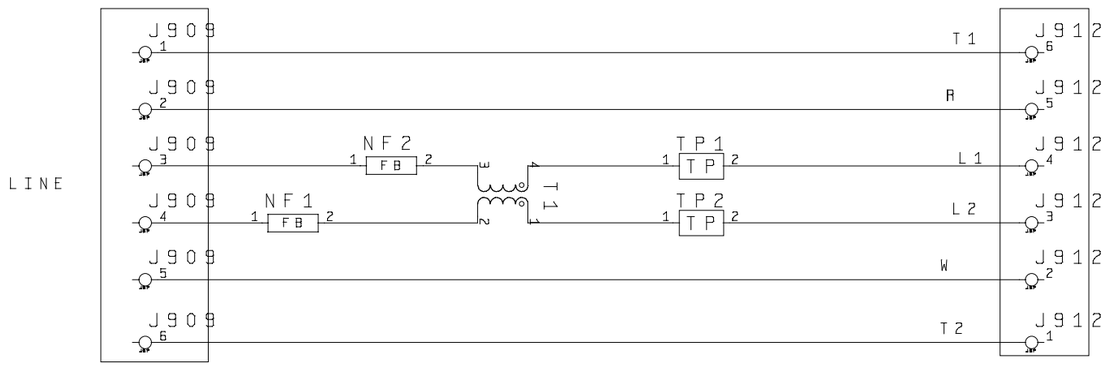

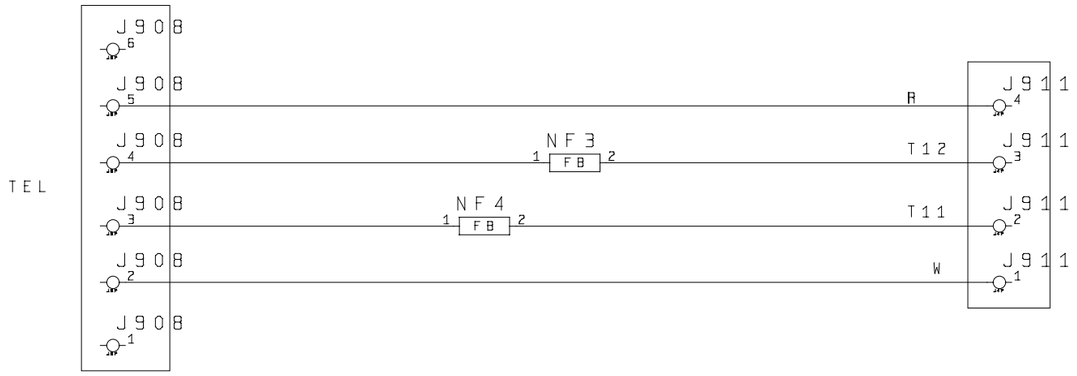

COPYRIGHT© 2002 CANON INC.

12. MODULAR JACK PCB (230V:ASIA_OCE/if equipped wiht fax functions)

12. モジュラージャック回路基板（230V:ASIA_OCE/ファクス機能搭載機のみ）

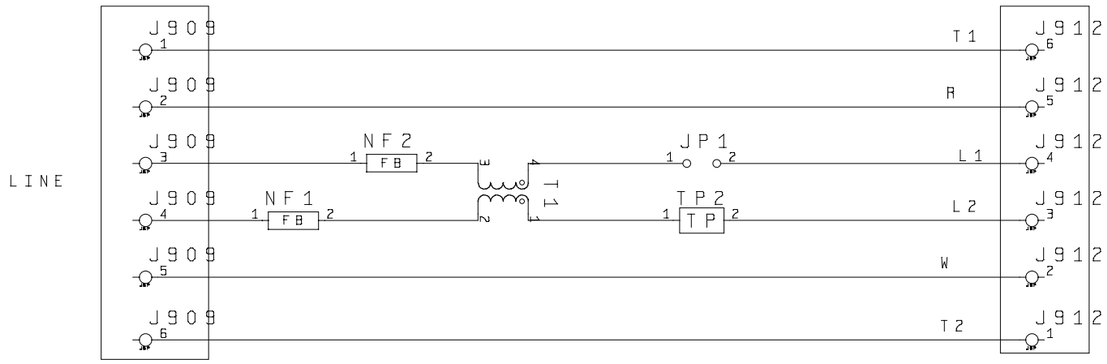

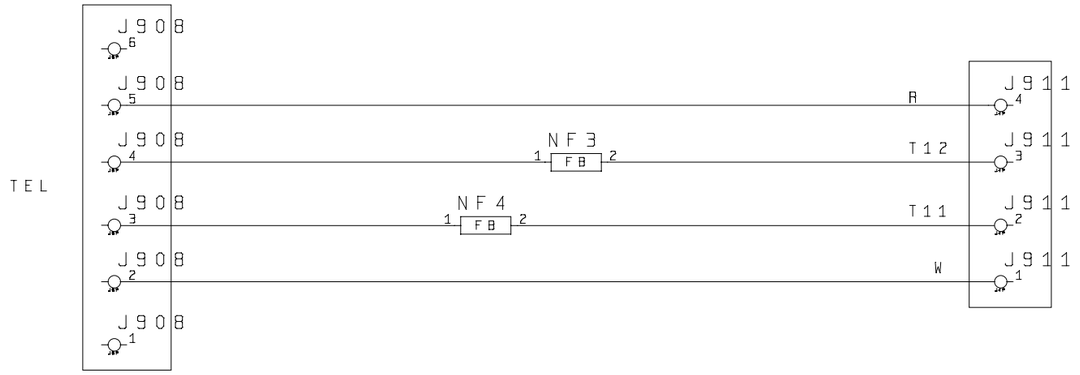

13. PRINTER CONTROLLER PCB (if equipped with printer functions)

13. プリンタコントローラ回路基板（プリンタ機能搭載機のみ）

PRINTER CONTROLLER PCB([A501](1/2)

プリンタコントローラ回路基板[A501](1/2)

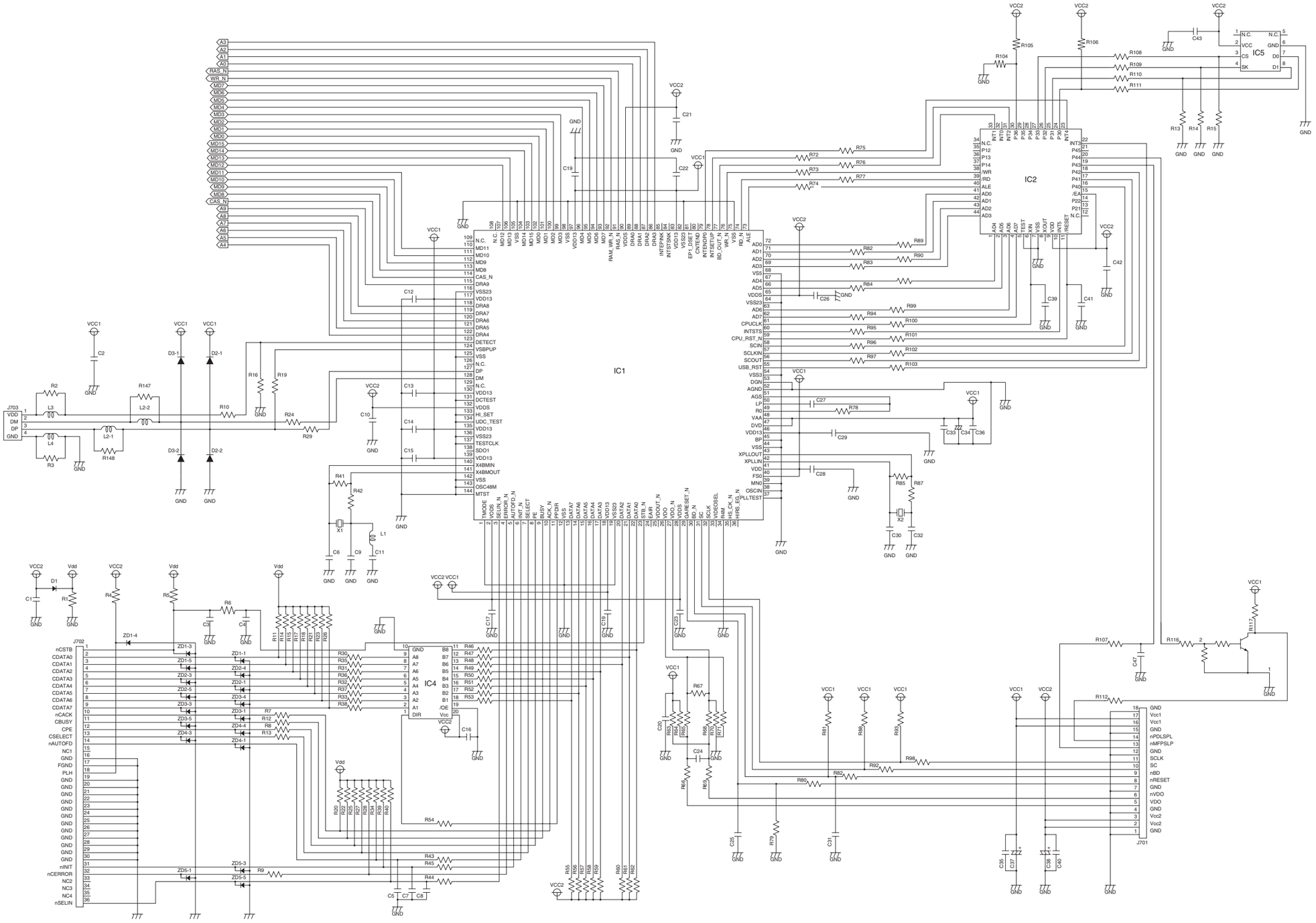

COPYRIGHT© 2002 CANON INC.

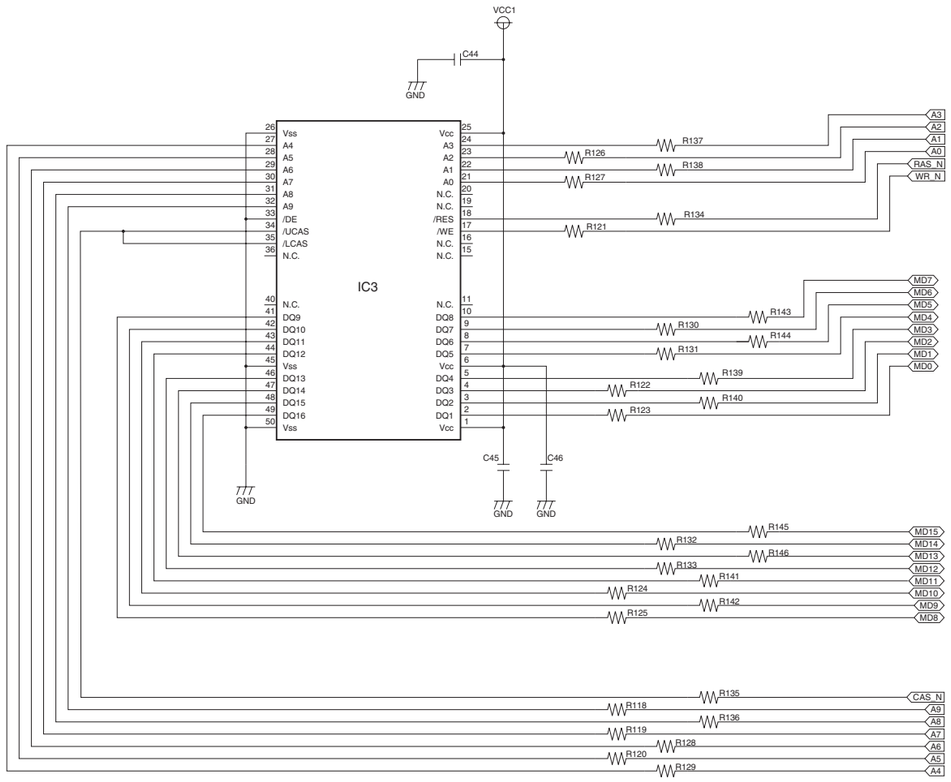
VCC1
C44
GND
IC3
Vss
A4
A5
A6
A7
A8
A9
/DE
/UCAS
/LCAS
N.C.
N.C.
DQ9
DQ10
DQ11
DQ12
Vss
DQ13
DQ14
DQ15
DQ16
Vss
Vcc
A3
A2
A1
A0
N.C.
N.C.
/RES
/WE
N.C.
N.C.
N.C.
DQ8
DQ7
DQ6
DQ5
Vcc
DQ4
DQ3
DQ2
DQ1
Vcc
C45
C46
R126
R127
R137
R138
R134
R121
R143
R130
R144
R131
R139
R122
R140
R123
R145
R132
R146
R133
R141
R124
R142
R125
R135
R118
R136
R119
R128
R120
R129
A3
A2
A1
A0
RAS_N
WR_N
MD7
MD6
MD5
MD4
MD3
MD2
MD1
MD0
MD15
MD14
MD13
MD12
MD11
MD10
MD9
MD8
CAS_N
A9
A8
A7
A6
A5
A4

Prepared by
Office Imaging Products Quality Assurance Center

CANON INC.

REVISION 0 (SEPT. 2001)
REVISION 1 (MAR. 2002)

5-1, Hakusan 7-chome, Toride-shi, Ibaraki 302-8501 Japan

〒302-8501
茨城県取手市白山７－５－１
キヤノン株式会社
映像事務機品質保証センター
２００１年９月　初版発行
２００２年３月　改訂版１発行

COPYRIGHT© 2002 CANON INC.

Canon