PC720/740/750/770

PARTS CATALOG

REVISION 0

PC720			
115V	60Hz	F13-1731	
220/240V	50Hz	F13-1741	
PC740			
115V		F13-1732	NTY00001-
220/240V		F13-1748	TAA00001-
PC750			
115V	60Hz	F13-1832	NDB00001-
220/240V		F13-1848	TBA00001-
PC770			
100V	50/60Hz	F13-1813	LCD00001-
			LTF00001-
115V	60Hz	F13-1833	NDC00001-
			NTX00001-
220/240V	50Hz	F13-1843	PBC00001-
			PTE00001-
			RTD00001-
			RAQ00001-
		F13-1849	TCA00001-

Canon

SEPT. 1994

FY8-31BW-000

COPYRIGHT © 1994 CANON INC.

CANON PC720/740/750/770 REV.0 SEPT. 1994 PRINTED IN JAPAN (IMPRIME AU JAPON)

目　次

A.　主要部品配置図

100.　外装カバー
101.　上部本体
102.　下部本体
130.　操作部
160.　原稿台カバー部

220.　光学駆動部
230.　メイン駆動部
240.　排紙駆動部
250.　給紙駆動部（PC750／770）
251.　給紙駆動部（PC720／740）

300.　カセット
340.　給紙ローラ部（カセット）

400.　第1ミラー部
401.　第2ミラー部
402.　ズームミラー部
450.　ブランク露光部

500.　転写台

810.　定着器

910.　複合電源
915.　操作部回路基板
930.　DCコントローラ回路基板
940.　ノイズフィルタ回路基板
970.　光量／AEセンサ回路基板

B.　コネクター覧

C.　機械標準部品一覧表

D.　部品索引表

CONTENTS

A.　ASSEMBLY LOCATION DIAGRAM

100.　EXTERNAL COVERS, PANELS, ETC.
101.　UPPER MAIN BODY
102.　LOWER MAIN BODY
130.　CONTROL PANEL ASSEMBLY
160.　COPYBOARD COVER ASSEMBLY

220.　SCANNER DRIVE ASSEMBLY
230.　MAIN DRIVE ASSEMBLY
240.　DELIVERY DRIVE ASSEMBLY
250.　PICK-UP DRIVE ASSEMBLY (PC750/770)
251.　PICK-UP DRIVE ASSEMBLY (PC720/740)

300.　CASSETTE
340.　PICK-UP ROLLER ASSEMBLY (CASSETTE)

400.　MIRROR ASSEMBLY 1
401.　MIRROR ASSEMBLY 2
402.　ZOOM MIRROR ASSEMBLY
450.　BLANK EXPOSURE LAMP ASSEMBLY

500.　TRANSFER ASSEMBLY

810.　FIXING ASSEMBLY

910.　POWER SUPPLY ASSEMBLY
915.　CONTROL PANEL PCB ASSEMBLY
930.　DC CONTROLLER PCB ASSEMBLY
940.　NOISE FILTER PCB ASSEMBLY
970.　INTENSITY/AE SENSOR PCB ASSEMBLY

B.　LIST OF CONNECTORS

C.　LIST OF STANDARD FASTENERS

D.　NUMERICAL INDEX

COPYRIGHT © 1994 CANON INC.

パーツカタログの見方

主要部品配置図について

部品図番号（Figure No.）および各アセンブリの位置を捜すとき、主要部品配置図を用います。

図中□内は部品図名称、◯内は部品図番号を示しています。

部品番号の捜し方

どのアセンブリに使用されている部品かを、主要部品配置図で調べ、その部品番号（Figure No.）のページをめくります。

部品図の中からその部品をみつけ、そのキーNo.を部品番号リストの中から捜し出せば、部品番号・部品名称を知ることができます。

注：電源電圧・周波数等の仕様が異なる場合は、同一のキーNo.に複数の部品番号が記されているので“SERIAL NUMBER／REMARKS欄”を注意して見るようにしてください。

部品番号リストについて

部品番号リストの内容項目は次のとおりです。

(1) 部品図番号およびキーNo.
(FIGURE & KEY No.)

部品図番号は、各部品番号リスト欄の左上に示してあり、各部品図に対応しています。

また、キーNo.は、部品図中に示してある個々の部品に対応します。

(2) 部品番号（PART No.）

リストの2番目の欄には、部品番号が示してあります。

部品を発注する際は、必ずこの番号を明示してください。

NPNと記載されている部品・アセンブリには部品番号がなく、在庫もされていません。つまり供給できない部品です。

注：部品番号の末尾3桁を訂番といいます。部品改良等の目的で部品の一部が変更になった場合、訂番が変わることがあります。

これらの変更については、技術情報（Service Information）で随時連絡されますので、常にこれらの情報も注意深く読むよう心がけてください。

(3) ランク（RANK）

Nと記載されている部品はサービスパーツに設定されていますが、在庫はされていません。

注文を受けてからの受注生産になります。

(4) 使用個数（Q'TY）

4番目の使用個数欄に示してある数字は、各部品図中における各部品の使用数量を示しています。

ただし、アセンブリの使用個数は、機械1台当たりの数量を示します。

使用個数欄には数字の他に以下のアルファベット文字も表示されています。

RF……参考としてリストアップしているもの

AR……数量を限定せず、組立時に必要に応じた数量を使用するもの、および個数の明記できないもの

(5) 部品名称（DESCRIPTION）

個々の部品の名称が英文と和文で記されています。

部品発注の際、部品名称も必ず明示してください。

電気部品等の主な仕様・型番は、英文の末尾に記しているものもあります。

(6) 機体番号／備考
(SERIAL NUMBER／REMARKS)

電源電圧・周波数等の仕様の違いがある場合に、その違いを言葉あるいは機体番号の最上位桁のアルファベット（1～3文字）の略号で表示しています。

略号の表示例

機体番号　ABC00001
　　└ABCのみ表示する。

COPYRIGHT © 1994 CANON INC.

また、製品の変更により部品の互換性がない場合に、その部品の適用できる機体番号を表示しています。
これらの表示のないものについてはすべての機械に適用できます。

コネクター一覧表

製品に使用されているコネクタでサービスパーツに設定されている部品の部品番号をコネクタ番号順に示してあります。
ただし、コネクタのハウジングと端子が一体になっているものについては端子欄に部品番号を記載しておりません。
また、プリント回路基板上のコネクタについてはPCBと表示してありますのでプリント回路基板の部品リストで部品番号を捜してください。

機械標準部品一覧表

複写機全製品（オプションを含む）に共通して使われているネジ、ナット、ワッシャ、止め輪、ピン、およびスペーサのスペックを一覧表にまとめたものです。

部品索引（NUMERICAL INDEX）

部品番号の索引が巻末にあります。
部品番号がわかっていて、使用箇所を調べる場合に活用できます。
索引表の左の欄が部品番号（PART No.）、右の欄が部品図番号（FIGURE No.）とキーNo.(KEY No.）を示しています。

COPYRIGHT © 1994 CANON INC.
HOW TO USE PART LISTS REV.0 APR. 1994 PRINTED IN JAPAN (IMPRIME AU JAPON)

HOW TO USE PART LISTS

Assembly Location Diagrams. These diagrams show the locations of major assemblies of the copier. Their names are identified in rectangular boxes. Below each box is the number of the Figure which shows an exploded view of the assembly.

Finding a Parts Number. Refer to the Assembly Location Diagrams and find the Figure Number of the assembly of interest. Turn to the page(s), locate the part on the exploded view, and find its Key Number. Refer to the Parts List on the page facing the exploded view and find the Key Number, Part Number and quantity required for your type of machine.

Note : While looking for a Part Number, pay particular attention to the voltage listed in the SERIAL NUMBER/REMARKS column to ensure that the Part Number selected is for your type of machine. Immediate shipping or action regarding the part depends on using its correct Part Number.

Parts List pages. The Parts List pages contain the following columns and information.

(1) Figure and Key Number column. The first column shows the Figure Number of the illustration corresponding to the Parts List, and the Key Number that identifies the part on the illustration.

(2) Part Number. The second column shows the Part Number for the part. This Number must be used when ordering replacement parts or assemblies described in the description column do not have a Part Number and are not stocked.

Note : The last three digits (suffix) of the Parts Number are called the Revision Number. The Revision Number is changed if the part is modified. Information regarding such changes will be provided by Service Information Bulletins. These Bulletins should be read carefully.

(3) Rank N. Parts marked "N" are service parts, but are not stock items. They are produced on a special-order basis.

(4) Quantity column. The quantity shown in this column is the number of parts used in the Figure. However, the quantity listed for an assembly indicates the number of that assembly per machine.

The letters in this column indicate that the quantity of a part is not specified, allowing the use of the number of parts needed for assembly and that the quantity cannot be mentioned clearly.

RF... listed for reference only.
AR... quantity not specified or cannot be specified; used in quantities as necessary at time of assembly.

(5) Description column. The Description col-umn lists the description that should be used when ordering the part.

(6) Serial Number/Remarks. When there are differences in the specifications of power

COPYRIGHT © 1994 CANON INC.

supply voltage, frequency, etc., the differences are described in words or indicated by one, two or three letters in front of the serial number.

(Example)

Serial number ABC00001

These are the descriptive indicator.

If a modified model and a part are no longer interchangeable, the serial number of copiers for which the part can be used is shown in this column. If there is no indication the part can be used with all models.

Connectors list. Part numbers of connectors used in copiers and designated as Service Parts are listed in numerical order by connector number.

For connectors of which the housing and contacts are a single unit, there are no part numbers for the contact.

Connectors that are mounted on PCBs are indicated as "PCB" in the connector column. The part numbers for these connectors should be looked for in the PCB parts list.

List of Standard Fasteners. This specificationslist incorporates screws, nuts, washers and shim washers, retaining rings, pins, and spacers that are used in all copiers (including optional equipment).

Numerical Index. There is a Numerical Index at the end of this catalog; it lists in numerical order every Part Number contained in the Parts Lists. The Numerical Index contains the following columns and information.

(1) Part Number. The first column shows the Part Number.

(2) Figure and Key Number column. The second column lists the Figure and Key Number for each occurrence of the part in the illustrations.

COPYRIGHT © 1994 CANON INC.
HOW TO USE PART LISTS REV.0 APR. 1994 PRINTED IN JAPAN (IMPRIME AU JAPON)

UTILISATION DU CATALOGUE DES PIÈCES DÉTACHIÉES

Schémas de localisation des ensembles. Ces schémas indiquent l'emplacement des principaux ensembles du copieur. La designation correspondant à chaque ensemble est spécifiée dans un encadré. Le numéro de la figure repiésentant la vue éclatée de l'ensemble est fourni sous l'encadré.

Recherche d'un numéro de référence. Consulter les schémas de localisation pour trouver le numéro de figure correspondant à l'ensemble concerné. Se reporter aux pages indiquées; identifier la pièce sur la vue éclatée, et voir le numéro de repère qui lui a été attribuée. Rechercher ce numéro de repère dans la première colonne des pages de listes de pièces situées juste après la vue éclatée.
Une fois le numéro de repère trouvé, le tableau précise dans l'ordre, le numéro de référence, le nombre de pièces identiques, la désignation, la catégorie et, éventuellement, les numéros de série des machines équipées de cette pièce.

Remarque : Lors de la recherche d'un numéro de référence, bien vérifier que la tension d'alimentation indiquée dans la colonne numéros de série et remarques correspond au type de la machine à dépanner. Une expédition rapide, ou tout autre action relative à une pièce, ne peut être assurée que si l'on utilise le numéro de référence correct.

Pages de listes de pièces détachées. Dans ces pages, les informations suivantes sont fournies, sous forme de tableaux.

(1) Colonne numéros de figure et de repère. Dans cette première colonne, le premier chiffre correspond au numéro de figure de la vue éclatée, et le second au numéro de repère de la pièces sur cette vue.

(2) Colonne numéro de référence. Cette seconde colonne indique le numéro de référence de la pièce. Ce numéro doit être utilisé en particulier pour les commandes de pièces. La mention "NPN" dans cette colonne signifie que la pièce ou l'ensemble, dont la désignation est fournie sur la même ligne, n'a pas de numéro de référence et n'est pas conservée en stock.

(3) Colonne catégorie N. La mention "N" signifie qu'il s'agit bien d'une pièce de maintenance, mais qu'elle n'est pas conservée en stock, et qu'elle doit faire l'objet d'une commande spéciale.

(4) Colonne quantité. Le chiffre indiqué dans cette colonne correspond au mombre de pièces identiques figurant sur la vue éclatée. Cependant, s'il s'agit d'un ensemble, le chiffre indique le nombre d'ensembles identiques utilisés dans la machine.

La présence de lettre dans cette colonne signifie que le nombre de pièces ne peut pas être précisé, car il dépend des besoins du montage.

RF...pièce énumérée pour référence uniquement.

AR...quantité non spécifiée ou ne pouvant être spécifiée; type de pièce dont la quantité utilisée sur le terrain est variable (par ex., fil corona).

COPYRIGHT © 1994 CANON INC.

(5) Colonne désignation. Cette colonne fournit la désignation qui doit être utilisée en particulier dans les commandes de pièces.

(6) Colonne numéros de série et remarques. Si une pièce ne peut être utilisée que sur une machine présentant une tension d'alimentation ou une fréquence bien particulière, ces précisions sont fournies en détail ou sous forme d'un code de trois lettres situé avant les numéros de série.

(Exemple)

Numéro de série ABC00001
↑
└ Code indicateur de restriction d'emploi.

Lorsqu'un modère a été modifié, et qu'une pièce n'est plus entièrement interchangeable, cette même colonne indique les numéros de série des machines sur lesquelles la pièce désignée peut être utilisée. Si aucun numéro de série ne figure dans la colonne, la pièce peut être utilisée sur toutes les machines, indépendamment des modifications qu'elles ont pu subir.

Liste des connecteurs. Les numéros de référence des connecteurs utilisés dans le copieur et faisant partie des pièces de maintenance, sont énumérés dans l'ordre de leurs numéros sur les schémas électriques.

Pour ce qui concerne les connecteurs uniquement livrés avec les cosses incorporées au boîtier, il n'existe pas de numéros de référence pour les cosses.

Lorsque des connecteurs sont montés sur des cartes de circuit imprimé, on trouve la mention "PCB" dans la colonne connecteurs. Les numéros de référence de ces connecteurs doivent être recherchés dans la liste des cartes de circuit.

Liste des articles courants de visserie/boulonnerie. La "List of Standard Fasteners" regroupe tous les numéros de repère correspondant aux vis, écrous, rondelles, circlips, goupilles et cales d'épaisseur utilisés dans tous les copieurs et accessoires en option. Les numéros de repère de ces pièces se distinguent des autres du fait qu'ils sont constitués d'une lettre suivie de deux chiffres. Ces articles de visserie/boulonnerie ne sont pas repris dans les listes de pièces à la suite des vues éclatées.

La liste de ces articles présente des suffixe de révision différents de ceux mentionnés dans les catalogues de pièces détachées publiés pour chaque modèle. Les pièces rajoutées par rapport à l'édition précédente sont indiquées par un "*" à gauche du numéro de repère.

Index des numéros de référence. On trouve à la fin du catalogue des pièces détachées un index qui reprend dans l'ordre tous les numéros de référence mentionnés dans les listes de pièces. L'index des numéros de référence comporte deux colonnes.

(1) Colonne numéro de référence. Le numéro de référence est inscrit dans cette première colonne.

(2) Colonne numéros de figure et de repère. Cette seconde colonne indique le numéro de la figure et le numéro de repère correspondant à chacune des vues éclatées sur lesquelles la pièces est repésentée.

COPYRIGHT © 1994 CANON INC.

COMO UTILIZAR LAS LISTAS DE PIEZAS

Diagramas de las Unidades. Estos diagramas, muestran la ubicación de las principales unidades de la copiadora. Sus nombres aparecen identificados en cuadros rectangulates. Debajo de cada cuadro, se encuentra el número de la figura ilustrando una vista desarrollada de la unidad.

Cómo encontrar un Número de Pieza. Refiérase a los Diagramas de Ubicación de las Unidades, y encuentre el número de la figura de la unidad que le interesa. Vaya a la página(s) indicada(s), ubique a la pieza en la vista desarrollada y halle su Número Clave. Refiérase a la Lista de Piezas en la página adyacente a la vista y busque el Número Clave, el número de la pieza y la cantidad requerida para su tipo de maquina.

Nota : Al buscar un Número de Pieza, ponga especial atención al voltaje que aparece listado en la columna de NUMERO DE SERIE/OBSERVACIONES, para asegurarse que el Número de Pieza seleccionado es para su tipo de máquina. El embarque inmediato, así como cualquier medida sobre el repuesto, depende del correcto uso que se haga del Número de la Pieza.

Páginas de la Lista de Piezas. Las páginas de la Lista de Piezas, contienen las siguientes columnas e informaciones.

(1) Columna de Figura y del Número de Clave. En la primera columna, se muestra el número de la figura de la ilustración correspondiente a la Lista de Piezas, así como el Número Clave que identifica a la pieza sobre la ilustración.

(2) Número de Pieza. La segunda columna, expone el Número de Pieza para el repuesto. Este es el número que debe usar al ordenar sus piezas de repuesto. Las letras NPN en esta columna, indican que las piezas o unidades descritas en la columna de descripciones no tienen un Número de Pieza, y por lo tanto, no están almacenadas en la bodega.

Nota : Los tres últimos dígitos (sufijo) del Número de Pieza, se denomina el Número de Revisión. El Número de Revisión, se cambia al modificarse la pieza. La información relacionada con tales cambios se notificará por medio de los Boletines de las Informaciones de Servicio. Estos boletines, deben leerse cuidadosamente.

(3) Tipo N. Las piezas marcadas "N", son piezas de repuesto, pero no son ítemes de existencia en las bodegas.
Estas se producen en base a ordenes especiales.

(4) Columna de Cantidades. La cantidad expuesta en esta columna correspondiente a la cantidad de piezas usadas en la figura. No obstante, la cantidad listada para una unidad indica la cantidad de ésa unidad por máquina.

En esta columna, las letras indican que la cantidad de una pieza especifica no está especificada, permitiendo el uso de la cantidad de piezas necesarias para ensamblar y que la cantidad no se puede mencionar claramente.

RF...sólo listado por referencias.

AR...cantided no especificada o que no puede ser especificada; utilice la cantidad nece

saria en el momento del montaje.

(5) Columna de Descripción. La Columna de Descripción, lista la descripción que debe utilizarse al ordenarse la pieza.

(6) Número de Serie/Observaciones. Cuando hay diferencias en las especificaciones sobre el voltaje de suministro, la frecuencia, etc., la diferencia se describe en palabras o se indica por una o dos letras enfrente del número de serie.

(Por ejemplo)

Número de Serie ABC00001
└ Estos son el indicador descriptivo.

Si ya un modelo modificado y una pieza no son intercambiables, el número de serie de las copiadoras en las que se puede usar la pieza se ilustra en esta columna. Si no hay indicación alguna, la pieza se puede usar con todos los modelos.

Lista de Conectores. Los números de repuesto de los conectores usados en las copiadoras y que se han designado como Repuestos de Servicio, aparecen listados en orden numérico por el número del conector.

Para los conectores cuyos alojamientos y contactos son una sola unidad, no hay número de pieza para el contacto.

Los conectores que están montados en los Circuitos Impresos "PCB's", se indican como "PCB" en la columna del conector. Los números de pieza para estos conectores deben buscarse en la lista de piezas de los PCB.

Lista de los Sujetadores Estándar. Esta lista, incorpora los tornillos, tuercas, arandelas y las arandelas separadoras, aros retenedores, (do los equipos opcionales.) Estas piezas tienen diferentes números Clave á aquellos números clave que aparecen en cada ilustración.

Indice Numérico. Al final de este Catálogo, hay un Indice Numérico: tiene ubicado por orden numérico cada Número de Pieza contenido en la Lista de Repuestos. El Indice Numérico, contiene las siguientes columnas e informaciones.

(1) Número de Pieza. La primera columna indica el Número del Repuesto.

(2) Columna de la Figura y Número Clave. La segunda columna lista la figura y el número clave para cada incidencia de la pieza en las ilustraciones.

COPYRIGHT © 1994 CANON INC.
HOW TO USE PART LISTS REV. 0 APR. 1994 PRINTED IN JAPAN (IMPRIME AU JAPON)

GEBRAUCH DER TEILELISTE

Schaubilder der Einbauorte. Die Einbauorte der Hauptbaugruppen des Kopiergerätes werden hier in Schaubildern gezeigt. Die Bezeichnungen der Baugruppen befinden sich in rechteckigen Kästchen. Darunter steht die Abbildungsnummer, unter welcher eine Explosionsdarstellung der betreffenden Baugruppe im Katalog gezeigt wird.

Auffinden der Teilenummer. Zunächst sucht manbei den "Schaubildern der Einbauorte" – die Abbildungsnummer. Dann schlägt man die der Abbildungsnummer entsprechende Seite des Kataloges auf und sucht die Schlüsselnummer des gewünschten Teiles in der Explosionsdarstellung. Anhand der Schlüsselnummer des gewünschten Teiles in der Explosionsdarstellung läßt sich nun die Teilenummer und die Anzahl der Teile entsprechend des Gerätetypes ermitteln.

Hinweis : Auf der Suche nach einer Teilenummer besonders auf die Spalte achten, in der die Seriennummer des Kopiergerätes aufgeführt ist, um sicherzustellen, daß die gewählte Teilenummer zur Betriebsspannung des Gerätetyps paßt.

Seiten der Teileliste. Die Seiten der Teileliste sind folgendermaßen gegliedert :

(1) Abbildungs-und Schlüsselnummer. In der ersten Spalte einer Seite steht die Abbildungsnummer der Darstellung sowie die Schlüsselnummer, mit der das Teil in der Explosionsdarstellung gekennzeichnet ist.

(2) Teilenummer. In der zweiten Spalte steht die Teilenummer des entsprechenden Teils. Diese Nummer muß bei der Bestellung von Ersatzteilen verwendet werden. Die Buchstaben NPN in dieser Spalte weisen darauf hin, daß das Teil bzw. Die Baugruppe keine Teilenummer hat und nicht lieferbar ist.

Hinweis : Die letzten drei Stellen einer Teilenummer geben die Revisionsnummer an. Die Revisionsnummer wird im allgemeinen bei der Modifizierung eines Teils geändert. Kenntnis darüber erhalten Sie in Form einer "Technischen Information". Diese Informationen sollten sorgfältig gelesen werden.

(3) Rang N. Teile mit der Kennzeichnung N sind Serviceteile, jedoch keine Lagerartikel. Sie werden im Falle einer Bestellung eigens hergestellt.

(4) Teilemenge. In dieser Spalte ist die Anzahl der in der dargestellten Baugruppe verwendeten Teile angegeben. Die für Baugruppen angegebene Anzahl bezieht sich auf die Anzahl von Baugruppen pro Gerät.

Buchstaben in der Spalte weisen darauf hin, daß das Teil kein eigenständiges Teil der Baugruppe ist und nur zur Bezugnahme aufgeführt ist.

RF...nur zur Bezugsnahme angeführt

AR...die genaue Anzahl kann nicht individuell angeführt werden; bestellen Sie daher je nach Erfordernis.

(5) Teilebezeichnung. Hier wird die Bezeich

COPYRIGHT © 1994 CANON INC.

nung des Teils angegeben, die bei der Bestellung verwendet werden sollte.

(6) Seriennummer/Bemerkungen. Unterschiedliche Gerätespezifikationen (Netzspannung, Netzfrequenz usw.) sind anhand der Buchstaben der Seriennummer zu erkennen, oder werden in Textform beschrieben.

Beispiel : Seriennummer ABC000001
↑
Kennzeichnung der Gerätespezifikation

Wird ein Gerät geändert und ein Teil ist nicht mehr austauschbar, werden die Seriennummern der Geräte, für welches das jeweilige Teil verwendet werden kann, ebenfalls in dieser Spalte aufgeführt.

Ein Teil ist in allen Geräten eines Modells verwendbar, wenn keine Eintragung in dieser Spalte vorhanden ist.

Liste der Steckverbindungen. Die Teilenummern der Steckverbindungen sind in dieser Liste in numerischer Reihenfolge aufgeführt.

Bei Steckern, die, aus, getrennten, Steckergehäusen und Steckerkontakten, bestehen, wird keine Teilenummer für die Steckerkontakte angegeben. Steckverbindungen, die sich auf Printplatten befinden, sind durch die Buchstaben "PCB" gekennzeichnet. Die Teilenummer dieser Steckverbindungen ist bei den entsprechenden Printplatten zu finden.

Liste der Standard-Befestigungselemente. In dieser Liste sind Schrauben, Muttern, Unterlegscheiben, Sprengringe, Stifte usw., die bei allen Geräten (incl. Sonderzubehör) zur Anwendung kommen, aufgeführt.

Numerischer Index. Im Anhang dieses Katalogs sind in numerischer Reihenfolge alle in den Teilelisten enthaltenen Teilenummern aufgeführt. Der numerische Index ist folgendermaßen aufgebaut.

(1) Teilenummer. In der ersten Spalte des Index stehen die Teilenummern.

(2) Abbildungs und Schlüsselnummer. In der zweiten Spalte des Index sind die Abbildungs und Schlüsselnummern für alle in den Darstellungen erscheinenden Teile aufgelistet.

COPYRIGHT © 1994 CANON INC.

ПОРЯДОК ПОЛЬЗОВАНИЯ СПИСКАМИ ДЕТАЛЕЙ

Схемы расположения узлов (Assembly Location Diagrams) На этих схемах показано расположение основных узлов копировального аппарата. Их наименования приведены в прямоугольных рамках. Ниже каждой прямоугольной рамки приведен номер рисунка, на котором показано изображение соответствующего узла в разобранном виде.

Нахождение номера детали (Part Number)
Ссылаясь на схемы расположения узлов, отыскать номер рисунка требуемого узла. Перевернуть страницу(ы), найти требуемую деталь на изображении узла в разобранном виде и найти ключевой номер детали. Ссылаясь на список деталей, приведенный на странице, на которой имеется изображение узла в разобранном виде, найти ключевой номер, номер детали и количество деталей, требуемых для машины Вашей модели.

Примечание: Во время поиска требуемого номера детали следует уделять особое внимание напряжению, указанному в колонке СЕРИЙНЫЙ НОМЕР/ЗАМЕЧАНИЯ (SERIAL NUMBER/REMARKS), чтобы убедиться в том, что выбранный номер детали подходит для машины вашей модели.
Скорость поиска и отгрузки детали в значительной степени зависит от указания правиьного номера детали.

Страницы списка деталей (Parts List pages)
Страницы списка деталей содержат следующие колонки и информацию:

(1) Колонка номеров рисуика и ключевых номеров (Figure and Key Number column) В первой колонке приведен номер рисунка на нллюстрации, соответствующей, данному списку деталей, и ключевой номер, который позволяет идентифицировать требуемую деталь на этой иллюстрации.

(2) Номер детали (Part Number) Во второй колонке приведены иомера деталей. Э тот номер следует указывать при заказе заменяемой детали. Буквы NPN в этой колонке указывают на то, что детали или узлы, описанные в колонке описания, не имеют номера детали и не хранятся на складе.

Примечание: Последние три цифры (суффикс) номера детали называются ревизионным номером. Ревизионный номер изменяется в случае модчфицирования детали. Информация о таких изменениях содержится в наших "Бюллетенях технического обслуживания". Поэтому следует внимательно читать э ти бюллетени.

(3) Ранг N (Rank N) Части со знаком "N" – сервисные и не находятся в хранении. Они изготавливаются по специальным заказам.

(4) Колонка количества (Quantity column)
Количество, указанное в этой колонке, является числом деталей, используемых на данном рисунке. Однако, количество, указанное для случая узла, означает число таких узлов в одном аппарате.
Буквы в этой колонке означают, что количество таких деталей не специфицируется, что позволяет использовать номера деталей, требуемых для сборки, в то время как количество невозможно то чно указать.

RF... приводится только как справочное значение.
AR... количество не специфицировано или не может быть специфицировано; используются в необходимых количествах при сборке.

(5) Колонка описания (Description column) В этой колонке приведено описание детали, которое следует указывать при заказе детали.

COPYRIGHT © 1994 CANON INC.

(6) Серийный номер / замечания (Serial Number/Remarks) Когда имеются отличия в таких технических характеристиках, как напряжение, частота и т.д. источника питания, эти отличия описываются или обозначаются одной или тремя бувами стоящими перед серийным номером.

Пример : Серийный номер ABC 00001

↑ Это указателч описания.

Если модель модифицирована, и деталь больше не подлежит замене, то соответствующий серийный номер копировальных аппратов, для которых может использоваться деталь, указывается в этой колонк. Если нет такого указания, то данная деталь может использоваться для всех моделей.

Список разьемов (Connectors List) номера деталей для разьемов, используемых в копировальных аппаратах, обозначаются как сервисные номера и перечисляются в числовом порядке по номерам разьемов.
Для разьемов, для которых корпус и контакты составляют одно целое, номера деталей для контактов не указываются.
Разьемы смонтированы на печатных платах и обозначаются как „PCB" в колонке разьемов. Номер детали для таких разьемов следует искать в списке деталей для печатных плат (PCB).

Список стандартных крепежных деталей (List of Standard Fasteners) В этом спечцфцкачцй списке содержатся винты гайки, шайбы и прокладочные (регулировочные) шайбы, стопорные кольца, пальцы и распорные втулки, которые используются во всех копировальных аппаратах (включая и оборудовние, поставляемое по специальному заказу).

Числовой индекс (Numerical Index) Это числовой индекс, который стоит в конце данного каталога ; индексы перечислены в числовом порядке для каждого номера детали, содержащегося в списке деталей.

Числовые индексы содержат следующие колонки и информацию :

(1) Номер детали (Part Number) В первой колонке приведен номер детали.

(2) Колонка номеров рисунков и ключевых номеров (Figure and Key Number column) Во второй колонке приведены номера рисунков и ключевые номера для каждой детали, приведенной на иллюстрациях.

COPYRIGHT © 1994 CANON INC.
HOW TO USE PART LISTS REV. 0 APR. 1994 PRINTED IN JAPAN (IMPRIME AU JAPON)

零件目录的使用方法

1. 主要零件布置图

从主要零件布置图中，可以查找零件图编号及各个组件的位置。

图中□内标以零件图名称，○内标以零件图编号。

2. 零件编号的查找方法

各个组件使用的零件，可以在主要零件布置图中查找，掀到零件图编号页。

从零件图中查找零件，只要先从零件编号表中找到基本编号后，则零件编号及零件名称即可得出。

注：电源电压，频率等规格不同时，则在同一基本编号处，记有多种零件编号，故请注意序列号及备考栏。

3. 零件编号表

零件编号表的内容项目如下：

(1) 零件图编号及基本编号

在各种零件编号表栏的左上方，标明零件图编号，与各个零件图相对应。

另外，基本编号与零件图中的各个零件是互相对应的。

(2) 零件编号

表中第2栏，为零件编号。

订购零件时，务请注明零件编号。

标有NPN的零件及组件，没有零件编号，也没有库存，即不能供应的零件。

注：零件编号的3位尾号，称为订正号，为了改进零件进行部分变更时，则变更此尾号。变更状况，于技术情报上随时报导，因此请随时留意阅读该情报。

(3) 类　别

标有N的零件为修理用零件，没有库存，接受订货后，可进行定作。

(4) 使用个数

第4栏（即使用个数栏）中的数字，为各零件图中该零件的使用数量。组件的使用个数，为每部机械的使用数量。

使用个数栏，除数字外，还标以下列的有关字母。

RF……为参考数量

AR……表示不限定数量，安装时根据需要，确定使用数量；或者不易确定的个数。

(5) 零件名称

每种零件的名称均分别以英文与日文表示。订购零件时，务请注明具体名称。电气零件等的主要规格，型号，均于英文的末尾标明。

(6) 机械整体的编号／备考

电源的电压与频率等，规格如果不同时，以文字加以说明，或以机械本身编号最前面的字母（从前面数第1个到第3个字母）的略号表示。

略号的表示示例：

机械整体番号　ABC00001

↑

└ 只以ABC表示

另外，由于产品变更，零件不能互换时，则将表示该零件能够适用的机体编号。

如果没有任何表示时，则将适用于所有机型。

4. 连接器一览表

产品使用的连接器上的零件之编号，按照连接器编号顺序表示。

连接器罩与接头为一整体结构时，则接头栏内不再注明零件编号。

另外，印刷电路板上的连接器，标以PCB符号，请在印刷电路板的零件表上查找零件编号。

5. 机械的标准零件一览表

整个复印机全部产品（包括选购件）所共同使用的螺

COPYRIGHT © 1994 CANON INC.

钉，螺母，衬垫，挡圈，销及调整垫等的规格，均汇总于标准零件一览表内。

6. 零件索引

卷末附有按零件的编号顺序的索引。

了解零件编号后，查找使用位置时，极为方便。

索引表中的左栏为零件编号，右栏为零件图编号与基本编号。

COPYRIGHT © 1994 CANON INC.
HOW TO USE PART LISTS REV.0 APR. 1994 PRINTED IN JAPAN (IMPRIME AU JAPON)

كيف تستخدم قائمة قطع الغيار

الرسومات التوضحية لأماكن المجموعات

توضح هذه الرسومات اماكن كافة مجموعات الالة وقد كتب اسم كل مجموعة داخل مستطيل وكتب اسفل كل مستطيل رقم الصفحة التي تحتوى على الرسم التفصيلى الذى يوضح جميع اجزاء المجموعة.

ايجاد رقم جزء ما

ارجع الى الرسومات التوضحية لأماكن المجموعات وابحث عن رقم الصفحة الخاص بالمجموعة التي تحتوى على الجزء المطلوب انتقل الى تلك الصفحة، وحدد الجزء على الرسم التفصيلى وتبين الرقم الذى يمثل هذا الجزء.وابحث في قائمة الأجزاء الواقعة في الصفحة المقابلة للرسم التفصيلى عن الرقم الذى يمثل الجزء المطلوب وتبتن رقم الجزء والكمية المستخدمة منة في طراز آلتك.

ملاحظة:عند البحث عن رقم جزء ما، انتبه الى الجهد الكهربي الذي يناسبه والموضح في عمود الرقم المسلسل للالة/الملاحظات للتاكد ان الرقم الذى حصلت علية هو المناسب لطراز آلتك - لأن الرقم الصحيح للجزء يساعد على حصولك عليه باقصى سرعة.

الصفحات الخاصة بقوائم الأجزاء

وهي تتكون من الأعمدة والمعلومات الأتية:

(١) عمود رقم الصفحة والرقم الذى يمثل الجزء

يوضح العمود الأول رقم الصفحة الخاصة بالرسم التفصيلي المرفق بقائمة الأجزاء كما انه يوضح الرقم الذى يمثل الجزء على الرسم.

(٢) عمود رقم الجزء

يبين العمود الثاني رقم الجزء وهو الذى يجب ان يستخدم عند طلب قطع الغيار، عندما يتم طلب اجزاء مذكورة مواصفاتها ولم يتم ذكر رقم الجزء وليس لها مخزون.

ملاحظة: الأرقام الثلاثة الأخيرة من رقم الجزء تسمى ارقام المراجعة وهى تتغير اذا حدث تعديل للجزء. وترد المعلومات والتفاصيل الخاصة بهذا التعديل في نشرة تعليمات الصيانة والتى يرجى ان تقرأ بعناية.

(٣) عمود الرتبة N

الأجزاء المشار اليها بحرف N هى اجزاء مستخدمة ولكنها ليست مخزونة وتنتج هذة الأجزاء بناء على طلب خاص.

(٤) عمود الكمية

يشيرالعدد المدون في هذا العمود الى الكمية من نفس الجزء المستخدمة في الرسم. بينما الكمية المدونة لمجموعة ما تبين عدد مرات استخدام المجموعة في الالة.

عند وجود احرف في هذا العمود فهذا يعني ان عدد مرات استخدام هذا الجزء غير محدد وانة يسمح باستخدام العدد المطلوب للتجميع.

RF .....معطاة كمرجع فقط.

COPYRIGHT © 1994 CANON INC.

AR .....الكمية غيرة محددة او لا يمكن تحديدها، وتستعمل حسب الكميات الضرورية عند التجميع .

(٥) عمود وصف الجزء

يوضح هذا العمود الوصف الذى يجب استخدامة عند طلب الجزء .

(٦) عمود الرقم المسلسل للالة/الملاحظات

عند وجود اختلافات في مواصفات جزء معين نتيجة لأختلاف الجهد الكهربي المستخدم او التردد...الخ ،فان هذة الأختلافات توصف اما بالكلمات واما بالحرف الأول او الثلاثة احرف الأولى من الرقم المسلسل للآلة .

(مثال) :

الرقم المسلسل ABC000001

هذة الحروف تشير الى اختلاف المواصفات

اذا حدث تعديل بالآلة واصبح جزء ما غير مناسب للآلات المعدلة فانة يكتب في هذا العمود الرقم المسلسل للآلات حيث يمكن استخدام الجزء. واذا لم ترد تعليمات بذلك فانة يمكن استخدام هذا الجزء في جميع الآلات .

قائمة الموصلات

ارقام الموصلات المستخدمة في آلات النسخ والتي تعتبر قطع تبديل دونت في هذه القائمة بترتيب رقمي .

بالنسبة للموصلات التي تشمل نقطة التوصيل فلم تعطي رقم قطعة .

اما بالنسبة للموصلات المركبة على اللوحات الكهربائية، فقد كتب في عمود نوع الوصلة "PCB" ويمكن الحصول على رقم الوصلة بالرجوع الى قائمة اللوحات الكهربائية .

قائمة القطع القياسية للاحكام والربط

تشمل هذه قائمة المواصفات المسامير القلاووظ، الصواميل، الورد، الحلقات الحاجزة، البنوز والقطع الفاصلة التي تستخدم في كافة آلات النسخ (بما في ذلك الاجزاء الاختيارية) .

فهرس ارقام االاجزاء

هناك فهرس لأرقام الاجزاء في نهاية الكتالوج مدون بالترتيب التصاعدي لكل جزء مذكور في قوائم الاجزاء ويتضمن الاعمدة والمعلومات الاتية :

(١) رقم الجزء

موضح في العمود الاول .

(٢) الصفحة والرقم الذي يمثل الجزء على الرسم

يشمل العمود الثاني رقم الصفحة والرقم الذي يمثل الجزء اينما ظهر في الرسومات التفصيلية .

ارقام الاجزاء المدونة في قائمة القطع القياسية للاحكام والربط غير مذكورة في هذا الفهرس .

 COPYRIGHT © 1994 CANON INC.

PARTS CATALOGUE 보는법

主要 部品 配置図에 관하여

部品 図番号 (Figure No) 및 각 Assembly의 위치를 찾을 때 주요부품 배치도를 이용합니다.

배치도의 [ ]내는 부품도 명칭, ( )내는 부품도 번호를 나타낸다.

部品番号 찾는 方法

어느 Assembly에 사용되고 있는 部品인가 주요 부품 배치도에서 찾아내어, 그 부품도번호 (Figure No)의 Page를 펍니다. 부품도에서 그 부품을 찾아 2 Key No를 부품번호 List 안에서 찾아내면 부품번호, 부품명칭을 알 수가 있습니다.

주 : 전원전압, 주파수등의 사양이 다른 경우는 동일 Key No에 복수의 부품번호가 기록되어 있기 때문에 "Serial Number/Remarks" 난을 주의하여 보도록하십시오.

部品番号 List에 관하여

部品番号 List의 항목별 내용은 다음과 같습니다.

(1) 부품도번호 및 Key No (Figure & Key No)

부품도번호는 각 부품번호 List 난의 좌 상단에 표시 하였으며, 각 부품도에 대응하고 있습니다.

또 Key No는 부품도에 표시하는 각각의 부품에 대응하고 있습니다.

(2) 部品番号 (Part No)

List의 두번째 난에는 부품번호가 표시되어 있습니다.

부품을 발주할 때 반드시 2번호를 명시하여주십시오.

NPN이라고 기재되어있는 部品· Assembly에는 部品番号가 없으며 재고도 없다.

다시말해 공급되지 않는 부품입니다.

주 : 부품번호의 마지막 3자리를 訂定番号라고 합니다. 부품개량등의 목적으로 部品의 일부가 변경된 경우 정정 번호가 변하게 되는수가 있습니다.

이들의 변경에 대해서는 기술정보 (Service Information)로 수시 연락하고 있으므로, 항상 기술정보를 주의깊게 읽도록 하여주십시오.

(3) RANK

N이라고 기재되고 있는 部品은 서비스파쓰에 설정되어 있지만 재고는 되어 있지 않습니다.

주문을 받아서 수주 생산을 하고 있습니다.

(4) 사용수량 (QTY)

네번째의 사용수량 난에 표시되어 있는 숫자는 각 부품도에 있어서 각 부품의 사용수량을 표시하고 있습니다.

단, Assembly의 사용수량은 기계 한대당의 수량을 표시합니다. 사용수량 난에는 숫자외에 알파벳문자로도 표시되어 있습니다.

RF : 참고로서 List UP하고 있는 것.

AR : 수량이 한정되어 있지 않고 조립시 필요에 따라 사용하는것. 사용수량을 확실히 할수 없는것.

(5) 부품명칭 (Description)

부품의 명칭이 영문과 일본어로 기재되어 있습니다. 부품을 발주할 때는 부품명칭을 반드시 명시하여야 합니다. 전기부품등의 중요한사양, 型番은 영문의 마지막에 표기되어 있는것도 있습니다.

(6) 機械番号/備考 (Serial Number/Remarks)

전원전압 주파수등 사양의 차이가 있는 경우에는 그차이를 단어 혹은 기체 번호의 첫째짜리 알파벳 (1~3文字)의 약호로서 표시하고 있습니다.

예) 機体番号 ABC00001
↑
└ABC만 표시

또, 제품변경에 따라 부품의 호환성이 없을 경우에 그 부품의 적용되는 기체번호를 표시하고 있습니다. 이러한 표시가 없는것에 대해서는 모든 기계에 적용 됩니다.

COPYRIGHT © 1994 CANON INC.

Connector 일람표

제품에 사용하고 있는 Connector는 Parts List에 설정되고 있는 부품의 부품번호를 Connector번호 순으로 나타내고 있습니다.

단 Connector의 Housing과 단자가 하나로 되어 있는 것은 단자 난에 부품번호를 기입하고 있지않다. 또 Print회로 기판상의 Connector에 대해서는 PCB로 표시하고 있으므로 Print회로 기판의 부품 List에서 부품 번호를 찾으십시오.

機械標準部品一覧表

복사기 전제품(Option 포함)에 공통으로 사용되고 있는 Screw Nut, Washer, 고정 Ring, Pin 및 Spacer의 Spec를 일람표에 정리한 것입니다.

部品索引 (Numerical Index)

부품번호의 색인은 권말에 있습니다.

부품번호를 알고 사용개소를 찾을 경우에 활용합니다.

색인표의 좌측란이 부품번호(Part No) 우측란이 부품도 번호와 Key No을 나타내고 있습니다.

COPYRIGHT © 1994 CANON INC.
HOW TO USE PART LISTS REV.0 APR. 1994 PRINTED IN JAPAN (IMPRIME AU JAPON)

FIGURE A ASSEMBLY LOCATION DIAGRAM (1/2)
主要部品配置図 (1/2)

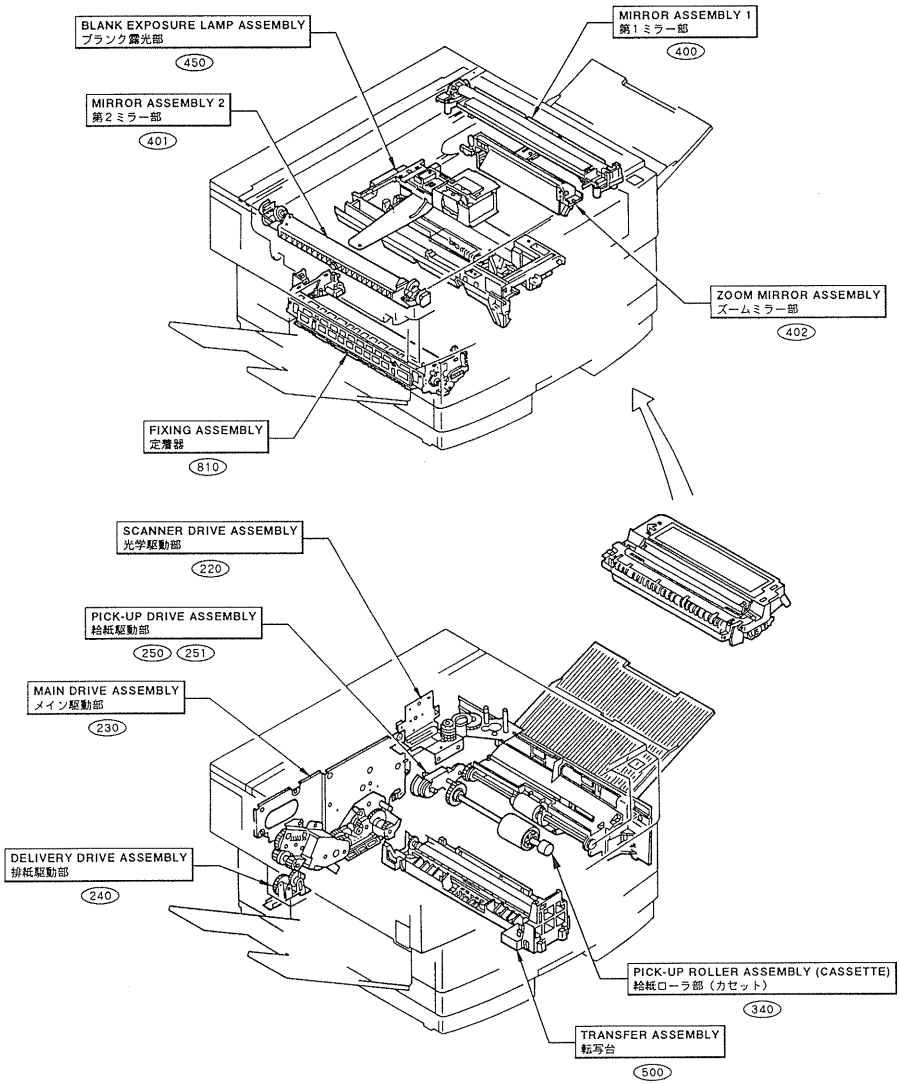

COPYRIGHT © 1994 CANON INC.
CANON PC720/740/750/770 REV.0 SEPT. 1994 PRINTED IN JAPAN (IMPRIME AU JAPON)

FIGURE A ASSEMBLY LOCATION DIAGRAM (2/2)
主要部品配置図 (2/2)

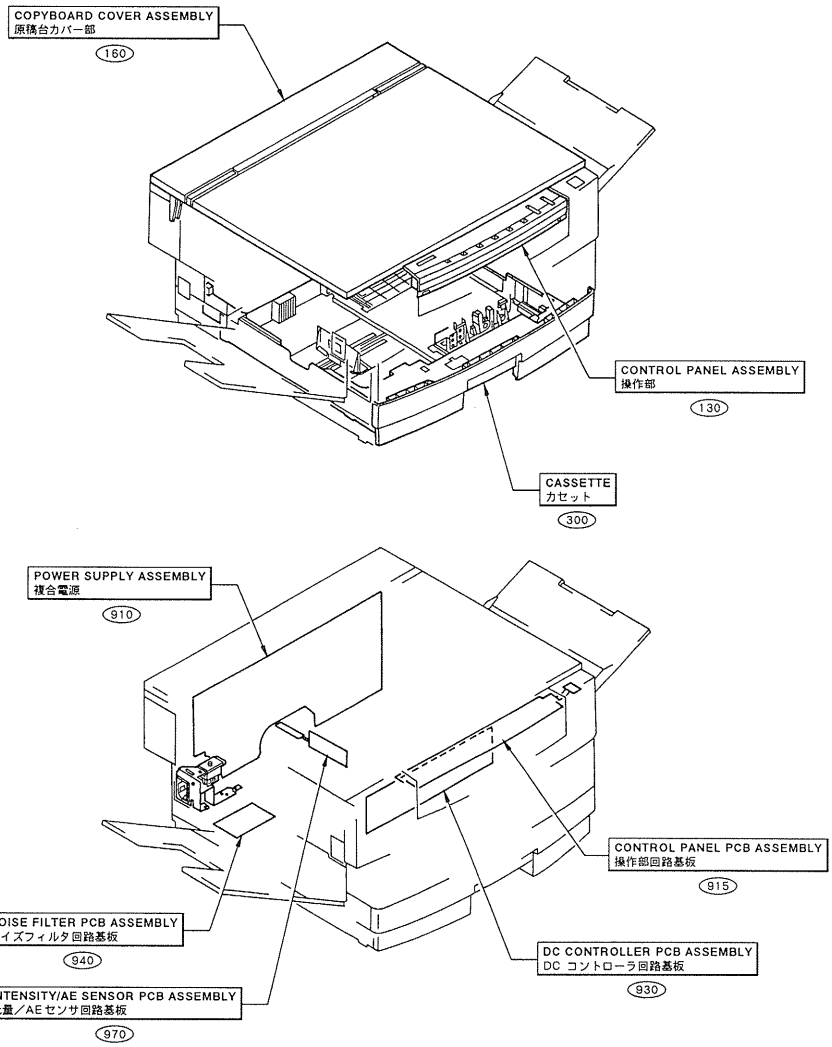

COPYRIGHT © 1994 CANON INC.
CANON PC720/740/750/770 REV.0 SEPT. 1994 PRINTED IN JAPAN (IMPRIME AU JAPON)

FIGURE 100 EXTERNAL COVERS, PANELS, ETC.
外装カバー

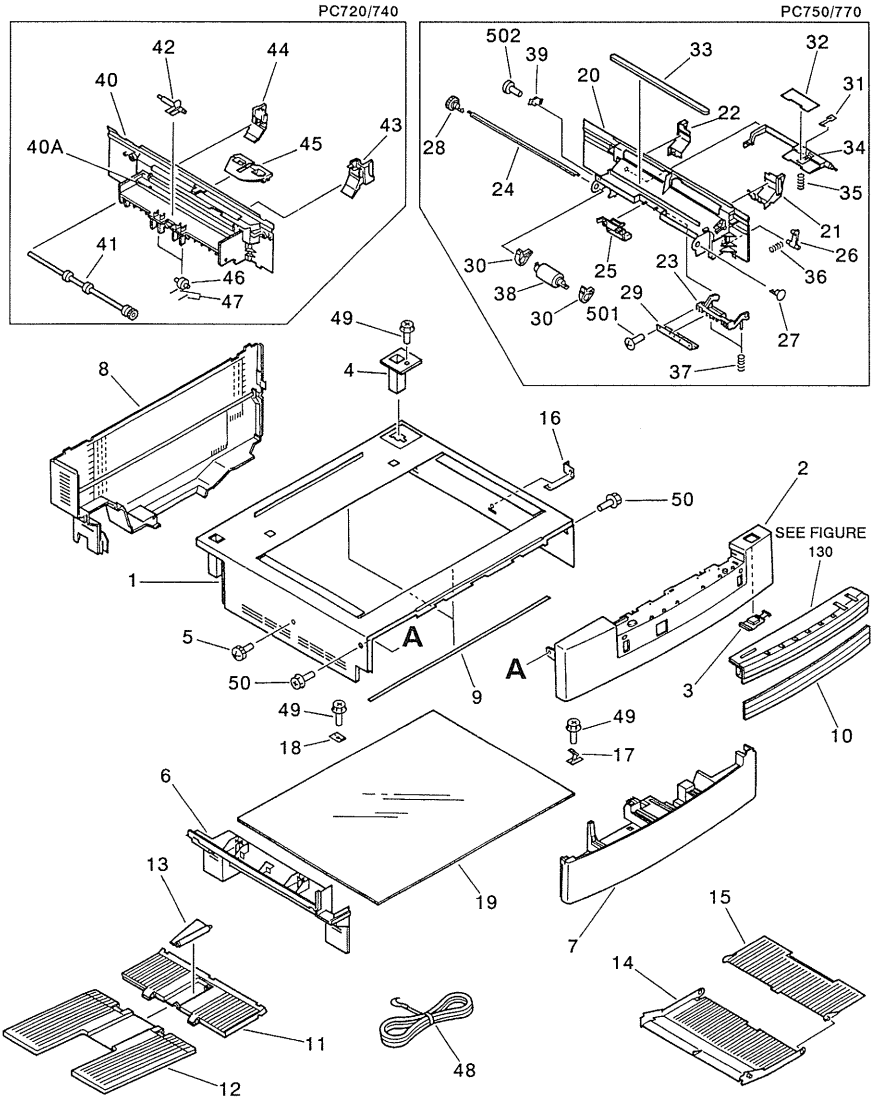

COPYRIGHT © 1994 CANON INC.
CANON PC720/740/750/770 REV.0 SEPT. 1994 PRINTED IN JAPAN (IMPRIME AU JAPON)

FIGURE & KEY NO.	PART NUMBER	RANK	Q'TY	DESCRIPTION	SERIAL NUMBER / REMARKS
100 –	NPN		RF	EXTERNAL COVERS, PANELS, ETC. ガイソウ カバー	
1	FF5 – 2896 – 000		1	COVER, TOP トップ カバー	100V
	FF5 – 2897 – 000		1	PANEL, TOP トップ カバー	115/220/240V
2	FB2 – 4881 – 000		1	PANEL, UPPER, FRONT ウエ マエ カバー	PC720
	FB2 – 4951 – 000		1	PANEL, UPPER, FRONT ウエ マエ カバー	PC740
	FB2 – 4952 – 000		1	PANEL, UPPER, FRONT ウエ マエ カバー	PC750
	FB2 – 4953 – 000		1	PANEL, UPPER, FRONT ウエ マエ カバー	PC770
3	FB2 – 4882 – 000		1	KEY TOP, "ON – OFF" "ON – OFF" キ –	
4	FB2 – 4785 – 000		1	BUSHING アッバン ブッシュ	
5	FB2 – 5500 – 000		1	SCREW, M4X12 コテイ ビス	
6	FB2 – 5055 – 000		1	PANEL, LEFT ヒダリ カバー	
7	FB2 – 5427 – 000		1	COVER, LOWER FRONT シタ マエ カバー	
8	FB2 – 5054 – 000		1	PANEL, REAR ウシロ カバー	115/220/240V
	FB2 – 5056 – 000		1	PANEL, REAR ウシロ カバー	100V
9	FB2 – 4790 – 000		2	SHEET, GLASS ガラス オサエ シート	115/220/240V
10	FB2 – 4895 – 000		1	SUB COVER, CONTROL PANEL ソウサブ ホジョ カバー	
	FB2 – 4910 – 00S		1	SUB COVER, CONTROL PANEL ソウサブ ホジョ カバー	TAA,TBA,TCA (APLICABLE TO EURO – PEAN MODELS ONLY.)
11	FB2 – 5425 – 000		1	TRAY, COPY, 1 ハイシ トレイ (1)	
12	FB2 – 5426 – 000		1	TRAY, COPY, 2 ハイシ トレイ (2)	
13	FB2 – 5428 – 000		1	TRAY, COPY, SUB ハイシ サブ トレイ	
14	FB2 – 5176 – 000		1	TRAY, PICK – UP キュウシ トレイ	PC770 100V
	FB2 – 5175 – 000		1	TRAY, PICK – UP キュウシ トレイ	PC750/770 115/220/240V
15	FB2 – 5177 – 000		1	TRAY, SUB ホジョ トレイ	PC750/770
16	FB2 – 5503 – 000		1	PLATE, STOP, MIRROR ズームミラー トメ イタ	
17	FB2 – 4606 – 000		1	RETAINER, GLASS, 1 ガラス オサエ (1)	
18	FB2 – 4607 – 000		1	RETAINER, GLASS, 2 ガラス オサエ (2)	
19	FN1 – 4210 – 000		1	GLASS, COPYBOARD ゲンコウ ダイ ガラス	
20	FB2 – 5206 – 000		1	PANEL, RIGHT ミギ カバー	PC750/770
21	FB2 – 5207 – 000		1	PLATE, PAPER STOP END, FRONT サイド キセイ バン (マエ)	PC750/770

COPYRIGHT © 1994 CANON INC.

FIGURE & KEY NO.	PART NUMBER	RANK	QTY	DESCRIPTION	SERIAL NUMBER / REMARKS
100 – 22	FB2 – 5208 – 000		1	PLATE, PAPER STOP END, REAR サイド キセイ バン (ウシロ)	PC750/770
23	FB2 – 5210 – 000		1	PAD, SEPARATING ブンリ パッド	PC750/770
24	FB2 – 5211 – 000		1	SHAFT, PICK – UP キュウシ ジク	PC750/770
25	FB2 – 5212 – 000		1	GUIDE, AUXILIALY ホジョ ガイド	PC750/770
26	FB2 – 5213 – 000		1	LEVER, TRAY トレイ レバー	PC750/770
27	FB2 – 5214 – 000		1	HOLDER, PICK – UP SHAFT キュウシ ジク ウケ	PC750/770
28	FB2 – 5215 – 000		1	GEAR, 26T 26T ギア	PC750/770
29	FB2 – 5216 – 000		1	PLATE ボウシン バン	PC750/770
30	FB2 – 5217 – 000		2	ROLLER ホジョ コロ	PC750/770
31	FB1 – 7283 – 000		1	SPRING, LEAF イタ バネ	PC750/770
32	FB1 – 7295 – 000		1	SHEET, LIFTER ARM リフタ アーム シート	PC750/770
33	FB1 – 7403 – 000		1	FILM, SLIDE スライド フィルム	PC750/770
34	FF5 – 2875 – 000		1	PLATE, PICK – UP ナカ イタ	PC750/770
35	FS5 – 2776 – 000		1	SPRING, COMPRESSION アッシュク バネ	PC750/770
36	FS5 – 2770 – 000		1	SPRING, COMPRESSION アッシュク バネ	PC750/770
37	FS5 – 2769 – 000		2	SPRING, COMPRESSION アッシュク バネ	PC750/770
38	FB1 – 9766 – 000		1	ROLLER, PICK – UP キュウシ ローラ	PC750/770
39	XH9 – 0084 – 000		1	DAMPER UNIT オイル ダンパ	PC750/770
40	FF5 – 2892 – 000		1	COVER, RIGHT ミギ カバー	PC720/740
40A	FB2 – 5247 – 000		1	LABEL, SIZE サイズ メイハン	PC720/740
41	FF5 – 2893 – 000		1	ROLLER, SLIP スリップ ローラ	PC720/740
42	FB2 – 5240 – 000		1	ARM, SENSOR センサ アーム	PC720/740
43	FB2 – 5242 – 000		1	GUIDE, SIDE, FRONT サイド ガイド (マエ)	PC720/740
44	FB2 – 5243 – 000		1	GUIDE, SIDE, REAR サイド ガイド (ウシロ)	PC720/740
45	FB2 – 5245 – 000		1	GUIDE, LOWER, PICK – UP キュウシ シタ ガイド	PC720/740
46	FB1 – 0624 – 000		2	ROLLER キュウシ コロ	PC720/740
47	FB1 – 8835 – 000		4	SPRING, WIRE キュウシ コロ カアツ バネ	PC720/740
48	FH2 – 5288 – 000		1	CABLE, GROUNDING アース コード	100V
49	XA9 – 0760 – 000		17	SCREW, RS, M3X6 RS タイト ネジ	
50	XA9 – 0762 – 000		2	SCREW, RS, M3X8 RS タイト ネジ	

COPYRIGHT © 1994 CANON INC.

FIGURE & KEY NO.	PART NUMBER	RANK	QTY	DESCRIPTION	SERIAL NUMBER / REMARKS
100 – 501	XB4 – 7300 – 609		2	SCREW,TAPPING,TRUSS HEAD,M3X6 バインド タッピン ネジ	PC750/770
502	XB4 – 7200 – 609		1	SCREW,TAPPING,TRUSS HEAD,M2X6 バインド タッピン ネジ	PC750/770

COPYRIGHT © 1994 CANON INC.

FIGURE 101 UPPER MAIN BODY (1/2)
上部本体 (1/2)

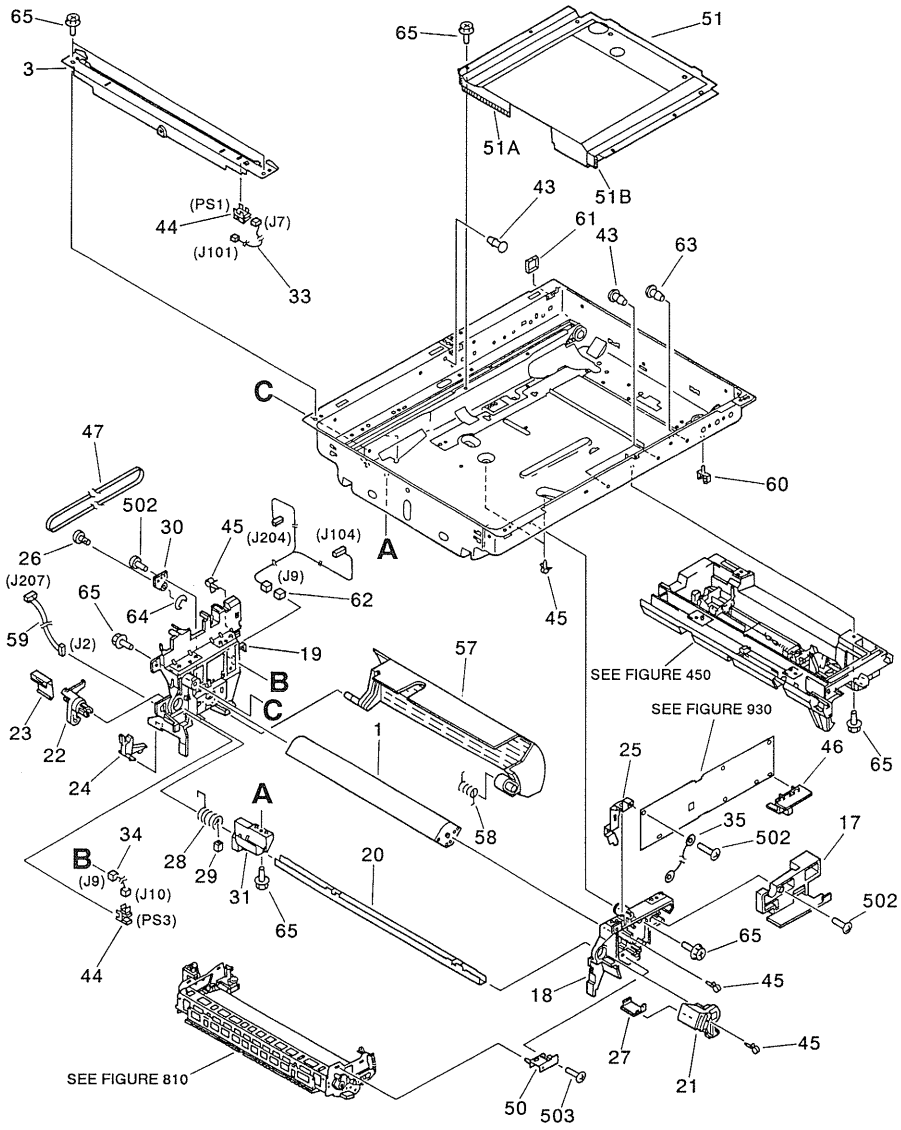

COPYRIGHT © 1994 CANON INC.
CANON PC720/740/750/770 REV.0 SEPT. 1994 PRINTED IN JAPAN (IMPRIME AU JAPON)

FIGURE 101 UPPER MAIN BODY (2/2)
上部本体 (2/2)

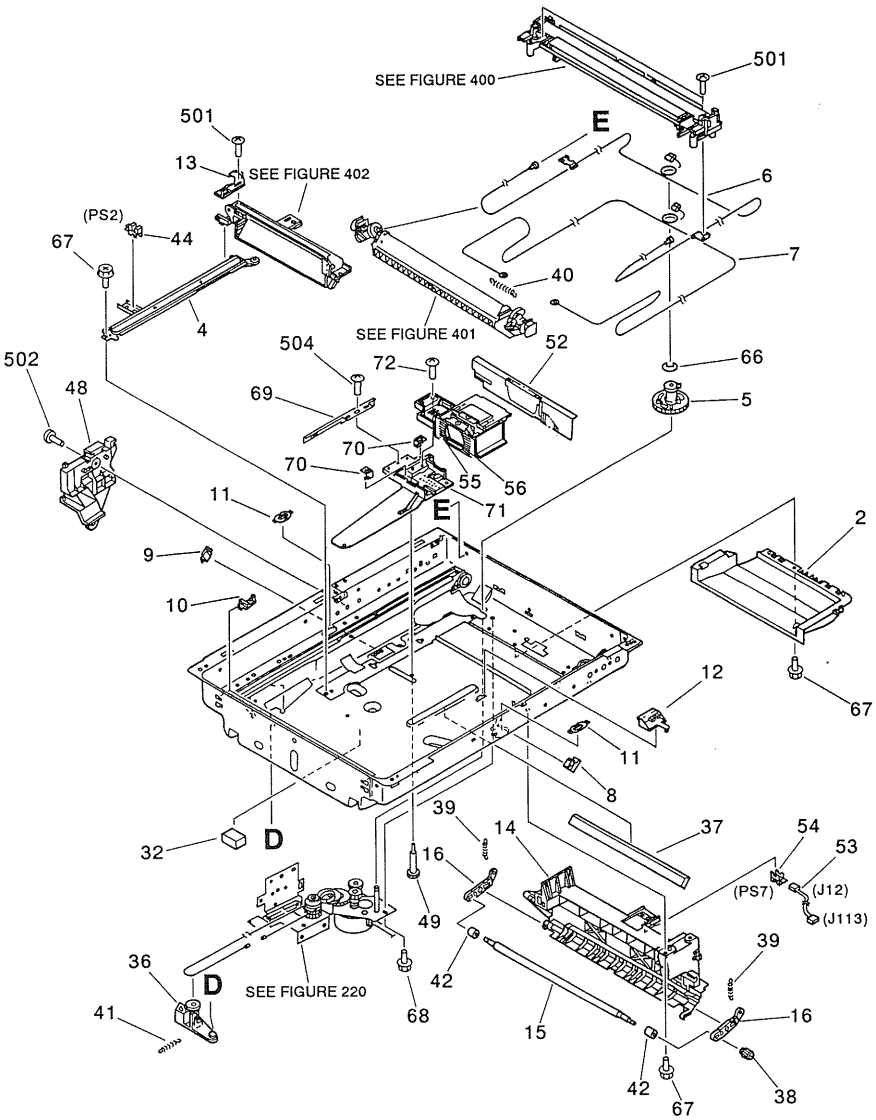

COPYRIGHT © 1994 CANON INC.

FIGURE & KEY NO.	PART NUMBER	RANK	QTY	DESCRIPTION	SERIAL NUMBER / REMARKS
101 –	NPN		RF	UPPER MAIN BODY ジョウブ ホンタイ	
1	FB1 – 7334 – 000		1	FAN ハイネツ ファン	
2	FB2 – 4603 – 000		1	PLATE, DUST – PROOF ボウジン バン	
3	FB2 – 4604 – 000		1	MOUNT, HOME POSITION SENSOR ミラー ホーム センサ ダイ	
4	FB2 – 4605 – 000		1	RAIL ヘンバイ レール	
5	FB2 – 4610 – 000		1	PULLEY, DRIVE クドウ プーリ	
6	FB2 – 4611 – 000		1	WIRE, 1 ワイヤ (1)	
7	FB2 – 4612 – 000		1	WIRE, 2 ワイヤ (2)	
8	FB2 – 4613 – 000		1	RETAINER, MIRROR, 6, FRONT ダイ 6 ミラー バネ (マエ)	
9	FB2 – 4614 – 000		1	RETAINER, MIRROR, 6, REAR ダイ 6 ミラー バネ (オク)	
10	FB2 – 4622 – 000		2	HOLDER, WIRE ワイヤ ホルダ	
11	FB2 – 4626 – 000		2	CAP, EDGE エッジ キャップ	
12	FB2 – 4629 – 000		1	HOLDER, LENS レンズ オサエ	
13	FB2 – 4691 – 000		1	PLATE, LINK リンク イタ	
14	FB2 – 4770 – 000	N	1	RAIL, RIGHT ミギ レール	
15	FB2 – 4771 – 000		1	ROLLER, UPPER, REGISTRATION レジスト ウエ ローラ	
16	FB2 – 4773 – 000		2	ARM, REGISTRATION レジスト カアツ アーム	
17	FB2 – 4865 – 000		1	GUARD, DC CONTROLLER Dコン ガード	
18	FB2 – 4866 – 000		1	BLOCK, HOOK, FRONT フック イタ (マエ)	
19	FB2 – 4867 – 000		1	BLOCK, HOOK, REAR フック イタ (オク)	
20	FB2 – 4868 – 000		1	SHAFT, HOOK フック ジク	
21	FB2 – 4869 – 000		1	HOOK, FRONT フック (マエ)	
22	FB2 – 4870 – 000		1	HOOK, REAR フック (オク)	
23	FB2 – 4871 – 000		1	LEVER, SWITCH スイッチ レバー	
24	FB2 – 4872 – 000		1	ACTUATOR アクチュエータ	
25	FB2 – 4873 – 000		1	PLATE, GROUNDING アース バン	
26	FB2 – 4874 – 000		1	PULLEY, FAN ファン プーリ	
27	FB2 – 4875 – 000		1	PLATE, GROUNDING レバー アース バン	
28	FB2 – 4877 – 000		1	SPRING, TORSION ネジリ バネ	
29	FB2 – 4878 – 000		1	COLLAR バネ カラー	

COPYRIGHT © 1994 CANON INC.
CANON PC720/740/750/770 REV.0 SEPT. 1994 PRINTED IN JAPAN (IMPRIME AU JAPON)

FIGURE & KEY NO.	PART NUMBER	RANK	QTY	DESCRIPTION	SERIAL NUMBER / REMARKS
101 – 30	FB2 – 4879 – 000		1	HOLDER, FAN PULLEY ファン プーリ ジクウケ	
31	FB2 – 4940 – 000		1	PLATE, REINFORCEMENT ホキョウ バン	
32	FB2 – 5036 – 000		1	BLOCK ショウオン ブロック	
33	FF2 – 9730 – 000		1	CABLE, HOME POSITION SENSOR HP センサ ソクセン	J7,101
34	FF2 – 9732 – 000		1	CABLE, DELIVERY SENSOR ハイシ センサ ソクセン	J9,10
35	FF2 – 9799 – 000		1	CABLE, GROUNDING アース セン	
36	FF5 – 2867 – 000		1	PULLEY, IDLER アイドラ プーリ	
37	FN5 – 4021 – 000		1	MIRROR, 6 ダイ 6 ミラー	
38	FS5 – 0898 – 000		1	GEAR, 53T 53T ギア	
39	FS5 – 2791 – 000		2	SPRING, TENSION ヒッパリ バネ	
40	FS5 – 2802 – 000		1	SPRING, TENSION ヒッパリ バネ	
41	FS5 – 2803 – 000		1	SPRING, TENSION ヒッパリ バネ	
42	FS5 – 6288 – 000		2	ROLLER ローラ コロ	
43	VT2 – 5020 – 010		2	SPACER スペーサ	
44	WG8 – 5001 – 000		3	PHOTO – INTERRUPTER, TLP1231 フオトインタラプタ	PS1,2,3
45	WT2 – 5041 – 000		5	TIE, CABLE ソクセン バンド	
46	FB2 – 4906 – 000		1	KNOB, DENSITY CONTROL ノウド ホセイ ノブ	
47	FB2 – 5053 – 000		1	BELT, FAN ファン ベルト	
48	FB2 – 5057 – 000		1	PLATE, BLANK EXPOSURE ブランク ホキョウ バン	
49	FB2 – 5501 – 000		1	SCREW, M4X15 コテイ ビス	
50	FF5 – 2859 – 000		1	HOLDING PLATE, FIXING ASSEMBLY テイチャクキ トリツケ バン	
51	FF5 – 2890 – 000		1	HOOD, LENS レンズ フード	
51A	FB2 – 4627 – 000		1	SHEET, LIGHT – BLOCKING, 1 シャコウ バン (1)	
51B	FB2 – 4628 – 000		1	SHEET, LIGHT – BLOCKING, 2 シャコウ バン (2)	
52	FB2 – 4735 – 000		1	SHEET, 2 フレアー シート (2)	
53	FF2 – 9787 – 000		1	CABLE, RIGHT RAIL ミギ レール ソクセン	PC750/770 J12,113
54	WG8 – 5001 – 000		1	PHOTO – INTERRUPTER, TLP1231 フオトインタラプタ	PC750/770 PS7
55	FB2 – 4734 – 000		1	SHEET シート	
56	FB2 – 4736 – 000		1	SHEET シート	
57	FB2 – 5026 – 000		1	SHUTTER シャッタ	

COPYRIGHT © 1994 CANON INC.

FIGURE & KEY NO.	PART NUMBER	RANK	QTY	DESCRIPTION	SERIAL NUMBER / REMARKS
101 – 58	FS5 – 2797 – 000		1	SPRING, TORSION ネジリ バネ	
59	FF2 – 9760 – 000		1	CABLE, FIXING HEATER テイチャク ヒータ チュウケイ ソクセン	J2. 207
60	WT2 – 5026 – 000		1	CLAMP クランプ	
61	WT2 – 5035 – 000		1	CLIP, WIRE エッジ サドル	
62	VS1 – 5057 – 003		1	CONNECTOR, SNAP TIGHT チュウケイ コネクタ	J9
63	VT2 – 5020 – 016		1	SPACER スペーサ	
64	XD9 – 0136 – 000		1	RING, E E リング	
65	XA9 – 0760 – 000		20	SCREW, RS, M3X6 RS タイト ネジ	
66	XD9 – 0136 – 000		1	RING, E E リング	
67	XA9 – 0760 – 000		6	SCREW, RS, M3X6 RS タイト ネジ	
68	XA9 – 0794 – 000		3	SCREW, RS, M3X6 RS タイト ネジ	
69	FB2 – 4731 – 000		1	PLATE, FLAG フラッグ バン	
70	FB2 – 4732 – 000		2	SPRING, LEAF イタ バネ	
71	FB2 – 4733 – 000	N	1	BASE LENS レンズ ベース	
72	XA9 – 0425 – 000		2	SETSCREW, HEX SOCKET ロツカク アナツキ トメネジ	
73	FB2 – 4630 – 000		1	CAP, 1 キャップ (1)	
74	FB2 – 4631 – 000		1	CAP, 2 キャップ (2)	
75	FB2 – 4632 – 000		4	CAP, 3 キャップ (3)	
501	XB1 – 2300 – 609		3	SCREW,MACH.,TRUSS HEAD,M3X6 バインド ネジ	
502	XB4 – 7300 – 809		3	SCREW,TAPPING,TRUSS HEAD,M3X8 バインド タッピン ネジ	
503	XB4 – 7300 – 609		2	SCREW,TAPPING,TRUSS HEAD,M3X6 バインド タッピン ネジ	
504	XB6 – 2300 – 809		2	SETSCREW, M3X8 ロッカク アナツキ トメネジ	

COPYRIGHT © 1994 CANON INC.
CANON PC720/740/750/770 REV.0 SEPT. 1994 PRINTED IN JAPAN (IMPRIME AU JAPON)

FIGURE 102 LOWER MAIN BODY (1/2)
下部本体 (1/2)

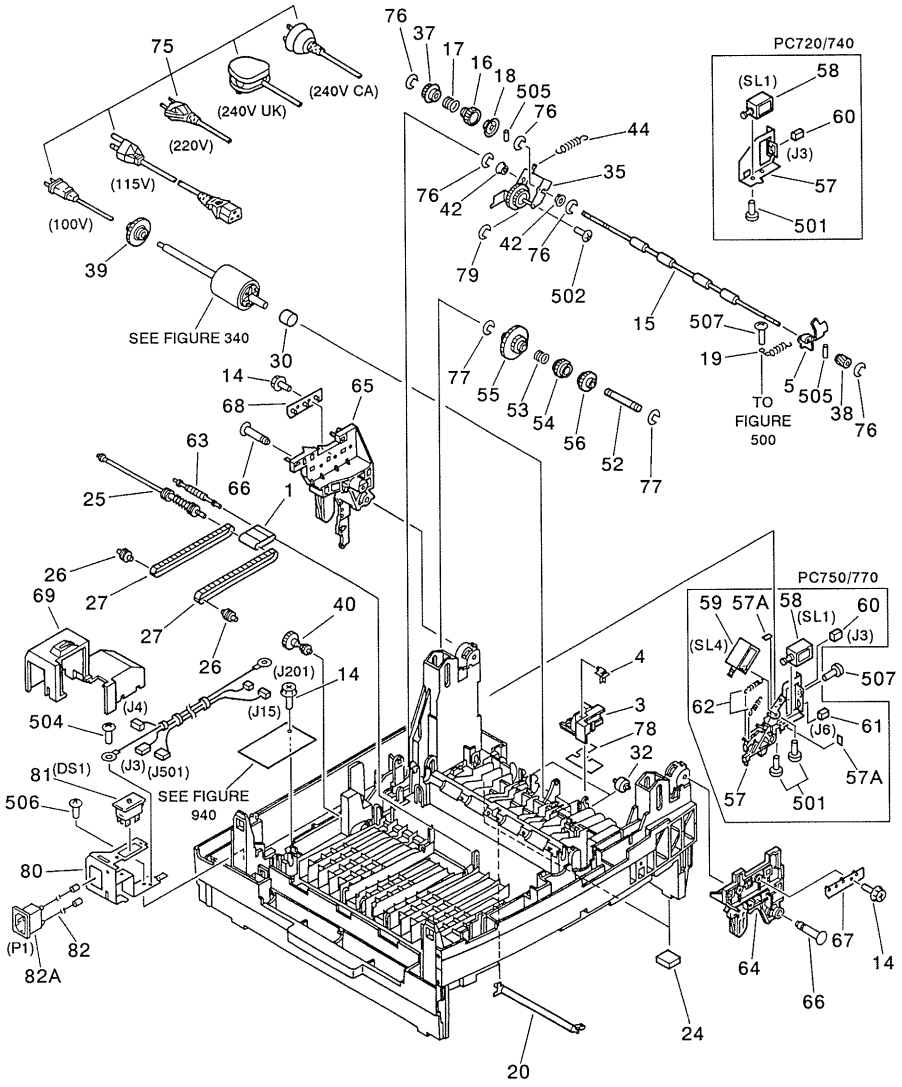

COPYRIGHT © 1994 CANON INC.
CANON PC720/740/750/770 REV.0 SEPT. 1994 PRINTED IN JAPAN (IMPRIME AU JAPON)

FIGURE 102 LOWER MAIN BODY (2/2)
下部本体 (2/2)

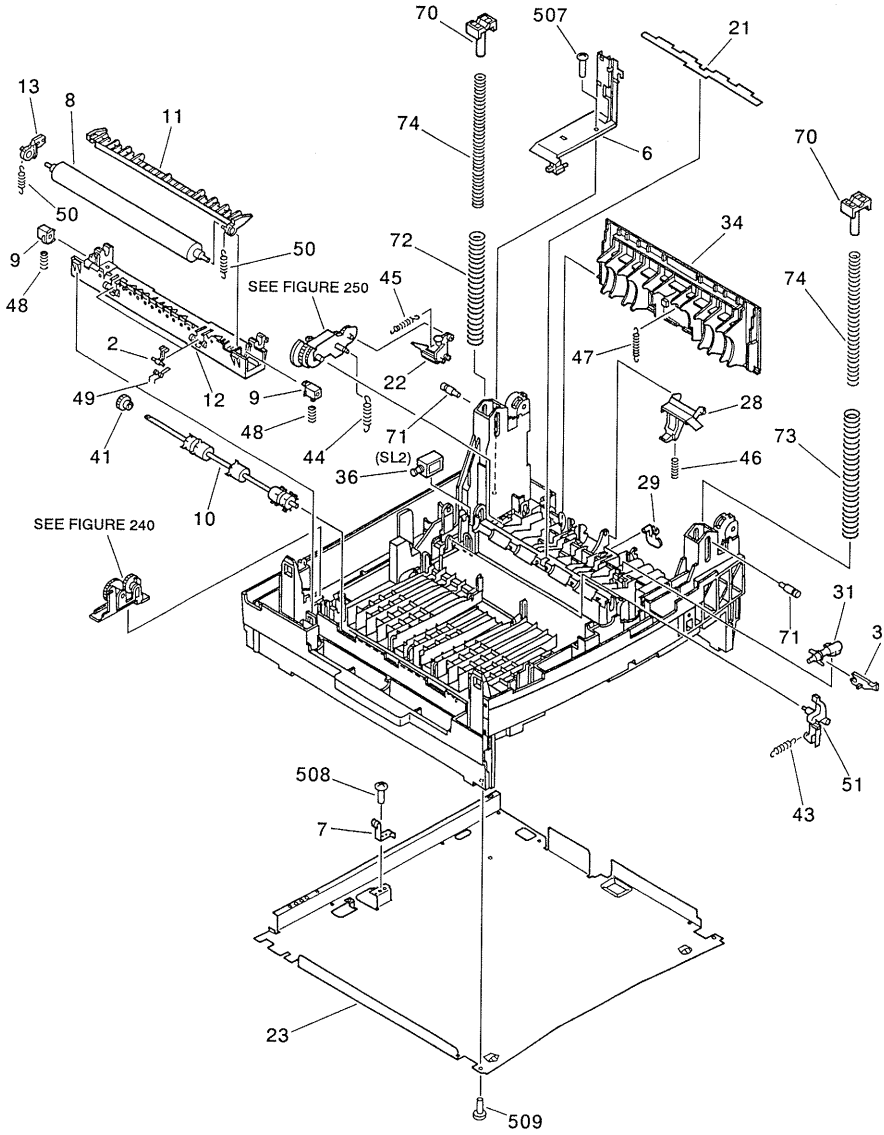

COPYRIGHT © 1994 CANON INC.

FIGURE & KEY NO.	PART NUMBER	RANK	QTY	DESCRIPTION	SERIAL NUMBER / REMARKS
102 –	NPN		RF	LOWER MAIN BODY カブ ホンタイ	
1	FB1 – 7267 – 000		1	BELT, PAPER FEED, 1 ハンソウ ベルト (1)	
2	FB1 – 7275 – 000		2	CLAW, SEPARATION ブンリ ツメ	
3	FB2 – 4780 – 000		1	COVER, SENSOR PCB センサ キバン カバー	
4	FB2 – 4781 – 000		1	LEVER, SENSING, B ケンチ レバー (B)	
5	FB2 – 4782 – 000		1	LEVER, SENSING, A ケンチ レバー (A)	
6	FB2 – 4935 – 000		1	GUIDE, CABLE タバセン ガイド	
7	FB2 – 4939 – 000		1	SPRING, LEAF イタ バネ	
8	FB2 – 5029 – 000		1	ROLLER, PRESSURE カアツ ローラ	
9	FB2 – 5030 – 000		2	HOLDER, ROLLER カアツ ローラ ジクウケ	
10	FB2 – 5031 – 000		1	ROLLER, DELIVERY ハイシ ローラ	
11	FB2 – 5032 – 000		1	GUIDE, ENTRANCE イリグチ ガイド	
12	FB2 – 5033 – 000		1	GUIDE, LOWER, DELIVERY ハイシ シタ ガイド	
13	FB2 – 5034 – 000		1	HOLDER, ENTRANCE GUIDE イリグチ ガイド ホルダ	
14	XA9 – 0763 – 000		5	SCREW, RS, M3X11 RS タイト ネジ	
15	FB2 – 5161 – 000		1	ROLLER, LOWER レジスト シタ ローラ	
16	FB2 – 5162 – 000		1	RING, RATCHET セイギョカン	
17	FB2 – 5163 – 000		1	SPRING, CLUTCH クラッチ バネ	
18	FB2 – 5164 – 000		1	DRUM, CLUTCH クラッチ ドラム	
19	FB2 – 5169 – 000		1	SPRING, TENSION ヒッパリ バネ	
20	FB2 – 5221 – 000		1	LEVER, SENSOR レジスト センサ レバー	
21	FB2 – 5223 – 000		1	SHEET, GUIDE レジスト ガイド	
22	FB2 – 5224 – 000		1	ARM, PAPER PICK – UP ナカイタ アーム	
23	FB2 – 5302 – 000		1	PLATE カセット ダイ イタ	
24	FB2 – 5303 – 000		2	FOOT, RUBBER ゴム アシ	
25	FB2 – 5309 – 000		1	PULLEY, 17T ベルト プーリ (A)	
26	FB2 – 5310 – 000		2	PULLEY, BELT ベルト プーリ (C)	
27	FB2 – 5311 – 000		2	BELT ハンソウ ベルト	
28	FB2 – 5380 – 000		1	PAD, SEPARATION ブンリ パッド	
29	FB2 – 5381 – 000		1	BLOCK, PAD パッド コマ	

COPYRIGHT © 1994 CANON INC.
CANON PC720/740/750/770 REV.0 SEPT. 1994 PRINTED IN JAPAN (IMPRIME AU JAPON)

FIGURE & KEY NO.	PART NUMBER	RANK	QTY	DESCRIPTION	SERIAL NUMBER / REMARKS
102 – 30	FB2 – 5382 – 000		1	HOLDER, ROLLER ローラ ジクウケ	
31	FB2 – 5383 – 000		1	FLAG, SENSING, 1 ザンケン フラグ (1)	
32	FB2 – 5385 – 000		2	ROLLER Uターン コロ	
33	FB2 – 5388 – 000		1	FLAG, SENSING, 2 ザンケン フラグ (2)	
34	FF5 – 2858 – 000		1	COVER Uターン カバー	
35	FF5 – 2872 – 000		1	PLATE, SWING レジヨ ウドウ バン	
36	FH7 – 5512 – 000		1	SOLENOID ソレノイド	SL2
37	FS5 – 0883 – 000		1	GEAR, 34T 34T ギア	
38	FS5 – 0885 – 000		1	GEAR, 14T 14T ギア	
39	FS5 – 0903 – 000		1	GEAR, 36T 36T ギア	
40	FS5 – 0913 – 000		1	GEAR, 17T/18T 17T/18T ギア	
41	FS5 – 0915 – 000		1	GEAR, 14T 14T ギア	
42	FS5 – 1438 – 000		2	BUSHING ブッシング	
43	FS5 – 2767 – 000		1	SPRING, TENSION ヒッパリ バネ	
44	FS5 – 2772 – 000		2	SPRING, TENSION ヒッパリ バネ	
45	FS5 – 2773 – 000		1	SPRING, TENSION ヒッパリ バネ	
46	FS5 – 2778 – 000		1	SPRING, COMPRESSION アッシュク バネ	
47	FS5 – 2779 – 000		1	SPRING, TENSION ヒッパリ バネ	
48	FS5 – 2798 – 000		2	SPRING, COMPRESSION アッシュク バネ	
49	FS5 – 2799 – 000		2	SPRING, TORSION ネジリ バネ	
50	FS5 – 2800 – 000		2	SPRING, TENSION ヒッパリ バネ	
51	FF5 – 2898 – 000		1	LEVER, CLUTCH クラッチ レバー	
52	FB2 – 5182 – 000		1	SHAFT, CLUTCH クラッチ ジク	
53	FB2 – 5184 – 000		1	SPRING, CLUTCH クラッチ バネ	
54	FB2 – 5183 – 000		1	RING, RATCHET セイギョカン	PC750/770
	FB2 – 5266 – 000		1	RING, RATCHET センギョ カン	PC720/740
55	FS5 – 0886 – 000		1	GEAR, 17T/80T 17T/80T ギア	PC750/770
	FS5 – 0892 – 000		1	GEAR, 30T/80T 30T/80T ギア	PC720/740
56	FS5 – 0887 – 000		1	GEAR, 25T 25T ギア	PC750/770
	FS5 – 0893 – 000		1	GEAR, 24T 24T ギア	PC720/740

COPYRIGHT © 1994 CANON INC.

FIGURE & KEY NO.	PART NUMBER	RANK	QTY	DESCRIPTION	SERIAL NUMBER / REMARKS
102 – 57	FB2 – 5276 – 000		1	MOUNT, SOLENOID ソレノイド ダイ	PC720/740
	FF5 – 2873 – 000		1	MOUNT, SOLENOID ソレノイド ダイ	PC750/770
57A	FB2 – 5191 – 000		2	PAD ショウオン パッド	PC750/770
58	FH7 – 5506 – 000		1	SOLENOID, DC24V DC ソレノイド	SL1
59	FH7 – 5508 – 000		1	SOLENOID, DC24V DC ソレノイド	PC750/770 SL4
60	VS1 – 5057 – 002		1	CONNECTOR, SNAP TIGHT チュウケイ コネクタ	J3
61	VS1 – 5057 – 003		1	CONNECTOR, SNAP TIGHT チュウケイ コネクタ	PC750/770 J6
62	FS5 – 2771 – 000		2	SPRING, TENSION ヒッパリ バネ	PC750/770
63	FB1 – 7270 – 000		1	PULLEY B プーリ (B)	
64	FB2 – 4928 – 000		1	MOUNT, HINGE, FRONT ヒンジ ダイ (マエ)	
65	FB2 – 4929 – 000		1	MOUNT, HINGE, REAR ヒンジ ダイ (オク)	
66	FB2 – 4930 – 000		2	PIN, HINGE ヒンジ ジク	
67	FF9 – 1499 – 000		1	STOPPER, HINGE, FRONT ヒンジ トメイタ (マエ)	
68	FF9 – 1500 – 000		1	STOPPER, HINGE, REAR ヒンジ トメイタ (オク)	
69	FB2 – 4933 – 000		1	COVER, AC POWER SUPPLY AC カバー	115/220/240V
	FB2 – 4938 – 000		1	COVER, AC POWER SUPPLY AC カバー	100V
70	FB2 – 5304 – 000		2	BLOCK, HINGE SLIDING ヒンジ スライダ	
71	FB2 – 5305 – 000		2	PIN, SLIDE, A スライド ジク (A)	
72	FS5 – 2804 – 000		1	SPRING, COMPRESSION アッシュク バネ	
73	FS5 – 2805 – 000		1	SPRING, COMPRESSION アッシュク バネ	
74	FS5 – 2806 – 000		2	SPRING, COMPRESSION アッシュク バネ	
75	FH2 – 5276 – 030		1	CORD, POWER, 240V CA デンゲン コード	240V CA
	FH2 – 5759 – 000		1	CORD, POWER デンゲン コード	100V
	FH2 – 5761 – 020		1	CORD, POWER デンゲン コード	220V
	RH2 – 5015 – 050		1	POWER CORD デンゲン コード	240V UK
	WT3 – 5021 – 000		1	CORD, POWER デンゲン コード	115V
76	XD9 – 0134 – 000		5	RING, E E リング	
77	XD9 – 0134 – 000		2	RING, E E リング	
78	FG5 – 3549 – 000		1	SENSOR PCB ASSEMBLY センサ カイロ キバン	
79	XD9 – 0136 – 000		1	RING, E E リング	

COPYRIGHT © 1994 CANON INC.

FIGURE & KEY NO.	PART NUMBER	RANK	QTY	DESCRIPTION	SERIAL NUMBER / REMARKS
102 – 80	FB2 – 4932 – 000		1	MOUNT, POWER CORD AC ニュウリョク バン	
81	FH7 – 6216 – 000		1	SWITCH, INTERLOCK インターロック スイッチ	DS1
82	FF2 – 9788 – 000		1	CABLE, AC INLET AC インレット ソクセン	100V
	FF2 – 9789 – 000		1	CABLE, AC INLET AC インレット ソクセン	115/220/240V
82A	WS5 – 5050 – 000		1	INLET インレット	P1
501	XB1 – 2300 – 409		2	SCREW,MACH.,TRUSS HEAD,M3X4 バインド ネジ	PC750/770
	XB1 – 2300 – 409		1	SCREW,MACH.,TRUSS HEAD,M3X4 バインド ネジ	PC720/740
502	XB6 – 7300 – 609		1	SCREW,TP,M3X6 TP ネジ	
504	XB2 – 7300 – 607		1	SCREW,W/WASHER,M3X6 バネツキ バインド ネジ	
505	XD3 – 2160 – 062		2	PIN,DOWEL ヘイコウ ピン	
506	XB1 – 2300 – 809		1	SCREW,MACH.,TRUSS HEAD,M3X8 バインド ネジ	
507	XB4 – 7300 – 809		3	SCREW,TAPPING,TRUSS HEAD,M3X8 バインド タッピン ネジ	
508	XB1 – 2300 – 609		1	SCREW,MACH.,TRUSS HEAD,M3X6 バインド ネジ	
509	XB4 – 7400 – 609		4	SCREW,TAPPING,TRUSS HEAD,M4X6 バインド タッピン ネジ	

COPYRIGHT © 1994 CANON INC.

FIGURE 130 CONTROL PANEL ASSEMBLY
操作部

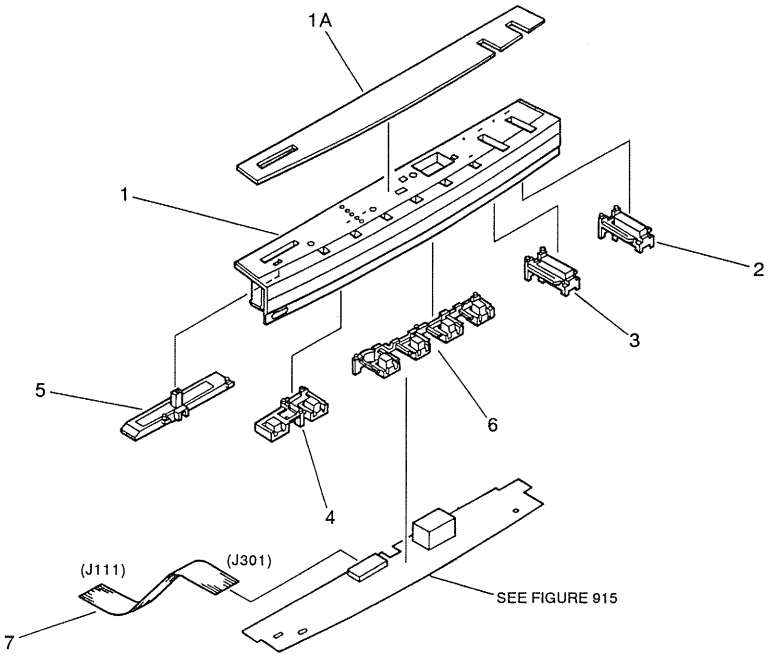

NOTE : This assembly does not include the part shown with key No. 7.

注 ： このユニットに、 Key No. 7 の部品は含まれません。

COPYRIGHT © 1994 CANON INC.
CANON PC720/740/750/770 REV.0 SEPT. 1994 PRINTED IN JAPAN (IMPRIME AU JAPON)

FIGURE & KEY NO.	PART NUMBER	RANK	QTY	DESCRIPTION	SERIAL NUMBER / REMARKS
130 –	FG5 – 3485 – 000		1	CONTROL PANEL ASSEMBLY ソウサ ブ	JAPANESE PC770
	FG5 – 3486 – 000		1	CONTROL PANEL ASSEMBLY ソウサ ブ	ENGLISH PC750/770
	FG5 – 3489 – 000		1	CONTROL PANEL ASSEMBLY ソウサ ブ	ENGLISH PC720/740
	FG5 – 3487 – 000		1	CONTROL PANEL ASSEMBLY ソウサ ブ	ILLUSTRATION PC750/770
	FG5 – 3490 – 000		1	CONTROL PANEL ASSEMBLY ソウサ ブ	ILLUSTRATION PC720/740
	FG9 – 3339 – 00S		1	CONTROL PANEL ASSEMBLY ソウサ ブ	ILLUSTRATION PC750/770 TBA,TCA (APLICABLE TO EURO – PEAN MODELS ONLY.)
	FG9 – 3341 – 00S		1	CONTROL PANEL ASSEMBLY ソウサ ブ	ILLUSTRATION PC720/740 TAA (APLICABLE TO EURO – PEAN MODELS ONLY.)
1	FF5 – 2876 – 000		1	PANEL, CONTROL ソウサ ブ パネル	JAPANESE PC750/770
	FF5 – 2877 – 000		1	PANEL, CONTROL ソウサ ブ パネル	ENGLISH PC750/770
	FF5 – 2878 – 000		1	PANEL, CONTROL ソウサ ブ パネル	ILLUSTRATION PC750/770
	FF5 – 2881 – 000		1	PANEL, CONTROL ソウサ ブ パネル	ILLUSTRATION PC720/740
	FF9 – 1464 – 00S		1	PANEL, CONTROL ソウサ ブ パネル	ILLUSTRATION PC750/770 TBA,TCA (APLICABLE TO EURO – PEAN MODELS ONLY.)
	FF9 – 1465 – 00S		1	PANEL, CONTROL ソウサ ブ パネル	ILLUSTRATION PC720/740 TAA (APLICABLE TO EURO – PEAN MODELS ONLY.)
1A	FB2 – 4889 – 000		1	SHEET, CONTROL PANEL ソウサ ブ シート	JAPANESE PC750/770
	FB2 – 4890 – 000		1	SHEET, CONTROL PANEL ソウサ ブ シート	ENGLISH PC750/770
	FB2 – 4891 – 000		1	SHEET, CONTROL PANEL ソウサ ブ シート	ILLUSTRATION PC750/770
	FB2 – 4894 – 000		1	SHEET, CONTROL PANEL ソウサ ブ シート	ILLUSTRATION PC720/740
2	FB2 – 4883 – 000		1	KEY TOP, START スタート キー	
3	FB2 – 4884 – 000		1	KEY TOP, CLEAR/STOP クリア/ストップ キー	
4	FB2 – 4886 – 000		1	KEY TOP, FUNCTION, B ファンクション キー (B)	
5	FB2 – 4887 – 000		1	KNOB, DENSITY CONTROL ノウド チョウセイ ノブ	
6	FB2 – 4885 – 000		1	KEY TOP, FUNCTION, A ファンクション キー (A)	PC750/770
	FB2 – 4898 – 000		1	KEY TOP, FUNCTION, S ファンクション キー (S)	PC720/740
7	FH2 – 6169 – 000		1	CABLE, FLAT フラット ケーブル	SEE NOTE J111,J301

COPYRIGHT © 1994 CANON INC.

FIGURE 160 COPYBOARD COVER ASSEMBLY
原稿台カバー部

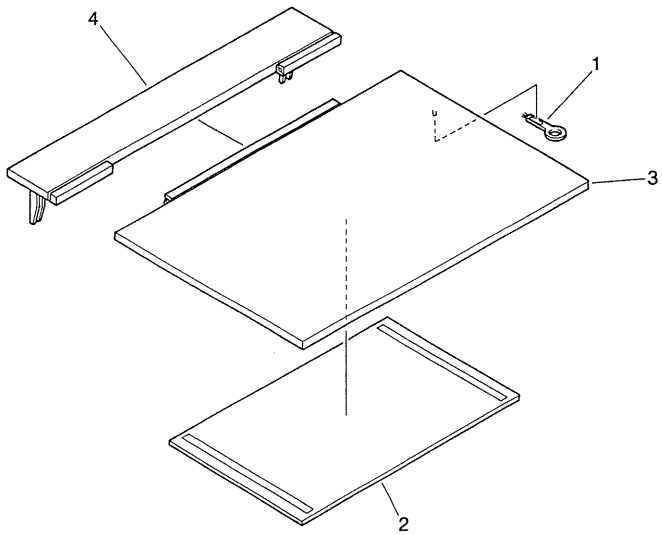

FIGURE & KEY NO.	PART NUMBER	RANK	QTY	DESCRIPTION	SERIAL NUMBER / REMARKS
160 –	FG5 – 3532 – 000		1	COPYBOARD COVER ASSEMBLY ゲンコウダイ カバー ブ	
1	FB1 – 0733 – 000		1	BRUSH, CLEANING クリーナ ブラシ	
2	FB1 – 8870 – 000		1	SHEET, COPYBOARD アッチャク シート	
3	FB2 – 5423 – 000		1	COVER, COPYBOARD, LARGE ゲンコウダイ カバー (ダイ)	
4	FB2 – 5424 – 000		1	COVER, COPYBOARD, SMALL ゲンコウダイ カバー (ショウ)	

COPYRIGHT © 1994 CANON INC.
CANON PC720/740/750/770 REV.0 SEPT. 1994 PRINTED IN JAPAN (IMPRIME AU JAPON)

FIGURE 220 SCANNER DRIVE ASSEMBLY
光学駆動部

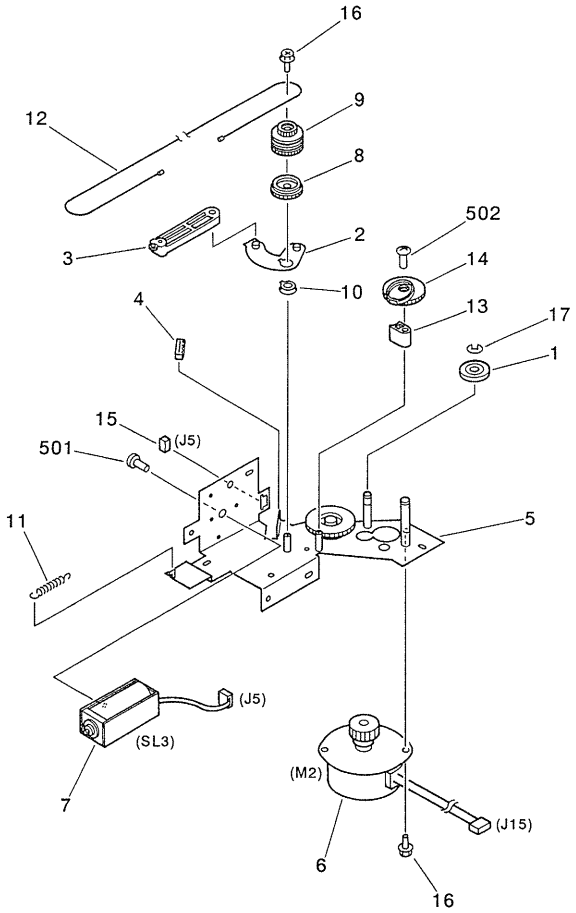

NOTE : This assembly does not include the parts shown with key No. 12, 13, 14 and 502.

注 ： このユニットに、 Key No. 12, 13, 14, 502 の部品は含まれません。

COPYRIGHT © 1994 CANON INC.
CANON PC720/740/750/770 REV.0 SEPT. 1994 PRINTED IN JAPAN (IMPRIME AU JAPON)

FIGURE & KEY NO.	PART NUMBER	RANK	Q'TY	DESCRIPTION	SERIAL NUMBER / REMARKS
220 –	FG5 – 3465 – 000		1	SCANNER DRIVE ASSEMBLY コウガク クドウ ブ	
1	FB2 – 4616 – 000		1	PULLEY プーリ	
2	FB2 – 4701 – 000		1	ARM, SOLENOID, A ソレノイド アーム (A)	
3	FB2 – 4703 – 000		1	ARM, SOLENOID, B ソレノイド アーム (B)	
4	FB2 – 4705 – 000		1	RUBBER ストツパ ゴム	
5	FF5 – 2868 – 000		1	MOUNT, MOTOR モータ シバン	
6	FH6 – 1078 – 000		1	MOTOR, STEPPING ステッピング モータ	M2, J15
7	FH7 – 5564 – 000		1	SOLENOID, DC24V DC ソレノイド	SL3, J5
8	FS5 – 0917 – 000		1	GEAR, 40T 40T ギア	
9	FS5 – 0918 – 000		1	GEAR, 24T/39T 24T/39T ギア	
10	FS5 – 1439 – 000		1	BUSHING ブッシング	
11	FS5 – 2035 – 000		1	SPRING, TENSION ヒツパリ バネ	
12	FB2 – 4702 – 000		1	WIRE ワイヤ	SEE NOTE
13	FB2 – 4704 – 000		1	STOPPER, WIRE ワイヤ ストッパ	SEE NOTE
14	FS5 – 0919 – 000		1	GEAR, 53T 53T ギア	SEE NOTE
15	VS1 – 5057 – 002		1	CONNECTOR, SNAP TIGHT チュウケイ コネクタ	J5
16	XA9 – 0760 – 000		2	SCREW, RS, M3X6 RS タイト ネジ	
17	XD9 – 0136 – 000		2	RING, E E リング	
501	XB1 – 2300 – 409		2	SCREW,MACH.,TRUSS HEAD,M3X4 バインド ネジ	
502	XB1 – 2300 – 609		1	SCREW,MACH.,TRUSS HEAD,M3X6 バインド ネジ	SEE NOTE

COPYRIGHT © 1994 CANON INC.

FIGURE 230 MAIN DRIVE ASSEMBLY
メイン駆動部

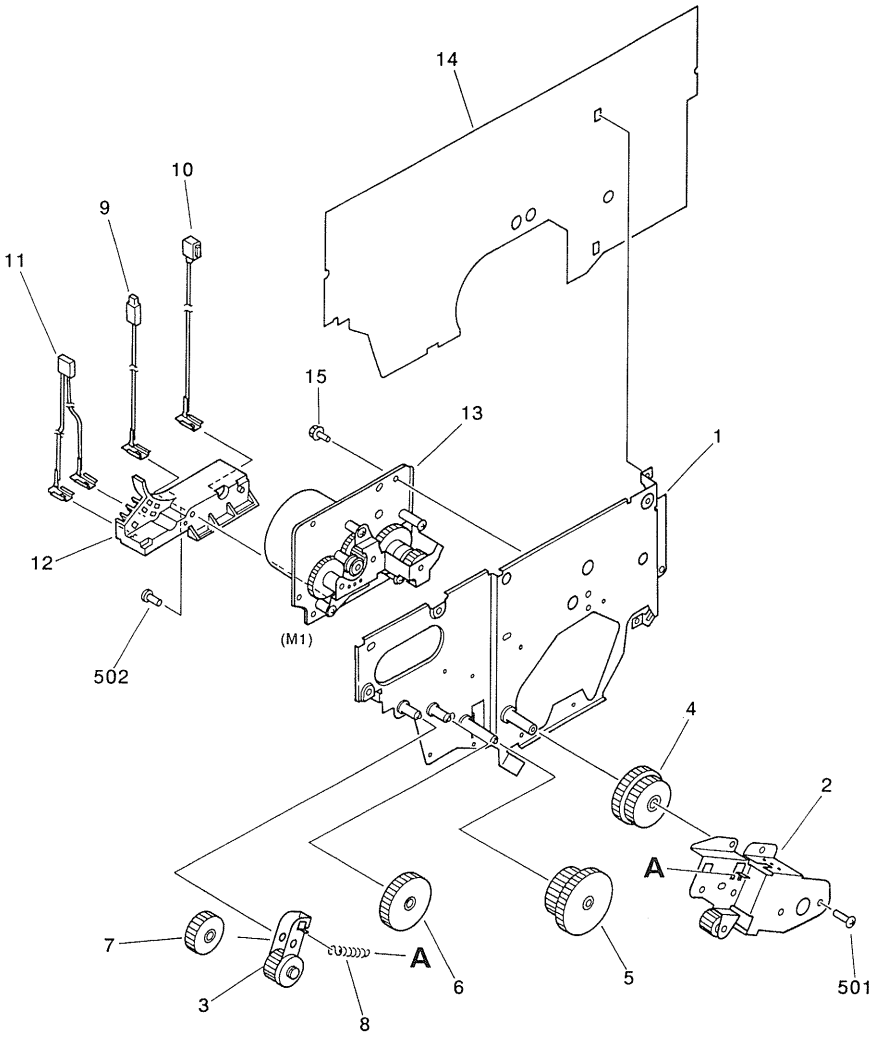

NOTE : This assembly does not include the part shown with key No. 14.

注 ： このユニットに、 Key No. 14の部品は含まれません。

COPYRIGHT © 1994 CANON INC.
CANON PC720/740/750/770 REV.0 SEPT. 1994 PRINTED IN JAPAN (IMPRIME AU JAPON)

FIGURE & KEY NO.	PART NUMBER	RANK	QTY	DESCRIPTION	SERIAL NUMBER / REMARKS
230 –	NPN		RF	MAIN DRIVE ASSEMBLY メイン クドウ ブ	
1	FF5 – 2886 – 000	N	1	SIDE PLATE クドウ ソクバン	
2	FF5 – 2887 – 000	N	1	FRONT PANEL, AUXILIALY ホキョウ マエ ソクバン	
3	FF5 – 2888 – 000		1	PLATE, SWING ヨウドウ バン	
4	FS5 – 0905 – 000		1	GEAR, 58T/35T 58T/35T ギア	
5	FS5 – 0906 – 000		1	GEAR, 48T/34T 48T/34T ギア	
6	FS5 – 0907 – 000		1	GEAR, 41T 41T ギア	
7	FS5 – 0908 – 000		1	GEAR, 25T 25T ギア	
8	FS5 – 2785 – 000		1	SPRING, TENSION ヒッパリ バネ	
9	FF2 – 9724 – 000		1	CABLE, TERMINAL, PRIMARY HVT セッテン ソクセン (1 ジ)	
10	FF2 – 9725 – 000		1	CABLE, TERMINAL, TR HVT セッテン ソクセン (テンシャ)	
11	FF2 – 9726 – 000		1	CABLE, TERMINAL HVT セッテン ソクセン	
12	FB2 – 4927 – 000		1	MOUNT, TERMINAL, UPPER ウエ デンキョク ダイ	
13	FH6 – 1076 – 000		1	MOTOR, DC24V DC モータ	M1
14	FB2 – 4918 – 000		1	SHEET, INSULATION ゼツエン シート	SEE NOTE
15	XA9 – 0760 – 000		2	SCREW, RS, M3X6 RS タイト ネジ	
501	XB1 – 2300 – 609		1	SCREW,MACH.,TRUSS HEAD,M3X6 バインド ネジ	
502	XB1 – 2400 – 609		1	SCREW,MACH.,TRUSS HEAD,M4X6 バインド ネジ	

COPYRIGHT © 1994 CANON INC.

FIGURE 240 DELIVERY DRIVE ASSEMBLY
排紙駆動部

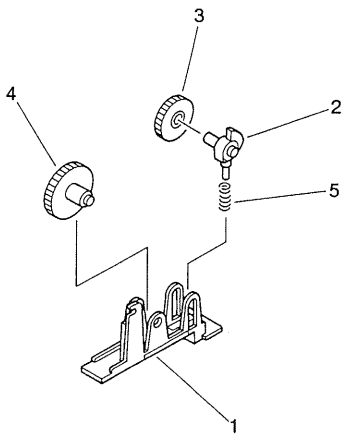

FIGURE & KEY NO.	PART NUMBER	RANK	QTY	DESCRIPTION	SERIAL NUMBER / REMARKS
240 –	FG5 – 3501 – 000		1	DELIVERY DRIVE ASSEMBLY ハイシ クドウ ブ	
1	FB2 – 5051 – 000		1	BOX, GEAR ハイシ ギア ボックス	
2	FB2 – 5052 – 000		1	SHAFT, GEAR ギア ジク	
3	FS5 – 0911 – 000		1	GEAR, 20T 20T ギア	
4	FS5 – 0912 – 000		1	GEAR, 40T/39T 40T/39T ギア	
5	FS5 – 2786 – 000		1	SPRING, COMPRESSION アッシュク バネ	

COPYRIGHT © 1994 CANON INC.
CANON PC720/740/750/770 REV.0 SEPT. 1994 PRINTED IN JAPAN (IMPRIME AU JAPON)

FIGURE 250 PICK-UP DRIVE ASSEMBLY (PC750/770)
給紙駆動部 (PC750／770)

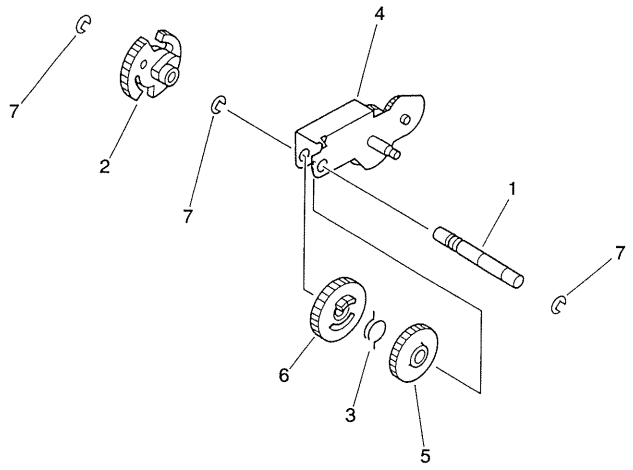

FIGURE & KEY NO.	PART NUMBER	RANK	QTY	DESCRIPTION	SERIAL NUMBER / REMARKS
250 –	FG5 – 3511 – 000		1	PICK – UP DRIVE ASSEMBLY キュウシ クドウ ブ	PC750/770
1	FB2 – 5197 – 000		1	SHAFT ヨウドウ ジク	
2	FB2 – 5198 – 000		1	GEAR, 32T 32T ギア	
3	FB2 – 5199 – 000		1	SPRING, TORSION ネジリ バネ	
4	FF5 – 2874 – 000		1	PLATE, SWING ヨウドウ バン	
5	FS5 – 0890 – 000		1	GEAR, 32T 32T ギア	
6	FS5 – 0900 – 000		1	GEAR, 18T 18T ギア	
7	XD9 – 0136 – 000		3	RING,E E リング	

COPYRIGHT © 1994 CANON INC.

FIGURE 251 PICK-UP DRIVE ASSEMBLY (PC720/740)
給紙駆動部 (PC720／740)

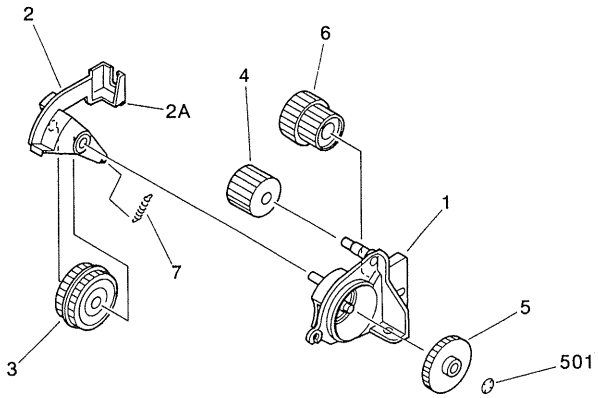

FIGURE & KEY NO.	PART NUMBER	RANK	QTY	DESCRIPTION	SERIAL NUMBER / REMARKS
251 –	FG5 – 3518 – 000		1	PICK – UP DRIVE ASSEMBLY キュウシクドウ ブ	PC720/740
1	FB2 – 5274 – 000		1	SUPPORT, DRIVE クドウ シバン	
2	FF5 – 3712 – 000		1	LEVER, CLUTCH クラッチ レバー	
2A	FB2 – 5191 – 000		1	PAD ショウオン パッド	
3	FS5 – 0894 – 000		1	GEAR, 26T 26T ギア	
4	FS5 – 0895 – 000		1	GEAR, 20T 20T ギア	
5	FS5 – 0896 – 000		1	GEAR, 29T 29T ギア	
6	FS5 – 0897 – 000		1	GEAR,25T/26T 25T/26T ギア	
7	FS5 – 2775 – 000		1	SPRING, TENSION ヒッパリ バネ	
501	XD2 – 2300 – 402		1	RING,TOOTHED LOCK ハツキ トメワ	

COPYRIGHT © 1994 CANON INC.
CANON PC720/740/750/770 REV.0 SEPT. 1994 PRINTED IN JAPAN (IMPRIME AU JAPON)

FIGURE 300 CASSETTE
カセット

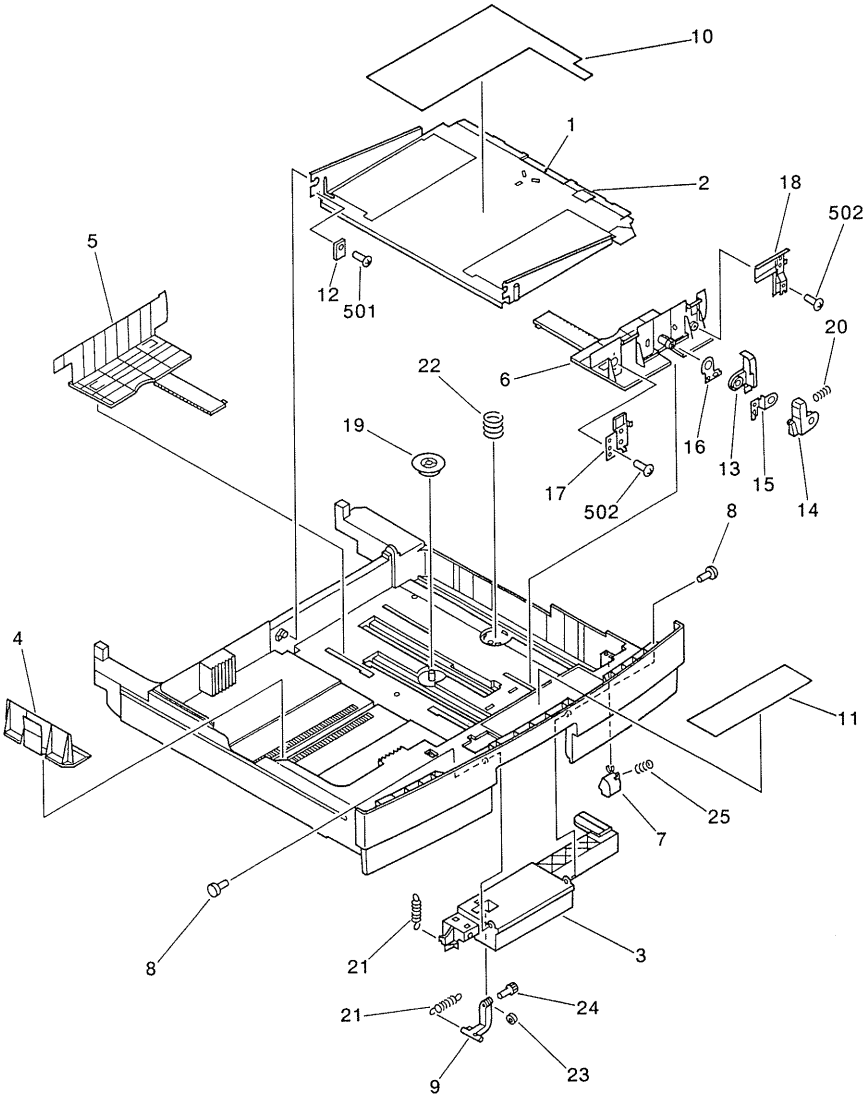

COPYRIGHT © 1994 CANON INC.
CANON PC720/740/750/770 REV.0 SEPT. 1994 PRINTED IN JAPAN (IMPRIME AU JAPON)

FIGURE & KEY NO.	PART NUMBER	RANK	QTY	DESCRIPTION	SERIAL NUMBER / REMARKS
300 –	NPN		RF	CASSETTE カセット	
1	FB2 – 2559 – 000		1	SHEET, MANUAL FEED PLATE ナカイタ シート	
2	FB2 – 5402 – 000		1	PLATE, PAPER LIFTING ナカ イタ	
3	FB2 – 5403 – 000		1	LATCH, HANDLE カセット トッテ	
4	FB2 – 5404 – 000		1	PANEL, END コウタン キセイ バン	
5	FB2 – 5405 – 000		1	PLATE, SIZE, SIDE, REAR サイド キセイ バン (ウシロ)	
6	FB2 – 5406 – 000		1	PLATE, SIZE, SIDE, FRONT サイド キセイ バン (マエ)	
7	FB2 – 5407 – 000		1	CATCH, PAPER LIFTING ナカ イタ オサエ コマ	
8	FB2 – 5408 – 000		2	PIN レバー ピン	
9	FB2 – 5410 – 000		1	HOOK, LATCH トッテ フック	
10	FB2 – 5411 – 000		1	LABEL, "INSTRUCTION" カセット ヨウシ ホキュウ ラベル	
11	FB2 – 5412 – 000		1	LABEL, "PAPER WARNING" ヨウシ ハシダシ チュウイ ラベル	
12	FB2 – 5413 – 000		1	BRUSH, GROUNDING アース ブラシ	
13	FB2 – 5414 – 000		1	STOP, SIDE, RIGHT サイド ストッパ (ミギ)	
14	FB2 – 5415 – 000		1	STOP, SIDE, LEFT サイド ストッパ (ヒダリ)	
15	FB2 – 6043 – 000		1	PLATE, STOP, 1 ストッパ ツメ (1)	
16	FB2 – 6044 – 000		1	PLATE, STOP, 2 ストッパ ツメ (2)	
17	FF5 – 2903 – 000		1	SPRING, LEAF, LARGE サイド オサエ バネ (ダイ)	
18	FF5 – 2904 – 000		1	SPRING, LEAF, SMALL サイド オサエ バネ (ショウ)	
19	FS5 – 0904 – 000		1	GEAR, 20T 20T ギア	
20	FS5 – 2650 – 000		1	SPRING, COMPRESSION アッシュク バネ	
21	FS5 – 2780 – 000		2	SPRING, TENSION ヒッパリ バネ	
22	FS5 – 2781 – 000		1	SPRING, COMPRESSION アッシュク バネ	
23	FB2 – 4863 – 000		1	ROLLER, HOOK フック コロ	
24	FB2 – 4864 – 000		1	SHAFT, ROLLER フック コロ ジク	
25	FS5 – 2810 – 000		1	SPRING, COMPRESSION アッシュク バネ	
501	XB1 – 2300 – 407		1	SCREW,MACH.,TRUSS HEAD,M3X4 バインド ネジ	
502	XB4 – 7300 – 505		2	SCREW,TAPPING,TRUSS HEAD, M3X5 バインド タッピン ネジ	

COPYRIGHT © 1994 CANON INC.

FIGURE 340 PICK-UP ROLLER ASSEMBLY (CASSETTE)
給紙ローラ部（カセット）

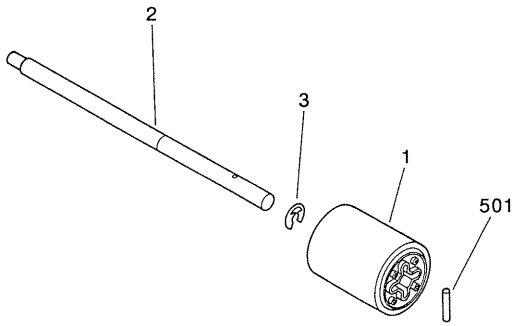

FIGURE & KEY NO.	PART NUMBER	RANK	QTY	DESCRIPTION	SERIAL NUMBER / REMARKS
340 –	FG5 – 3531 – 000		1	PICK – UP ROLLER ASSEMBLY キュウシ ローラ ブ	CASSETTE
1	FB1 – 8581 – 000		1	ROLLER ローラ	
2	FB2 – 5387 – 000		1	SHAFT, CASSETTE ROLLER カセット ローラ ジク	
3	FA4 – 1159 – 000		1	RING, RETAINING トメワ	
501	XD3 – 2160 – 142		1	PIN,DOWEL ヘイコウ ピン	

COPYRIGHT © 1994 CANON INC.

FIGURE 400 MIRROR ASSEMBLY 1
第1ミラー部

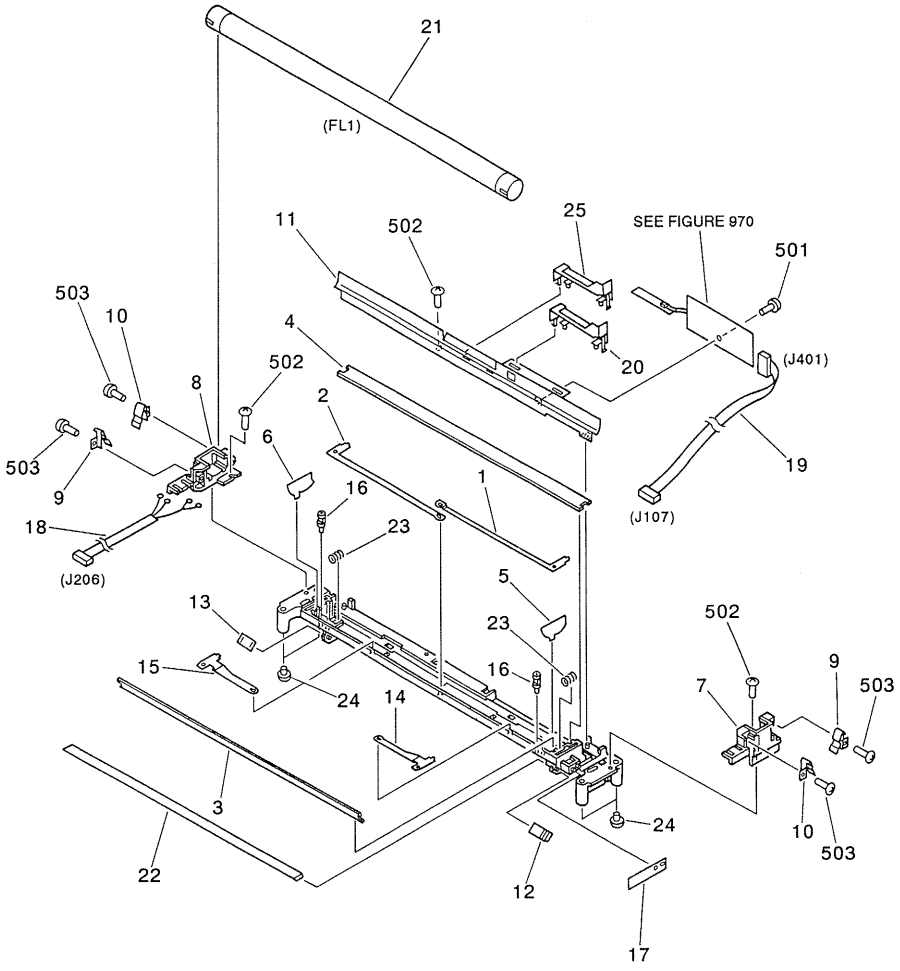

COPYRIGHT © 1994 CANON INC.
CANON PC720/740/750/770 REV.0 SEPT. 1994 PRINTED IN JAPAN (IMPRIME AU JAPON)

FIGURE & KEY NO.	PART NUMBER	RANK	QTY	DESCRIPTION	SERIAL NUMBER / REMARKS
400 –	NPN		RF	MIRROR ASSEMBLY 1 ダイ 1 ミラー ブ	
1	FB2 – 4650 – 000		1	SHUTTER, FRONT シャッタ (マエ)	
2	FB2 – 4651 – 000		1	SHUTTER, REAR シャッタ (ウシロ)	
3	FB2 – 4652 – 000		1	REFLECTOR, 1 ハンシャ ガサ (1)	
4	FB2 – 4653 – 000		1	REFLECTOR, 2 ハンシャ ガサ (2)	
5	FB2 – 4654 – 000		1	REFLECTOR, SIDE, FRONT サイド リフレクタ (マエ)	
6	FB2 – 4655 – 000		1	REFLECTOR, SIDE, REAR サイド リフレクタ (ウシロ)	
7	FB2 – 4656 – 000		1	MOUNT, LAMP, FRONT ランプ ダイ (マエ)	
8	FB2 – 4657 – 000		1	MOUNT, LAMP, REAR ランプ ダイ (ウシロ)	
9	FB2 – 4658 – 000		2	SPRING, LEAF デンキョク バネ (1)	
10	FB2 – 4659 – 000		2	SPRING, LEAF デンキョク バネ (2)	
11	FB2 – 4661 – 000		1	PLATE, HEATER ヒータ バン	
12	FB2 – 4662 – 000		1	SPRING, LEAF ダイ 1 ミラー バネ (マエ)	
13	FB2 – 4663 – 000		1	SPRING, LEAF ダイ 1 ミラー バネ (オク)	
14	FB2 – 4664 – 000		1	SHUTTER, SUB, FRONT ホジョ シャッタ (マエ)	
15	FB2 – 4665 – 000		1	SHUTTER, SUB, REAR ホジョ シャッタ (ウシロ)	
16	FB2 – 4666 – 000		4	SCREW, ADJUSTING チョウセイ ネジ	
17	FB2 – 4667 – 000		1	FLAG フラッグ	
18	FF2 – 9728 – 000		1	CABLE, MIRROR ASSEMBLY 1 ダイ 1 ミラー ダイ ソクセン	J206
19	FF2 – 9729 – 000		1	CABLE, SENSOR, MIRROR ASSEMBLY ダイ 1 ミラー ダイ センサ ソクセン	J107,401
20	FB2 – 4660 – 000		1	COVER, SENSOR センサ カバー	
21	FH7 – 3272 – 000		1	LAMP, FLUORESCENT ケイコウトウ	FL1
22	FN5 – 4018 – 000		1	MIRROR, 1 ダイ 1 ミラー	
23	FS5 – 2032 – 000		4	SPRING, COMPRESSION アツシュク バネ	
24	FB2 – 4669 – 000		4	BLOCK, RAIL SLIDING スライダ	
25	FB2 – 4668 – 000		1	COVER, AE SENSOR AE センサ カバー	
501	XB2 – 8300 – 607		1	SCREW, W/WASHER, M3X6 バネツキ ネジ	
502	XB4 – 7300 – 809		3	SCREW,TAPPING,TRUSS HEAD,M3X8 バインド タッピン ネジ	
503	XB1 – 2300 – 609		4	SCREW,MACH.,TRUSS HEAD,M3X6 バインド ネジ	

COPYRIGHT © 1994 CANON INC.

FIGURE 401 MIRROR ASSEMBLY 2
第2ミラー部

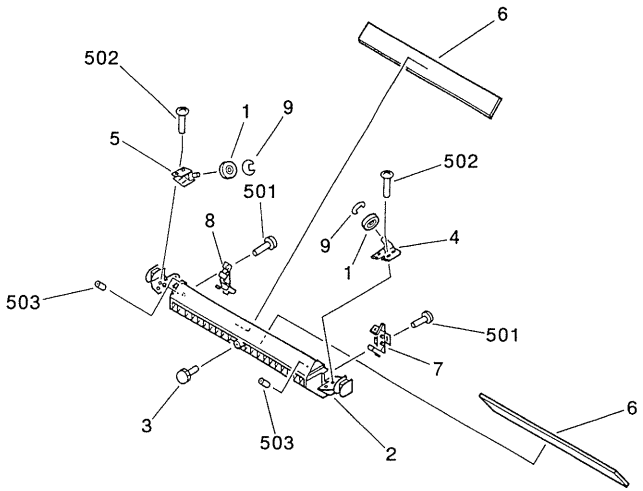

FIGURE & KEY NO.	PART NUMBER	RANK	QTY	DESCRIPTION	SERIAL NUMBER / REMARKS
401 –	NPN		RF	MIRROR ASSEMBLY 2 ダイ 2 ミラー ブ	
1	FB2 – 4616 – 000		2	PULLEY プーリ	
2	FB2 – 4675 – 000	N	1	MOUNT, MIRROR, 2 ダイ 2 ミラー ダイ	
3	FB2 – 4676 – 000		1	SCREW, ADJUSTING, M4 チョウセイ ネジ	
4	FB2 – 4677 – 000		1	PLATE, WIRE POSITIONING, FRONT ワイヤ イチ チョウセイ バン (マエ)	
5	FB2 – 4678 – 000		1	PLATE, WIRE POSITIONING, REAR ワイヤ イチ チョウセイ バン (オク)	
6	FN5 – 4019 – 000		2	MIRROR, 2/3 ダイ 2/3 ミラー	
7	FF5 – 2899 – 000		1	HOLDER, MIRROR, FRONT ミラー オサエ バネ (マエ)	
8	FF5 – 2900 – 000		1	HOLDER, MIRROR, REAR ミラー オサエ バネ (ウシロ)	
9	XD9 – 0136 – 000		2	RING, E E リング	
501	XB4 – 7301 – 009		2	SCREW,TAPPING,TRUSS HEAD,M3X10 バインド タッピン ネジ	
502	XB4 – 7300 – 809		2	SCREW,TAPPING,TRUSS HEAD,M3X8 バインド タッピン ネジ	
503	XB6 – 2300 – 809		3	SETSCREW, M3X8 ロッカク アナツキ トメネジ	

COPYRIGHT © 1994 CANON INC.
CANON PC720/740/750/770 REV.0 SEPT. 1994 PRINTED IN JAPAN (IMPRIME AU JAPON)

FIGURE 402 ZOOM MIRROR ASSEMBLY
ズームミラー部

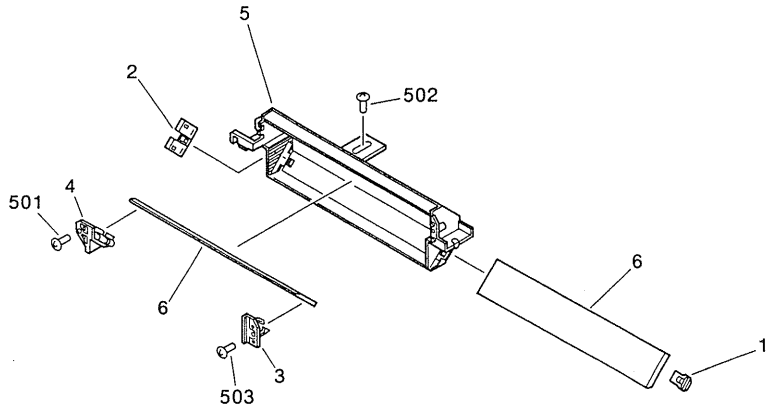

FIGURE & KEY NO.	PART NUMBER	RANK	QTY	DESCRIPTION	SERIAL NUMBER / REMARKS
402 –	NPN		RF	ZOOM MIRROR ASSEMBLY ズームミラーブ	
1	FB2 – 4694 – 000		1	SPRING, LEAF ダイ5ミラーバネ(マエ)	
2	FB2 – 4695 – 000		1	SPRING, LEAF ダイ5ミラーバネ(ウシロ)	
3	FF5 – 2901 – 000		1	SPRING, LEAF ダイ4ミラーバネ(マエ)	
4	FF5 – 2902 – 000		1	SPRING, LEAF ダイ4ミラーバネ(ウシロ)	
5	FF5 – 2905 – 000		1	MOUNT, ZOOM MIRROR ズームミラーダイ	
6	FN5 – 4020 – 000		2	MIRROR, 4/5 ダイ4/5ミラー	
501	XB1 – 2300 – 609		1	SCREW,MACH.,TRUSS HEAD,M3X6 バインドネジ	
502	XB1 – 2300 – 809		1	SCREW,MACH.,TRUSS HEAD,M3X8 バインドネジ	
503	XB4 – 7300 – 809		1	SCREW,TAPPING,TRUSS HEAD,M3X8 バインドタッピンネジ	

COPYRIGHT © 1994 CANON INC.

FIGURE 450 BLANK EXPOSURE LAMP ASSEMBLY
ブランク露光部

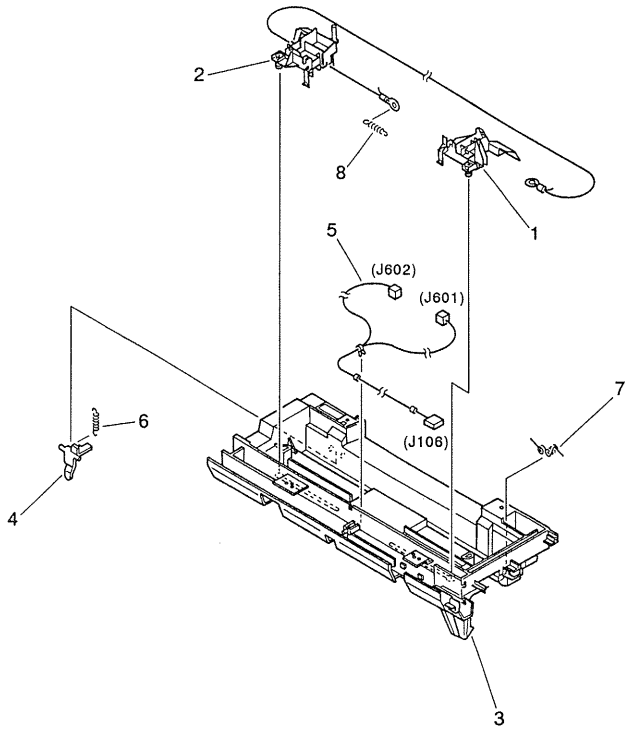

COPYRIGHT © 1994 CANON INC.
CANON PC720/740/750/770 REV.0 SEPT. 1994 PRINTED IN JAPAN (IMPRIME AU JAPON)

FIGURE & KEY NO.	PART NUMBER	RANK	QTY	DESCRIPTION	SERIAL NUMBER / REMARKS
450 –	FG5 – 3471 – 000		1	BLANK EXPOSURE LAMP ASSEMBLY ブランク ロコウ ブ	
1	FF5 – 2860 – 000		1	MOUNT, LAMP, FRONT ランプ ダイ (マエ)	
2	FF5 – 2861 – 000		1	MOUNT, LAMP, REAR ランプ ダイ (オク)	
3	FB2 – 4751 – 000		1	HOUSING ブランク ハウジング	
4	FB2 – 4759 – 000		1	PLATE, SHUTTER シャッタ カイヘイ バン	
5	FF2 – 9731 – 000		1	CABLE, BLANK EXPOSURE LAMP ブランク ソクセン	J106, 601, 602
6	FS5 – 2787 – 000		1	SPRING, TENSION ヒッパリ バネ	
7	FS5 – 2788 – 000		1	SPRING, TORSION ネジリ バネ	
8	FS5 – 2790 – 000		1	SPRING, TENSION ヒッパリ バネ	

COPYRIGHT © 1994 CANON INC.

FIGURE 500 TRANSFER ASSEMBLY
転写台

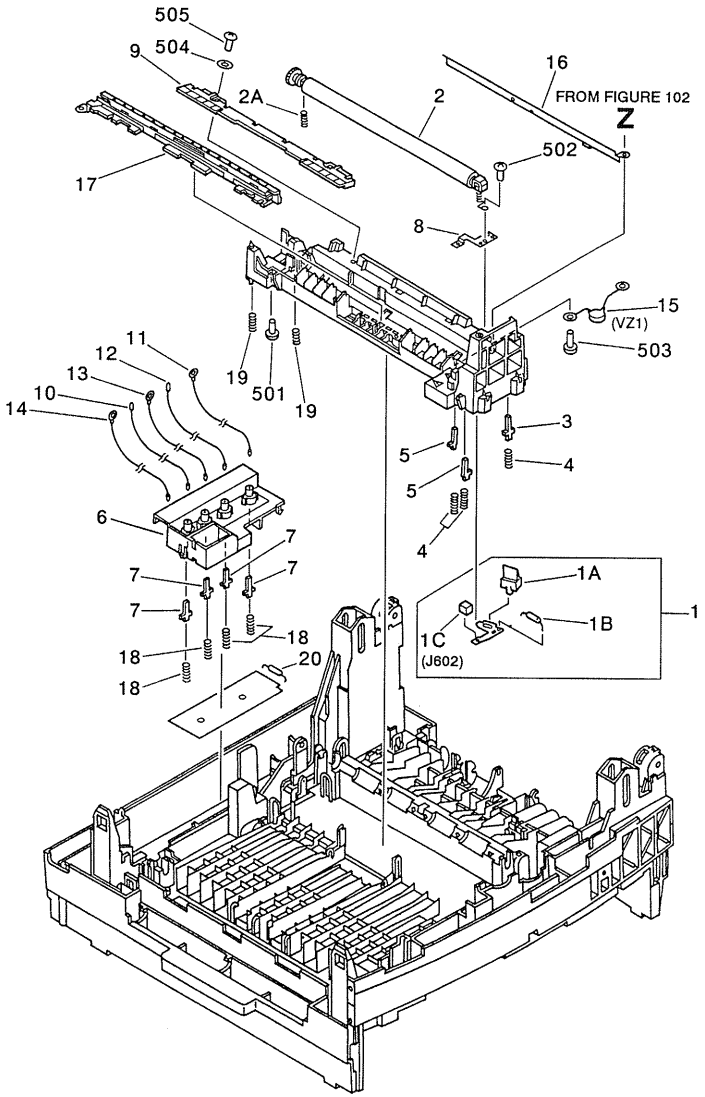

COPYRIGHT © 1994 CANON INC.
CANON PC720/740/750/770 REV.0 SEPT. 1994 PRINTED IN JAPAN (IMPRIME AU JAPON)

FIGURE & KEY NO.	PART NUMBER	RANK	QTY	DESCRIPTION	SERIAL NUMBER / REMARKS
500 –	NPN		RF	TRANSFER ASSEMBLY テンシャ ダイ	
1	FG5 – 3546 – 000		1	BLANK EXP. PCB ASSEMBLY REAR ブランク ロコウ キバン (オク)	
1A	FB2 – 4758 – 000		1	COVER, LAMP, REAR ランプ カバー (オク)	
1B	FH7 – 3111 – 000		1	LAMP, 12V (FUSE LAMP) ランプ	
1C	VS1 – 1028 – 002		1	PIN ASSEMBLY, 2P ピン アセンブリ	J602
2	FF5 – 2871 – 000		1	ROLLER, TRANSFER テンシャ ローラ	
2A	FS5 – 2335 – 000		1	SPRING, COMPRESSION アッシュク バネ	
3	FB1 – 7425 – 000		1	PIN CONTACT ピン コンタクト	
4	FB1 – 7427 – 000		3	SPRING, COMPRESSION, B アッシュク バネ (B)	
5	FB1 – 7431 – 000		2	PIN CONTACT ピン コンタクト	
6	FB2 – 4861 – 000		1	HOUSING ハウジング	
7	FB2 – 4862 – 000		4	TERMINAL, LOWER シタ セッテン	
8	FB2 – 5156 – 000		1	TERMINAL セッテン バン	
9	FB2 – 5157 – 000		1	GUIDE テンシャ ガイド	
10	FF2 – 9762 – 000		1	CABLE, HV, PRIMARY コウアツ ソクセン (1 ジ)	
11	FF2 – 9763 – 000		1	CABLE, HV, TRANSFER コウアツ ソクセン (テンシャ)	
12	FF2 – 9764 – 000		1	CABLE, HV, DEVELOPING コウアツ ソクセン (ゲンゾウ)	
13	FF2 – 9765 – 000		1	CABLE, HV, ELIMINATOR コウアツ ソクセン (ジョデン)	
14	FF2 – 9766 – 000		1	WIRE, GROUNDING アース セン	
15	FF2 – 9779 – 000		1	VARISTOR バリスタ	VZ1
16	FF5 – 2870 – 000		1	ELIMINATOR, STATIC CHARGE カミ ジョデン バン	
17	FF5 – 3713 – 000		1	STATIC CHARGE ELIMINATOR ジョデン シン	
18	FS5 – 2784 – 000		4	SPRING, COMPRESSION アッシュク バネ	
19	FS5 – 2774 – 000		4	SPRING, COMPRESSION アッシュク バネ	
20	VR5 – 2650 – 103		4	RESISTOR, 10KOHM, 1/2W テイコウ	
501	XB1 – 2300 – 606		2	SCREW,MACH.,TRUSS HEAD,M3X6 バインド ネジ	
502	XB1 – 2300 – 609		2	SCREW,MACH.,TRUSS HEAD,M3X6 バインド ネジ	
503	XB4 – 7300 – 809		5	SCREW,TAPPING,TRUSS HEAD,M3X8 バインド タッピン ネジ	
504	XD1 – 2100 – 307		2	WASHER,PLAIN ヒラ ザガネ	
505	XB4 – 7301 – 009		2	SCREW,TAPPING,TRUSS HEAD,M3X10 バインド タッピン ネジ	

COPYRIGHT © 1994 CANON INC.

FIGURE 810 FIXING ASSEMBLY
定着器

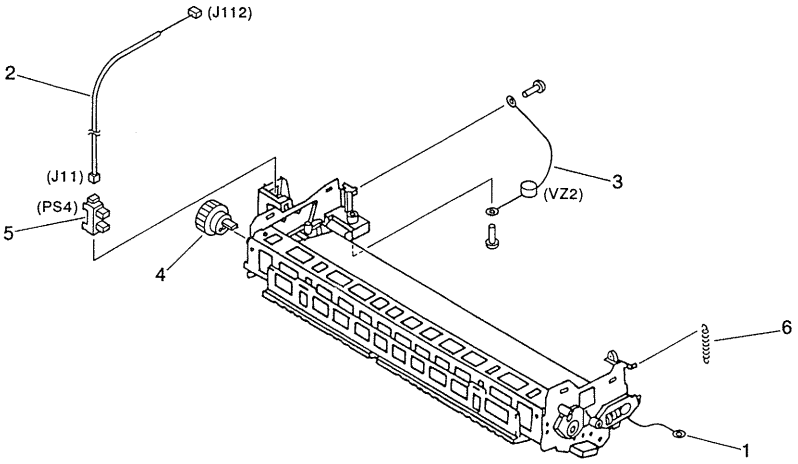

FIGURE & KEY NO.	PART NUMBER	RANK	QTY	DESCRIPTION	SERIAL NUMBER / REMARKS
810 –	FG5 – 3491 – 000		1	FIXING ASSEMBLY テイチャク キ	100V
	FG5 – 3492 – 000		1	FIXING ASSEMBLY テイチャク キ	115V
	FG5 – 3493 – 000		1	FIXING ASSEMBLY テイチャク キ	220/240V
1	FB2 – 5022 – 000		1	WIRE セイギョ ワイヤ	
2	FF2 – 9733 – 000		1	CABLE, SENSOR ケンチ タバセン	J11,112
3	FF2 – 9779 – 000		1	VARISTOR バリスタ	VZ2
4	FS5 – 0914 – 000		1	GEAR, 17T 17T ギア	
5	WG8 – 5001 – 000		1	PHOTO – INTERRUPTER, TLP1231 フオトインタラプタ	PS4
6	FS5 – 2795 – 000		1	SPRING, TENSION ヒッパリ バネ	

COPYRIGHT © 1994 CANON INC.
CANON PC720/740/750/770 REV.0 SEPT. 1994 PRINTED IN JAPAN (IMPRIME AU JAPON)

FIGURE 910 POWER SUPPLY ASSEMBLY
複合電源

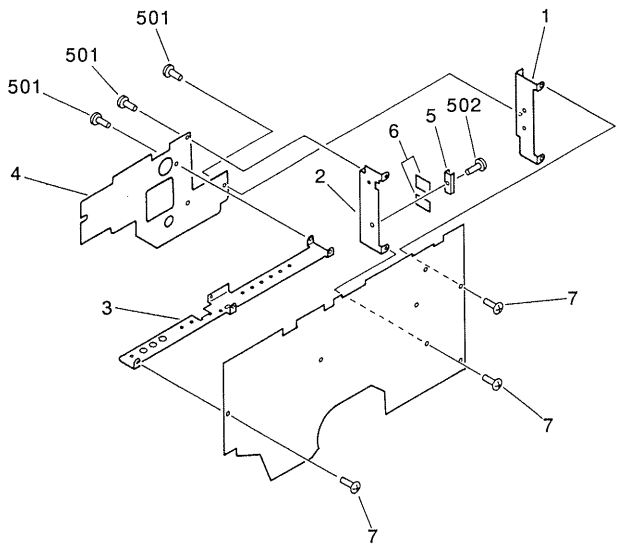

COPYRIGHT © 1994 CANON INC.
CANON PC720/740/750/770 REV.0 SEPT. 1994 PRINTED IN JAPAN (IMPRIME AU JAPON)

FIGURE & KEY NO.	PART NUMBER	RANK	QTY	DESCRIPTION	SERIAL NUMBER / REMARKS
910 –	FG5 – 3547 – 000		1	POWER SUPPLY ASSEMBLY フクゴウ デンゲン	100V
	FG5 – 3548 – 000		1	POWER SUPPLY ASSEMBLY フクゴウ デンゲン	220/240V
	FG5 – 4826 – 000		1	POWER SUPPLY ASSEMBLY フクゴウ デンゲン	115V
1	FB2 – 4911 – 000		1	HEATSINK, 1 ホウネツ バン (1)	
2	FB2 – 4912 – 000		1	HEATSINK, 2 ホウネツ バン (2)	
3	FB2 – 4913 – 000		1	HEATSINK, 3 ホウネツ バン (3)	
4	FB2 – 4915 – 000		1	PLATE, HEATSINK, UPPER ホウネツ バン ウエ	
5	FB2 – 4917 – 000		1	MOUNT トリツケ カナグ	
6	FH6 – 8665 – 000		2	SHEET, HEATSINK ホウネツ シート	
7	FA6 – 6457 – 000		7	SCREW, M3X5 ネジ	
501	XB1 – 2300 – 607		5	SCREW,MACH.,TRUSS HEAD,M3X6 バインド ネジ	
502	XB2 – 8301 – 207		1	SCREW, W/WASHER, M3X12 バネツキ バインド ネジ	
C 101	VC8 – 0650 – 687		1	CAPACITOR, 680UF, 200V コンデンサ	100/115V
	VC8 – 0660 – 187		1	CAPACITOR, 180UF, 400V コンデンサ	220/240V
C 102	VC5 – 3740 – 104		1	CAPACITOR, 0.1UF, 50V コンデンサ	
C 103	VC6 – 3760 – 336		1	CAPACITOR, 33UF, 50V コンデンサ	
C 104	VC6 – 3760 – 335		1	CAPACITOR, 3UF, 50V コンデンサ	
C 105	VC5 – 6110 – 222		1	CAPACITOR, 2200PF, 2KV コンデンサ	100/115V
	VC5 – 6110 – 821		1	CAPACITOR, 820PF, 2KV コンデンサ	220/240V
C 106	VC5 – 6110 – 472		1	CAPACITOR, 4700PF, 2KV コンデンサ	100/115V
	VC5 – 6110 – 821		1	CAPACITOR, 820PF, 2KV コンデンサ	220/240V
C 111	VC5 – 3740 – 104		1	CAPACITOR, 0.1UF, 50V コンデンサ	
C 112	VC7 – 3960 – 337		1	CAPACITOR, 330UF, 35V コンデンサ	
C 113	VC9 – 5153 – 000		1	CAPACITOR, 0.1UF, 25V コンデンサ	
C 114	VC7 – 3960 – 337		1	CAPACITOR, 330UF, 35V コンデンサ	
C 115	VC8 – 0900 – 102		1	CAPACITOR, 1000PF, 50V コンデンサ	
C 116	VC8 – 0910 – 332		1	CAPACITOR, 3300PF, 50V コンデンサ	
C 118	VC7 – 3460 – 567		1	CAPACITOR, 560UF, 35V コンデンサ	
C 120	VC8 – 1520 – 108		1	CAPACITOR, 1000UF, 35V コンデンサ	
C 122	VC7 – 5250 – 104		1	CAPACITOR, 0.1UF, 25V コンデンサ	

COPYRIGHT © 1994 CANON INC.

FIGURE & KEY NO.	PART NUMBER	RANK	QTY	DESCRIPTION	SERIAL NUMBER / REMARKS
910 – C 125	VC7 – 5250 – 104		1	CAPACITOR, 0.1UF, 25V コンデンサ	
C 126	VC6 – 1150 – 103		1	CAPACITOR, 0.01UF, 25V コンデンサ	
C 127	VC7 – 5250 – 104		1	CAPACITOR, 0.1UF, 25V コンデンサ	
C 128	VC8 – 0860 – 105		1	CAPACITOR, 1UF, 50V コンデンサ	
C 129	VC7 – 5250 – 104		1	CAPACITOR, 0.1UF, 25V コンデンサ	
C 131	VC8 – 0860 – 105		1	CAPACITOR, 1UF, 50V コンデンサ	
C 132	VC7 – 5250 – 104		1	CAPACITOR, 0.1UF, 25V コンデンサ	
C 133	VC7 – 5250 – 104		1	CAPACITOR, 0.1UF, 25V コンデンサ	
C 134	VC7 – 5250 – 104		1	CAPACITOR, 0.1UF, 25V コンデンサ	
C 135	VC8 – 0860 – 105		1	CAPACITOR, 1UF, 50V コンデンサ	
C 136	VC9 – 5153 – 000		1	CAPACITOR, 0.1UF, 25V コンデンサ	
C 137	VC8 – 0920 – 101		1	CAPACITOR, 100PF, 50V コンデンサ	
C 138	VC6 – 3760 – 336		1	CAPACITOR, 33UF, 50V コンデンサ	
C 139	VC5 – 3740 – 104		1	CAPACITOR, 0.1UF, 50V コンデンサ	
C 140	VC8 – 0900 – 102		1	CAPACITOR, 1000PF, 50V コンデンサ	
C 141	VC7 – 5250 – 104		1	CAPACITOR, 0.1UF, 25V コンデンサ	
C 142	VC7 – 5250 – 104		1	CAPACITOR, 0.1UF, 25V コンデンサ	
C 143	VC7 – 5250 – 104		1	CAPACITOR, 0.1UF, 25V コンデンサ	
C 144	VC6 – 1150 – 103		1	CAPACITOR, 0.01UF, 25V コンデンサ	
C 145	VC8 – 0920 – 101		1	CAPACITOR, 100PF, 50V コンデンサ	
C 146	VC8 – 0900 – 102		1	CAPACITOR, 1000PF, 50V コンデンサ	
C 151	VC6 – 2560 – 332		1	CAPACITOR, 3300PF, 250V コンデンサ	
C 153	VC7 – 2090 – 102		1	CAPACITOR, 1000PF, 250V コンデンサ	
C 154	VC7 – 2090 – 102		1	CAPACITOR, 1000PF, 250V コンデンサ	
C 160	VC5 – 3740 – 104		1	CAPACITOR, 0.1UF, 50V コンデンサ	
C 202	VC7 – 1150 – 101		1	CAPACITOR, 100PF, 2KV コンデンサ	
C 203	VC7 – 1150 – 222		1	CAPACITOR, 1000PF, 2KV コンデンサ	
C 204	VC5 – 6100 – 222		1	CAPACITOR, 2200PF, 1KV コンデンサ	
C 206	VC7 – 5250 – 104		1	CAPACITOR, 0.1UF, 25V コンデンサ	
C 207	VC7 – 5130 – 684		1	CAPACITOR, 0.68UF, 50V コンデンサ	

COPYRIGHT © 1994 CANON INC.

FIGURE & KEY NO.	PART NUMBER	RANK	QTY	DESCRIPTION	SERIAL NUMBER / REMARKS
910 – C 210	VC7 – 1150 – 102		1	CAPACITOR, 100PF, 2KV コンデンサ	
C 211	VC7 – 1150 – 102		1	CAPACITOR, 100PF, 2KV コンデンサ	
C 212	VC7 – 1150 – 102		1	CAPACITOR, 100PF, 2KV コンデンサ	
C 213	VC7 – 1150 – 102		1	CAPACITOR, 100PF, 2KV コンデンサ	
C 214	VC7 – 1150 – 102		1	CAPACITOR, 100PF, 2KV コンデンサ	
C 218	VC7 – 2730 – 472		1	CAPACITOR, 4700PF, 2KV コンデンサ	
C 219	VC5 – 9520 – 472		1	CAPACITOR, 4700PF, 1KV コンデンサ	
C 220	VC6 – 0160 – 471		1	CAPACITOR, 470PF 50V コンデンサ	
C 221	VC6 – 3310 – 336		1	CAPACITOR, 33UF, 35V コンデンサ	
C 222	VC5 – 3740 – 104		1	CAPACITOR, 0.1UF, 50V コンデンサ	
C 312	VC6 – 1000 – 682		1	CAPACITOR, 6800PF, 200V コンデンサ	
C 317	VC9 – 5047 – 000		1	CAPACITOR, 0.1UF, 50V コンデンサ	
C 318	VC6 – 0730 – 476		1	CAPACITOR, 47UF, 35V コンデンサ	
C 321	VC7 – 5980 – 681		1	CAPACITOR, 680PF, 1KV コンデンサ	
C 322	VC7 – 5980 – 681		1	CAPACITOR, 680PF, 1KV コンデンサ	
C 329	VC5 – 6000 – 101		1	CAPACITOR, 100PF, 50V コンデンサ	
C 342	VC7 – 5980 – 681		1	CAPACITOR, 680PF, 1KV コンデンサ	
C 343	VC7 – 5980 – 681		1	CAPACITOR, 680PF, 1KV コンデンサ	
C 344	VC7 – 5980 – 681		1	CAPACITOR, 680PF, 1KV コンデンサ	
C 345	VC7 – 5980 – 102		1	CAPACITOR, 1000PF, 1KV コンデンサ	
C 346	VC7 – 5990 – 560		1	CAPACITOR, 56PF, 2KV コンデンサ	
C 359	VC7 – 5290 – 473		1	CAPACITOR, 0.047UF, 50V コンデンサ	
C 377	VC7 – 5400 – 103		1	CAPACITOR, 0.01UF, 25V コンデンサ	
C 379	VC7 – 5980 – 681		1	CAPACITOR, 680PF, 1KV コンデンサ	
C 380	VC7 – 5980 – 681		1	CAPACITOR, 680PF, 1KV コンデンサ	
C 381	VC7 – 5980 – 681		1	CAPACITOR, 680PF, 1KV コンデンサ	
C 382	VC7 – 5980 – 681		1	CAPACITOR, 680PF, 1KV コンデンサ	
C 391	VC7 – 5320 – 104		1	CAPACITOR, 0.1UF, 200V コンデンサ	
C 413	VC6 – 0730 – 476		1	CAPACITOR, 47UF, 35V コンデンサ	
C 417	VC6 – 0730 – 476		1	CAPACITOR, 47UF, 35V コンデンサ	

COPYRIGHT © 1994 CANON INC.

FIGURE & KEY NO.	PART NUMBER	RANK	QTY	DESCRIPTION	SERIAL NUMBER / REMARKS
910 – C 430	VC7 – 1410 – 101		1	CAPACITOR, 100PF, 100V コンデンサ	
C 431	VC7 – 1410 – 102		1	CAPACITOR, 1000PF, 100V コンデンサ	
C 432	VC9 – 5047 – 000		1	CAPACITOR, 0.1UF, 50V コンデンサ	
C 451	VC7 – 5250 – 104		1	CAPACITOR, 0.1UF, 25V コンデンサ	
C 509	VC9 – 5047 – 000		1	CAPACITOR, 0.1UF, 50V コンデンサ	
C 510	VC5 – 7270 – 127		1	CAPACITOR, 120UF, 35V コンデンサ	
C 512	VC7 – 8750 – 330		1	CAPACITOR, 33PF, 3.15KV コンデンサ	
C 538	VC9 – 5345 – 000		1	CAPACITOR, 4700PF, 2KV コンデンサ	
C 539	VC9 – 5345 – 000		1	CAPACITOR, 4700PF, 2KV コンデンサ	
C 561	VC8 – 0790 – 476		1	CAPACITOR, 47UF, 50V コンデンサ	
C 588	VC8 – 0830 – 336		1	CAPACITOR, 33UF, 6.3V コンデンサ	
C 601	VC4 – 3503 – 102		1	CAPACITOR, 1000PF, 50V コンデンサ	
C 602	VC8 – 0870 – 477		1	CAPACITOR, 470UF, 25V コンデンサ	
C 603	VC8 – 0870 – 108		1	CAPACITOR, 1000UF, 25V コンデンサ	
C 604	VC8 – 0850 – 103		1	CAPACITOR, 0.01UF, 50V コンデンサ	
C 605	VC7 – 1770 – 104		1	CAPACITOR, 0.1UF, 250V コンデンサ	
C 609	VC8 – 0840 – 476		1	CAPACITOR, 47UF, 25V コンデンサ	
C 610	VC5 – 3740 – 104		1	CAPACITOR, 0.1UF, 50V コンデンサ	
C 611	VC8 – 0790 – 106		1	CAPACITOR, 10UF, 50V コンデンサ	
C 613	VC5 – 3740 – 104		1	CAPACITOR, 0.1UF, 50V コンデンサ	
C 620	VC7 – 5290 – 473		1	CAPACITOR, 0.047UF, 50V コンデンサ	
C 718	VC8 – 0840 – 107		1	CAPACITOR, 100UF, 25V コンデンサ	
C 728	VC7 – 5420 – 221		1	CAPACITOR, 220PF, 1KV コンデンサ	
C 730	VC7 – 1150 – 101		1	CAPACITOR, 100PF, 2KV コンデンサ	
C 731	VC7 – 1150 – 101		1	CAPACITOR, 100PF, 2KV コンデンサ	
C 900	VC5 – 3740 – 104		1	CAPACITOR, 0.1UF, 50V コンデンサ	
C 901	VC9 – 5153 – 000		1	CAPACITOR, 0.1UF, 25V コンデンサ	
C 902	VC5 – 3740 – 104		1	CAPACITOR, 0.1UF, 50V コンデンサ	
C 903	VC9 – 5153 – 000		1	CAPACITOR, 0.1UF, 25V コンデンサ	
D 102	WA1 – 5548 – 000		1	DIODE, FMX – 12S ダイオード	

COPYRIGHT © 1994 CANON INC.
CANON PC720/740/750/770 REV.0 SEPT. 1994 PRINTED IN JAPAN (IMPRIME AU JAPON)

FIGURE & KEY NO.	PART NUMBER	RANK	Q'TY	DESCRIPTION	SERIAL NUMBER / REMARKS
910 – D 103	WA1 – 0178 – 000		1	DIODE, 1SS81 ダイオード	
D 104	WA1 – 5473 – 000		1	DIODE, FMX – G12S ダイオード	
D 105	WA1 – 5473 – 000		1	DIODE, FMX – G12S ダイオード	
D 106	WA1 – 5069 – 000		1	DIODE, EG01Z ダイオード	
D 107	WA1 – 5666 – 000		1	DIODE, 1SS270A ダイオード	
D 108	WA1 – 5666 – 000		1	DIODE, 1SS270A ダイオード	
D 109	WA1 – 5473 – 000		1	DIODE, FMX – G12S ダイオード	
D 110	WA1 – 5666 – 000		1	DIODE, 1SS270A ダイオード	
D 111	WA1 – 5069 – 000		1	DIODE, EG01Z ダイオード	
D 112	WA1 – 5069 – 000		1	DIODE, EG01Z ダイオード	
D 113	WA1 – 0972 – 000		1	DIODE, S5688B ダイオード	
D 117	WA1 – 5666 – 000		1	DIODE, 1SS270A ダイオード	
D 118	WA1 – 5666 – 000		1	DIODE, 1SS270A ダイオード	
D 119	WA1 – 5666 – 000		1	DIODE, 1SS270A ダイオード	
D 120	WA1 – 5666 – 000		1	DIODE, 1SS270A ダイオード	
D 121	WA1 – 5666 – 000		1	DIODE, 1SS270A ダイオード	
D 122	WA1 – 5666 – 000		1	DIODE, 1SS270A ダイオード	
D 123	WA1 – 5666 – 000		1	DIODE, 1SS270A ダイオード	
D 124	WA1 – 5666 – 000		1	DIODE, 1SS270A ダイオード	
D 125	WA1 – 5666 – 000		1	DIODE, 1SS270A ダイオード	
D 129	WA1 – 5666 – 000		1	DIODE, 1SS270A ダイオード	
D 130	WA1 – 5666 – 000		1	DIODE, 1SS270A ダイオード	
D 131	WA1 – 5666 – 000		1	DIODE, 1SS270A ダイオード	
D 132	WA1 – 5666 – 000		1	DIODE, 1SS270A ダイオード	
D 202	WA1 – 1124 – 000		1	DIODE, SHV – 02 ダイオード	
D 206	WA1 – 0396 – 000		1	DIODE, SHV – 03 ダイオード	
D 207	WA1 – 0396 – 000		1	DIODE, SHV – 03 ダイオード	
D 208	WA1 – 0396 – 000		1	DIODE, SHV – 03 ダイオード	
D 209	WA1 – 0396 – 000		1	DIODE, SHV – 03 ダイオード	
D 210	WA1 – 0396 – 000		1	DIODE, SHV – 03 ダイオード	

COPYRIGHT © 1994 CANON INC.

FIGURE & KEY NO.	PART NUMBER	RANK	QTY	DESCRIPTION	SERIAL NUMBER / REMARKS
910 – D 214	WA1 – 0396 – 000		1	DIODE, SHV – 03 ダイオード	
D 215	WA1 – 5666 – 000		1	DIODE, 1SS270A ダイオード	
D 306	WA1 – 5667 – 000		1	DIODE, 1SS133 ダイオード	
D 307	WA1 – 0630 – 000		1	DIODE, EM01Z ダイオード	
D 308	WA1 – 5667 – 000		1	DIODE, 1SS133 ダイオード	
D 314	WA1 – 5662 – 000		1	DIODE, RH2F ダイオード	
D 315	WA1 – 5662 – 000		1	DIODE, RH2F ダイオード	
D 319	WA1 – 5662 – 000		1	DIODE, RH2F ダイオード	
D 320	WA1 – 5662 – 000		1	DIODE, RH2F ダイオード	
D 322	WA1 – 1124 – 000		1	DIODE, SHV – 02 ダイオード	
D 323	WA1 – 1124 – 000		1	DIODE, SHV – 02 ダイオード	
D 324	WA1 – 1124 – 000		1	DIODE, SHV – 02 ダイオード	
D 325	WA1 – 1124 – 000		1	DIODE, SHV – 02 ダイオード	
D 326	WA1 – 1124 – 000		1	DIODE, SHV – 02 ダイオード	
D 328	WA1 – 5667 – 000		1	DIODE, 1SS133 ダイオード	
D 339	WA1 – 1124 – 000		1	DIODE, SHV – 02 ダイオード	
D 340	WA1 – 1124 – 000		1	DIODE, SHV – 02 ダイオード	
D 341	WA1 – 1124 – 000		1	DIODE, SHV – 02 ダイオード	
D 342	WA1 – 1124 – 000		1	DIODE, SHV – 02 ダイオード	
D 343	WA1 – 1124 – 000		1	DIODE, SHV – 02 ダイオード	
D 344	WA1 – 1124 – 000		1	DIODE, SHV – 02 ダイオード	
D 421	WA1 – 0777 – 000		1	DIODE, AK04 ダイオード	
D 542	WA1 – 5667 – 000		1	DIODE, 1SS133 ダイオード	
D 543	WA1 – 5667 – 000		1	DIODE, 1SS133 ダイオード	
D 601	WA1 – 5222 – 000		1	DIODE, 1SR139 – 100 ダイオード	
D 602	WA1 – 5222 – 000		1	DIODE, 1SR139 – 100 ダイオード	
D 603	WA1 – 5222 – 000		1	DIODE, 1SR139 – 100 ダイオード	
D 604	WA1 – 5222 – 000		1	DIODE, 1SR139 – 100 ダイオード	
D 605	WA1 – 5666 – 000		1	DIODE, 1SS270A ダイオード	
D 606	WA1 – 5222 – 000		1	DIODE, 1SR139 – 100 ダイオード	

COPYRIGHT © 1994 CANON INC.
CANON PC720/740/750/770 REV.0 SEPT. 1994 PRINTED IN JAPAN (IMPRIME AU JAPON)

FIGURE & KEY NO.	PART NUMBER	RANK	Q'TY	DESCRIPTION	SERIAL NUMBER / REMARKS
910 – D 620	WA1 – 5667 – 000		1	DIODE, 1SS133 ダイオード	
D 710	WA1 – 5666 – 000		1	DIODE, 1SS270A ダイオード	
FU102	VD7 – 0642 – 001		1	FUSE ヒューズ	220/240V
	VD7 – 1525 – 001		1	FUSE, 125V ヒューズ	100/115V
J 201	WS3 – 5355 – 000		1	HOUSING, 2P, FEMALE ハウジング (メス)	
J 202	VS1 – 5474 – 006		1	PIN ASSEMBLY, 6P ピン アセンブリ	
J 203	VS1 – 5517 – 012		1	CONNECTOR, 12P, MALE コネクタ (オス)	
J 204	VS1 – 5517 – 007		1	CONNECTOR, 7P, MALE コネクタ (オス)	
J 206	VS1 – 0571 – 006		1	CONNECTOR, 6P コネクタ	
J 207	WS3 – 5355 – 000		1	HOUSING, 2P, FEMALE ハウジング (メス)	
J 209	WT1 – 5211 – 000		1	FASTON – TAB, 42027 ファストン タブ	
J 212	WT1 – 0433 – 000		1	TAB, FASTON ファストン タブ	
J 213	WT1 – 5211 – 000		1	FASTON – TAB, 42027 ファストン タブ	
L 101	FH9 – 0478 – 000		1	INDUCTOR インダクタ	
L 103	FH9 – 0480 – 000		1	COIL, CHOKE, SC – 02 – 800 チョーク コイル	220/240V
	FH9 – 0482 – 000		1	NOISE FILTER, SC – 05 – 805 ノイズ フィルタ	100/115V
L 105	VL7 – 0310 – 473		1	COIL CHOKE, SBC4 – 470 – 162 チョーク コイル	
L 301	FH3 – 7169 – 000		1	COIL, CHOKE チョーク コイル	
L 600	FH9 – 0475 – 000		1	COIL, CHOKE, SN16 – 500 チョーク コイル	100/115V
	FH9 – 0481 – 000		1	COIL, CHOKE, SN12 – 800 チョーク コイル	220/240V
Q 101	WA2 – 5457 – 000		1	FET, 2SK1271 トランジスタ	220/240V
	WA2 – 5863 – 000		1	FET, IRFPF50 FET	100/115V
Q 102	WA2 – 5457 – 000		1	FET, 2SK1271 トランジスタ	220/240V
	WA2 – 5863 – 000		1	FET, IRFPF50 FET	100/115V
Q 103	WA2 – 5879 – 000		1	TRANSISTOR, 2SC2655Y トランジスタ	
Q 104	WA2 – 5882 – 000		1	TRANSISTOR, 2SA1020Y トランジスタ	
Q 105	WA1 – 0977 – 000		1	DIODE, RBV – 606 ダイオード	
Q 106	WA5 – 5100 – 000		1	TRIAC, TM1262 トライアック	
Q 107	WA2 – 5877 – 000		1	TRANSISTOR, 2SC1815Y トランジスタ	
Q 108	WA2 – 5877 – 000		1	TRANSISTOR, 2SC1815Y トランジスタ	

COPYRIGHT © 1994 CANON INC.

FIGURE & KEY NO.	PART NUMBER	RANK	QTY	DESCRIPTION	SERIAL NUMBER / REMARKS
910 – Q 109	WA2 – 5505 – 000		1	MOS – FET, 2SK1349 MOS – FET	
Q 110	WA2 – 5879 – 000		1	TRANSISTOR, 2SC2655Y トランジスタ	
Q 111	WA2 – 5882 – 000		1	TRANSISTOR, 2SA1020Y トランジスタ	
Q 112	WA4 – 5591 – 000		1	IC, UPC24A05HF IC	
Q 113	WA2 – 5883 – 000		1	TRANSISTOR, 2SC1815Y トランジスタ	
Q 115	WA4 – 0233 – 000		1	IC, NJM2903D IC	
Q 116	WA4 – 0539 – 000		1	IC, NJM2904 IC	
Q 117	WA4 – 0233 – 000		1	IC, NJM2903D IC	
Q 118	WA2 – 5633 – 000		1	FET, 2SJ103GR FET	
Q 201	WA2 – 5511 – 000		1	TRANSISTOR, 2SC4686A トランジスタ	
Q 205	WA2 – 5926 – 000		1	TRANSISTOR, 2SA1413 – K トランジスタ	
Q 308	WA2 – 0831 – 000		1	TRANSISTOR, 2SC3834 トランジスタ	
Q 310	WA2 – 5880 – 000		1	TRANSISTOR, 2SD1762 トランジスタ	
Q 311	WA2 – 6003 – 000		1	FET, 2SK1061 FET	
Q 321	WA2 – 5511 – 000		1	TRANSISTOR, 2SC4686A トランジスタ	
Q 325	WA2 – 5878 – 000		1	TRANSISTOR, 2SC2120Y トランジスタ	
Q 352	WA2 – 5682 – 000		1	TRANSISTOR, 2SC5002 トランジスタ	
Q 410	WA2 – 5016 – 000		1	TRANSISTOR, 2SA1441LK トランジスタ	
Q 412	WA2 – 5877 – 000		1	TRANSISTOR, 2SC1815Y トランジスタ	
Q 413	WA2 – 5877 – 000		1	TRANSISTOR, 2SC1815Y トランジスタ	
Q 414	WA2 – 0772 – 000		1	TRANSISTOR, RN1202 トランジスタ	
Q 415	WA2 – 1414 – 000		1	TRANSISTOR, 2SC3691K トランジスタ	
Q 419	WA2 – 5879 – 000		1	TRANSISTOR, 2SC2655Y トランジスタ	
Q 430	WA2 – 5877 – 000		1	TRANSISTOR, 2SC1815Y トランジスタ	
Q 431	WA2 – 0772 – 000		1	TRANSISTOR, RN1202 トランジスタ	
Q 455	WA2 – 0772 – 000		1	TRANSISTOR, RN1202 トランジスタ	
Q 456	WA2 – 0772 – 000		1	TRANSISTOR, RN1202 トランジスタ	
Q 490	WA3 – 2028 – 000		1	IC, TC74HC74AP, CMOS CMOS	
Q 495	WA2 – 5877 – 000		1	TRANSISTOR, 2SC1815Y トランジスタ	
Q 496	WA2 – 5879 – 000		1	TRANSISTOR, 2SC2655Y トランジスタ	

COPYRIGHT © 1994 CANON INC.
CANON PC720/740/750/770 REV.0 SEPT. 1994 PRINTED IN JAPAN (IMPRIME AU JAPON)

FIGURE & KEY NO.	PART NUMBER	RANK	Q'TY	DESCRIPTION	SERIAL NUMBER / REMARKS
910 – Q 526	WA4 – 5372 – 000		1	IC, LA6500 IC	
Q 605	WA2 – 5882 – 000		1	TRANSISTOR, 2SA1020Y トランジスタ	
Q 607	WA2 – 1348 – 000		1	TRANSISTOR, 2SD2088 トランジスタ	
Q 608	WA5 – 5009 – 000		1	TRIAC トライアック	220/240V
	WA5 – 5101 – 000		1	TRIAC トライアック	100/115V
Q 611	WG8 – 5052 – 000		1	IC, S21MD3TV, PHOTO – TRIAC フォト トライアック カプラ	
Q 614	WA4 – 5094 – 000		1	IC, UPC78L05J – 2, REGULATOR レギュレータ	
Q 615	WA2 – 0775 – 000		1	TRANSISTOR, RN2202 トランジスタ	
Q 616	WA2 – 0772 – 000		1	TRANSISTOR, RN1202 トランジスタ	
Q 617	WA2 – 0772 – 000		1	TRANSISTOR, RN1202 トランジスタ	
Q 620	WA2 – 0772 – 000		1	TRANSISTOR, RN1202 トランジスタ	
Q 621	WA2 – 5877 – 000		1	TRANSISTOR, 2SC1815Y トランジスタ	
Q 900	FF2 – 9849 – 000		1	HYBRID IC PCB UNIT ハイブリッド IC カイロ キバン	
Q 901	WA4 – 5171 – 000		1	IC, RST523F, RESET リセット IC	
R 101	VR5 – 6040 – 150		1	RESISTOR, 15 OHM, 5W テイコウ	100/115V
	VR5 – 6040 – 220		1	RESISTOR, 22 OHM, 5W テイコウ	220/240V
R 102	VR5 – 6640 – 471		1	RESISTOR, 200 OHM, 2W テイコウ	
R 103	VR7 – 5120 – 822		1	RESISTOR, 8.2KOHM, 1/4W テイコウ	
R 104	VR5 – 6630 – 563		1	RESISTOR, 56KOHM 1W テイコウ	220/240V
	VR7 – 5110 – 243		1	RESISTOR, 24KOHM, 1W テイコウ	100/115V
R 105	VR5 – 6630 – 563		1	RESISTOR, 56KOHM 1W テイコウ	220/240V
	VR7 – 5110 – 243		1	RESISTOR, 24KOHM, 1W テイコウ	100/115V
R 106	VR5 – 6630 – 563		1	RESISTOR, 56KOHM 1W テイコウ	220/240V
	VR7 – 5110 – 243		1	RESISTOR, 24KOHM, 1W テイコウ	100/115V
R 108	VR5 – 3680 – 102		1	RESISTOR, 1KOHM, 1/4W テイコウ	
R 109	VR7 – 5070 – 470		1	RESISTOR, 47 OHM, 3W テイコウ	
R 110	VR7 – 4110 – 100		1	RESISTOR, FUSE, 10 OHM, 1/2W ヒューズ テイコウ	
R 111	VR7 – 5120 – 104		1	RESISTOR, 100KOHM, 1/4W テイコウ	
R 112	VR7 – 4110 – 100		1	RESISTOR, FUSE, 10 OHM, 1/2W ヒューズ テイコウ	
R 113	VR7 – 5120 – 104		1	RESISTOR, 100KOHM, 1/4W テイコウ	

COPYRIGHT © 1994 CANON INC.

FIGURE & KEY NO.	PART NUMBER	RANK	Q'TY	DESCRIPTION	SERIAL NUMBER / REMARKS
910 – R 114	VR7 – 5120 – 100		1	RESISTOR, 10 OHM, 1/4W テイコウ	
R 115	VR7 – 5120 – 103		1	RESISTOR, 10KOHM, 1/4W テイコウ	
R 116	VR7 – 5120 – 472		1	RESISTOR, 4.7KOHM, 1/4W テイコウ	
R 117	VR9 – 5310 – 000		1	RESISTOR, 0.22 OHM, 1W テイコウ	
R 118	VR7 – 5120 – 471		1	RESISTOR, 470 OHM, 1/4W テイコウ	
R 119	VR7 – 5120 – 103		1	RESISTOR, 10KOHM, 1/4W テイコウ	
R 121	VR9 – 5305 – 000		1	RESISTOR, CEMENT, O.1 OHM 3W テイコウ	
R 122	VR7 – 5120 – 472		1	RESISTOR, 4.7KOHM, 1/4W テイコウ	
R 123	VR7 – 5120 – 103		1	RESISTOR, 10KOHM, 1/4W テイコウ	
R 124	VR7 – 5120 – 103		1	RESISTOR, 10KOHM, 1/4W テイコウ	
R 125	VR9 – 5150 – 000		1	RESISTOR, 0.05 OHM, 3W テイコウ	
R 127	VR7 – 5120 – 103		1	RESISTOR, 10KOHM, 1/4W テイコウ	
R 128	VR7 – 5120 – 100		1	RESISTOR, 10 OHM, 1/4W テイコウ	
R 129	VR7 – 5120 – 103		1	RESISTOR, 10KOHM, 1/4W テイコウ	
R 130	VR7 – 5120 – 560		1	RESISTOR, 56 OHM, 1/4W テイコウ	
R 131	VR7 – 5090 – 390		1	RESISTOR, 39 OHM, 1/2W テイコウ	
R 132	VR7 – 5120 – 242		1	RESISTOR, 2.4KOHM, 1/4W テイコウ	
R 134	VR5 – 6418 – 251		1	RESISTOR, 8.25KOHM, 1/4W テイコウ	
R 136	VR7 – 5120 – 103		1	RESISTOR, 10KOHM, 1/4W テイコウ	
R 138	VR7 – 5120 – 102		1	RESISTOR, 1KOHM, 1/4W テイコウ	
R 139	VR5 – 6412 – 371		1	RESISTOR, 2.37KOHM, 1/4W テイコウ	
R 140	VR5 – 6640 – 201		1	RESISTOR, 200 OHM, 2W テイコウ	
R 141	VR5 – 6411 – 001		1	RESISTOR, 1KOHM, 1/4W テイコウ	
R 142	VR5 – 6640 – 201		1	RESISTOR, 200 OHM, 2W テイコウ	
R 143	VR5 – 6640 – 201		1	RESISTOR, 200 OHM, 2W テイコウ	
R 144	VR7 – 5120 – 223		1	RESISTOR, 22KOHM, 1/4W テイコウ	
R 145	VR7 – 5120 – 222		1	RESISTOR, 2.2KOHM, 1/4W テイコウ	
R 146	VR7 – 5120 – 102		1	RESISTOR, 1KOHM, 1/4W テイコウ	
R 147	VR7 – 5120 – 103		1	RESISTOR, 10KOHM, 1/4W テイコウ	
R 148	VR7 – 5120 – 821		1	RESISTOR, 820 OHM, 1/4W テイコウ	

COPYRIGHT © 1994 CANON INC.
CANON PC720/740/750/770 REV.0 SEPT. 1994 PRINTED IN JAPAN (IMPRIME AU JAPON)

FIGURE & KEY NO.	PART NUMBER	RANK	QTY	DESCRIPTION	SERIAL NUMBER / REMARKS
910 – R 149	VR5 – 6411 – 002		1	RESISTOR, 10KOHM, 1/4W テイコウ	
R 150	VR5 – 6411 – 002		1	RESISTOR, 10KOHM, 1/4W テイコウ	
R 151	VR5 – 6415 – 112		1	RESISTOR, 51.1KOHM, 1/4W テイコウ	
R 152	VR5 – 6412 – 151		1	RESISTOR, 2.15KOHM, 1/4W テイコウ	
R 153	VR7 – 5120 – 103		1	RESISTOR, 10KOHM, 1/4W テイコウ	
R 155	VR7 – 5120 – 104		1	RESISTOR, 100KOHM, 1/4W テイコウ	
R 156	VR7 – 5120 – 682		1	RESISTOR, 6.8KOHM, 1/4W テイコウ	
R 157	VR7 – 5120 – 103		1	RESISTOR, 10KOHM, 1/4W テイコウ	
R 158	VR5 – 6413 – 602		1	RESISTOR, 36KOHM, 1/4W テイコウ	
R 159	VR7 – 5120 – 102		1	RESISTOR, 1KOHM, 1/4W テイコウ	
R 160	VR7 – 5120 – 392		1	RESISTOR, 3.9KOHM, 1/4W テイコウ	
R 161	VR5 – 1010 – 471		1	RESISTOR, 470 OHM, 1/2W テイコウ	
R 163	VR5 – 3680 – 102		1	RESISTOR, 1KOHM, 1/4W テイコウ	
R 165	VR7 – 5120 – 104		1	RESISTOR, 100KOHM, 1/4W テイコウ	
R 167	VR7 – 5090 – 200		1	RESISTOR, 20 OHM, 1/2W テイコウ	
R 168	VR7 – 5090 – 200		1	RESISTOR, 20 OHM, 1/2W テイコウ	
R 169	VR7 – 5120 – 101		1	RESISTOR, 100 OHM, 1/4W テイコウ	
R 183	VR9 – 5329 – 000		1	RESISTOR, 0.3 OHM, 1/2W テイコウ	
R 184	VR9 – 5328 – 000		1	RESISTOR, 0.2 OHM, 1/2W テイコウ	
R 201	RH6 – 3069 – 000		1	RESISTOR, 100MOHM, 1/2W テイコウ	
R 202	VR1 – 1141 – 103		1	RESISTOR, 10KOHM, 1/4W テイコウ	
R 203	FH4 – 9157 – 000		1	RESISTOR, 4MOHM, 1/4W テイコウ	
R 205	VR5 – 3680 – 754		1	RESISTOR, 750KOHM, 1/4W テイコウ	
R 206	VR7 – 5120 – 203		1	RESISTOR, 20KOHM, 1/4W テイコウ	
R 209	VR5 – 1010 – 104		1	RESISTOR, 100KOHM, 1/2W テイコウ	
R 211	VR5 – 1010 – 103		1	RESISTOR, 10KOHM, 1/2W テイコウ	
R 212	VR5 – 6417 – 501		1	RESISTOR, 7.5KOHM, 1/4W テイコウ	
R 215	VR7 – 5120 – 104		1	RESISTOR, 100KOHM, 1/4W テイコウ	
R 216	VR7 – 5120 – 102		1	RESISTOR, 1KOHM, 1/4W テイコウ	
R 225	FH4 – 9183 – 000		1	RESISTOR, 200MOHM, 1/8W テイコウ	

COPYRIGHT © 1994 CANON INC.

FIGURE & KEY NO.	PART NUMBER	RANK	Q'TY	DESCRIPTION	SERIAL NUMBER / REMARKS
910 – R 236	VR1 – 1141 – 515		1	RESISTOR, 5.1MOHM, 1/4W テイコウ	
R 237	VR5 – 1010 – 104		1	RESISTOR, 100KOHM, 1/2W テイコウ	
R 238	VR7 – 5090 – 220		1	RESISTOR, 22 OHM, 1/2W テイコウ	
R 239	FH4 – 9163 – 000		1	RESISTOR, 2MOHM, 0.85W テイコウ	
R 243	FH6 – 3341 – 000		1	RESISTOR, 10MOHM, 0.1W テイコウ	
R 244	VR5 – 3680 – 914		1	RESISTOR, 910KOHM, 1/10W テイコウ	
R 245	VR5 – 3680 – 914		1	RESISTOR, 910KOHM, 1/10W テイコウ	
R 246	VR5 – 3680 – 914		1	RESISTOR, 910KOHM, 1/10W テイコウ	
R 247	VR5 – 3680 – 434		1	RESISTOR, 430KOHM, 1/10W テイコウ	
R 249	VR5 – 1010 – 244		1	RESISTOR, 240KOHM, 1/2W テイコウ	
R 250	VR7 – 5120 – 622		1	RESISTOR, 6.2KOHM, 1/4W テイコウ	
R 254	FH9 – 0367 – 000		1	RESISTOR, 100 OHM, 1W テイコウ	
R 258	FH4 – 9157 – 000		1	RESISTOR, 4MOHM, 1/4W テイコウ	
R 317	VR7 – 5120 – 472		1	RESISTOR, 4.7KOHM, 1/4W テイコウ	
R 318	VR5 – 3680 – 122		1	RESISTOR, 1.2KOHM, 1/4W テイコウ	
R 326	VR5 – 6411 – 002		1	RESISTOR, 10KOHM, 1/4W テイコウ	
R 327	VR7 – 5120 – 100		1	RESISTOR, 10 OHM, 1/4W テイコウ	
R 328	VR7 – 0560 – 362		1	RESISTOR, 3.6KOHM, 1/2W テイコウ	
R 329	VR7 – 0560 – 362		1	RESISTOR, 3.6KOHM, 1/2W テイコウ	
R 330	VR7 – 0560 – 362		1	RESISTOR, 3.6KOHM, 1/2W テイコウ	
R 332	RH6 – 3069 – 000		1	RESISTOR, 100MOHM, 1/2W テイコウ	
R 335	RH6 – 3069 – 000		1	RESISTOR, 100MOHM, 1/2W テイコウ	
R 336	VR7 – 0560 – 479		1	RESISTOR, 4.7 OHM, 1/4W テイコウ	
R 337	VR7 – 0560 – 362		1	RESISTOR, 3.6KOHM, 1/2W テイコウ	
R 338	VR7 – 5120 – 103		1	RESISTOR, 10KOHM, 1/4W テイコウ	
R 351	VR7 – 5110 – 132		1	RESISTOR, 1.3KOHM, 1W テイコウ	
R 352	VR7 – 5110 – 132		1	RESISTOR, 1.3KOHM, 1W テイコウ	
R 353	VR7 – 5110 – 132		1	RESISTOR, 1.3KOHM, 1W テイコウ	
R 354	VR7 – 5110 – 132		1	RESISTOR, 1.3KOHM, 1W テイコウ	
R 355	VR7 – 5110 – 132		1	RESISTOR, 1.3KOHM, 1W テイコウ	

COPYRIGHT © 1994 CANON INC.
CANON PC720/740/750/770 REV.0 SEPT. 1994 PRINTED IN JAPAN (IMPRIME AU JAPON)

FIGURE & KEY NO.	PART NUMBER	RANK	Q'TY	DESCRIPTION	SERIAL NUMBER / REMARKS
910 – R 356	VR7 – 5110 – 132		1	RESISTOR, 1.3KOHM, 1W テイコウ	
R 361	VR5 – 3680 – 272		1	RESISTOR, 2.7KOHM, 1/4W テイコウ	
R 388	VR7 – 5120 – 182		1	RESISTOR, 1.8KOHM, 1/4W テイコウ	
R 390	VR7 – 5120 – 472		1	RESISTOR, 4.7KOHM, 1/4W テイコウ	
R 392	VR7 – 5120 – 102		1	RESISTOR, 1KOHM, 1/4W テイコウ	
R 393	VR5 – 3680 – 104		1	RESISTOR, 100KOHM, 1/4W テイコウ	
R 400	VR5 – 6630 – 120		1	RESISTOR, 12 OHM, 1W テイコウ	
R 401	VR5 – 6630 – 120		1	RESISTOR, 12 OHM, 1W テイコウ	
R 402	VR5 – 6630 – 120		1	RESISTOR, 12 OHM, 1W テイコウ	
R 420	VR7 – 5120 – 301		1	RESISTOR, 300 OHM, 1/4W テイコウ	
R 421	VR7 – 5120 – 102		1	RESISTOR, 1KOHM, 1/4W テイコウ	
R 422	VR7 – 5120 – 202		1	RESISTOR, 2KOHM, 1/4W テイコウ	
R 430	VR7 – 5120 – 472		1	RESISTOR, 4.7KOHM, 1/4W テイコウ	
R 431	VR7 – 5120 – 101		1	RESISTOR, 100 OHM, 1/4W テイコウ	
R 432	VR7 – 5120 – 202		1	RESISTOR, 2KOHM, 1/4W テイコウ	
R 446	VR7 – 5120 – 471		1	RESISTOR, 470 OHM, 1/4W テイコウ	
R 454	VR9 – 5231 – 000		1	RESISTOR, FUSE, 0.2 OHM, 1/2W ヒューズ テイコウ	
R 455	VR7 – 5120 – 472		1	RESISTOR, 4.7KOHM, 1/4W テイコウ	
R 456	VR7 – 5120 – 472		1	RESISTOR, 4.7KOHM, 1/4W テイコウ	
R 457	VR7 – 5120 – 101		1	RESISTOR, 100 OHM, 1/4W テイコウ	
R 460	VR7 – 5120 – 472		1	RESISTOR, 4.7KOHM, 1/4W テイコウ	
R 470	VR7 – 5120 – 103		1	RESISTOR, 10KOHM, 1/4W テイコウ	
R 471	VR7 – 5120 – 103		1	RESISTOR, 10KOHM, 1/4W テイコウ	
R 472	VR7 – 5120 – 472		1	RESISTOR, 4.7KOHM, 1/4W テイコウ	
R 481	VR7 – 5120 – 472		1	RESISTOR, 4.7KOHM, 1/4W テイコウ	
R 482	VR7 – 5120 – 103		1	RESISTOR, 10KOHM, 1/4W テイコウ	
R 490	VR7 – 5120 – 103		1	RESISTOR, 10KOHM, 1/4W テイコウ	
R 491	VR7 – 5120 – 103		1	RESISTOR, 10KOHM, 1/4W テイコウ	
R 492	VR7 – 5120 – 472		1	RESISTOR, 4.7KOHM, 1/4W テイコウ	
R 493	VR7 – 5120 – 203		1	RESISTOR, 20KOHM, 1/4W テイコウ	

COPYRIGHT © 1994 CANON INC.

FIGURE & KEY NO.	PART NUMBER	RANK	QTY	DESCRIPTION	SERIAL NUMBER / REMARKS
910 – R 495	VR7 – 5120 – 202		1	RESISTOR, 2KOHM, 1/4W テイコウ	
R 497	VR7 – 5120 – 202		1	RESISTOR, 2KOHM, 1/4W テイコウ	
R 498	VR7 – 5120 – 202		1	RESISTOR, 2KOHM, 1/4W テイコウ	
R 514	VR7 – 5120 – 229		1	RESISTOR, 2.2 OHM, 1/4W テイコウ	
R 516	VR7 – 0560 – 479		1	RESISTOR, 4.7 OHM, 1/4W テイコウ	
R 521	VR1 – 1141 – 103		1	RESISTOR, 10KOHM, 1/4W テイコウ	
R 549	VR7 – 5120 – 103		1	RESISTOR, 10KOHM, 1/4W テイコウ	
R 550	VR7 – 5120 – 562		1	RESISTOR, 5.6KOHM, 1/4W テイコウ	
R 591	VR5 – 3680 – 222		1	RESISTOR, 2.2KOHM, 1/4W テイコウ	
R 592	VR7 – 5120 – 103		1	RESISTOR, 10KOHM, 1/4W テイコウ	
R 600	VR7 – 5120 – 562		1	RESISTOR, 5.6KOHM, 1/4W テイコウ	
R 601	VR7 – 5120 – 182		1	RESISTOR, 1.8KOHM, 1/4W テイコウ	
R 602	VR7 – 5120 – 181		1	RESISTOR, 180 OHM, 1/4W テイコウ	
R 603	VR7 – 4110 – 151		1	RESISTOR, 300 OHM, 1/2W テイコウ	100/115V
	VR7 – 4110 – 301		1	RESISTOR, 300 OHM, 1/2W テイコウ	220/240V
R 604	VR5 – 6630 – 181		1	RESISTOR, 180 OHM, 1W テイコウ	
R 606	VR7 – 5120 – 309		1	RESISTOR, 3 OHM, 1/4W テイコウ	
R 607	VR7 – 5120 – 103		1	RESISTOR, 10KOHM, 1/4W テイコウ	
R 609	VR7 – 5120 – 101		1	RESISTOR, 100 OHM, 1/4W テイコウ	
R 610	VR7 – 5120 – 472		1	RESISTOR, 4.7KOHM, 1/4W テイコウ	
R 611	VR7 – 5120 – 471		1	RESISTOR, 470 OHM, 1/4W テイコウ	
R 612	VR7 – 5120 – 222		1	RESISTOR, 2.2KOHM, 1/4W テイコウ	
R 613	VR7 – 5120 – 103		1	RESISTOR, 10KOHM, 1/4W テイコウ	
R 614	VR7 – 5120 – 100		1	RESISTOR, 10 OHM, 1/4W テイコウ	
R 615	VR7 – 5120 – 100		1	RESISTOR, 10 OHM, 1/4W テイコウ	
R 616	VR7 – 5090 – 391		1	RESISTOR, 390 OHM, 1/2W テイコウ	
R 620	VR7 – 5120 – 153		1	RESISTOR, 15KOHM, 1/4W テイコウ	
R 621	VR5 – 3680 – 332		1	RESISTOR, 3.3KOHM, 1/4W テイコウ	
R 622	VR7 – 5120 – 101		1	RESISTOR, 100 OHM, 1/4W テイコウ	
R 623	VR7 – 5120 – 103		1	RESISTOR, 10KOHM, 1/4W テイコウ	

COPYRIGHT © 1994 CANON INC.

FIGURE & KEY NO.	PART NUMBER	RANK	QTY	DESCRIPTION	SERIAL NUMBER / REMARKS
910 – R 644	VR5 – 3680 – 470		1	RESISTOR, 47 OHM, 1/4W テイコウ	
R 738	VR5 – 1010 – 561		1	RESISTOR, 560 OHM, 1/2W テイコウ	
R 739	VR5 – 1010 – 561		1	RESISTOR, 560 OHM, 1/2W テイコウ	
RL601	FH9 – 0466 – 000		1	RELAY リレー	
SQ600	X62 – 8249 – 000		1	SPARK QUENCHER, AU1201 スパーク キラー	
T 101	FH3 – 0730 – 000		1	TRANSFORMER トランス	100/115V
	FH3 – 0731 – 000		1	TRANSFORMER トランス	220/240V
T 103	FH9 – 0473 – 000		1	TRANSFORMER トランス	
T 104	FH9 – 0472 – 000		1	TRANSFORMER トランス	100/115V
	FH9 – 0479 – 000		1	TRANSFORMER トランス	220/240V
T 105	FH9 – 0474 – 000		1	TRANSFORMER トランス	
T 201	FH9 – 0468 – 000		1	TRANSFORMER トランス	
T 302	FH3 – 0734 – 000		1	TRANSFORMER, TR テンシャ トランス	
T 401	FH3 – 0735 – 000		1	TRANSFORMER ヨネツ トランス	
T 508	FH9 – 0465 – 000		1	TRANSFORMER, PRIMALY 1ジ トランス	
T 600	FH3 – 0732 – 000		1	TRANSFORMER, AC AC トランス	100/115V
	FH3 – 0733 – 000		1	TRANSFORMER, AC AC トランス	220/240V
VR301	VR5 – 3520 – 102		1	RESISTOR VARIABLE, 1KOHM, 1/2W カヘン テイコウ	
VR701	VR5 – 3520 – 102		1	RESISTOR VARIABLE, 1KOHM, 1/2W カヘン テイコウ	
X 901	WK2 – 5429 – 000		1	OSCILLATOR, CERAMIC セラミック ハッシンシ	
ZD101	WA1 – 5673 – 000		1	DIODE, HZS30 – 2 ダイオード	
ZD102	WA1 – 5672 – 000		1	DIODE, HZS7A – 2 ダイオード	
ZD103	WA1 – 5671 – 000		1	DIODE, HZS3B – 2 ダイオード	
ZD303	WA1 – 0999 – 000		1	DIODE, ZENER, HZS18 – 2 ツエナー ダイオード	
ZD410	WA1 – 5668 – 000		1	DIODE, HZS15 – 2 ダイオード	
ZD451	WA1 – 5669 – 000		1	DIODE, HZS2B – 2 ダイオード	

COPYRIGHT © 1994 CANON INC.

FIGURE 915 CONTROL PANEL PCB ASSEMBLY
操作部回路基板

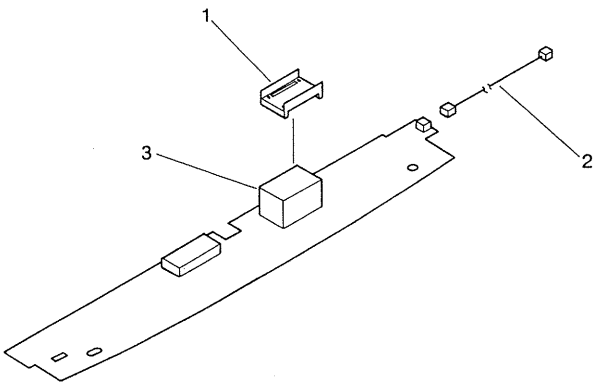

COPYRIGHT © 1994 CANON INC.
CANON PC720/740/750/770 REV.0 SEPT. 1994 PRINTED IN JAPAN (IMPRIME AU JAPON)

FIGURE & KEY NO.	PART NUMBER	RANK	QTY	DESCRIPTION	SERIAL NUMBER / REMARKS
915 –	FG5 – 3529 – 000		1	CONTROL PANEL PCB ASSEMBLY ソウサブ カイロ キバン	PC720/740
	FG5 – 3540 – 000		1	CONTROL PANEL PCB ASSEMBLY ソウサ ブ カイロ キバン	PC750/770
1	FB2 – 4900 – 000		1	SPACER スペーサ	
2	FF2 – 9776 – 000		1	CABLE, CONTROL PANEL ソウサ ブ ソクセン	
3	FH7 – 3277 – 000		1	LED, 7 SEGMENT 7 セグメント LED	
D 401	X65 – 5032 – 000		1	DIODE, 1S1588 ダイオード	
D 402	X65 – 5032 – 000		1	DIODE, 1S1588 ダイオード	
D 403	X65 – 5032 – 000		1	DIODE, 1S1588 ダイオード	
D 404	X65 – 5032 – 000		1	DIODE, 1S1588 ダイオード	
J 401	VS1 – 5825 – 018		1	CONNECTOR, 18P, FEMALE コネクタ (メス)	
J 402	FF2 – 9776 – 000		1	CABLE, CONTROL PANEL ソウサ ブ ソクセン	
LED401	WG1 – 5280 – 000		1	LED, EM302F2 LED	
LED402	WG1 – 5280 – 000		1	LED, EM302F2 LED	
LED403	WG1 – 5280 – 000		1	LED, EM302F2 LED	
LED404	WG1 – 5280 – 000		1	LED, EM302F2 LED	
LED405	WG1 – 5280 – 000		1	LED, EM302F2 LED	
LED406	WG1 – 5280 – 000		1	LED, EM302F2 LED	
LED407	WG1 – 5281 – 000		1	LED, EA302F2 LED	
LED408	WG1 – 5280 – 000		1	LED, EM302F2 LED	
LED410	WG1 – 5280 – 000		1	LED, EM302F2 LED	
LED411	WG1 – 5280 – 000		1	LED, EM302F2 LED	PC750/770
LED412	WG1 – 5280 – 000		1	LED, EM302F2 LED	PC750/770
LED415	FH7 – 3277 – 000		1	LED, 7 SEGMENT 7 セグメント LED	
R 401	VR1 – 1141 – 510		1	RESISTOR, 51 OHM, 1/4W テイコウ	
R 402	VR1 – 1141 – 510		1	RESISTOR, 51 OHM, 1/4W テイコウ	
R 403	VR1 – 1141 – 510		1	RESISTOR, 51 OHM, 1/4W テイコウ	
R 404	VR1 – 1141 – 510		1	RESISTOR, 51 OHM, 1/4W テイコウ	
R 405	VR1 – 1141 – 510		1	RESISTOR, 51 OHM, 1/4W テイコウ	
R 406	VR1 – 1141 – 510		1	RESISTOR, 51 OHM, 1/4W テイコウ	
R 407	VR1 – 1141 – 510		1	RESISTOR, 51 OHM, 1/4W テイコウ	

COPYRIGHT © 1994 CANON INC.

FIGURE & KEY NO.	PART NUMBER	RANK	QTY	DESCRIPTION	SERIAL NUMBER / REMARKS
915 – R 408	VR1 – 1141 – 510		1	RESISTOR, 51 OHM, 1/4W テイコウ	
SW 401	WC2 – 5102 – 000		1	SWITCH, BUTTON ボタン スイッチ	
SW 402	WC2 – 5102 – 000		1	SWITCH, BUTTON ボタン スイッチ	
SW 403	WC2 – 5102 – 000		1	SWITCH, BUTTON ボタン スイッチ	
SW 404	WC2 – 5102 – 000		1	SWITCH, BUTTON ボタン スイッチ	
SW 405	WC2 – 5102 – 000		1	SWITCH, BUTTON ボタン スイッチ	
SW 406	WC2 – 5102 – 000		1	SWITCH, BUTTON ボタン スイッチ	
SW 407	WC2 – 5102 – 000		1	SWITCH, BUTTON ボタン スイッチ	
SW 408	WC2 – 5102 – 000		1	SWITCH, BUTTON ボタン スイッチ	PC750/770
SW 409	WC2 – 5102 – 000		1	SWITCH, BUTTON ボタン スイッチ	
VR 401	VR5 – 6660 – 103		1	RESISTOR, VARIABLE, 10KOHM カヘン テイコウ	

COPYRIGHT © 1994 CANON INC.

FIGURE 930 DC CONTROLLER PCB ASSEMBLY
DCコントローラ回路基板

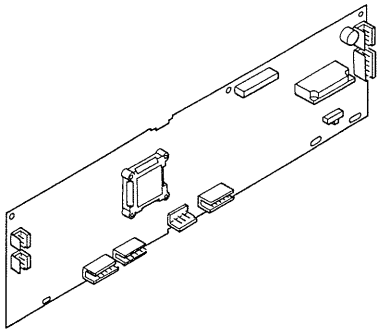

COPYRIGHT © 1994 CANON INC.
CANON PC720/740/750/770 REV.0 SEPT. 1994 PRINTED IN JAPAN (IMPRIME AU JAPON)

FIGURE & KEY NO.	PART NUMBER	RANK	QTY	DESCRIPTION	SERIAL NUMBER / REMARKS
930 –	FG5 – 3453 – 000		1	DC CONTROLLER PCB ASSEMBLY DC コントローラ カイロ キバン	AB SIZE PC720 220/240V
	FG5 – 3454 – 000		1	DC CONTROLLER PCB ASSEMBLY DC コントローラ カイロ キバン	AB SIZE PC740/750 220/240V
	FG5 – 3455 – 000		1	DC CONTROLLER PCB ASSEMBLY DC コントローラ カイロ キバン	AB SIZE PC770 220/240V
	FG5 – 3535 – 000		1	DC CONTROLLER PCB ASSEMBLY DC コントローラ カイロ キバン	INCH SIZE PC720 115V
	FG5 – 3537 – 000		1	DC CONTROLLER PCB ASSEMBLY DC コントローラ カイロ キバン	INCH SIZE PC740/750 115V
	FG5 – 3538 – 000		1	DC CONTROLLER PCB ASSEMBLY DC コントローラ カイロ キバン	AB SIZE PC770 100V
	FG5 – 3539 – 000		1	DC CONTROLLER PCB ASSEMBLY DC コントローラ カイロ キバン	INCH SIZE PC770 115V
C 101	VW4 – 2037 – 102		1	CAPACITOR, 0.001UF, 50V コンデンサ	
C 102	VC5 – 8310 – 150		1	CAPACITOR, 15PF, 50V コンデンサ	
C 103	VC5 – 8310 – 150		1	CAPACITOR, 15PF, 50V コンデンサ	
C 104	VW4 – 2037 – 104		1	CAPACITOR, 0.1UF, 50V コンデンサ	
C 105	VW4 – 2037 – 104		1	CAPACITOR, 0.1UF, 50V コンデンサ	
C 106	VW4 – 2835 – 222		1	CAPACITOR, 2200PF, 50V コンデンサ	
C 107	VW4 – 2835 – 222		1	CAPACITOR, 2200PF, 50V コンデンサ	
C 108	VW4 – 2835 – 821		1	CAPACITOR, 820UF, 50V コンデンサ	
C 109	VW4 – 2835 – 821		1	CAPACITOR, 820UF, 50V コンデンサ	
C 110	VW4 – 2037 – 104		1	CAPACITOR, 0.1UF, 50V コンデンサ	
C 111	VW4 – 2037 – 104		1	CAPACITOR, 0.1UF, 50V コンデンサ	
C 112	VW4 – 2037 – 104		1	CAPACITOR, 0.1UF, 50V コンデンサ	
C 113	VW4 – 2037 – 104		1	CAPACITOR, 0.1UF, 50V コンデンサ	
C 114	VW4 – 2037 – 104		1	CAPACITOR, 0.1UF, 50V コンデンサ	
C 123	VC9 – 5341 – 000		1	CAPACITOR, 330UF, 35V コンデンサ	
C 126	VW4 – 2037 – 332		1	CAPACITOR, 2200PF, 50V コンデンサ	
C 127	VW4 – 2037 – 102		1	CAPACITOR, 0.001UF, 50V コンデンサ	
C 128	VW4 – 2037 – 102		1	CAPACITOR, 0.001UF, 50V コンデンサ	
C 129	VW4 – 2037 – 102		1	CAPACITOR, 0.001UF, 50V コンデンサ	
C 131	VW4 – 2037 – 102		1	CAPACITOR, 0.001UF, 50V コンデンサ	
C 132	VW4 – 2037 – 102		1	CAPACITOR, 0.001UF, 50V コンデンサ	
C 133	VW4 – 2037 – 102		1	CAPACITOR, 0.001UF, 50V コンデンサ	
C 134	VW4 – 2037 – 102		1	CAPACITOR, 0.001UF, 50V コンデンサ	

COPYRIGHT © 1994 CANON INC.

FIGURE & KEY NO.	PART NUMBER	RANK	Q'TY	DESCRIPTION	SERIAL NUMBER / REMARKS
930 – C 135	VW4 – 2037 – 102		1	CAPACITOR, 0.001UF, 50V コンデンサ	
C 136	VW4 – 2037 – 102		1	CAPACITOR, 0.001UF, 50V コンデンサ	
C 137	VW4 – 2037 – 102		1	CAPACITOR, 0.001UF, 50V コンデンサ	
C 138	VW4 – 2037 – 102		1	CAPACITOR, 0.001UF, 50V コンデンサ	
C 139	VW4 – 2037 – 102		1	CAPACITOR, 0.001UF, 50V コンデンサ	
C 140	VW4 – 2037 – 102		1	CAPACITOR, 0.001UF, 50V コンデンサ	
C 141	VW4 – 2037 – 102		1	CAPACITOR, 0.001UF, 50V コンデンサ	
C 142	VC7 – 4260 – 476		1	CAPACITOR, 47UF, 10V コンデンサ	
C 143	VW4 – 2037 – 104		1	CAPACITOR, 0.1UF, 50V コンデンサ	
C 144	VW4 – 2037 – 104		1	CAPACITOR, 0.1UF, 50V コンデンサ	
C 145	VW4 – 2037 – 102		1	CAPACITOR, 0.001UF, 50V コンデンサ	
C 146	VC8 – 0790 – 107		1	CAPACITOR, 100UF, 50V コンデンサ	
C 147	VW4 – 2037 – 102		1	CAPACITOR, 0.001UF, 50V コンデンサ	
C 148	VW4 – 2037 – 102		1	CAPACITOR, 0.001UF, 50V コンデンサ	
C 149	VC8 – 0780 – 107		1	CAPACITOR, 100UF, 10V コンデンサ	
C 150	VC8 – 0790 – 107		1	CAPACITOR, 100UF, 50V コンデンサ	
C 151	VC8 – 0780 – 107		1	CAPACITOR, 100UF, 10V コンデンサ	
C 152	VW4 – 2037 – 102		1	CAPACITOR, 0.001UF, 50V コンデンサ	
C 153	VW4 – 2037 – 102		1	CAPACITOR, 0.001UF, 50V コンデンサ	
C 154	VW4 – 2037 – 102		1	CAPACITOR, 0.001UF, 50V コンデンサ	
C 155	VW4 – 2037 – 104		1	CAPACITOR, 0.1UF, 50V コンデンサ	
C 158	VW4 – 2037 – 104		1	CAPACITOR, 0.1UF, 50V コンデンサ	
C 159	VW4 – 2037 – 104		1	CAPACITOR, 0.1UF, 50V コンデンサ	
C 160	VW4 – 2037 – 104		1	CAPACITOR, 0.1UF, 50V コンデンサ	
C 161	VW4 – 2037 – 104		1	CAPACITOR, 0.1UF, 50V コンデンサ	
C 163	VC8 – 2340 – 822		1	CAPACITOR, 8200PF, 200V コンデンサ	
C 164	VC8 – 2340 – 822		1	CAPACITOR, 8200PF, 200V コンデンサ	
C 165	VC8 – 2340 – 822		1	CAPACITOR, 8200PF, 200V コンデンサ	
C 166	VC8 – 2340 – 822		1	CAPACITOR, 8200PF, 200V コンデンサ	
C 167	VW4 – 2037 – 104		1	CAPACITOR, 0.1UF, 50V コンデンサ	

COPYRIGHT © 1994 CANON INC.
CANON PC720/740/750/770 REV.0 SEPT. 1994 PRINTED IN JAPAN (IMPRIME AU JAPON)

FIGURE & KEY NO.	PART NUMBER	RANK	QTY	DESCRIPTION	SERIAL NUMBER / REMARKS
930 – C 168	VW4 – 2037 – 102		1	CAPACITOR, 0.001UF, 50V コンデンサ	
C 169	VW4 – 2037 – 102		1	CAPACITOR, 0.001UF, 50V コンデンサ	
C 170	VW4 – 2037 – 102		1	CAPACITOR, 0.001UF, 50V コンデンサ	
C 171	VW4 – 2037 – 102		1	CAPACITOR, 0.001UF, 50V コンデンサ	
C 172	VW4 – 2037 – 102		1	CAPACITOR, 0.001UF, 50V コンデンサ	
C 173	VW4 – 2037 – 102		1	CAPACITOR, 0.001UF, 50V コンデンサ	
C 174	VW4 – 2037 – 102		1	CAPACITOR, 0.001UF, 50V コンデンサ	
C 175	VW4 – 2037 – 102		1	CAPACITOR, 0.001UF, 50V コンデンサ	
C 176	VW4 – 2037 – 104		1	CAPACITOR, 0.1UF, 50V コンデンサ	
C 180	VW4 – 2037 – 104		1	CAPACITOR, 0.1UF, 50V コンデンサ	
C 181	VW4 – 2037 – 102		1	CAPACITOR, 0.001UF, 50V コンデンサ	
C 183	VW4 – 2037 – 102		1	CAPACITOR, 0.001UF, 50V コンデンサ	
C 184	VW4 – 2037 – 102		1	CAPACITOR, 0.001UF, 50V コンデンサ	
C 185	VW4 – 2037 – 102		1	CAPACITOR, 0.001UF, 50V コンデンサ	
C 186	VW4 – 2037 – 102		1	CAPACITOR, 0.001UF, 50V コンデンサ	
C 191	VW4 – 2037 – 223		1	CAPACITOR, 0.022UF, 50V コンデンサ	
C 192	VW4 – 2037 – 332		1	CAPACITOR, 2200PF, 50V コンデンサ	
C 193	VW4 – 2037 – 332		1	CAPACITOR, 2200PF, 50V コンデンサ	
C 194	VW4 – 2037 – 223		1	CAPACITOR, 0.022UF, 50V コンデンサ	
C 199	VW4 – 2037 – 102		1	CAPACITOR, 0.001UF, 50V コンデンサ	
C 200	VW4 – 2037 – 102		1	CAPACITOR, 0.001UF, 50V コンデンサ	
C 201	VW4 – 2037 – 223		1	CAPACITOR, 0.022UF, 50V コンデンサ	
D 102	WA1 – 5667 – 000		1	DIODE, 1SS133 ダイオード	
D 103	WA1 – 5667 – 000		1	DIODE, 1SS133 ダイオード	AB SIZE
D 106	WA1 – 5667 – 000		1	DIODE, 1SS133 ダイオード	
D 108	WA1 – 5667 – 000		1	DIODE, 1SS133 ダイオード	
D 109	WA1 – 5667 – 000		1	DIODE, 1SS133 ダイオード	
D 110	WA1 – 5667 – 000		1	DIODE, 1SS133 ダイオード	
D 112	WA1 – 5667 – 000		1	DIODE, 1SS133 ダイオード	
D 113	WA1 – 5667 – 000		1	DIODE, 1SS133 ダイオード	

COPYRIGHT © 1994 CANON INC.

FIGURE & KEY NO.	PART NUMBER	RANK	QTY	DESCRIPTION	SERIAL NUMBER / REMARKS
930 – D 114	WA1 – 5667 – 000		1	DIODE, 1SS133 ダイオード	AB/INCH SIZE PC770
D 115	WA1 – 5667 – 000		1	DIODE, 1SS133 ダイオード	AB/INCH SIZE PC740/750/770
D 116	WA1 – 5667 – 000		1	DIODE, 1SS133 ダイオード	
D 117	WA1 – 5667 – 000		1	DIODE, 1SS133 ダイオード	
D 118	WA1 – 5667 – 000		1	DIODE, 1SS133 ダイオード	
D 124	WA1 – 0972 – 000		1	DIODE, S5688B ダイオード	
D 125	WA1 – 0972 – 000		1	DIODE, S5688B ダイオード	
D 126	WA1 – 0972 – 000		1	DIODE, S5688B ダイオード	
D 127	WA1 – 0972 – 000		1	DIODE, S5688B ダイオード	
D 128	WA1 – 5667 – 000		1	DIODE, 1SS133 ダイオード	
D 132	WA1 – 5667 – 000		1	DIODE, 1SS133 ダイオード	
D 133	WA1 – 5667 – 000		1	DIODE, 1SS133 ダイオード	
D 183	WA1 – 0777 – 000		1	DIODE, AK04 ダイオード	
D 184	WA1 – 5667 – 000		1	DIODE, 1SS133 ダイオード	
D 185	WA1 – 5667 – 000		1	DIODE, 1SS133 ダイオード	
D 186	WA1 – 5667 – 000		1	DIODE, 1SS133 ダイオード	
D 188	WA1 – 5667 – 000		1	DIODE, 1SS133 ダイオード	
D 190	WA1 – 5667 – 000		1	DIODE, 1SS133 ダイオード	AB SIZE
J 001	VS1 – 5600 – 006		1	CONNECTOR, 6P, FEMALE コネクタ (メス)	
J 101	VS1 – 1028 – 003		1	PIN ASSEMBLY, 3P ピン アセンブリ	
J 102	VS1 – 1028 – 010		1	PIN ASSEMBLY, 10P ピン アセンブリ	
J 103	VS1 – 1028 – 012		1	PIN ASSEMBLY, 12P ピン アセンブリ	
J 104	VS1 – 1028 – 007		1	PIN ASSEMBLY, 7P ピン アセンブリ	
J 105	VS1 – 0571 – 006		1	CONNECTOR, 6P コネクタ	
J 106	VS1 – 1028 – 002		1	PIN ASSEMBLY, 2P ピン アセンブリ	
J 107	VS1 – 0571 – 005		1	CONNECTOR, 5P コネクタ	
J 108	VS1 – 1028 – 007		1	PIN ASSEMBLY, 7P ピン アセンブリ	
J 109	VS1 – 1028 – 014		1	PIN ASSEMBLY, 14P ピン アセンブリ	
J 110	VS1 – 1028 – 006		1	PIN ASSEMBLY, 6P ピン アセンブリ	
J 111	VS1 – 5826 – 018		1	CONNECTOR, 18P, FEMALE コネクタ (メス)	

COPYRIGHT © 1994 CANON INC.
CANON PC720/740/750/770 REV.0 SEPT. 1994 PRINTED IN JAPAN (IMPRIME AU JAPON)

FIGURE & KEY NO.	PART NUMBER	RANK	QTY	DESCRIPTION	SERIAL NUMBER / REMARKS
930 – J 112	VS1 – 1028 – 004		1	PIN ASSEMBLY, 4P ピン アセンブリ	
J 113	VS1 – 1028 – 003		1	PIN ASSEMBLY, 3P ピン アセンブリ	
J 117	VS1 – 1028 – 002		1	PIN ASSEMBLY, 2P ピン アセンブリ	
NF001	WK3 – 5040 – 000		1	FILTER, NOISE ノイズ フィルタ	
Q 101	FH4 – 1233 – 000		1	IC, HD6433041F10, C – MOS C – MOS	
Q 102	WA2 – 5874 – 000		1	TRANSISTOR, DTC114EK トランジスタ	
Q 103	WA2 – 5873 – 000		1	TRANSISTOR, DTA114EK トランジスタ	
Q 104	WA2 – 5874 – 000		1	TRANSISTOR, DTC114EK トランジスタ	
Q 105	WA4 – 5980 – 000		1	IC, PST591EMT, RESET リセット IC	
Q 106	WA4 – 5228 – 000		1	IC, AN1324, OP AMP オペアンプ	
Q 107	WA4 – 0590 – 000		1	IC, AN1358(6562), OP AMP オペアンプ	
Q 108	WA4 – 5939 – 000		1	IC, AN1393, COMPARATOR コンパレータ	
Q 109	WA4 – 5214 – 000		1	IC, SLA7024M IC	
Q 110	WA2 – 0863 – 000		1	TRANSISTOR, 2SB1098L トランジスタ	
Q 111	WA2 – 5874 – 000		1	TRANSISTOR, DTC114EK トランジスタ	
Q 112	WA2 – 5874 – 000		1	TRANSISTOR, DTC114EK トランジスタ	
Q 113	WA2 – 5874 – 000		1	TRANSISTOR, DTC114EK トランジスタ	
Q 114	WA2 – 5874 – 000		1	TRANSISTOR, DTC114EK トランジスタ	
Q 115	WA2 – 5874 – 000		1	TRANSISTOR, DTC114EK トランジスタ	
Q 116	WA2 – 5874 – 000		1	TRANSISTOR, DTC114EK トランジスタ	
Q 117	WA2 – 5874 – 000		1	TRANSISTOR, DTC114EK トランジスタ	
Q 118	WA2 – 5874 – 000		1	TRANSISTOR, DTC114EK トランジスタ	
Q 119	WA2 – 5874 – 000		1	TRANSISTOR, DTC114EK トランジスタ	
Q 120	WA2 – 5874 – 000		1	TRANSISTOR, DTC114EK トランジスタ	
Q 121	WA2 – 5884 – 000		1	TRANSISTOR, 2SA950 – Y トランジスタ	
Q 122	WA2 – 5884 – 000		1	TRANSISTOR, 2SA950 – Y トランジスタ	
Q 123	WA2 – 5884 – 000		1	TRANSISTOR, 2SA950 – Y トランジスタ	
Q 124	WA2 – 5884 – 000		1	TRANSISTOR, 2SA950 – Y トランジスタ	
Q 125	WA2 – 5873 – 000		1	TRANSISTOR, DTA114EK トランジスタ	
Q 126	WA2 – 5874 – 000		1	TRANSISTOR, DTC114EK トランジスタ	

COPYRIGHT © 1994 CANON INC.

FIGURE & KEY NO.	PART NUMBER	RANK	QTY	DESCRIPTION	SERIAL NUMBER / REMARKS
930 – Q 131	WA2 – 5874 – 000		1	TRANSISTOR, DTC114EK トランジスタ	
Q 132	WA2 – 5873 – 000		1	TRANSISTOR, DTA114EK トランジスタ	
Q 133	FH9 – 0483 – 000		1	TRANSISTOR, 2SD1929 トランジスタ	
Q 134	WA2 – 5874 – 000		1	TRANSISTOR, DTC114EK トランジスタ	
Q 135	WA2 – 5874 – 000		1	TRANSISTOR, DTC114EK トランジスタ	
Q 136	WA2 – 5874 – 000		1	TRANSISTOR, DTC114EK トランジスタ	
Q 137	WA2 – 5873 – 000		1	TRANSISTOR, DTA114EK トランジスタ	
Q 138	WA2 – 5874 – 000		1	TRANSISTOR, DTC114EK トランジスタ	
Q 139	WA2 – 5874 – 000		1	TRANSISTOR, DTC114EK トランジスタ	
Q 140	WA2 – 5874 – 000		1	TRANSISTOR, DTC114EK トランジスタ	
Q 142	FH9 – 0483 – 000		1	TRANSISTOR, 2SD1929 トランジスタ	
Q 143	FH9 – 0483 – 000		1	TRANSISTOR, 2SD1929 トランジスタ	
Q 144	FH9 – 0483 – 000		1	TRANSISTOR, 2SD1929 トランジスタ	
Q 145	FH9 – 0483 – 000		1	TRANSISTOR, 2SD1929 トランジスタ	
Q 146	WA2 – 5874 – 000		1	TRANSISTOR, DTC114EK トランジスタ	
Q 147	WA2 – 5873 – 000		1	TRANSISTOR, DTA114EK トランジスタ	
Q 148	WA2 – 5874 – 000		1	TRANSISTOR, DTC114EK トランジスタ	
Q 150	WA2 – 5873 – 000		1	TRANSISTOR, DTA114EK トランジスタ	
Q 151	WA2 – 5873 – 000		1	TRANSISTOR, DTA114EK トランジスタ	
Q 153	WA3 – 4209 – 000		1	IC, TC4S30F, CMOS C – MOSS	
Q 155	WA2 – 5874 – 000		1	TRANSISTOR, DTC114EK トランジスタ	
Q 157	WA2 – 5874 – 000		1	TRANSISTOR, DTC114EK トランジスタ	
Q 158	WA2 – 5874 – 000		1	TRANSISTOR, DTC114EK トランジスタ	
Q 160	WA2 – 5874 – 000		1	TRANSISTOR, DTC114EK トランジスタ	
Q 161	WA2 – 5874 – 000		1	TRANSISTOR, DTC114EK トランジスタ	
Q 165	WA2 – 5873 – 000		1	TRANSISTOR, DTA114EK トランジスタ	
R 101	VR7 – 5130 – 102		1	RESISTOR, 1KOHM, 1/10W テイコウ	
R 102	VR7 – 5130 – 102		1	RESISTOR, 1KOHM, 1/10W テイコウ	
R 103	VR7 – 5130 – 103		1	RESISTOR, 10KOHM, 1/10W テイコウ	
R 104	VR7 – 5130 – 102		1	RESISTOR, 1KOHM, 1/10W テイコウ	

COPYRIGHT © 1994 CANON INC.
CANON PC720/740/750/770 REV.0 SEPT. 1994 PRINTED IN JAPAN (IMPRIME AU JAPON)

FIGURE & KEY NO.	PART NUMBER	RANK	Q'TY	DESCRIPTION	SERIAL NUMBER / REMARKS
930 – R 105	VR7 – 5130 – 103		1	RESISTOR, 10KOHM, 1/10W テイコウ	
R 106	VR7 – 5130 – 103		1	RESISTOR, 10KOHM, 1/10W テイコウ	
R 107	VR5 – 0790 – 109		1	RESISTOR, 10 OHM, 2W テイコウ	
R 108	VR5 – 0790 – 109		1	RESISTOR, 10 OHM, 2W テイコウ	
R 109	VR7 – 5130 – 473		1	RESISTOR, 47KOHM, 1/10W テイコウ	
R 110	VR7 – 5130 – 103		1	RESISTOR, 10KOHM, 1/10W テイコウ	
R 111	VR7 – 5130 – 473		1	RESISTOR, 47KOHM, 1/10W テイコウ	
R 112	VR7 – 5130 – 242		1	RESISTOR, 2.4KOHM, 1/10W テイコウ	
R 113	VR7 – 5130 – 242		1	RESISTOR, 2.4KOHM, 1/10W テイコウ	
R 114	VR7 – 0612 – 000		1	RESISTOR, 0.2KOHM, 1/10W テイコウ	
R 115	VR7 – 0618 – 200		1	RESISTOR, 820 OHM, 1/10W テイコウ	
R 116	VR7 – 5130 – 332		1	RESISTOR, 3.3KOHM, 1/10W テイコウ	
R 117	VR7 – 0612 – 550		1	RESISTOR, 200 OHM, 1/10W テイコウ	
R 118	VR7 – 0615 – 601		1	RESISTOR, 5.6KOHM, 1/10W テイコウ	
R 119	VR7 – 0615 – 601		1	RESISTOR, 5.6KOHM, 1/10W テイコウ	
R 120	VR7 – 0611 – 002		1	RESISTOR, 10KOHM, 1/10W テイコウ	
R 121	VR7 – 0611 – 002		1	RESISTOR, 10KOHM, 1/10W テイコウ	
R 122	VR7 – 0611 – 102		1	RESISTOR, 11KOHM, 1/10W テイコウ	
R 123	VR7 – 0611 – 431		1	RESISTOR, 1.43KOHM, 1/10W テイコウ	
R 124	VR7 – 0618 – 201		1	RESISTOR, 8.2KOHM, 1/10W テイコウ	
R 125	VR7 – 0613 – 651		1	RESISTOR, 3.65KOHM, 1/10W テイコウ	
R 126	VR7 – 5130 – 432		1	RESISTOR, 4.3KOHM, 1/10W テイコウ	
R 127	VR7 – 5130 – 103		1	RESISTOR, 10KOHM, 1/10W テイコウ	
R 128	VR7 – 5130 – 103		1	RESISTOR, 10KOHM, 1/10W テイコウ	
R 129	VR7 – 5130 – 103		1	RESISTOR, 10KOHM, 1/10W テイコウ	
R 130	VR7 – 5130 – 103		1	RESISTOR, 10KOHM, 1/10W テイコウ	
R 131	VR7 – 5130 – 103		1	RESISTOR, 10KOHM, 1/10W テイコウ	
R 132	VR7 – 5130 – 103		1	RESISTOR, 10KOHM, 1/10W テイコウ	
R 133	VR7 – 5130 – 103		1	RESISTOR, 10KOHM, 1/10W テイコウ	
R 134	VR7 – 5130 – 103		1	RESISTOR, 10KOHM, 1/10W テイコウ	

COPYRIGHT © 1994 CANON INC.

FIGURE & KEY NO.	PART NUMBER	RANK	Q'TY	DESCRIPTION	SERIAL NUMBER / REMARKS
930 – R 135	VR7 – 5130 – 102		1	RESISTOR, 1KOHM, 1/10W テイコウ	
R 136	VR7 – 5130 – 102		1	RESISTOR, 1KOHM, 1/10W テイコウ	
R 137	VR7 – 5130 – 102		1	RESISTOR, 1KOHM, 1/10W テイコウ	
R 138	VR7 – 5130 – 102		1	RESISTOR, 1KOHM, 1/10W テイコウ	
R 139	VR7 – 5150 – 115		1	RESISTOR, 1.1MOHM, 1/8W テイコウ	
R 140	VR7 – 5130 – 102		1	RESISTOR, 1KOHM, 1/10W テイコウ	
R 141	VR7 – 5130 – 472		1	RESISTOR, 4.7KOHM, 1/10W テイコウ	
R 142	VR7 – 5130 – 472		1	RESISTOR, 4.7KOHM, 1/10W テイコウ	
R 143	VR7 – 5130 – 102		1	RESISTOR, 1KOHM, 1/10W テイコウ	
R 144	VR7 – 5130 – 102		1	RESISTOR, 1KOHM, 1/10W テイコウ	
R 145	VR7 – 5130 – 102		1	RESISTOR, 1KOHM, 1/10W テイコウ	
R 146	VR7 – 5150 – 515		1	RESISTOR, 5.1MOHM, 1/8W テイコウ	
R 148	VR7 – 5130 – 101		1	RESISTOR, 100 OHM, 1/10W テイコウ	
R 149	VR7 – 5130 – 472		1	RESISTOR, 4.7KOHM, 1/10W テイコウ	
R 150	VR7 – 0611 – 872		1	RESISTOR, 18.7KOHM, 1/10W テイコウ	
R 154	VR7 – 5130 – 333		1	RESISTOR, 33KOHM, 1/10W テイコウ	
R 158	VR7 – 5130 – 472		1	RESISTOR, 4.7KOHM, 1/10W テイコウ	
R 160	VR7 – 5130 – 332		1	RESISTOR, 3.3KOHM, 1/10W テイコウ	
R 161	VR7 – 5130 – 332		1	RESISTOR, 3.3KOHM, 1/10W テイコウ	
R 162	VR7 – 5130 – 332		1	RESISTOR, 3.3KOHM, 1/10W テイコウ	
R 163	VR5 – 0830 – 101		1	RESISTOR, 100 OHM, 3W テイコウ	
R 164	VR7 – 5130 – 221		1	RESISTOR, 220 OHM, 1/10W テイコウ	
R 165	VR7 – 5130 – 332		1	RESISTOR, 3.3KOHM, 1/10W テイコウ	
R 166	VR7 – 5130 – 332		1	RESISTOR, 3.3KOHM, 1/10W テイコウ	
R 167	VR7 – 5130 – 103		1	RESISTOR, 10KOHM, 1/10W テイコウ	
R 169	VR7 – 5130 – 103		1	RESISTOR, 10KOHM, 1/10W テイコウ	
R 170	VR7 – 5130 – 103		1	RESISTOR, 10KOHM, 1/10W テイコウ	
R 171	VR7 – 5130 – 103		1	RESISTOR, 10KOHM, 1/10W テイコウ	
R 172	VR7 – 5130 – 103		1	RESISTOR, 10KOHM, 1/10W テイコウ	
R 173	VR7 – 5130 – 103		1	RESISTOR, 10KOHM, 1/10W テイコウ	

COPYRIGHT © 1994 CANON INC.
CANON PC720/740/750/770 REV.0 SEPT. 1994 PRINTED IN JAPAN (IMPRIME AU JAPON)

FIGURE & KEY NO.	PART NUMBER	RANK	QTY	DESCRIPTION	SERIAL NUMBER / REMARKS
930 – R 174	VR7 – 5130 – 103		1	RESISTOR, 10KOHM, 1/10W テイコウ	
R 175	VR7 – 5130 – 103		1	RESISTOR, 10KOHM, 1/10W テイコウ	
R 176	VR7 – 5130 – 103		1	RESISTOR, 10KOHM, 1/10W テイコウ	
R 177	VR7 – 5130 – 103		1	RESISTOR, 10KOHM, 1/10W テイコウ	
R 178	VR7 – 5130 – 103		1	RESISTOR, 10KOHM, 1/10W テイコウ	
R 179	VR7 – 5130 – 103		1	RESISTOR, 10KOHM, 1/10W テイコウ	
R 180	VR7 – 0611 – 002		1	RESISTOR, 10KOHM, 1/10W テイコウ	
R 181	VR7 – 0611 – 002		1	RESISTOR, 10KOHM, 1/10W テイコウ	
R 182	VR7 – 5130 – 103		1	RESISTOR, 10KOHM, 1/10W テイコウ	
R 183	VR7 – 5130 – 103		1	RESISTOR, 10KOHM, 1/10W テイコウ	
R 184	VR7 – 0611 – 002		1	RESISTOR, 10KOHM, 1/10W テイコウ	
R 185	VR7 – 0611 – 541		1	RESISTOR, 1.54KOHM, 1/10W テイコウ	
R 186	VR7 – 0611 – 002		1	RESISTOR, 10KOHM, 1/10W テイコウ	
R 187	VR7 – 0611 – 431		1	RESISTOR, 1.43KOHM, 1/10W テイコウ	
R 188	VR7 – 5130 – 102		1	RESISTOR, 1KOHM, 1/10W テイコウ	
R 189	VR7 – 5130 – 623		1	RESISTOR, 62KOHM, 1/10W テイコウ	
R 190	VR7 – 5130 – 472		1	RESISTOR, 4.7KOHM, 1/10W テイコウ	
R 191	VR7 – 5130 – 103		1	RESISTOR, 10KOHM, 1/10W テイコウ	
R 192	VR7 – 5130 – 103		1	RESISTOR, 10KOHM, 1/10W テイコウ	
R 193	VR7 – 5130 – 103		1	RESISTOR, 10KOHM, 1/10W テイコウ	
R 196	VR7 – 5130 – 472		1	RESISTOR, 4.7KOHM, 1/10W テイコウ	
R 197	VR7 – 5130 – 151		1	RESISTOR, 150 OHM, 1/10W テイコウ	
R 198	VR7 – 5130 – 181		1	RESISTOR, 180 OHM, 1/10W テイコウ	
R 200	VR7 – 5130 – 181		1	RESISTOR, 180 OHM, 1/10W テイコウ	
R 205	VR7 – 5130 – 103		1	RESISTOR, 10KOHM, 1/10W テイコウ	
R 206	VR7 – 0613 – 651		1	RESISTOR, 3.65KOHM, 1/10W テイコウ	
R 207	VR7 – 5130 – 103		1	RESISTOR, 10KOHM, 1/10W テイコウ	
R 212	VR7 – 5130 – 103		1	RESISTOR, 10KOHM, 1/10W テイコウ	
R 213	VR7 – 5130 – 103		1	RESISTOR, 10KOHM, 1/10W テイコウ	
R 214	VR7 – 5130 – 103		1	RESISTOR, 10KOHM, 1/10W テイコウ	

COPYRIGHT © 1994 CANON INC.

FIGURE & KEY NO.	PART NUMBER	RANK	QTY	DESCRIPTION	SERIAL NUMBER / REMARKS
930 – R 215	VR7 – 5130 – 103		1	RESISTOR, 10KOHM, 1/10W テイコウ	
R 216	VR7 – 5130 – 151		1	RESISTOR, 150 OHM, 1/10W テイコウ	
R 217	VR7 – 5130 – 181		1	RESISTOR, 180 OHM, 1/10W テイコウ	
R 220	VR7 – 0611 – 431		1	RESISTOR, 1.43KOHM, 1/10W テイコウ	
R 224	VR7 – 5130 – 472		1	RESISTOR, 4.7KOHM, 1/10W テイコウ	
R 225	VR7 – 5130 – 472		1	RESISTOR, 4.7KOHM, 1/10W テイコウ	
R 226	VR7 – 5130 – 472		1	RESISTOR, 4.7KOHM, 1/10W テイコウ	
R 227	VR7 – 5130 – 472		1	RESISTOR, 4.7KOHM, 1/10W テイコウ	
R 228	VR7 – 5130 – 103		1	RESISTOR, 10KOHM, 1/10W テイコウ	
R 229	VR7 – 5130 – 103		1	RESISTOR, 10KOHM, 1/10W テイコウ	
R 230	VR7 – 5130 – 103		1	RESISTOR, 10KOHM, 1/10W テイコウ	
R 231	VR7 – 5130 – 103		1	RESISTOR, 10KOHM, 1/10W テイコウ	
R 232	VR7 – 5130 – 103		1	RESISTOR, 10KOHM, 1/10W テイコウ	
R 233	VR7 – 5130 – 103		1	RESISTOR, 10KOHM, 1/10W テイコウ	
R 234	VR7 – 5130 – 103		1	RESISTOR, 10KOHM, 1/10W テイコウ	
R 235	VR7 – 5130 – 103		1	RESISTOR, 10KOHM, 1/10W テイコウ	
R 236	VR7 – 5130 – 103		1	RESISTOR, 10KOHM, 1/10W テイコウ	
R 237	VR7 – 5130 – 103		1	RESISTOR, 10KOHM, 1/10W テイコウ	
R 238	VR7 – 5130 – 103		1	RESISTOR, 10KOHM, 1/10W テイコウ	
R 239	VR7 – 5130 – 103		1	RESISTOR, 10KOHM, 1/10W テイコウ	
R 240	VR7 – 5130 – 103		1	RESISTOR, 10KOHM, 1/10W テイコウ	
R 241	VR7 – 5130 – 103		1	RESISTOR, 10KOHM, 1/10W テイコウ	
R 242	VR7 – 5130 – 103		1	RESISTOR, 10KOHM, 1/10W テイコウ	
R 243	VR7 – 5130 – 103		1	RESISTOR, 10KOHM, 1/10W テイコウ	
R 244	VR7 – 5130 – 472		1	RESISTOR, 4.7KOHM, 1/10W テイコウ	
R 245	VR7 – 5130 – 472		1	RESISTOR, 4.7KOHM, 1/10W テイコウ	
R 246	VR7 – 5130 – 472		1	RESISTOR, 4.7KOHM, 1/10W テイコウ	
R 248	VR7 – 5130 – 472		1	RESISTOR, 4.7KOHM, 1/10W テイコウ	
R 249	VR7 – 5130 – 472		1	RESISTOR, 4.7KOHM, 1/10W テイコウ	
R 250	VR7 – 5130 – 472		1	RESISTOR, 4.7KOHM, 1/10W テイコウ	

COPYRIGHT © 1994 CANON INC.
CANON PC720/740/750/770 REV.0 SEPT. 1994 PRINTED IN JAPAN (IMPRIME AU JAPON)

FIGURE & KEY NO.	PART NUMBER	RANK	QTY	DESCRIPTION	SERIAL NUMBER / REMARKS
930 – R 263	VR7 – 0611 – 002		1	RESISTOR, 10KOHM, 1/10W テイコウ	
R 264	VR7 – 0613 – 901		1	RESISTOR, 3.9KOHM, 1/10W テイコウ	
R 265	VR7 – 5130 – 102		1	RESISTOR, 1KOHM, 1/10W テイコウ	
R 267	VR7 – 0616 – 980		1	RESISTOR, 698 OHM, 1/10W テイコウ	
R 269	VR7 – 5130 – 472		1	RESISTOR, 4.7KOHM, 1/10W テイコウ	
R 270	VV1 – 2115 – 562		1	RESISTOR, 5.6KOHM, 1/10W テイコウ	
R 271	VR7 – 5130 – 103		1	RESISTOR, 10KOHM, 1/10W テイコウ	
R 275	VR7 – 5130 – 333		1	RESISTOR, 33KOHM, 1/10W テイコウ	
R 277	VR7 – 0612 – 701		1	RESISTOR, 2.7KOHM, 1/10W テイコウ	
SW101	WC3 – 5038 – 000		1	SWITCH, SLIDE スライド スイッチ	
VR101	VR7 – 2770 – 223		1	RESISTOR, VARIABLE, 22KOHM カヘン テイコウ	
VR102	VR7 – 2770 – 472		1	RESISTOR, VARIABLE, 4.7KOHM カヘン テイコウ	
VR103	VR7 – 2770 – 473		1	RESISTOR, VARIABLE, 47KOHM カヘン テイコウ	
VR104	VR7 – 2770 – 103		1	RESISTOR, VARIABLE, 10KOHM カヘン テイコウ	
VR105	VR7 – 2770 – 103		1	RESISTOR, VARIABLE, 10KOHM カヘン テイコウ	
VR106	VR7 – 2770 – 103		1	RESISTOR, VARIABLE, 10KOHM カヘン テイコウ	
X 101	FH6 – 3494 – 000		1	CRYSTAL OSCILLATOR スイショウ シンドウシ	
ZD 1	WA1 – 5071 – 000		1	DIODE, ZENER, HZS5B – 2 ツエナー ダイオード	
ZD 2	WA1 – 5071 – 000		1	DIODE, ZENER, HZS5B – 2 ツエナー ダイオード	

COPYRIGHT © 1994 CANON INC.

FIGURE 940 NOISE FILTER PCB ASSEMBLY
ノイズフィルタ回路基板

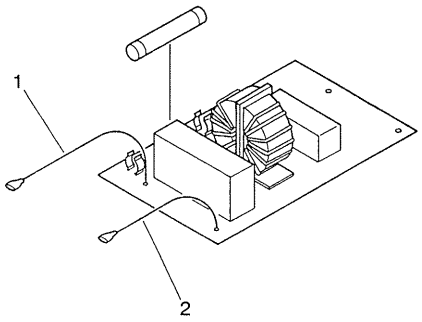

FIGURE & KEY NO.	PART NUMBER	RANK	QTY	DESCRIPTION	SERIAL NUMBER / REMARKS
940 –	FG5 – 3543 – 000		1	NOISE FILTER PCB ASSEMBLY ノイズ フィルタ カイロ キバン	100V
	FG5 – 3544 – 000		1	NOISE FILTER PCB ASSEMBLY ノイズ フィルタ カイロ キバン	115/220/240V
1	FF2 – 9769 – 000		1	CABLE, INLET, 1 ニュウリョク ソクセン (1)	
2	FF2 – 9770 – 000		1	CABLE, INLET, 2 ニュウリョク ソクセン (2)	
C 501	VC7 – 1770 – 474		1	CAPACITOR, 0.47UF, 250V コンデンサ	
C 502	VC7 – 1770 – 224		1	CAPACITOR, 0.22UF, 250V コンデンサ	
C 503	VC5 – 8170 – 332		1	CAPACITOR, 3300PF, 400V コンデンサ	
C 504	VC5 – 8170 – 332		1	CAPACITOR, 3300PF, 400V コンデンサ	
FU501	VD7 – 0461 – 202		1	FUSE, 125V 12A ヒューズ	100V
	VD7 – 1506 – 301		1	FUSE, 250V ヒューズ	115/220/240V
J 501	WS3 – 5355 – 000		1	HOUSING, 2P, FEMALE ハウジング(メス)	
L 501	FH9 – 0484 – 000		1	INDUCTOR インダクタ	100V
	FH9 – 0485 – 000		1	INDUCTOR インダクタ	115/220/240V
R 501	VR5 – 2650 – 105		1	RESISTOR, 1MOHM, 1/2W テイコウ	

COPYRIGHT © 1994 CANON INC.
CANON PC720/740/750/770 REV.0 SEPT. 1994 PRINTED IN JAPAN (IMPRIME AU JAPON)

FIGURE 970 INTENSITY/AE SENSOR PCB ASSEMBLY
光量／AEセンサ回路基板

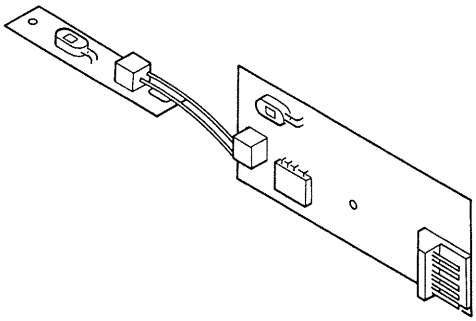

COPYRIGHT © 1994 CANON INC.
CANON PC720/740/750/770 REV.0 SEPT. 1994 PRINTED IN JAPAN (IMPRIME AU JAPON)

FIGURE & KEY NO.	PART NUMBER	RANK	Q'TY	DESCRIPTION	SERIAL NUMBER / REMARKS
970 –	FG5 – 3541 – 000		1	INTENSITY/AE SENSOR PCB ASS'Y コウリョウ/AE センサ カイロキバン	
C 401	VC5 – 3340 – 106		1	CAPACITOR, 10UF, 35V コンデンサ	
C 402	VC9 – 5344 – 000		1	CAPACITOR, 0.02UF, 50V コンデンサ	
C 403	VC6 – 3000 – 104		1	CAPACITOR, 0.1UF, 50V コンデンサ	
C 404	VC6 – 3000 – 104		1	CAPACITOR, 0.1UF, 50V コンデンサ	
C 405	VC6 – 3000 – 104		1	CAPACITOR, 0.1UF, 50V コンデンサ	
C 406	VC6 – 3000 – 104		1	CAPACITOR, 0.1UF, 50V コンデンサ	
J 401	VS1 – 0715 – 005		1	CONECTOR, 5P, MALE コネクタ (オス)	
PD401	WG3 – 0055 – 000		1	PHOTO – DIODE, BS520 フオト ダイオード	
PD402	WG3 – 0055 – 000		1	PHOTO – DIODE, BS520 フオト ダイオード	
Q 401	WA4 – 5180 – 000		1	IC, NJM2082D, OP AMP オペ アンプ	
R 401	VR5 – 6413 – 901		1	RESISTOR, 3.9KOHM, 1/4W テイコウ	
R 402	VR5 – 6411 – 692		1	RESISTOR, 16.9KOHM, 1/4W テイコウ	
R 403	VR5 – 6411 – 623		1	RESISTOR, 162KOHM, 1/4W テイコウ	
R 406	VR5 – 6414 – 991		1	RESISTOR, 4.99KOHM, 1/4W テイコウ	
R 407	VR5 – 6413 – 481		1	RESISTOR, 3.48KOHM, 1/4W テイコウ	
R 408	VR5 – 6411 – 004		1	RESISTOR, 1MOHM, 1/4W テイコウ	
R 409	VR5 – 6411 – 000		1	RESISTOR, 100 OHM, 1/4W テイコウ	

COPYRIGHT © 1994 CANON INC.

FIGURE B LIST OF CONNECTORS
コネクター覧

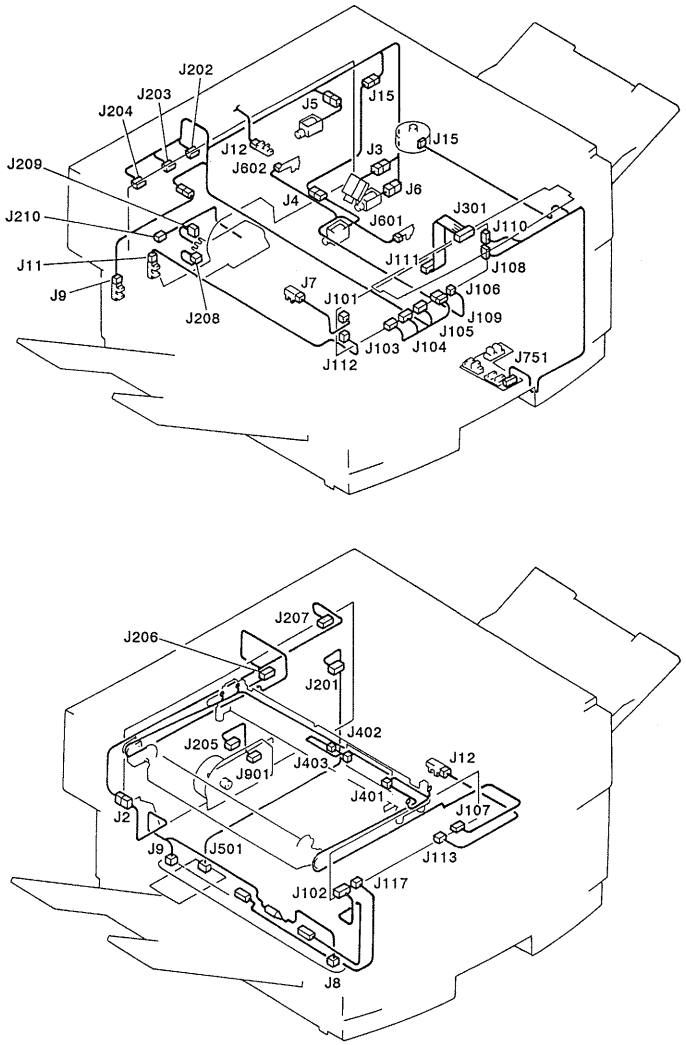

COPYRIGHT © 1994 CANON INC.
CANON PC720/740/750/770 REV.0 SEPT. 1994 PRINTED IN JAPAN (IMPRIME AU JAPON)

FIGURE & KEY NO.	PART NUMBER	RANK	Q'TY	DESCRIPTION	SERIAL NUMBER / REMARKS
B –	NPN		RF	LIST OF CONNECTORS コネクタ イチラン	
J 2	WS3 – 5174 – 000		2	SOCKET CONTACT, 16 – 20AWG ソケット コンタクト	
	WS3 – 5352 – 000		1	CONNECTOR, 2P, FEMALE コネクタ (メス)	
	WS3 – 5353 – 000		1	CONNECTOR, 2P, FEMALE コネクタ (メス)	
	WS3 – 5354 – 000		2	PIN CONTACT, 16 – 20AWG ピン コンタクト	
J 3	NPN			PAPER FEED SOLENOID キュウシ ソレノイド	SL1
	VS1 – 0842 – 002		1	CONNECTOR, 2P, FEMALE コネクタ (メス)	
	VS1 – 5057 – 002		1	CONNECTOR, SNAP TIGHT チュウケイ コネクタ	
J 4	NPN			REGIST SOLENOID レジスト ソレノイド	SL2
	VS1 – 0842 – 002		1	CONNECTOR, 2P, FEMALE コネクタ (メス)	
	VS1 – 5057 – 002		1	CONNECTOR, SNAP TIGHT チュウケイ コネクタ	
J 5	NPN			SCANNER SOLENOID コウガク ソレノイド	SL3
	VS1 – 0842 – 002		1	CONNECTOR, 2P, FEMALE コネクタ (メス)	
	VS1 – 5057 – 002		1	CONNECTOR, SNAP TIGHT チュウケイ コネクタ	
J 6	NPN			MULTI SOLENOID マルチ ソレノイド	SL4 PC750/770
	VS1 – 0842 – 003		1	CONNECTOR, 3P, FEMALE コネクタ (メス)	PC750/770
	VS1 – 5057 – 003		1	CONNECTOR, SNAP TIGHT チュウケイ コネクタ	PC750/770
J 7	NPN			SCANNER HOME POSITION SENSOR スキャナ ホームポジション センサ	PS1
	VS1 – 0842 – 003		1	CONNECTOR, 3P, FEMALE コネクタ (メス)	
J 8	FH2 – 5795 – 000		1	SOCKET CONTACT, 18 – 22AWG ソケット コンタクト	
	FH2 – 5796 – 000		1	SLEEVE, CONTACT コンタクト スリーブ	
	NPN			HEATER テイチャク ヒータ	H1
J 9	FH2 – 5795 – 000		1	SOCKET CONTACT, 18 – 22AWG ソケット コンタクト	
	FH2 – 5796 – 000		1	SLEEVE, CONTACT コンタクト スリーブ	
	NPN			PAPER EXIT SENSOR ハイシ センサ	PS3
	NPN			HEATER テイチャク ヒータ	H1
	VS1 – 0842 – 003		1	CONNECTOR, 3P, FEMALE コネクタ (メス)	
	VS1 – 0842 – 003		1	CONNECTOR, 3P, FEMALE コネクタ (メス)	
	VS1 – 0842 – 003		1	CONNECTOR, 3P, FEMALE コネクタ (メス)	
	VS1 – 5057 – 003		1	CONNECTOR, SNAP TIGHT チュウケイ コネクタ	

COPYRIGHT © 1994 CANON INC.

FIGURE & KEY NO.	PART NUMBER	RANK	Q'TY	DESCRIPTION	SERIAL NUMBER / REMARKS
B – J 11	NPN			BELT SENSOR ベルト センサ	PS4
	VS1 – 0842 – 003		1	CONNECTOR, 3P, FEMALE コネクタ (メス)	
J 12	NPN			LENS HOME POSITION SENSOR レンズ ホームポジション センサ	PS2
	NPN			MANUAL FEED SENSOR テザシ ケンチ	PS7 PC720/740
	VS1 – 0842 – 003		1	CONNECTOR, 3P, FEMALE コネクタ (メス)	
	VS1 – 0842 – 003		1	CONNECTOR, 3P, FEMALE コネクタ (メス)	PC720/740
J 15	NPN			SCANNER MOTOR コウガク モータ	M2
	VS1 – 0842 – 006		1	CONNECTOR, 6P, FEMALE コネクタ (メス)	
	VS1 – 0842 – 006		1	CONNECTOR, 6P, FEMALE コネクタ (メス)	
	VS1 – 0861 – 006		1	CONNECTOR, 6P, MALE コネクタ (オス)	
	VS1 – 5057 – 006		1	CONNECTOR, SNAP TIGHT チュウケイ コネクタ	
J101	PCB			DC CONTROLLER DC コントローラ カイロ キバン	
	VS1 – 0842 – 003		1	CONNECTOR, 3P, FEMALE コネクタ (メス)	
J102	PCB			DC CONTROLLER DC コントローラ カイロ キバン	
	VS3 – 5009 – 010		1	CONNECTOR, 10P, MALE コネクタ (オス)	
J103	PCB			DC CONTROLLER DC コントローラ カイロ キバン	
	VS1 – 0842 – 012		1	CONNECTOR, 12P, FEMALE コネクタ (メス)	
J104	PCB			DC CONTROLLER DC コントローラ カイロ キバン	
	VS1 – 0842 – 010		1	CONNECTOR, 10P, FEMALE コネクタ (メス)	
J105	PCB			DC CONTROLLER DC コントローラ カイロ キバン	
	VS1 – 0279 – 006		1	CONNECTOR, 6P, FEMALE コネクタ (メス)	
	WS3 – 0437 – 000		6	SOCKET CONTACT, 20 – 30AWG ソケツト コンタクト	
J106	PCB			DC CONTROLLER DC コントローラ カイロ キバン	
	VS3 – 5009 – 002		1	CONNECTOR, 2P, MALE コネクタ (オス)	
	WS1 – 5019 – 000		2	SOCKET CONTACT ソケット コンタクト	
J107	PCB			DC CONTROLLER DC コントローラ カイロ キバン	
	VS1 – 0279 – 005		1	CONNECTOR, 5P, FEMALE コネクタ (メス)	
	WS3 – 0437 – 000		5	SOCKET CONTACT, 20 – 30AWG ソケツト コンタクト	
J108	PCB			DC CONTROLLER DC コントローラ カイロ キバン	
	VS1 – 0842 – 007		1	CONNECTOR, 7P, FEMALE コネクタ (メス)	

COPYRIGHT © 1994 CANON INC.
CANON PC720/740/750/770 REV.0 SEPT. 1994 PRINTED IN JAPAN (IMPRIME AU JAPON)

FIGURE & KEY NO.	PART NUMBER	RANK	QTY	DESCRIPTION	SERIAL NUMBER / REMARKS
B – J109	PCB			DC CONTROLLER DC コントローラ カイロ キバン	
	VS1 – 0842 – 011		1	CONNECTOR, 11P, FEMALE コネクタ (メス)	
J110	PCB			DC CONTROLLER DC コントローラ カイロ キバン	
	VS1 – 0842 – 006		1	CONNECTOR, 6P, FEMALE コネクタ (メス)	
J111	FH2 – 6169 – 000		1	CABLE, FLAT フラット ケーブル	
	PCB			DC CONTROLLER DC コントローラ カイロ キバン	
J112	PCB			DC CONTROLLER DC コントローラ カイロ キバン	
	VS1 – 0842 – 004		1	CONNECTOR, 4P, FEMALE コネクタ (メス)	
J113	PCB			DC CONTROLLER DC コントローラ カイロ キバン	
	VS1 – 0842 – 003		1	CONNECTOR, 3P, FEMALE コネクタ (メス)	PC720/740
J117	NPN			THERMISTER サーミスタ	TH2
	PCB			DC CONTROLLER DC コントローラ カイロ キバン	
J201	PCB			POWER SUPPLY フクゴウ デンゲン	
	WS3 – 5174 – 000		2	SOCKET CONTACT, 16 – 20AWG ソケット コンタクト	
	WS3 – 5175 – 000		1	CONNECTOR, 2P, FEMALE コネクタ (メス)	
J202	PCB			POWER SUPPLY フクゴウ デンゲン	
	VS3 – 5083 – 006		1	CONNECTOR, 6P, FEMALE コネクタ (メス)	
	WS3 – 5160 – 000		6	SOCKET CONTACT, 18 – 24AWG ソケット コンタクト	
J203	PCB			POWER SUPPLY フクゴウ デンゲン	
	VS1 – 0842 – 012		1	CONNECTOR, 12P, FEMALE コネクタ (メス)	
J204	PCB			POWER SUPPLY フクゴウ デンゲン	
	VS1 – 0842 – 007		1	CONNECTOR, 7P, FEMALE コネクタ (メス)	
J205	PCB			POWER SUPPLY フクゴウ デンゲン	
J206	PCB			POWER SUPPLY フクゴウ デンゲン	
	VS1 – 0279 – 006		1	CONNECTOR, 6P, FEMALE コネクタ (メス)	
	WS3 – 0437 – 000		4	SOCKET CONTACT, 20 – 30AWG ソケツト コンタクト	
J207	PCB			POWER SUPPLY フクゴウ デンゲン	
	WS3 – 5174 – 000		2	SOCKET CONTACT, 16 – 20AWG ソケット コンタクト	
	WS3 – 5175 – 000		1	CONNECTOR, 2P, FEMALE コネクタ (メス)	
J208	PCB			POWER SUPPLY フクゴウ デンゲン	

COPYRIGHT © 1994 CANON INC.

FIGURE & KEY NO.	PART NUMBER	RANK	QTY	DESCRIPTION	SERIAL NUMBER / REMARKS
B – J301	FH2 – 6169 – 000		1	CABLE, FLAT フラット ケーブル	
	PCB			CONTROL PANEL ソウサ ブ カイロ キバン	
J401	PCB			INTENSITY SENSOR コウリョウ ケンチ カイロ キバン	
	VS1 – 0279 – 005		1	CONNECTOR, 5P, FEMALE コネクタ (メス)	
	WS3 – 0437 – 000		5	SOCKET CONTACT, 20 – 30AWG ソケット コンタクト	
J402	PCB			AE SENSOR AE センサ カイロ キバン	
	VS1 – 0978 – 002		1	CONNECTOR, 2P, MALE コネクタ (オス)	
J403	PCB			AE SENSOR AE センサ カイロ キバン	
	VS1 – 0978 – 002		1	CONNECTOR, 2P, MALE コネクタ (オス)	
J501	PCB			NOISE FILTER ノイズ フィルタ カイロ キバン	
	WS3 – 5174 – 000		2	SOCKET CONTACT, 16 – 20AWG ソケット コンタクト	
	WS3 – 5175 – 000		1	CONNECTOR, 2P, FEMALE コネクタ (メス)	
J601	PCB			SIDE BLANK サイド ブランク カイロ キバン	
	VS3 – 5009 – 002		1	CONNECTOR, 2P, MALE コネクタ (オス)	
	WS1 – 5019 – 000		2	SOCKET CONTACT ソケット コンタクト	
J602	PCB			SIDE BLANK サイド ブランク カイロ キバン	
	VS3 – 5009 – 002		1	CONNECTOR, 2P, MALE コネクタ (オス)	
	WS1 – 5019 – 000		2	SOCKET CONTACT ソケット コンタクト	
J751	PCB			SENSOR BOARD センサ カイロ キバン	
	VS1 – 0842 – 007		1	CONNECTOR, 7P, FEMALE コネクタ (メス)	

COPYRIGHT © 1994 CANON INC.
CANON PC720/740/750/770 REV.0 SEPT. 1994 PRINTED IN JAPAN (IMPRIME AU JAPON)

C LIST OF STANDARD FASTENERS
機械標準部品一覧表

Ⅰ. SCREWS C-2
A. Machine screws (for precision use) C-3
B. Pan head machine screws C-3
E. Binding head machine screws C-3
F. Flat head machine screws C-3
G. Self-tapping screws C-3
H. Pan head machine screws with captive spring washer C-3
K. Washer head machine screws C-4
L. Hex socket setscrews and socket head cap screws C-4
Ⅱ. NUTS C-4
M. Hexagon nuts C-4
Ⅲ. WASHERS AND SHIM WASHERS C-5
N. S &T. Shim washers C-5
U. Plain Washers, spring washers & toothed lock washers C-6
Ⅳ. RETAINING RINGS C-7
V. E rings C-7
W. Grip rings C-7
X. C rings C-8
Ⅴ. PINS C-9
Y. Spring and dowel pins C-9
Ⅵ. SPACERS C-9
Z. Spacers C-9

Ⅰ. ネジ C-2
A. 精密機器用小ネジ C-3
B. ナベ小ネジ C-3
E. バインド小ネジ C-3
F. サラ小ネジ C-3
G. タッピンネジ C-3
H. バネ座金付き十字ナベ小ネジ C-3
K. TP小ネジ C-4
L. 六角穴付き止めネジおよび六角穴付きボルト C-4
Ⅱ. ナット C-4
M. 六角ナット C-4
Ⅲ. ワッシャ C-5
N. S & T. 標準ワッシャ C-5
U. 平座金、バネ座金および歯付き座金 C-6
Ⅳ. 止め輪 C-7
V. E形止め輪 C-7
W. グリップ止め輪 C-7
X. C形止め輪 C-8
Ⅴ. ピン C-9
Y. スプリングピンおよび平行ピン C-9
Ⅵ. スペーサ C-9
Z. スペーサ C-9

COPYRIGHT © 1994 CANON INC.
STANDARD FASTENERS REV.0 FEB. 1992 PRINTED IN JAPAN (IMPRIME AU JAPON)

I. SCREWS
ネジ

How to read Part Numbers
部品番号の見方

Screws (except socket head cap screws)
ネジ（六角穴付ボルトを除く）

XB1-2400-609

Classification symbol 類別番号	.....	Binding head machine screw バインドネジ
Nominal diameter (d) 呼び径（d）	.....	M4.0
Length (ℓ) 長さ（ℓ）	.....	6.0mm
Material and surface treatment 材料および表面処理	.....	Steel (black zinc plated) See table 1. 鋼材（黒色亜鉛メッキ） 表1参照

Socket head cap screws
六角穴付ボルト

XB7-1080-409

Classification symbol 類別番号	.....	Socket head cap screw 六角穴付きボルト
Nominal diameter (d) 呼び径（d）	.....	M8
Length (ℓ) 長さ（ℓ）	.....	40mm
Material and surface treatment 材料および表面処理	.....	Steel (black zinc plated) See table 1. 鋼材（黒色亜鉛メッキ） 表1参照

Material and surface treatment

No.	Material	Surface treatment	Color
1	Stainless	Blackened	Black
2		Without surface treatment	White
3	Brass	Nickel plated	White
4		Black nickel plated	Black
5	Steel	Zinc plated	Yellow
6		Nickel and chrome plated	White
7		Nickel plated	White
8		Phosphated	Black
9		Black zinc plated	Black

Table 1

材料および表面処理

番号	材質	表面処理	色
1	ステンレス	黒着色	黒
2		なし	白
3	黄銅	ニッケルメッキ	白
4		黒色ニッケルメッキ	黒
5	鋼	亜鉛メッキ	黄
6		ニッケルクロムメッキ	白
7		ニッケルメッキ	白
8		鉄鋼燐酸塩被膜	黒
9		黒色亜鉛メッキ	黒

表 1

COPYRIGHT © 1994 CANON INC.
STANDARD FASTENERS REV.0 FEB. 1992 PRINTED IN JAPAN (IMPRIME AU JAPON)

A. MACHINE SCREWS (FOR PRECISION USE)
精密機器用小ネジ

Pan head machine screws
ナベ小ネジ

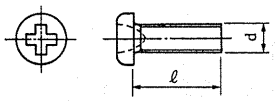

Flat head machine screws
サラ小ネジ

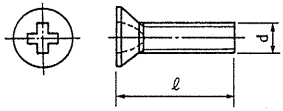

B. PAN HEAD MACHINE SCREWS
ナベ小ネジ

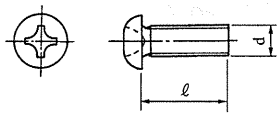

E. BINDING HEAD MACHINE SCREWS
バインド小ネジ

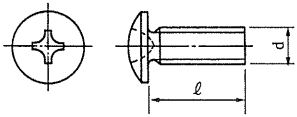

F. FLAT HEAD MACHINE SCREWS
サラ小ネジ

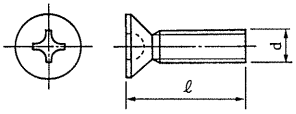

G. SELF-TAPPING SCREWS
タッピンネジ

Pan head self-tapping screws
ナベタッピンネジ

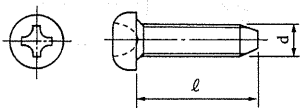

Binding head self-tapping screws
バインドタッピンネジ

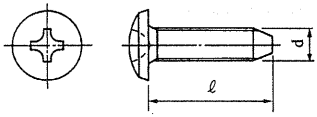

Flat head self-tapping screws
サラタッピンネジ

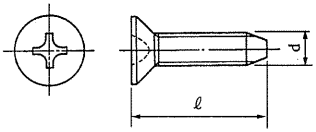

H. PAN HEAD MACHINE SCREWS WITH CAPTIVE SPRING WASHER
バネ座金付き十字ナベ小ネジ

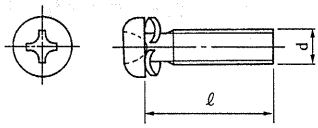

COPYRIGHT © 1994 CANON INC.

K. WASHER HEAD MACHINE SCREWS
TP小ネジ

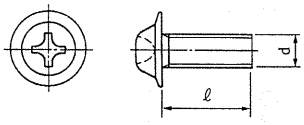

L. HEX SOCKET SETSCREWS AND SOCKET HEAD CAP SCREWS
六角穴付き止めネジおよび六角穴付きボルト

Hex socket setscrews
六角穴付き止めネジ

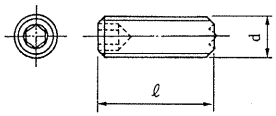

Socket head cap screws
六角穴付きボルト

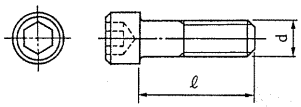

II. NUTS
ナット

M. HEXAGON NUTS
六角ナット

class 1
1 種

class 3
3 種

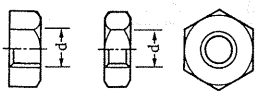

How to read Part Numbers
部品番号の見方

XB7 – 2100 – 309

- Nominal diameter (d) ... M3 (呼び径 (d))
- Hexagon nut (六角ナット)
- Material and surface treatment ..... Steel (black zinc plated) (材料および表面処理 鋼材 (黒色亜鉛メッキ))

XB7 – 210 .... class 1 (1種)
XB7 – 220 .... class 3 (3種)

COPYRIGHT © 1994 CANON INC.
STANDARD FASTENERS REV. 0 FEB. 1992 PRINTED IN JAPAN (IMPRIME AU JAPON)

III. WASHERS AND SHIM WASHERS
ワッシャ

N, S&T. SHIM WASHERS
標準ワッシャ

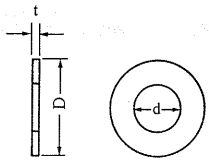

How to read Part Numbers
部品番号の見方

XD1–1102–625

- Shim washer 標準ワッシャ
- Inner diameter (d) ... 2.6mm 内径（d）
- Outer diameter (D)... Class 2 (See table 2) 外径（D） 2種（表2参照）
- Thickness code (t) ... 0.5mm 板厚番号（t） See table 3 表3参照

＊Material ：Brass
材　料　：黄　銅

d (mm)	D (mm)		
	Class 1 1種	Class 2 2種	Class 3 3種
1.5	–	2.6	3.2
1.8	2.7	3.1	3.7
2.1	3.2	3.6	4.2
2.3	3.6	4	4.6
2.6	4	4.4	5
3.1	4.6	5	5.6
3.6	5.4	5.8	6.4
4.1	5.7	6.6	8
4.6	6.4	7.4	9
5.2	7.2	8.2	10
5.7	7.8	9	11
6.2	8.5	9.8	12
6.7	9.2	10.5	13
7.2	10	11.4	14
7.7	10.6	12.2	15
8.2	11.4	13	16
8.7	12	13.8	17
9.2	12.8	14.6	18
9.7	13.5	15.4	19

Table 2　表2

Thickness code 板厚番号	t (mm)
0	0.05
1	0.1
2	0.2
3	0.3
4	0.4
5	0.5
6	0.6
7	0.7
8	0.8
9	1

Table 3　表3

COPYRIGHT © 1994 CANON INC.

U. PLAIN WASHERS, SPRING WASHERS & TOOTHED LOCK WASHERS
平座金、バネ座金および歯付き座金

Plain washers
平座金

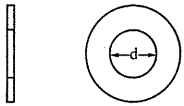

How to read Part Numbers
部品番号の見方

XD1-2100-307

- XD1: Plain washer / 平座金
- 2100: Inner diameter (d) ..... 3.0mm / 呼び径 (d)
- 307: Material and surface treatment ..... Steel (nickel plated) / 材料および表面処理 鋼材 (ニッケルメッキ)

Spring washers
バネ座金

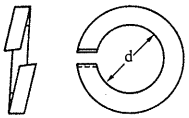

How to read Part Numbers
部品番号の見方

XD1-3100-507

- XD1: Spring washer / バネ座金
- 3100: Inner diameter (d) ..... 5.0mm / 呼び径 (d)
- 507: Material and surface treatment ..... Steel (nickel plated) / 材料および表面処理 鋼材 (ニッケルメッキ)

Toothed lock washers
歯付き座金

Inner toothed type 内歯形

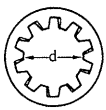

Outer toothed type 内歯形

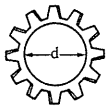

How to read Part Numbers
部品番号の見方

XD1-4100-302

- XD1: Toothed lock washer / 歯付き座金
- 4100: Inner diameter (d) ..... 3mm / 呼び径 (d)
- 302: Material and surface treatment ..... Stainless (without surface treatment) / 材料および表面処理 ステンレス (表面処理なし)

XD1 – 410... Inner toothed type / 内歯形

XD1 – 420... Outer toothed type / 外歯形

COPYRIGHT © 1994 CANON INC.
STANDARD FASTENERS REV.0 FEB. 1992 PRINTED IN JAPAN (IMPRIME AU JAPON)

IV. RETAINING RINGS
止め輪

V. E RINGS
E形止め輪



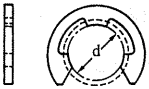

How to read Part Numbers
部品番号の見方

XD2–1100–172

- E ring / E形止め輪
- Inner diameter (d) ..... 1.7mm / 呼び径 (d)
- Material and surface treatment / 材料および表面処理

XD2 – 110... Class 1 / 1種
XD2 – 120... Class 2 / 2種

2 .... Stainless (without surface treatment) / ステンレス (表面処理なし)
7 .... Steel (nickel plated) / 鋼材 (ニッケルメッキ)

W. GRIP RINGS
グリップ止め輪



How to read Part Numbers
部品番号の見方

XD2–2100–502

- Grip ring / グリップ止め輪
- Inner diameter (d) ..... 5.0mm / 呼び径 (d)
- Material and surface treatment ..... Stainless (without surface treatment) / ステンレス (表面処理なし) / 材料および表面処理

COPYRIGHT © 1994 CANON INC.

X. C RINGS
C形止め輪

External type
軸用

Shaft
軸

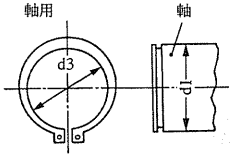

How to read Part Numbers
部品番号の見方

XD2-3100-202

- C ring / C形止め輪
- Nominal diameter (d1) ..... 20mm / 呼び径 (d1)
- Material and surface treatment / 材料および表面処理
  - 2 .... Stainless (without surface treatment) / ステンレス (表面処理なし)
  - 8 .... Steel (phosphated) / 鋼材 (鉄鋼燐酸塩被膜)

Internal type
穴用

Hole
穴

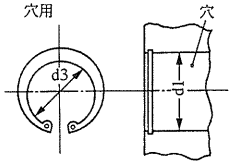

XD1 – 310... External type
軸用

XD1 – 320... Internal type
穴用

External type
軸用

Nominal diameter 呼び径	d1 (mm)	d3 (mm)
010	10	9.3
012	12	11.1
014	14	12.9
015	15	13.8
016	16	14.7
017	17	15.7
018	18	16.5
020	20	18.5
022	22	20.5
025	25	23.2
028	28	25.9
030	30	27.9
032	32	29.6
035	35	32.2

Table 4　表4

Internal type
穴用

Nominal diameter 呼び径	d1 (mm)	d3 (mm)	Nominal diameter 呼び径	d1 (mm)	d3 (mm)
010	10	10.7	040	40	43.5
011	11	11.8	042	42	45.5
012	12	13	045	45	48.5
014	14	15.1	047	47	50.5
016	16	17.3	050	50	54.2
018	18	19.5	052	52	56.2
019	19	20.5	055	55	59.2
020	20	21.5	060	60	64.2
022	22	23.5	062	62	66.2
025	25	26.9	068	68	72.5
028	28	30.1	072	72	76.5
030	30	32.1	075	75	79.5
032	32	34.4	080	80	85.5
035	35	37.8	085	85	90.5
037	37	39.8	090	90	95.5
			095	95	100.5

Table 5　表5

COPYRIGHT © 1994 CANON INC.

V. PINS
ピン

Y. SPRING AND DOWEL PINS
スプリングピンおよび平行ピン

Spring pins
スプリングピン

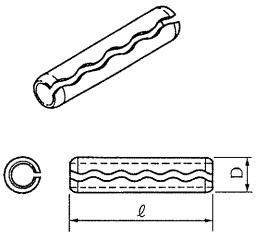

How to read Part Numbers
部品番号の見方

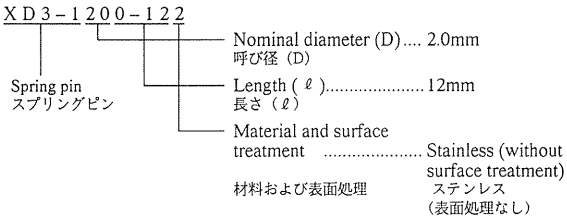

Dowel pins
平行ピン

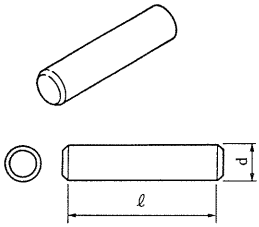

How to read Part Numbers
部品番号の見方

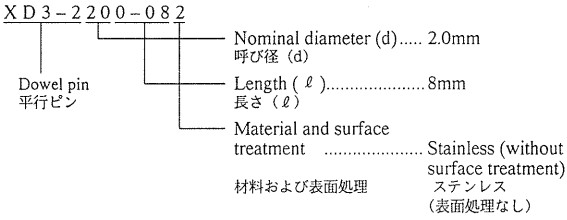

VI. SPACERS
スペーサ

Z. SPACERS
スペーサ

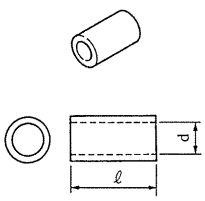

How to read Part Numbers
部品番号の見方

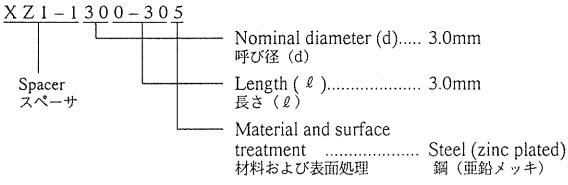

COPYRIGHT © 1994 CANON INC.

D NUMERICAL INDEX
部品索引表

PART NUMBER	FIGURE & KEY NO.
FA4 – 1159 – 000	340 – 3
FA6 – 6457 – 000	910 – 7
FB1 – 0624 – 000	100 – 46
FB1 – 0733 – 000	160 – 1
FB1 – 7267 – 000	102 – 1
FB1 – 7270 – 000	102 – 63
FB1 – 7275 – 000	102 – 2
FB1 – 7283 – 000	100 – 31
FB1 – 7295 – 000	100 – 32
FB1 – 7334 – 000	101 – 1
FB1 – 7403 – 000	100 – 33
FB1 – 7425 – 000	500 – 3
FB1 – 7427 – 000	500 – 4
FB1 – 7431 – 000	500 – 5
FB1 – 8581 – 000	340 – 1
FB1 – 8835 – 000	100 – 47
FB1 – 8870 – 000	160 – 2
FB1 – 9766 – 000	100 – 38
FB2 – 2559 – 000	300 – 1
FB2 – 4603 – 000	101 – 2
FB2 – 4604 – 000	101 – 3
FB2 – 4605 – 000	101 – 4
FB2 – 4606 – 000	100 – 17
FB2 – 4607 – 000	100 – 18
FB2 – 4610 – 000	101 – 5
FB2 – 4611 – 000	101 – 6
FB2 – 4612 – 000	101 – 7
FB2 – 4613 – 000	101 – 8
FB2 – 4614 – 000	101 – 9
FB2 – 4616 – 000	220 – 1
	401 – 1
FB2 – 4622 – 000	101 – 10
FB2 – 4626 – 000	101 – 11
FB2 – 4627 – 000	101 – 51A
FB2 – 4628 – 000	101 – 51B
FB2 – 4629 – 000	101 – 12
FB2 – 4630 – 000	101 – 73
FB2 – 4631 – 000	101 – 74
FB2 – 4632 – 000	101 – 75
FB2 – 4650 – 000	400 – 1
FB2 – 4651 – 000	400 – 2
FB2 – 4652 – 000	400 – 3
FB2 – 4653 – 000	400 – 4
FB2 – 4654 – 000	400 – 5
FB2 – 4655 – 000	400 – 6
FB2 – 4656 – 000	400 – 7
FB2 – 4657 – 000	400 – 8
FB2 – 4658 – 000	400 – 9
FB2 – 4659 – 000	400 – 10
FB2 – 4660 – 000	400 – 20
FB2 – 4661 – 000	400 – 11
FB2 – 4662 – 000	400 – 12
FB2 – 4663 – 000	400 – 13
FB2 – 4664 – 000	400 – 14
FB2 – 4665 – 000	400 – 15
FB2 – 4666 – 000	400 – 16
FB2 – 4667 – 000	400 – 17
FB2 – 4668 – 000	400 – 25
FB2 – 4669 – 000	400 – 24
FB2 – 4675 – 000	401 – 2
FB2 – 4676 – 000	401 – 3
FB2 – 4677 – 000	401 – 4
FB2 – 4678 – 000	401 – 5
FB2 – 4691 – 000	101 – 13
FB2 – 4694 – 000	402 – 1
FB2 – 4695 – 000	402 – 2
FB2 – 4701 – 000	220 – 2
FB2 – 4702 – 000	220 – 12
FB2 – 4703 – 000	220 – 3
FB2 – 4704 – 000	220 – 13
FB2 – 4705 – 000	220 – 4
FB2 – 4731 – 000	101 – 69
FB2 – 4732 – 000	101 – 70
FB2 – 4733 – 000	101 – 71
FB2 – 4734 – 000	101 – 55
FB2 – 4735 – 000	101 – 52
FB2 – 4736 – 000	101 – 56
FB2 – 4751 – 000	450 – 3
FB2 – 4758 – 000	500 – 1A
FB2 – 4759 – 000	450 – 4
FB2 – 4770 – 000	101 – 14
FB2 – 4771 – 000	101 – 15
FB2 – 4773 – 000	101 – 16
FB2 – 4780 – 000	102 – 3
FB2 – 4781 – 000	102 – 4
FB2 – 4782 – 000	102 – 5
FB2 – 4785 – 000	100 – 4
FB2 – 4790 – 000	100 – 9
FB2 – 4861 – 000	500 – 6
FB2 – 4862 – 000	500 – 7
FB2 – 4863 – 000	300 – 23
FB2 – 4864 – 000	300 – 24
FB2 – 4865 – 000	101 – 17
FB2 – 4866 – 000	101 – 18
FB2 – 4867 – 000	101 – 19
FB2 – 4868 – 000	101 – 20
FB2 – 4869 – 000	101 – 21
FB2 – 4870 – 000	101 – 22
FB2 – 4871 – 000	101 – 23
FB2 – 4872 – 000	101 – 24
FB2 – 4873 – 000	101 – 25
FB2 – 4874 – 000	101 – 26
FB2 – 4875 – 000	101 – 27
FB2 – 4877 – 000	101 – 28
FB2 – 4878 – 000	101 – 29
FB2 – 4879 – 000	101 – 30
FB2 – 4881 – 000	100 – 2
FB2 – 4882 – 000	100 – 3
FB2 – 4883 – 000	130 – 2
FB2 – 4884 – 000	130 – 3
FB2 – 4885 – 000	130 – 6
FB2 – 4886 – 000	130 – 4
FB2 – 4887 – 000	130 – 5
FB2 – 4889 – 000	130 – 1A
FB2 – 4890 – 000	130 – 1A
FB2 – 4891 – 000	130 – 1A
FB2 – 4894 – 000	130 – 1A
FB2 – 4895 – 000	100 – 10
FB2 – 4898 – 000	130 – 6
FB2 – 4900 – 000	915 – 1
FB2 – 4908 – 000	101 – 46
FB2 – 4910 – 00S	100 – 10
FB2 – 4911 – 000	910 – 1
FB2 – 4912 – 000	910 – 2
FB2 – 4913 – 000	910 – 3
FB2 – 4915 – 000	910 – 4
FB2 – 4917 – 000	910 – 5
FB2 – 4918 – 000	230 – 14
FB2 – 4927 – 000	230 – 12
FB2 – 4928 – 000	102 – 64
FB2 – 4929 – 000	102 – 65
FB2 – 4930 – 000	102 – 66
FB2 – 4932 – 000	102 – 80
FB2 – 4933 – 000	102 – 69
FB2 – 4935 – 000	102 – 6
FB2 – 4938 – 000	102 – 69
FB2 – 4939 – 000	102 – 7
FB2 – 4940 – 000	101 – 31
FB2 – 4951 – 000	100 – 2
FB2 – 4952 – 000	100 – 2
FB2 – 4953 – 000	100 – 2
FB2 – 5022 – 000	810 – 1
FB2 – 5026 – 000	101 – 57
FB2 – 5029 – 000	102 – 8
FB2 – 5030 – 000	102 – 9
FB2 – 5031 – 000	102 – 10
FB2 – 5032 – 000	102 – 11
FB2 – 5033 – 000	102 – 12
FB2 – 5034 – 000	102 – 13
FB2 – 5036 – 000	101 – 32
FB2 – 5051 – 000	240 – 1
FB2 – 5052 – 000	240 – 2
FB2 – 5053 – 000	101 – 47
FB2 – 5054 – 000	100 – 8
FB2 – 5055 – 000	100 – 6
FB2 – 5056 – 000	100 – 8
FB2 – 5057 – 000	101 – 48
FB2 – 5156 – 000	500 – 8
FB2 – 5157 – 000	500 – 9
FB2 – 5161 – 000	102 – 15
FB2 – 5162 – 000	102 – 16
FB2 – 5163 – 000	102 – 17
FB2 – 5164 – 000	102 – 18
FB2 – 5169 – 000	102 – 19
FB2 – 5175 – 000	100 – 14
FB2 – 5176 – 000	100 – 14
FB2 – 5177 – 000	100 – 15
FB2 – 5182 – 000	102 – 52
FB2 – 5183 – 000	102 – 54
FB2 – 5184 – 000	102 – 53
FB2 – 5191 – 000	102 – 57A
	251 – 2A
FB2 – 5197 – 000	250 – 1
FB2 – 5198 – 000	250 – 2
FB2 – 5199 – 000	250 – 3
FB2 – 5206 – 000	100 – 20
FB2 – 5207 – 000	100 – 21
FB2 – 5208 – 000	100 – 22
FB2 – 5210 – 000	100 – 23
FB2 – 5211 – 000	100 – 24
FB2 – 5212 – 000	100 – 25
FB2 – 5213 – 000	100 – 26
FB2 – 5214 – 000	100 – 27
FB2 – 5215 – 000	100 – 28
FB2 – 5216 – 000	100 – 29
FB2 – 5217 – 000	100 – 30
FB2 – 5221 – 000	102 – 20
FB2 – 5223 – 000	102 – 21
FB2 – 5224 – 000	102 – 22
FB2 – 5240 – 000	100 – 42
FB2 – 5242 – 000	100 – 43
FB2 – 5243 – 000	100 – 44
FB2 – 5245 – 000	100 – 45
FB2 – 5247 – 000	100 – 40A
FB2 – 5266 – 000	102 – 54
FB2 – 5274 – 000	251 – 1
FB2 – 5276 – 000	102 – 57
FB2 – 5302 – 000	102 – 23
FB2 – 5303 – 000	102 – 24
FB2 – 5304 – 000	102 – 70
FB2 – 5305 – 000	102 – 71
FB2 – 5309 – 000	102 – 25
FB2 – 5310 – 000	102 – 26
FB2 – 5311 – 000	102 – 27
FB2 – 5380 – 000	102 – 28
FB2 – 5381 – 000	102 – 29
FB2 – 5382 – 000	102 – 30
FB2 – 5383 – 000	102 – 31
FB2 – 5385 – 000	102 – 32
FB2 – 5387 – 000	340 – 2
FB2 – 5388 – 000	102 – 33
FB2 – 5402 – 000	300 – 2
FB2 – 5403 – 000	300 – 3
FB2 – 5404 – 000	300 – 4
FB2 – 5405 – 000	300 – 5
FB2 – 5406 – 000	300 – 6
FB2 – 5407 – 000	300 – 7
FB2 – 5408 – 000	300 – 8
FB2 – 5410 – 000	300 – 9
FB2 – 5411 – 000	300 – 10
FB2 – 5412 – 000	300 – 11
FB2 – 5413 – 000	300 – 12
FB2 – 5414 – 000	300 – 13
FB2 – 5415 – 000	300 – 14
FB2 – 5423 – 000	160 – 3
FB2 – 5424 – 000	160 – 4
FB2 – 5425 – 000	100 – 11
FB2 – 5426 – 000	100 – 12
FB2 – 5427 – 000	100 – 7
FB2 – 5428 – 000	100 – 13
FB2 – 5500 – 000	100 – 5
FB2 – 5501 – 000	101 – 49
FB2 – 5503 – 000	100 – 16
FB2 – 6043 – 000	300 – 15
FB2 – 6044 – 000	300 – 16
FF2 – 9724 – 000	230 – 9
FF2 – 9725 – 000	230 – 10
FF2 – 9726 – 000	230 – 11
FF2 – 9728 – 000	400 – 18
FF2 – 9729 – 000	400 – 19
FF2 – 9730 – 000	101 – 33
FF2 – 9731 – 000	450 – 5
FF2 – 9732 – 000	101 – 34
FF2 – 9733 – 000	810 – 2
FF2 – 9760 – 000	101 – 59
FF2 – 9762 – 000	500 – 10
FF2 – 9763 – 000	500 – 11
FF2 – 9764 – 000	500 – 12
FF2 – 9765 – 000	500 – 13
FF2 – 9766 – 000	500 – 14
FF2 – 9769 – 000	940 – 1
FF2 – 9770 – 000	940 – 2
FF2 – 9776 – 000	915 – 2
	915 – J 402
FF2 – 9779 – 000	500 – 15

COPYRIGHT © 1994 CANON INC.

PART NUMBER	FIGURE & KEY NO.
FF2 – 9779 – 000	810 – 3
FF2 – 9787 – 000	101 – 53
FF2 – 9788 – 000	102 – 82
FF2 – 9789 – 000	102 – 82
FF2 – 9799 – 000	101 – 35
FF2 – 9849 – 000	910 – Q 900
FF5 – 2858 – 000	102 – 34
FF5 – 2859 – 000	101 – 50
FF5 – 2860 – 000	450 – 1
FF5 – 2861 – 000	450 – 2
FF5 – 2867 – 000	101 – 36
FF5 – 2868 – 000	220 – 5
FF5 – 2870 – 000	500 – 16
FF5 – 2871 – 000	500 – 2
FF5 – 2872 – 000	102 – 35
FF5 – 2873 – 000	102 – 57
FF5 – 2874 – 000	250 – 4
FF5 – 2875 – 000	100 – 34
FF5 – 2876 – 000	130 – 1
FF5 – 2877 – 000	130 – 1
FF5 – 2878 – 000	130 – 1
FF5 – 2881 – 000	130 – 1
FF5 – 2886 – 000	230 – 1
FF5 – 2887 – 000	230 – 2
FF5 – 2888 – 000	230 – 3
FF5 – 2890 – 000	101 – 51
FF5 – 2892 – 000	100 – 40
FF5 – 2893 – 000	100 – 41
FF5 – 2896 – 000	100 – 1
FF5 – 2897 – 000	100 – 1
FF5 – 2898 – 000	102 – 51
FF5 – 2899 – 000	401 – 7
FF5 – 2900 – 000	401 – 8
FF5 – 2901 – 000	402 – 3
FF5 – 2902 – 000	402 – 4
FF5 – 2903 – 000	300 – 17
FF5 – 2904 – 000	300 – 18
FF5 – 2905 – 000	402 – 5
FF5 – 3712 – 000	251 – 2
FF5 – 3713 – 000	500 – 17
FF9 – 1464 – 00S	130 – 1
FF9 – 1465 – 00S	130 – 1
FF9 – 1499 – 000	102 – 67
FF9 – 1500 – 000	102 – 68
FG5 – 2810 – 000	300 – 25
FG5 – 3453 – 000	930 –
FG5 – 3454 – 000	930 –
FG5 – 3455 – 000	930 –
FG5 – 3465 – 000	220 –
FG5 – 3471 – 000	450 –
FG5 – 3485 – 000	130 –
FG5 – 3486 – 000	130 –
FG5 – 3487 – 000	130 –
FG5 – 3489 – 000	130 –
FG5 – 3490 – 000	130 –
FG5 – 3491 – 000	810 –
FG5 – 3492 – 000	810 –
FG5 – 3493 – 000	810 –
FG5 – 3501 – 000	240 –
FG5 – 3511 – 000	250 –
FG5 – 3518 – 000	251 –
FG5 – 3529 – 000	915 –
FG5 – 3531 – 000	340 –
FG5 – 3532 – 000	160 –
FG5 – 3535 – 000	930 –
FG5 – 3537 – 000	930 –
FG5 – 3538 – 000	930 –
FG5 – 3539 – 000	930 –
FG5 – 3540 – 000	915 –
FG5 – 3541 – 000	970 –
FG5 – 3543 – 000	940 –
FG5 – 3544 – 000	940 –
FG5 – 3546 – 000	500 – 1
FG5 – 3547 – 000	910 –
FG5 – 3548 – 000	910 –
FG5 – 3549 – 000	102 – 78
FG5 – 4826 – 000	910 –
FG9 – 3339 – 00S	130 –
FG9 – 3341 – 00S	130 –
FH2 – 5276 – 030	102 – 75
FH2 – 5288 – 000	100 – 48
FH2 – 5759 – 000	102 – 75
FH2 – 5761 – 020	102 – 75
FH2 – 5795 – 000	B – J 8
	B – J 9

PART NUMBER	FIGURE & KEY NO.
FH2 – 5796 – 000	B – J 8
	B – J 9
FH2 – 6169 – 000	B – J111
	B – J301
	130 – 7
FH3 – 0730 – 000	910 – T 101
FH3 – 0731 – 000	910 – T 101
FH3 – 0732 – 000	910 – T 600
FH3 – 0733 – 000	910 – T 600
FH3 – 0734 – 000	910 – T 302
FH3 – 0735 – 000	910 – T 401
FH3 – 7169 – 000	910 – L 301
FH4 – 1233 – 000	930 – Q 101
FH4 – 9157 – 000	910 – R 203
	910 – R 258
FH4 – 9163 – 000	910 – R 239
FH4 – 9183 – 000	910 – R 225
FH6 – 1076 – 000	230 – 13
FH6 – 1078 – 000	220 – 6
FH6 – 3341 – 000	910 – R 243
FH6 – 3494 – 000	930 – X 101
FH6 – 8665 – 000	910 – 6
FH7 – 3111 – 000	500 – 1B
FH7 – 3272 – 000	400 – 21
FH7 – 3277 – 000	915 – 3
	915 – LED415
FH7 – 5506 – 000	102 – 58
FH7 – 5508 – 000	102 – 59
FH7 – 5512 – 000	102 – 36
FH7 – 5564 – 000	220 – 7
FH7 – 6216 – 000	102 – 81
FH9 – 0367 – 000	910 – R 254
FH9 – 0465 – 000	910 – T 508
FH9 – 0466 – 000	910 – RL601
FH9 – 0468 – 000	910 – T 201
FH9 – 0472 – 000	910 – T 104
FH9 – 0473 – 000	910 – T 103
FH9 – 0474 – 000	910 – T 105
FH9 – 0475 – 000	910 – L 600
FH9 – 0478 – 000	910 – L 101
FH9 – 0479 – 000	910 – T 104
FH9 – 0480 – 000	910 – L 103
FH9 – 0481 – 000	910 – L 600
FH9 – 0482 – 000	910 – L 103
FH9 – 0483 – 000	930 – Q 133
	930 – Q 142
	930 – Q 143
	930 – Q 144
	930 – Q 145
FH9 – 0484 – 000	940 – L 501
FH9 – 0485 – 000	940 – L 501
FN1 – 4210 – 000	100 – 19
FN5 – 4018 – 000	400 – 22
FN5 – 4019 – 000	401 – 6
FN5 – 4020 – 000	402 – 6
FN5 – 4021 – 000	101 – 37
FS5 – 0883 – 000	102 – 37
FS5 – 0885 – 000	102 – 38
FS5 – 0886 – 000	102 – 55
FS5 – 0887 – 000	102 – 56
FS5 – 0890 – 000	250 – 5
FS5 – 0892 – 000	102 – 55
FS5 – 0893 – 000	102 – 56
FS5 – 0894 – 000	251 – 3
FS5 – 0895 – 000	251 – 4
FS5 – 0896 – 000	251 – 5
FS5 – 0897 – 000	251 – 6
FS5 – 0898 – 000	101 – 38
FS5 – 0900 – 000	250 – 6
FS5 – 0903 – 000	102 – 39
FS5 – 0904 – 000	300 – 19
FS5 – 0905 – 000	230 – 4
FS5 – 0908 – 000	230 – 5
FS5 – 0907 – 000	230 – 6
FS5 – 0908 – 000	230 – 7
FS5 – 0911 – 000	240 – 3
FS5 – 0912 – 000	240 – 4
FS5 – 0913 – 000	102 – 40
FS5 – 0914 – 000	810 – 4
FS5 – 0915 – 000	102 – 41
FS5 – 0917 – 000	220 – 8
FS5 – 0918 – 000	220 – 9
FS5 – 0919 – 000	220 – 14
FS5 – 1438 – 000	102 – 42
FS5 – 1439 – 000	220 – 10

PART NUMBER	FIGURE & KEY NO.
FS5 – 2032 – 000	400 – 23
FS5 – 2035 – 000	220 – 11
FS5 – 2335 – 000	500 – 2A
FS5 – 2650 – 000	300 – 20
FS5 – 2767 – 000	102 – 43
FS5 – 2769 – 000	100 – 37
FS5 – 2770 – 000	100 – 36
FS5 – 2771 – 000	102 – 62
FS5 – 2772 – 000	102 – 44
FS5 – 2773 – 000	102 – 45
FS5 – 2774 – 000	500 – 19
FS5 – 2775 – 000	251 – 7
FS5 – 2776 – 000	100 – 35
FS5 – 2778 – 000	102 – 46
FS5 – 2779 – 000	102 – 47
FS5 – 2780 – 000	300 – 21
FS5 – 2781 – 000	300 – 22
FS5 – 2784 – 000	500 – 18
FS5 – 2785 – 000	230 – 8
FS5 – 2786 – 000	240 – 5
FS5 – 2787 – 000	450 – 6
FS5 – 2788 – 000	450 – 7
FS5 – 2790 – 000	450 – 8
FS5 – 2791 – 000	101 – 39
FS5 – 2795 – 000	810 – 6
FS5 – 2797 – 000	101 – 58
FS5 – 2798 – 000	102 – 48
FS5 – 2799 – 000	102 – 49
FS5 – 2800 – 000	102 – 50
FS5 – 2802 – 000	101 – 40
FS5 – 2803 – 000	101 – 41
FS5 – 2804 – 000	102 – 72
FS5 – 2805 – 000	102 – 73
FS5 – 2806 – 000	102 – 74
FS5 – 6288 – 000	101 – 42
PCB	B – J101
	B – J102
	B – J103
	B – J104
	B – J105
	B – J106
	B – J107
	B – J108
	B – J109
	B – J110
	B – J111
	B – J112
	B – J113
	B – J117
	B – J201
	B – J202
	B – J203
	B – J204
	B – J205
	B – J206
	B – J207
	B – J208
	B – J301
	B – J401
	B – J402
	B – J403
	B – J501
	B – J601
	B – J602
	B – J751
RH2 – 5015 – 050	102 – 75
RH6 – 3069 – 000	910 – R 201
	910 – R 332
	910 – R 335
VC4 – 3503 – 102	910 – C 601
VC5 – 3340 – 106	970 – C 401
VC5 – 3740 – 104	910 – C 102
	910 – C 111
	910 – C 139
	910 – C 160
	910 – C 222
	910 – C 610
	910 – C 613
	910 – C 900
	910 – C 902
VC5 – 6000 – 101	910 – C 329
VC5 – 6100 – 222	910 – C 204
VC5 – 6110 – 222	910 – C 105
VC5 – 6110 – 472	910 – C 106
VC5 – 6110 – 821	910 – C 105

COPYRIGHT © 1994 CANON INC.

PART NUMBER	FIGURE & KEY NO.	PART NUMBER	FIGURE & KEY NO.	PART NUMBER	FIGURE & KEY NO.
VC5 – 6110 – 821	910 – C 108	VC8 – 0850 – 103	910 – C 604	VR5 – 6413 – 901	970 – R 401
VC5 – 7270 – 127	910 – C 510	VC8 – 0860 – 105	910 – C 128	VR5 – 6414 – 991	970 – R 406
VC5 – 8170 – 332	940 – C 503		910 – C 131	VR5 – 6415 – 112	910 – R 151
	940 – C 504		910 – C 135	VR5 – 6417 – 501	910 – R 212
VC5 – 8310 – 150	930 – C 102	VC8 – 0870 – 108	910 – C 603	VR5 – 6418 – 251	910 – R 134
	930 – C 103	VC8 – 0870 – 477	910 – C 602	VR5 – 6630 – 120	910 – R 400
VC5 – 9520 – 472	910 – C 219	VC8 – 0900 – 102	910 – C 115		910 – R 401
VC6 – 0160 – 471	910 – C 220		910 – C 140		910 – R 402
VC6 – 0730 – 476	910 – C 318		910 – C 146	VR5 – 6630 – 181	910 – R 604
	910 – C 413	VC8 – 0910 – 332	910 – C 116	VR5 – 6630 – 563	910 – R 104
	910 – C 417	VC8 – 0920 – 101	910 – C 137		910 – R 105
VC6 – 1000 – 682	910 – C 312		910 – C 145		910 – R 106
VC6 – 1150 – 103	910 – C 126	VC8 – 1520 – 108	910 – C 120	VR5 – 6640 – 201	910 – R 140
	910 – C 144	VC8 – 2340 – 822	930 – C 163		910 – R 142
VC6 – 2560 – 332	910 – C 151		930 – C 164		910 – R 143
VC6 – 3000 – 104	970 – C 403		930 – C 165	VR5 – 6640 – 471	910 – R 102
	970 – C 404		930 – C 166	VR5 – 6660 – 103	915 – VR 401
	970 – C 405	VC9 – 5047 – 000	910 – C 317	VR7 – 0560 – 362	910 – R 328
	970 – C 406		910 – C 432		910 – R 329
VC6 – 3310 – 336	910 – C 221		910 – C 509		910 – R 330
VC6 – 3760 – 335	910 – C 104	VC9 – 5153 – 000	910 – C 113		910 – R 337
VC6 – 3760 – 336	910 – C 103		910 – C 136	VR7 – 0560 – 479	910 – R 336
	910 – C 138		910 – C 901		910 – R 516
VC7 – 1150 – 101	910 – C 202		910 – C 903	VR7 – 0611 – 002	930 – R 120
	910 – C 730	VC9 – 5341 – 000	930 – C 123		930 – R 121
	910 – C 731	VC9 – 5344 – 000	970 – C 402		930 – R 180
VC7 – 1150 – 102	910 – C 210	VC9 – 5345 – 000	910 – C 538		930 – R 181
	910 – C 211		910 – C 539		930 – R 184
	910 – C 212	VD7 – 0461 – 202	940 – FU501		930 – R 186
	910 – C 213	VD7 – 0642 – 001	910 – FU102		930 – R 263
	910 – C 214	VD7 – 1506 – 301	940 – FU501	VR7 – 0611 – 102	930 – R 122
VC7 – 1150 – 222	910 – C 203	VD7 – 1525 – 001	910 – FU102	VR7 – 0611 – 431	930 – R 123
VC7 – 1410 – 101	910 – C 430	VL7 – 0310 – 473	910 – L 105		930 – R 187
VC7 – 1410 – 102	910 – C 431	VR1 – 1141 – 103	910 – R 202		930 – R 220
VC7 – 1770 – 104	910 – C 605		910 – R 521	VR7 – 0611 – 541	930 – R 185
VC7 – 1770 – 224	940 – C 502	VR1 – 1141 – 510	915 – R 401	VR7 – 0611 – 872	930 – R 150
VC7 – 1770 – 474	940 – C 501		915 – R 402	VR7 – 0612 – 000	930 – R 114
VC7 – 2090 – 102	910 – C 153		915 – R 403	VR7 – 0612 – 550	930 – R 117
	910 – C 154		915 – R 404	VR7 – 0612 – 701	930 – R 277
VC7 – 2730 – 472	910 – C 218		915 – R 405	VR7 – 0613 – 651	930 – R 125
VC7 – 3460 – 567	910 – C 118		915 – R 406		930 – R 206
VC7 – 3960 – 337	910 – C 112		915 – R 407	VR7 – 0613 – 901	930 – R 264
	910 – C 114		915 – R 408	VR7 – 0615 – 601	930 – R 118
VC7 – 4260 – 476	930 – C 142	VR1 – 1141 – 515	910 – R 236		930 – R 119
VC7 – 5130 – 684	910 – C 207	VR5 – 0790 – 109	930 – R 107	VR7 – 0618 – 980	930 – R 267
VC7 – 5250 – 104	910 – C 122		930 – R 108	VR7 – 0618 – 200	930 – R 115
	910 – C 125	VR5 – 0830 – 101	930 – R 163	VR7 – 0618 – 201	930 – R 124
	910 – C 127	VR5 – 1010 – 103	910 – R 211	VR7 – 2770 – 103	930 – VR104
	910 – C 129	VR5 – 1010 – 104	910 – R 209		930 – VR105
	910 – C 132		910 – R 237		930 – VR106
	910 – C 133	VR5 – 1010 – 244	910 – R 249	VR7 – 2770 – 223	930 – VR101
	910 – C 134	VR5 – 1010 – 471	910 – R 161	VR7 – 2770 – 472	930 – VR102
	910 – C 141	VR5 – 1010 – 561	910 – R 738	VR7 – 2770 – 473	930 – VR103
	910 – C 142		910 – R 739	VR7 – 4110 – 100	910 – R 110
	910 – C 143	VR5 – 2650 – 103	500 – 20		910 – R 112
	910 – C 206	VR5 – 2650 – 105	940 – R 501	VR7 – 4110 – 151	910 – R 603
	910 – C 451	VR5 – 3520 – 102	910 – VR301	VR7 – 4110 – 301	910 – R 603
VC7 – 5290 – 473	910 – C 359		910 – VR701	VR7 – 5070 – 470	910 – R 109
	910 – C 620	VR5 – 3680 – 102	910 – R 108	VR7 – 5090 – 200	910 – R 167
VC7 – 5320 – 104	910 – C 391		910 – R 163		910 – R 168
VC7 – 5400 – 103	910 – C 377	VR5 – 3680 – 104	910 – R 393	VR7 – 5090 – 220	910 – R 238
VC7 – 5420 – 221	910 – C 728	VR5 – 3680 – 122	910 – R 318	VR7 – 5090 – 390	910 – R 131
VC7 – 5980 – 102	910 – C 345	VR5 – 3680 – 222	910 – R 591	VR7 – 5090 – 391	910 – R 616
VC7 – 5980 – 681	910 – C 321	VR5 – 3680 – 272	910 – R 361	VR7 – 5110 – 132	910 – R 351
	910 – C 322	VR5 – 3680 – 332	910 – R 621		910 – R 352
	910 – C 342	VR5 – 3680 – 434	910 – R 247		910 – R 353
	910 – C 343	VR5 – 3680 – 470	910 – R 644		910 – R 354
	910 – C 344	VR5 – 3680 – 754	910 – R 205		910 – R 355
	910 – C 379	VR5 – 3680 – 914	910 – R 244		910 – R 356
	910 – C 380		910 – R 245	VR7 – 5110 – 243	910 – R 104
	910 – C 381		910 – R 246		910 – R 105
	910 – C 382	VR5 – 6040 – 150	910 – R 101		910 – R 106
VC7 – 5990 – 560	910 – C 346	VR5 – 6040 – 220	910 – R 101	VR7 – 5120 – 100	910 – R 114
VC7 – 8750 – 330	910 – C 512	VR5 – 6411 – 000	970 – R 409		910 – R 128
VC8 – 0650 – 687	910 – C 101	VR5 – 6411 – 001	910 – R 141		910 – R 327
VC8 – 0660 – 187	910 – C 101	VR5 – 6411 – 002	910 – R 149		910 – R 614
VC8 – 0780 – 107	930 – C 149		910 – R 150		910 – R 615
	930 – C 151		910 – R 326	VR7 – 5120 – 101	910 – R 169
VC8 – 0790 – 106	910 – C 611	VR5 – 6411 – 004	970 – R 408		910 – R 431
VC8 – 0790 – 107	930 – C 146	VR5 – 6411 – 623	970 – R 403		910 – R 457
	930 – C 150	VR5 – 6411 – 692	970 – R 402		910 – R 609
VC8 – 0790 – 476	910 – C 561	VR5 – 6412 – 151	910 – R 152		910 – R 622
VC8 – 0830 – 336	910 – C 588	VR5 – 6412 – 371	910 – R 139	VR7 – 5120 – 102	910 – R 138
VC8 – 0840 – 107	910 – C 718	VR5 – 6413 – 481	970 – R 407		910 – R 146
VC8 – 0840 – 476	910 – C 609	VR5 – 6413 – 602	910 – R 158		910 – R 159

COPYRIGHT © 1994 CANON INC.

PART NUMBER	FIGURE & KEY NO.	PART NUMBER	FIGURE & KEY NO.	PART NUMBER	FIGURE & KEY NO.
VR7 – 5120 – 102	910 – R 216	VR7 – 5130 – 103	930 – R 105	VR7 – 5130 – 473	930 – R 109
	910 – R 392		930 – R 106		930 – R 111
	910 – R 421		930 – R 110	VR7 – 5130 – 623	930 – R 189
VR7 – 5120 – 103	910 – R 115		930 – R 127	VR7 – 5150 – 115	930 – R 139
	910 – R 119		930 – R 128	VR7 – 5150 – 515	930 – R 146
	910 – R 123		930 – R 129	VR9 – 5150 – 000	910 – R 125
	910 – R 124		930 – R 130	VR9 – 5231 – 000	910 – R 454
	910 – R 127		930 – R 131	VR9 – 5305 – 000	910 – R 121
	910 – R 129		930 – R 132	VR9 – 5310 – 000	910 – R 117
	910 – R 136		930 – R 133	VR9 – 5328 – 000	910 – R 184
	910 – R 147		930 – R 134	VR9 – 5329 – 000	910 – R 183
	910 – R 153		930 – R 167	VS1 – 0279 – 005	B – J107
	910 – R 157		930 – R 169		B – J401
	910 – R 338		930 – R 170	VS1 – 0279 – 008	B – J105
	910 – R 470		930 – R 171		B – J206
	910 – R 471		930 – R 172	VS1 – 0571 – 005	930 – J 107
	910 – R 482		930 – R 173	VS1 – 0571 – 008	910 – J 206
	910 – R 490		930 – R 174		930 – J 105
	910 – R 491		930 – R 175	VS1 – 0715 – 005	970 – J 401
	910 – R 549		930 – R 176	VS1 – 0842 – 002	B – J 3
	910 – R 592		930 – R 177		B – J 4
	910 – R 607		930 – R 178		B – J 5
	910 – R 613		930 – R 179	VS1 – 0842 – 003	B – J 6
	910 – R 623		930 – R 182		B – J 7
VR7 – 5120 – 104	910 – R 111		930 – R 183		B – J 9
	910 – R 113		930 – R 191		B – J 11
	910 – R 155		930 – R 192		B – J 12
	910 – R 165		930 – R 193		B – J 12
	910 – R 215		930 – R 205		B – J101
VR7 – 5120 – 153	910 – R 620		930 – R 207		B – J113
VR7 – 5120 – 181	910 – R 602		930 – R 212	VS1 – 0842 – 004	B – J112
VR7 – 5120 – 182	910 – R 388		930 – R 213	VS1 – 0842 – 006	B – J 15
	910 – R 601		930 – R 214		B – J110
VR7 – 5120 – 202	910 – R 422		930 – R 215	VS1 – 0842 – 007	B – J108
	910 – R 432		930 – R 228		B – J204
	910 – R 495		930 – R 229		B – J751
	910 – R 497		930 – R 230	VS1 – 0842 – 010	B – J104
	910 – R 498		930 – R 231	VS1 – 0842 – 011	B – J109
VR7 – 5120 – 203	910 – R 206		930 – R 232	VS1 – 0842 – 012	B – J103
	910 – R 493		930 – R 233		B – J203
VR7 – 5120 – 222	910 – R 145		930 – R 234	VS1 – 0861 – 006	B – J 15
	910 – R 612		930 – R 235	VS1 – 0978 – 002	B – J402
VR7 – 5120 – 223	910 – R 144		930 – R 236		B – J403
VR7 – 5120 – 229	910 – R 514		930 – R 237	VS1 – 1028 – 002	500 – 1C
VR7 – 5120 – 242	910 – R 132		930 – R 238		930 – J 106
VR7 – 5120 – 301	910 – R 420		930 – R 239		930 – J 117
VR7 – 5120 – 309	910 – R 606		930 – R 240	VS1 – 1028 – 003	930 – J 101
VR7 – 5120 – 392	910 – R 160		930 – R 241		930 – J 113
VR7 – 5120 – 471	910 – R 118		930 – R 242	VS1 – 1028 – 004	930 – J 112
	910 – R 446		930 – R 243	VS1 – 1028 – 006	930 – J 110
	910 – R 611		930 – R 271	VS1 – 1028 – 007	930 – J 104
VR7 – 5120 – 472	910 – R 116	VR7 – 5130 – 151	930 – R 197		930 – J 108
	910 – R 122		930 – R 216	VS1 – 1028 – 010	930 – J 102
	910 – R 317	VR7 – 5130 – 181	930 – R 198	VS1 – 1028 – 012	930 – J 103
	910 – R 390		930 – R 200	VS1 – 1028 – 014	930 – J 109
	910 – R 430		930 – R 217	VS1 – 5057 – 002	B – J 3
	910 – R 455	VR7 – 5130 – 221	930 – R 164		B – J 4
	910 – R 456	VR7 – 5130 – 242	930 – R 112		B – J 5
	910 – R 460		930 – R 113		102 – 60
	910 – R 472	VR7 – 5130 – 332	930 – R 116		220 – 15
	910 – R 481		930 – R 160	VS1 – 5057 – 003	B – J 6
	910 – R 492		930 – R 161		B – J 9
	910 – R 610		930 – R 162		101 – 62
VR7 – 5120 – 560	910 – R 130		930 – R 165		102 – 61
VR7 – 5120 – 562	910 – R 550		930 – R 166	VS1 – 5057 – 006	B – J 15
	910 – R 600	VR7 – 5130 – 333	930 – R 154	VS1 – 5474 – 008	910 – J 202
VR7 – 5120 – 622	910 – R 250		930 – R 275	VS1 – 5517 – 007	910 – J 204
VR7 – 5120 – 682	910 – R 156	VR7 – 5130 – 432	930 – R 126	VS1 – 5517 – 012	910 – J 203
VR7 – 5120 – 821	910 – R 148	VR7 – 5130 – 472	930 – R 141	VS1 – 5600 – 008	930 – J 001
VR7 – 5120 – 822	910 – R 103		930 – R 142	VS1 – 5825 – 018	915 – J 401
VR7 – 5130 – 101	930 – R 148		930 – R 149	VS1 – 5826 – 018	930 – J 111
VR7 – 5130 – 102	930 – R 101		930 – R 158	VS3 – 5009 – 002	B – J106
	930 – R 102		930 – R 190		B – J601
	930 – R 104		930 – R 196		B – J602
	930 – R 135		930 – R 224	VS3 – 5009 – 010	B – J102
	930 – R 136		930 – R 225	VS3 – 5083 – 006	B – J202
	930 – R 137		930 – R 228	VT2 – 5020 – 010	101 – 43
	930 – R 138		930 – R 227	VT2 – 5020 – 016	101 – 63
	930 – R 140		930 – R 244	VV1 – 2115 – 562	930 – R 270
	930 – R 143		930 – R 245	VW4 – 2037 – 102	930 – C 101
	930 – R 144		930 – R 246		930 – C 127
	930 – R 145		930 – R 248		930 – C 128
	930 – R 188		930 – R 249		930 – C 129
	930 – R 265		930 – R 250		930 – C 131
VR7 – 5130 – 103	930 – R 103		930 – R 269		930 – C 132

COPYRIGHT © 1994 CANON INC.
CANON PC720/740/750/770 REV.0 SEPT. 1994 PRINTED IN JAPAN (IMPRIME AU JAPON)

PART NUMBER	FIGURE & KEY NO.	PART NUMBER	FIGURE & KEY NO.	PART NUMBER	FIGURE & KEY NO.
VW4 – 2037 – 102	930 – C 133	WA1 – 1124 – 000	910 – D 344	WA2 – 5505 – 000	910 – Q 109
	930 – C 134	WA1 – 5069 – 000	910 – D 106	WA2 – 5511 – 000	910 – Q 201
	930 – C 135		910 – D 111		910 – Q 321
	930 – C 136		910 – D 112	WA2 – 5633 – 000	910 – Q 118
	930 – C 137	WA1 – 5071 – 000	930 – ZD 1	WA2 – 5682 – 000	910 – Q 352
	930 – C 138		930 – ZD 2	WA2 – 5863 – 000	910 – Q 101
	930 – C 139	WA1 – 5222 – 000	910 – D 601		910 – Q 102
	930 – C 140		910 – D 602	WA2 – 5873 – 000	930 – Q 103
	930 – C 141		910 – D 603		930 – Q 125
	930 – C 145		910 – D 604		930 – Q 132
	930 – C 147		910 – D 606		930 – Q 137
	930 – C 148	WA1 – 5473 – 000	910 – D 104		930 – Q 147
	930 – C 152		910 – D 105		930 – Q 150
	930 – C 153		910 – D 109		930 – Q 151
	930 – C 154	WA1 – 5548 – 000	910 – D 102		930 – Q 165
	930 – C 168	WA1 – 5662 – 000	910 – D 314	WA2 – 5874 – 000	930 – Q 102
	930 – C 169		910 – D 315		930 – Q 104
	930 – C 170		910 – D 319		930 – Q 111
	930 – C 171		910 – D 320		930 – Q 112
	930 – C 172	WA1 – 5666 – 000	910 – D 107		930 – Q 113
	930 – C 173		910 – D 108		930 – Q 114
	930 – C 174		910 – D 110		930 – Q 115
	930 – C 175		910 – D 117		930 – Q 116
	930 – C 181		910 – D 118		930 – Q 117
	930 – C 183		910 – D 119		930 – Q 118
	930 – C 184		910 – D 120		930 – Q 119
	930 – C 185		910 – D 121		930 – Q 120
	930 – C 186		910 – D 122		930 – Q 126
	930 – C 199		910 – D 123		930 – Q 131
	930 – C 200		910 – D 124		930 – Q 134
VW4 – 2037 – 104	930 – C 104		910 – D 125		930 – Q 135
	930 – C 105		910 – D 129		930 – Q 136
	930 – C 110		910 – D 130		930 – Q 138
	930 – C 111		910 – D 131		930 – Q 139
	930 – C 112		910 – D 132		930 – Q 140
	930 – C 113		910 – D 215		930 – Q 146
	930 – C 114		910 – D 605		930 – Q 148
	930 – C 143		910 – D 710		930 – Q 155
	930 – C 144	WA1 – 5667 – 000	910 – D 306		930 – Q 157
	930 – C 155		910 – D 308		930 – Q 158
	930 – C 158		910 – D 328		930 – Q 160
	930 – C 159		910 – D 542		930 – Q 161
	930 – C 160		910 – D 543	WA2 – 5877 – 000	910 – Q 107
	930 – C 161		910 – D 620		910 – Q 108
	930 – C 167		930 – D 102		910 – Q 412
	930 – C 176		930 – D 103		910 – Q 413
	930 – C 180		930 – D 106		910 – Q 430
VW4 – 2037 – 223	930 – C 191		930 – D 108		910 – Q 495
	930 – C 194		930 – D 109		910 – Q 621
	930 – C 201		930 – D 110	WA2 – 5878 – 000	910 – Q 325
VW4 – 2037 – 332	930 – C 126		930 – D 112	WA2 – 5879 – 000	910 – Q 103
	930 – C 192		930 – D 113		910 – Q 110
	930 – C 193		930 – D 114		910 – Q 419
VW4 – 2835 – 222	930 – C 106		930 – D 115		910 – Q 496
	930 – C 107		930 – D 116	WA2 – 5880 – 000	910 – Q 310
VW4 – 2835 – 821	930 – C 108		930 – D 117	WA2 – 5882 – 000	910 – Q 104
	930 – C 109		930 – D 118		910 – Q 111
WA1 – 0178 – 000	910 – D 103		930 – D 128		910 – Q 605
WA1 – 0396 – 000	910 – D 206		930 – D 132	WA2 – 5883 – 000	910 – Q 113
	910 – D 207		930 – D 133	WA2 – 5884 – 000	930 – Q 121
	910 – D 208		930 – D 184		930 – Q 122
	910 – D 209		930 – D 185		930 – Q 123
	910 – D 210		930 – D 186		930 – Q 124
	910 – D 214		930 – D 188	WA2 – 5926 – 000	910 – Q 205
WA1 – 0630 – 000	910 – D 307		930 – D 190	WA2 – 6003 – 000	910 – Q 311
WA1 – 0777 – 000	910 – D 421	WA1 – 5668 – 000	910 – ZD410	WA3 – 2028 – 000	910 – Q 490
	930 – D 183	WA1 – 5669 – 000	910 – ZD451	WA3 – 4209 – 000	930 – Q 153
WA1 – 0972 – 000	910 – D 113	WA1 – 5671 – 000	910 – ZD103	WA4 – 0233 – 000	910 – Q 115
	930 – D 124	WA1 – 5672 – 000	910 – ZD102		910 – Q 117
	930 – D 125	WA1 – 5673 – 000	910 – ZD101	WA4 – 0539 – 000	910 – Q 116
	930 – D 126	WA2 – 0772 – 000	910 – Q 414	WA4 – 0590 – 000	930 – Q 107
	930 – D 127		910 – Q 431	WA4 – 5084 – 000	910 – Q 614
WA1 – 0977 – 000	910 – Q 105		910 – Q 455	WA4 – 5171 – 000	910 – Q 901
WA1 – 0999 – 000	910 – ZD303		910 – Q 456	WA4 – 5180 – 000	970 – Q 401
WA1 – 1124 – 000	910 – D 202		910 – Q 616	WA4 – 5214 – 000	930 – Q 109
	910 – D 322		910 – Q 617	WA4 – 5228 – 000	930 – Q 106
	910 – D 323		910 – Q 620	WA4 – 5372 – 000	910 – Q 526
	910 – D 324	WA2 – 0775 – 000	910 – Q 615	WA4 – 5591 – 000	910 – Q 112
	910 – D 325	WA2 – 0831 – 000	910 – Q 308	WA4 – 5939 – 000	930 – Q 108
	910 – D 326	WA2 – 0863 – 000	930 – Q 110	WA4 – 5980 – 000	930 – Q 105
	910 – D 339	WA2 – 1348 – 000	910 – Q 607	WA5 – 5009 – 000	910 – Q 608
	910 – D 340	WA2 – 1414 – 000	910 – Q 415	WA5 – 5100 – 000	910 – Q 106
	910 – D 341	WA2 – 5016 – 000	910 – Q 410	WA5 – 5101 – 000	910 – Q 608
	910 – D 342	WA2 – 5457 – 000	910 – Q 101	WC2 – 5102 – 000	915 – SW 401
	910 – D 343		910 – Q 102		915 – SW 402

COPYRIGHT © 1994 CANON INC.

PART NUMBER	FIGURE & KEY NO.	PART NUMBER	FIGURE & KEY NO.	PART NUMBER	FIGURE & KEY NO.
WC2 – 5102 – 000	915 – SW 403	XB2 – 7300 – 607	102 – 504		
	915 – SW 404	XB2 – 8300 – 607	400 – 501		
	915 – SW 405	XB2 – 8301 – 207	910 – 502		
	915 – SW 406	XB4 – 7200 – 609	100 – 502		
	915 – SW 407	XB4 – 7300 – 505	300 – 502		
	915 – SW 408	XB4 – 7300 – 609	100 – 501		
	915 – SW 409		101 – 503		
WC3 – 5038 – 000	930 – SW101	XB4 – 7300 – 809	101 – 502		
WG1 – 5280 – 000	915 – LED401		102 – 507		
	915 – LED402		400 – 502		
	915 – LED403		401 – 502		
	915 – LED404		402 – 503		
	915 – LED405		500 – 503		
	915 – LED406	XB4 – 7301 – 009	401 – 501		
	915 – LED408		500 – 505		
	915 – LED410	XB4 – 7400 – 609	102 – 509		
	915 – LED411	XB6 – 2300 – 809	101 – 504		
	915 – LED412		401 – 503		
WG1 – 5281 – 000	915 – LED407	XB6 – 7300 – 609	102 – 502		
WG3 – 0055 – 000	970 – PD401	XD1 – 2100 – 307	500 – 504		
	970 – PD402	XD2 – 2300 – 402	251 – 501		
WG8 – 5001 – 000	101 – 44	XD3 – 2160 – 062	102 – 505		
	101 – 54	XD3 – 2160 – 142	340 – 501		
	810 – 5	XD9 – 0134 – 000	102 – 76		
WG8 – 5052 – 000	910 – Q 611		102 – 77		
WK2 – 5429 – 000	910 – X 901	XD9 – 0136 – 000	101 – 64		
WK3 – 5040 – 000	930 – NF001		101 – 66		
WS1 – 5019 – 000	B – J106		102 – 79		
	B – J601		220 – 17		
	B – J602		250 – 7		
WS3 – 0437 – 000	B – J105		401 – 9		
	B – J107	XH9 – 0084 – 000	100 – 39		
	B – J206				
	B – J401				
WS3 – 5160 – 000	B – J202				
WS3 – 5174 – 000	B – J 2				
	B – J201				
	B – J207				
	B – J501				
WS3 – 5175 – 000	B – J201				
	B – J207				
	B – J501				
WS3 – 5352 – 000	B – J 2				
WS3 – 5353 – 000	B – J 2				
WS3 – 5354 – 000	B – J 2				
WS3 – 5355 – 000	910 – J 201				
	910 – J 207				
	940 – J 501				
WS5 – 5050 – 000	102 – 82A				
WT1 – 0433 – 000	910 – J 212				
WT1 – 5211 – 000	910 – J 209				
	910 – J 213				
WT2 – 5026 – 000	101 – 60				
WT2 – 5035 – 000	101 – 61				
WT2 – 5041 – 000	101 – 45				
WT3 – 5021 – 000	102 – 75				
X62 – 8249 – 000	910 – SQ600				
X65 – 5032 – 000	915 – D 401				
	915 – D 402				
	915 – D 403				
	915 – D 404				
XA9 – 0425 – 000	101 – 72				
XA9 – 0760 – 000	100 – 49				
	101 – 65				
	101 – 67				
	220 – 16				
	230 – 15				
XA9 – 0762 – 000	100 – 50				
XA9 – 0763 – 000	102 – 14				
XA9 – 0794 – 000	101 – 68				
XB1 – 2300 – 407	300 – 501				
XB1 – 2300 – 409	102 – 501				
	220 – 501				
XB1 – 2300 – 606	500 – 501				
XB1 – 2300 – 607	910 – 501				
XB1 – 2300 – 609	101 – 501				
	102 – 508				
	220 – 502				
	230 – 501				
	400 – 503				
	402 – 501				
	500 – 502				
XB1 – 2300 – 809	102 – 506				
	402 – 502				
XB1 – 2400 – 609	230 – 502				

COPYRIGHT © 1994 CANON INC.