Konica

7020 / Sitios 7020

PARTS GUIDE MANUAL

JANUARY. 2000

KONICA CORPORATION
KONICA PARTS CENTER
TOKYO JAPAN

パーツガイドマニュアルのご案内
INFORMATION FOR PARTS GUIDE MANUAL

○ サービス部品をご発注の際には、下記に示す
“パーツガイドマニュアルの活用にあたって”を
ご参照の上、正しい部品番号にてお願い致します。

パーツガイドマニュアルの活用にあたって

＊ 部品、部組番号の９ケタ表示
この機械の部品、部組番号は９ケタによる部番表示を行うので、
部品発注の際には部番を確認の上、９ケタを正しく記入願います。

＊ 部品番号の構成

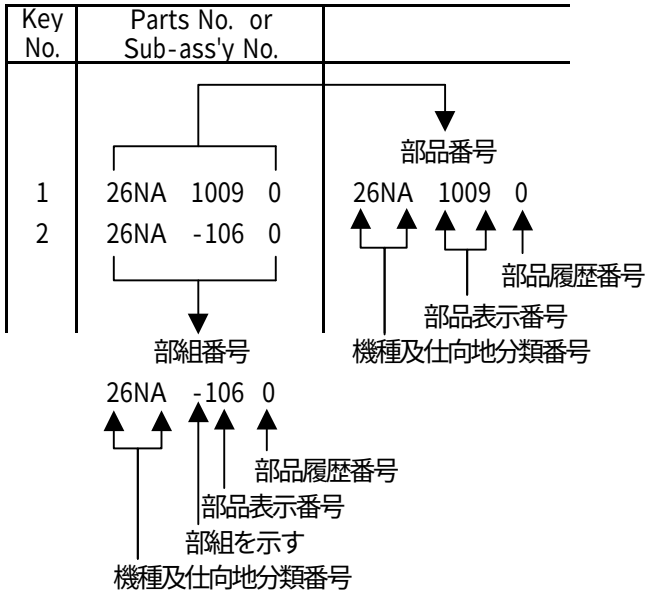

＊ イラスト中の太い点線（**- - -**）は、非出荷部品を表わし、
細い点線（- - -）は、部品の隠れ線を表わします。

＊ このパーツガイドマニュアルの内容は、予告なく変更されることが
あります。

○ To find correct Parts No., refer to the
“HOW TO MAKE THE BEST USE OF
THIS MANUAL” in the following page.

HOW TO MAKE THE BEST USE OF THIS MANUAL

＊New indication system by number of 9 digits.
The parts No. and Sub-assembly Parts No. of model are to be indicated by number of 9 digits, so you are kindly requested to put correct 9 digits in setting a parts order.

＊Parts No. indicating method

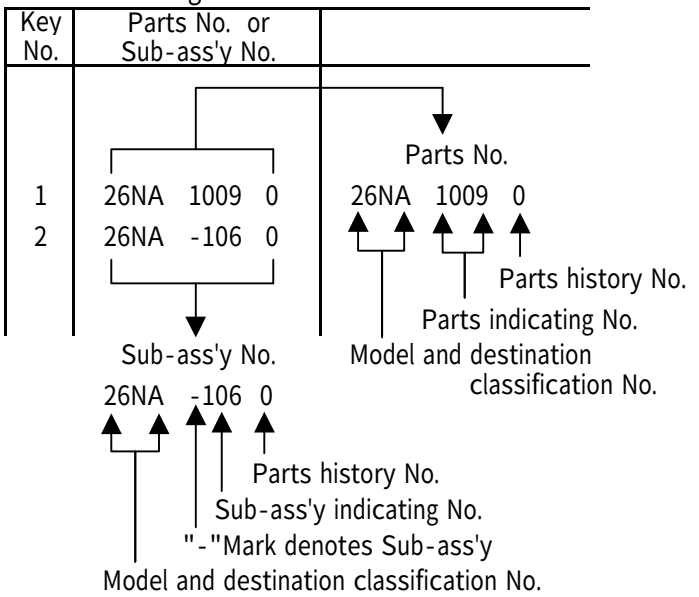

＊ ① **- - -** indicates non-deliverable parts.
② - - - is hiding line of a part.

＊All information contained in this parts guide manual is subject to change.

SYSTEM OUTLINE

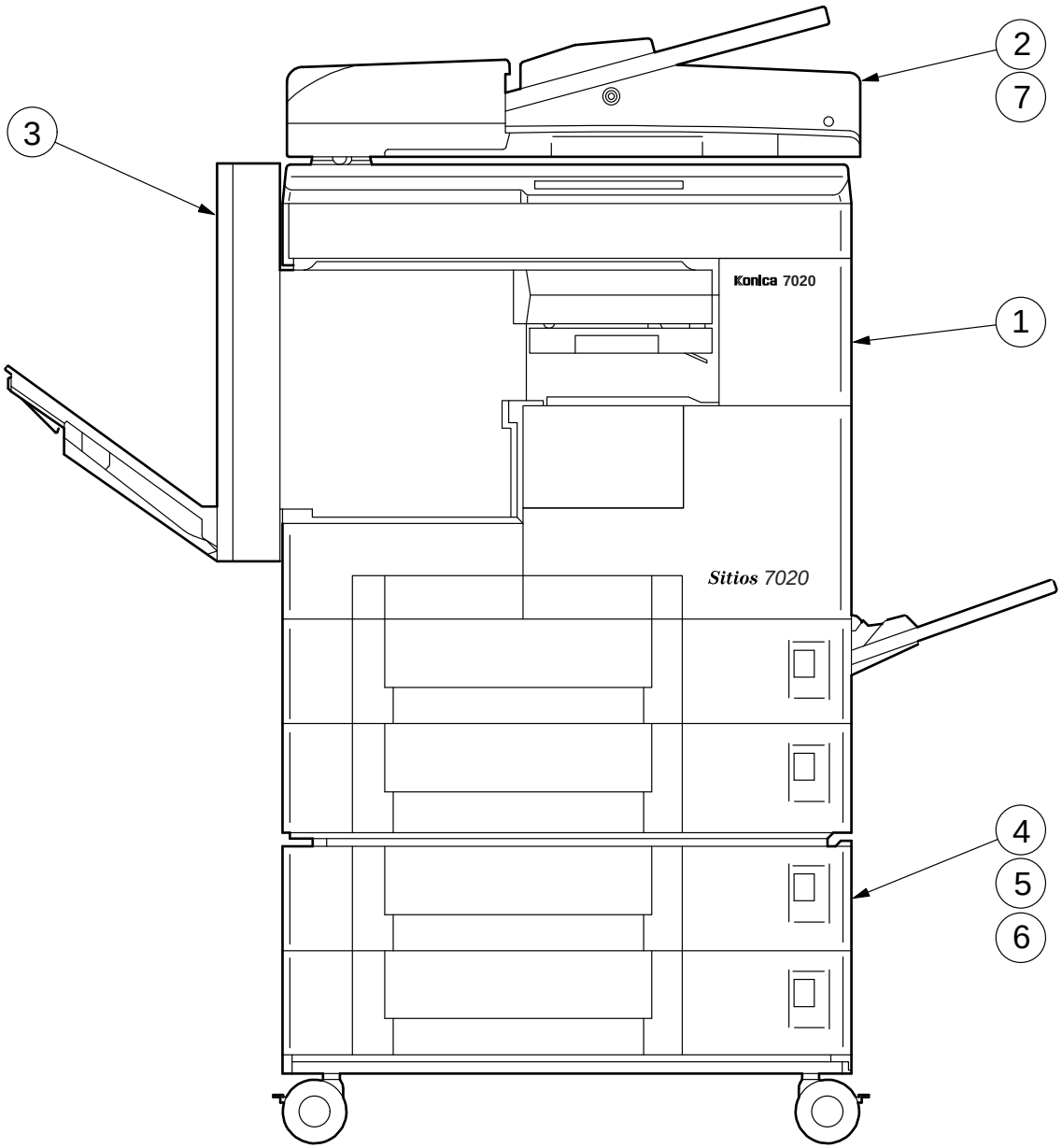

総目次

GENERAL CONTENTS

No.	名称 Description	モデル Model	頁数 Pagination	備考 Remarks
1	MAIN MACHINE	7020	42	
2	ADF	DF-314	9	
3	FINISHER	FS-107	8	
4	DESK/CASSETTE	DB-209	6	
5	DESK/LCT	DB-409	6	
6	DESK	DK-109	1	
7	PLATEN COVER	CV-109	1	
8	FAX KIT	FK-101	1	

Konica

7020 / Sitios 7020

PARTS GUIDE MANUAL

主要部品配置図

DIAGRAMS OF MAIN PARTS SECTION

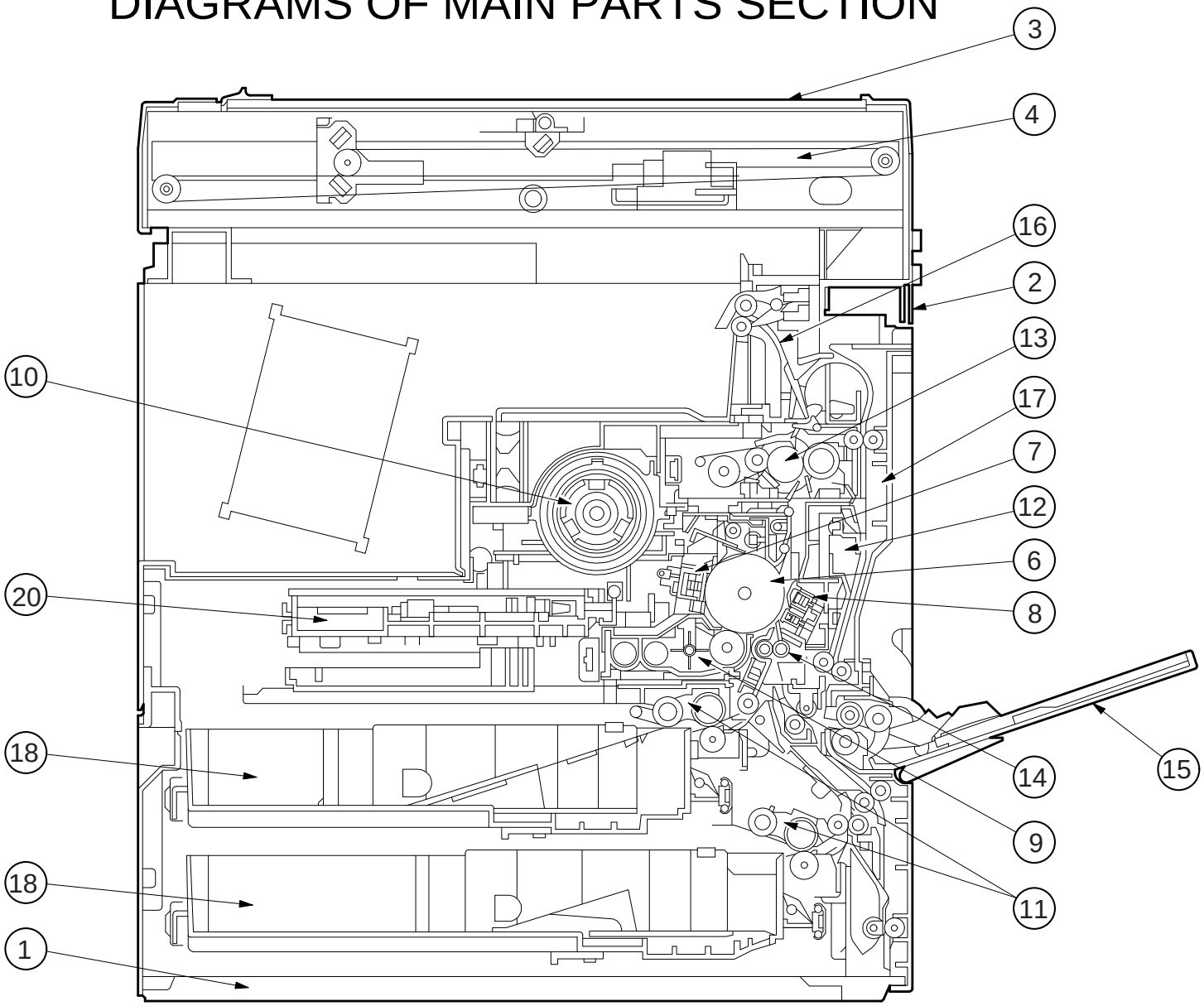

KONICA 7020/Sitios 7020　　目次　CONTENTS

No.	部品番号 PARTS No.	名称	DESCRIPTION	掲載ページ PAGE No.
1	26NA 1000 0	骨格	MAIN FRAME	P1
2	26NA 1200 0	外装部	EXTERNAL PARTS	P2 P3
3	26NA 7000 0	操作部	OPERATION UNIT	P4
4	26NA 6100 0	光学部	OPTICS UNIT	P5 P6
5	26NA 1500 0	駆動部	DRIVING UNIT	P7 P8 P9
6	26NA 2000 0	ﾄﾞﾗﾑ ｶ ｰﾄﾘｯ ｼﾞ	DRUM CARTRIDGE	P10 P11 P12
7	26NA 2500 0	帯電極	CHARGING UNIT	P13
8	26NA 2600 0	転写分離極	TRANSFER SEPARATOR CORONA UNIT	P14
9	26NA 3000 0	現像部	DEVELOPING UNIT	P15 P16
10	26NA 3200 0	ﾄﾅ－補給部	TONER SUPPLY UNIT	P17 P18
11	26NA 4000 0	給紙部	PAPER FEED UNIT	P19 P20
12	26NA 4500 0	搬送部	CONVEYANCE UNIT	P21
13	26NA 5300 0	定着部	FIXING UNIT	P22 P23 P24
14	26NA 4500 0	ﾚｼﾞｽﾄﾕﾆｯﾄ	RESIST UNIT	P25
15	26NA 4200 0	手差し部	MANUAL FEED UNIT	P26 P26A P27
16	26NA 4800 0	排紙部	PAPER EXIT UNIT	P28
17	26NA 5000 0	ADU	ADU	P29 P30 P31
18	26NA 4700 0	ｶ ｾ ｯﾄ	CASSETTE	P32 P33
19	26NA 7300 0	電装部	ELECTRIC PARTS	P34 P35
20	26NA 6500 0	書き込みﾕﾆｯﾄ	WRITING UNIT	P36
21	26NA 9000 0	束線	WIRING	P37 P38 P39 P40 P41

部品番号 Parts No.	員数 Q'ty	図面番号 Page No.
0294 2064 0	1	16-9
0660 7902 0	6	19-23
0830 2014 0	2	2-5
		29-2
08AA 3609 0	1	17-18
0900 7553 0	2	8-3
		26-7
		31-8
0980 3030 0	1	17-9
1136 2060 0	11	7-5
		8-4
		23-16
		30-13
1900 4141 0	3	7-16
		9-17
1921 4171 0	5	24-15
25AA 7553 0	8	19-35
		26-5
25AA 8552 0	1	27-11
25BA 4032 0	1	26A-37
25BA 4746 1	2	32-15
		33-15
25BA 4748 0	2	32-14
		33-14
25BA 8553 0	2	5-3
25HA 1029 2	4	1-10

部品番号 Parts No.	員数 Q'ty	図面番号 Page No.
25HA 1032 0	2	1-5
		32-17
		33-17
25HA 2510 0	2	13-11
25HA 3215 2	1	17-30
25HA 3234 0	1	17-29
25HA 7312 1	1	34-10
25HA 7313 1	1	34-9
25HA 7320 0	1	34-2
25HA 7321 0	1	34-3
25SA 4331 0	4	29-8
		31-17
26AA 5306 2	6	23-4
26NA 1006 0	2	1-12
		32-25
		33-25
26NA 1008 0	1	1-7
26NA 1014 0	1	1-1
26NA 1017 0	1	2-18
26NA 1018 0	2	1-11
26NA 1031 0	2	1-6
26NA 1035 0	1	1-13
		18-5
26NA 1036 0	1	1-14
26NA 1044 0	1	1-3
26NA 1201 0	1	2-9

部品番号 Parts No.	員数 Q'ty	図面番号 Page No.
26NA 1202 0	1	2-1
26NA 1203 0	1	2-13
26NA 1204 0	1	2-2
26NA 1205 0	1	3-4
26NA 1206 0	1	2-17
26NA 1207 0	1	3-8
26NA 1208 0	1	2-8
26NA 1211 0	1	2-4
26NA 1212 0	1	2-3
26NA 1213 0	1	2-15
26NA 1216 1	1	3-1
26NA 1218 0	1	3-14
26NA 1219 0	1	3-3
26NA 1221 0	1	3-6
26NA 1222 0	1	4-17
26NA 1223 0	1	3-10
26NA 1224 0	1	3-2
26NA 1229 0	1	3-7
26NA 1231 0	1	3-9
26NA 1232 0	1	3-11
26NA 1234 0	2	1-4
26NA 1235 0	1	2-11
26NA 1237 0	1	4-1
26NA 1240 0	1	2-7
26NA 1242 0	2	3-5
26NA 1243 0	7	2-12
		28-1

部品番号 Parts No.	員数 Q'ty	図面番号 Page No.
26NA 1244 0	1	2-19
26NA 1245 0	1	3-13
26NA 1246 0	1	2-16
26NA 1249 0	1	28-6
26NA 1503 0	1	7-6
26NA 1520 0	1	7-19
26NA 1550 0	1	7-26
26NA 1551 0	1	7-27
26NA 1552 0	1	7-18
26NA 1554 0	1	7-20
26NA 1555 0	1	7-14
26NA 1556 0	1	7-29
26NA 1558 0	1	7-31
26NA 1560 0	1	7-25
26NA 1563 0	2	7-30
26NA 1568 0	1	7-15
26NA 1569 0	1	7-3
26NA 1573 0	1	7-22
26NA 1574 0	1	7-23
		28-25
26NA 1575 0	1	7-17
26NA 1576 0	1	7-28
26NA 1611 0	1	9-15
26NA 1612 0	1	9-12
26NA 1613 0	1	9-13
		21-2

部品番号 Parts No.	員数 Q'ty	図面番号 Page No.
26NA 1614 0	1	7-32
26NA 1615 0	1	7-9
26NA 1616 0	1	8-17
26NA 1617 0	1	8-19
26NA 1618 0	1	8-9
26NA 1619 0	1	8-20
26NA 1620 0	1	8-14
26NA 1621 0	1	8-13
26NA 1622 0	1	9-14
26NA 1623 0	1	9-9
26NA 1624 0	1	9-18
26NA 1625 0	1	9-2
26NA 1626 0	2	8-10
		9-5
26NA 1627 0	2	8-6
		9-3
26NA 1630 0	1	8-12
26NA 1631 0	2	8-23
		9-10
26NA 1632 0	1	8-15
26NA 1633 0	1	9-7
26NA 1704 0	1	8-7
26NA 1705 0	1	8-24
26NA 1706 0	1	8-5
26NA 1714 0	1	7-13
26NA 1725 0	1	7-21
26NA 1726 0	1	9-16
26NA 1727 0	1	7-10
26NA 1728 0	2	7-4
		8-2
26NA 1741 0	1	7-2
26NA 1748 0	2	8-11
		9-6
26NA 1749 0	2	8-16
		9-4
26NA 2014 0	3	10-6
		12-4
26NA 2016 0	1	10-21
26NA 2017 0	1	10-18
26NA 2019 0	1	11-21
26NA 2022 0	1	12-3
26NA 2024 0	1	11-4
26NA 2025 0	1	12-8
26NA 2027 0	1	11-1
26NA 2029 0	1	11-7
26NA 2030 0	2	11-3
26NA 2031 0	2	11-2
26NA 2032 0	7	11-6
26NA 2035 0	1	10-20
26NA 2038 0	1	10-10
26NA 2042 0	1	10-8
26NA 2048 0	1	12-9
26NA 2056 0	1	12-5
26NA 2057 0	1	10-12
26NA 2058 0	1	10-14
26NA 2071 0	2	10-19
26NA 2087 0	1	12-12
26NA 2092 0	1	10-11
26NA 2094 0	1	10-15
26NA 2095 0	1	11-8
26NA 2116 0	1	12-6
26NA 2122 0	1	12-2
26NA 2123 0	1	12-1
26NA 2124 0	1	12-10
26NA 2128 0	3	12-7
26NA 2134 0	1	10-4
26NA 2136 0	2	10-13
		15-11
26NA 2138 0	2	11-12
26NA 2140 0	1	11-13
26NA 2141 0	1	11-14
26NA 2142 0	1	11-15
26NA 2143 0	1	11-16
26NA 2501 0	1	13-9
26NA 2502 0	1	13-4
26NA 2504 0	1	13-5
26NA 2505 0	1	13-10
26NA 2506 0	1	13-8
26NA 2507 0	1	13-6
26NA 2516 0	1	13-2
26NA 2517 0	1	13-7
26NA 2518 0	2	13-1
26NA 2604 0	1	14-9
26NA 2606 0	1	14-10
26NA 2607 0	1	14-8
26NA 2608 0	2	14-2
26NA 2614 0	1	14-14
26NA 2615 0	1	14-7
26NA 2619 0	1	14-1
26NA 2623 0	2	14-4
26NA 2625 0	1	14-11
26NA 2626 0	1	14-12
26NA 2627 0	1	14-6
26NA 3014 0	1	15-16
26NA 3015 0	1	15-15
26NA 3017 0	1	15-5
26NA 3018 0	1	16-15
26NA 3019 0	1	16-13
26NA 3020 0	2	16-14
26NA 3036 0	1	15-20
26NA 3044 0	1	16-12
26NA 3047 0	1	15-26
26NA 3048 0	1	16-4
26NA 3049 0	1	15-23
26NA 3050 0	1	16-2
26NA 3051 0	1	16-3
26NA 3052 0	1	16-11

部品番号 Parts No.	員数 Q'ty	図面番号 Page No.
26NA 3063 0	1	15-18
26NA 3065 0	1	15-19
26NA 3066 0	1	15-9
26NA 3070 0	1	15-22
26NA 3071 0	1	16-17
26NA 3073 0	1	15-10
26NA 3074 0	1	16-16
26NA 3075 0	1	15-12
26NA 3077 0	6	15-8
26NA 3081 0	1	15-7
26NA 3084 0	3	15-21
26NA 3085 0	7	15-6
26NA 3086 0	1	15-17
26NA 3089 0	1	15-4
26NA 3093 0	1	16-7
26NA 3094 0	1	15-14
26NA 3204 0	1	17-8
26NA 3208 0	1	17-24
26NA 3209 0	1	17-21
26NA 3214 0	1	17-1
26NA 3215 0	1	17-2
26NA 3219 0	1	17-3
26NA 3220 0	1	17-13
26NA 3223 0	1	18-7
26NA 3227 0	1	17-26
26NA 3228 0	1	17-11

部品番号 Parts No.	員数 Q'ty	図面番号 Page No.
26NA 3230 0	1	17-23
26NA 3231 0	1	17-15
26NA 3237 0	3	18-8
26NA 3240 0	1	18-9
26NA 3242 0	1	17-32
26NA 3243 0	1	17-25
26NA 3247 0	1	17-20
26NA 3251 0	1	17-28
26NA 3252 0	1	17-33
26NA 3253 0	1	17-31
26NA 3254 0	1	17-10
26NA 3255 0	1	17-12
26NA 3256 0	1	17-27
26NA 3258 0	1	18-3
26NA 3259 0	1	17-35
26NA 3261 0	1	18-16
26NA 3264 0	1	18-4
26NA 3266 0	1	17-34
26NA 3268 0	1	17-19
26NA 3282 0	1	18-15
26NA 3283 0	1	18-10
26NA 3284 0	1	18-11
26NA 3285 0	1	18-13
26NA 3286 0	1	18-12
26NA 3287 0	1	18-14
26NA 3290 0	1	17-5

部品番号 Parts No.	員数 Q'ty	図面番号 Page No.
26NA 4003 0	1	19-6
26NA 4008 0	2	19-5
		20-2
26NA 4009 0	2	19-4
		20-1
26NA 4010 0	2	19-12
		20-9
26NA 4011 0	2	19-11
		20-8
26NA 4012 0	2	19-19
		20-16
26NA 4016 0	2	19-7
		20-10
26NA 4019 0	1	20-23
26NA 4020 0	1	20-21
26NA 4022 0	1	19-13
26NA 4023 0	1	19-32
26NA 4024 0	4	19-3
		26-6
26NA 4026 0	1	19-34
26NA 4027 0	1	20-26
26NA 4028 0	2	19-28
		20-22
26NA 4050 0	2	19-20
		20-17
26NA 4051 0	2	19-10
		20-7

部品番号 Parts No.	員数 Q'ty	図面番号 Page No.
26NA 4063 0	1	19-24
26NA 4064 0	1	19-33
26NA 4067 0	1	20-4
26NA 4068 0	2	20-34
26NA 4070 0	4	19-26
		20-27
26NA 4072 0	2	20-32
26NA 4074 0	1	20-30
26NA 4075 0	2	19-30
		20-24
26NA 4076 0	2	19-18
		20-15
26NA 4078 0	1	19-29
26NA 4080 0	1	20-31
26NA 4081 0	2	8-18
		9-8
		19-15
		20-12
26NA 4082 0	4	19-1
		20-29
26NA 4083 0	2	19-17
		20-14
26NA 4084 0	1	19-31
26NA 4088 0	1	20-33
26NA 4089 0	4	20-35
26NA 4201 0	1	26-3

部品番号 Parts No.	員数 Q'ty	図面番号 Page No.
26NA 4202 0	1	26-27 31-7
26NA 4203 0	1	26-18
26NA 4204 0	1	26-17
26NA 4205 0	1	26-9
26NA 4206 0	1	26-8 31-9
26NA 4207 0	1	26-12
26NA 4208 1	1	26A-47
26NA 4211 0	1	26A-44
26NA 4213 0	1	26A-43
26NA 4214 0	1	26A-45
26NA 4215 0	1	26-13
26NA 4217 0	1	27-5
26NA 4218 0	1	27-20
26NA 4220 0	1	26A-34
26NA 4221 0	1	26-19
26NA 4222 0	1	26-14
26NA 4223 0	2	26-33
26NA 4224 0	1	26-2
26NA 4225 0	1	26-22
26NA 4227 0	1	26-20
26NA 4228 0	1	26-11
26NA 4230 0	1	27-16
26NA 4232 0	1	27-15
26NA 4233 0	1	27-1
26NA 4234 0	1	27-2

部品番号 Parts No.	員数 Q'ty	図面番号 Page No.
26NA 4235 0	1	26-4
26NA 4237 0	3	26A-49
26NA 4238 0	1	27-19
26NA 4239 0	1	27-3
26NA 4240 0	1	27-4
26NA 4241 0	1	26-30
26NA 4242 0	1	26-1
26NA 4244 0	1	27-8
26NA 4245 0	1	27-13
26NA 4248 0	1	26-28
26NA 4249 0	1	27-18
26NA 4250 0	1	26A-50
26NA 4251 0	1	26A-48
26NA 4503 0	1	21-13
26NA 4507 0	4	21-4
26NA 4508 0	1	21-3
26NA 4509 0	1	21-15
26NA 4512 0	1	25-13
26NA 4513 0	1	25-12
26NA 4514 0	2	25-2
26NA 4515 0	1	25-9
26NA 4516 0	1	25-8
26NA 4517 0	1	25-7
26NA 4521 0	1	21-19
26NA 4522 0	1	21-8
26NA 4529 0	1	21-12
26NA 4531 0	1	21-17

部品番号 Parts No.	員数 Q'ty	図面番号 Page No.
26NA 4532 0	1	21-7
26NA 4533 0	1	21-16
26NA 4534 0	1	21-9
26NA 4535 0	1	21-20
26NA 4536 0	2	25-3
26NA 4537 0	2	25-1
26NA 4539 0	1	21-10
26NA 4540 0	1	21-14
26NA 4541 0	1	21-18
26NA 4543 0	2	21-1
26NA 4544 0	2	25-11 28-23
26NA 4545 0	1	25-10
26NA 4701 1	1	32-4
26NA 4702 0	1	33-4
26NA 4703 0	2	32-3 33-3
26NA 4704 0	2	32-2 33-2
26NA 4706 0	2	32-18 33-18
26NA 4707 0	4	32-12 33-12
26NA 4709 0	2	32-5 33-5
26NA 4710 0	2	32-8 33-8

部品番号 Parts No.	員数 Q'ty	図面番号 Page No.
26NA 4711 0	2	32-11 33-11
26NA 4724 0	2	32-21 33-21
26NA 4725 0	2	32-22 33-22
26NA 4726 0	2	32-20 33-20
26NA 4728 0	2	32-24 33-24
26NA 4729 0	2	32-16 33-16
26NA 4730 0	2	32-26 33-26
26NA 4801 0	1	28-21
26NA 4802 0	1	28-9
26NA 4807 0	2	28-14
26NA 4808 0	1	28-15
26NA 4810 0	1	28-17
26NA 4811 0	1	28-27
26NA 4812 0	2	28-12
26NA 4813 0	2	28-13
26NA 4814 0	1	28-16
26NA 4819 0	1	28-5
26NA 4821 0	5	28-8
26NA 4822 0	1	28-7
26NA 4824 0	1	28-24

部品番号 Parts No.	員数 Q'ty	図面番号 Page No.
26NA 4825 0	1	28-26
26NA 4826 0	1	28-22
26NA 5001 0	1	29-6
26NA 5002 0	1	30-21
26NA 5003 0	1	30-16
26NA 5006 0	1	31-14
26NA 5007 0	1	30-24
26NA 5008 0	2	29-21
26NA 5009 0	1	29-18
26NA 5011 0	1	30-19
26NA 5015 0	1	30-8
26NA 5016 0	1	30-10
26NA 5017 0	1	30-9
26NA 5019 0	1	30-23
26NA 5020 0	2	29-1
26NA 5021 0	2	29-3
26NA 5023 0	1	29-11
26NA 5024 0	1	30-15
26NA 5029 0	8	29-7 31-3
26NA 5033 0	1	29-22
26NA 5034 0	1	30-6
26NA 5035 0	1	20-20
26NA 5036 0	1	30-25
26NA 5037 0	1	30-3
26NA 5040 0	1	30-18

部品番号 Parts No.	員数 Q'ty	図面番号 Page No.
26NA 5042 0	1	30-5
26NA 5043 0	1	30-2
26NA 5045 0	1	30-1
26NA 5046 0	2	29-19
26NA 5051 0	2	29-15
26NA 5052 0	1	29-17
26NA 5053 0	1	29-16
26NA 5054 0	1	31-13
26NA 5055 0	1	31-15
26NA 5057 0	1	31-12
26NA 5063 0	1	29-23
26NA 5064 0	1	29-29
26NA 5066 0	1	29-13
26NA 5067 0	1	31-6
26NA 5068 0	1	30-20
26NA 5071 0	1	30-17
26NA 5072 0	1	29-26
26NA 5076 0	1	29-30
26NA 5077 0	2	29-14
26NA 5078 0	1	31-4
26NA 5079 0	1	29-5
26NA 5080 0	1	31-1
26NA 5081 0	1	29-12
26NA 5082 0	2	29-20
26NA 5084 0	1	29-28
26NA 5087 0	1	29-27
26NA 5088 0	1	31-19

部品番号 Parts No.	員数 Q'ty	図面番号 Page No.
26NA 5089 0	3	29-25 31-5
26NA 5090 0	1	29-10
26NA 5091 0	3	31-18
26NA 5302 0	1	24-14
26NA 5303 0	1	22-9
26NA 5304 0	1	24-12
26NA 5307 0	1	24-5
26NA 5308 0	1	24-20
26NA 5313 0	1	24-18
26NA 5316 0	1	22-10
26NA 5317 0	1	24-3
26NA 5321 0	2	22-16
26NA 5324 0	1	23-14
26NA 5325 0	1	23-20
26NA 5326 0	1	23-7
26NA 5327 0	1	23-2
26NA 5329 0	1	24-24
26NA 5336 0	1	23-21
26NA 5340 0	1	22-12
26NA 5341 0	1	22-24
26NA 5343 0	1	23-18
26NA 5344 0	1	24-28
26NA 5345 0	1	24-29
26NA 5346 0	1	24-21
26NA 5347 0	1	23-17

部品番号 Parts No.	員数 Q'ty	図面番号 Page No.
26NA 5349 0	2	23-12
26NA 5350 0	1	22-3
26NA 5351 0	3	23-6
26NA 5356 0	1	23-1
26NA 5359 0	4	7-8 24-35
26NA 5361 0	2	23-11
26NA 5362 0	2	22-14
26NA 5365 0	1	23-10
26NA 5366 0	1	24-33
26NA 5367 0	1	24-34
26NA 5368 0	1	23-19
26NA 5370 0	1	24-4
26NA 5371 0	2	22-17
26NA 5372 0	2	22-15
26NA 5373 0	1	22-23
26NA 5374 0	1	22-30
26NA 5377 0	1	22-5
26NA 5378 0	1	22-29
26NA 5379 0	2	23-25
26NA 5383 0	1	23-13
26NA 5384 0	1	24-23
26NA 5388 0	1	24-8
26NA 5389 0	1	22-13
26NA 5390 0	1	22-25
26NA 5393 0	2	22-27 24-17

部品番号 Parts No.	員数 Q'ty	図面番号 Page No.
26NA 5394 0	1	24-27
26NA 5401 0	1	23-24
26NA 5403 0	2	22-18
26NA 5404 0	1	24-25
26NA 5405 0	1	22-4
26NA 5406 0	1	22-22
26NA 5407 0	1	24-7
26NA 5408 0	1	24-11
26NA 5410 0	2	24-13
26NA 5411 0	1	24-9
26NA 5412 0	1	24-10
26NA 5414 0	1	22-2
26NA 5415 0	1	22-20
26NA 5416 0	6	23-3
26NA 5417 0	1	24-22
26NA 5418 0	1	23-23
26NA 5419 0	2	22-1
		23-22
26NA 5423 0	4	22-26
26NA 5424 0	1	24-30
26NA 6113 1	1	5-7
26NA 6115 0	1	5-8
26NA 6120 0	2	6-21
26NA 6121 0	1	6-20
26NA 6122 0	1	6-19
26NA 6127 0	2	6-18

部品番号 Parts No.	員数 Q'ty	図面番号 Page No.
26NA 6130 0	1	5-6
26NA 6131 0	1	6-13
26NA 6134 0	1	6-16
26NA 6137 0	1	6-11
26NA 6138 0	3	6-3
26NA 6139 0	1	6-17
26NA 6141 0	2	6-15
26NA 6153 0	1	6-5
26NA 6154 0	2	6-7
26NA 6155 0	1	6-9
26NA 6156 0	1	6-4
26NA 6159 0	2	6-10
26NA 6160 0	2	6-8
26NA 6161 0	2	6-6
26NA 6173 0	1	5-5
26NA 6175 0	2	6-23
26NA 6181 0	1	5-4
26NA 6183 0	2	5-15
26NA 6184 0	2	5-12
26NA 6192 0	1	6-24
26NA 6193 0	1	6-25
26NA 6194 0	8	6-2
26NA 6201 0	1	5-11
26NA 6205 0	1	5-10
26NA 6206 0	1	6-14
26NA 6208 0	2	5-2

部品番号 Parts No.	員数 Q'ty	図面番号 Page No.
26NA 6214 0	1	5-14
26NA 6526 0	1	36-2
26NA 7002 0	1	4-2
26NA 7003 0	1	4-10
26NA 7004 0	1	4-9
26NA 7005 0	1	4-18
26NA 7011 0	1	4-11
26NA 7012 0	1	4-13
26NA 7013 0	1	4-12
26NA 7014 0	1	4-21
26NA 7015 0	1	4-16
26NA 7016 0	1	4-5
26NA 7017 0	1	4-6
26NA 7018 0	1	4-3
26NA 7301 0	1	35-5
26NA 7302 0	1	35-7
26NA 7306 0	1	34-8
26NA 7307 0	1	34-7
26NA 7315 0	1	34-15
26NA 7320 0	1	34-5
26NA 7321 0	1	34-11
26NA 7324 0	1	35-1
26NA 7325 0	6	14-13
		34-4
26NA 7326 0	1	35-10
26NA 7328 0	1	35-20

部品番号 Parts No.	員数 Q'ty	図面番号 Page No.
26NA 7329 0	1	35-11
26NA 7333 0	1	34-6
26NA 7337 0	1	35-6
26NA 7338 0	1	35-8
26NA 7341 0	1	35-13
26NA 7342 0	1	35-9
26NA 7346 0	1	35-12
26NA 7350 0	1	34-12
26NA 7357 0	2	35-18
26NA 8001 0	3	7-11
		9-1
26NA 8002 1	1	6-26
26NA 8004 0	2	8-1
		30-11
26NA 8006 0	1	17-17
26NA 8009 0	1	30-14
26NA 8051 0	2	35-4
26NA 8201 0	1	9-11
		25-4
26NA 8202 0	1	8-22
26NA 8251 0	2	19-16
		20-13
26NA 8255 0	1	17-16
26NA 8301 0	1	6-12
26NA 8302 0	1	22-7
26NA 8303 0	1	22-8

部品番号 Parts No.	員数 Q'ty	図面番号 Page No.
26NA 8401 0	1	34-16
26NA 8451 0	1	35-15
26NA 8651 0	1	35-14
26NA 8752 0	1	4-7
26NA 8801 1	1	22-6
26NA 8803 0	1	34-17
26NA 8804 0	1	15-24
		16-10
26NA 8841 0	1	22-11
26NA 8846 0	2	35-17
26NA 8861 0	1	35-16
26NA 9001 1	1	37-1
26NA 9002 0	1	37-2
26NA 9003 0	1	38-1
26NA 9004 0	1	37-3
26NA 9005 1	1	22-19
		38-2
26NA 9007 0	1	39-1
26NA 9008 0	1	37-4
26NA 9009 1	1	39-2
26NA 9010 0	1	38-3
26NA 9011 0	1	38-4
26NA 9012 0	1	39-3
26NA 9014 0	1	26A-40
		38-5
26NA 9016 0	1	4-15
		39-5
26NA 9017 0	1	28-20
		39-4
26NA 9018 0	1	40-1
26NA 9021 0	1	40-3
26NA 9023 0	1	40-5
26NA 9024 0	1	40-6
26NA 9025 0	1	15-25
		40-7
26NA 9026 0	1	40-8
26NA 9027 0	1	40-9
26NA 9028 0	1	40-10
26NA 9030 0	1	40-11
26NA 9031 0	1	11-10
		40-12
26NA 9032 0	1	40-13
26NA 9033 0	4	18-1
		40-2
26NA 9034 0	1	40-4
26NA 9035 0	1	16-8
26NA 9036 0	1	41-1
26NA 9037 0	1	41-2
26NA 9038 0	1	41-3
26NA 9039 0	1	41-4
26NA 9040 0	1	41-5
26NA 9041 0	1	41-6
26NA 9043 0	1	41-8
26NA 9044 0	1	25-5
		41-9
26NA 9045 0	1	27-10
		41-10
26NA 9046 0	1	41-11
26NA 9047 0	1	28-2
		41-12
26NA 9048 0	1	41-14
26NA 9049 0	1	24-2
		41-7
26NA 9050 0	1	41-13
26NA 9704 0	1	2-20
26NA 9728 0	1	32-27
26NA 9729 0	1	33-27
26NA 9730 0	2	32-19
		33-19
26NA 9737 0	1	31-20
26NA 9738 0	3	21-6
		30-26
26NA 9739 0	1	32-28
26NA 9740 0	1	33-28
26NE 1208 0	1	2-8
26NE 1213 0	1	2-15
26NE 3240 0	1	18-9
26NE 7004 0	1	4-9
26NE 8302 0	1	22-7
26NE 8303 0	1	22-8
26NE 8861 0	1	35-16
26NE 9718 0	1	2-6
26NE 9719 0	1	18-17
26NE 9728 0	1	32-27
26NE 9729 0	1	33-27
26NF 3240 0	1	18-9
26NF 7004 0	1	4-9
26NF 8302 0	1	22-7
26NF 8303 0	1	22-8
26NF 8451 0	1	35-15
26NF 8861 0	1	35-16
26NF 9729 0	1	33-27
3040 2034 0	1	10-17
3040 7804 0	1	26-26
		31-10
3920 4526 0	3	10-1
3960 4061 1	1	27-6
40AA 2017 0	2	11-19
40AA 2023 0	1	11-5
40AA 4015 0	7	19-8
		20-6
		26-25
40AA 4018 1	2	19-21
		20-18

部品番号 Parts No.	員数 Q'ty	図面番号 Page No.
40AA 4033 0	1	26A-46
40AA 4045 0	2	19-22
		20-19
40AA 4210 0	1	26-24
40AA 4227 0	1	26-16
40AA 4231 0	1	26-10
40AA 4704 1	2	32-9
		33-9
40AA 4713 0	2	32-6
		33-6
40AA 4727 1	2	32-10
		33-10
40AA 5323 0	1	18-2
40AA 5347 0	1	22-21
40AA 7319 1	2	10-3
40AA 7604 0	4	19-9
		20-5
40AA 7729 0	2	32-7
		33-7
40AA 8501 0	1	34-1
40AA 8803 0	1	17-22
40AA 9732 0	2	32-13
		33-13
40BA 4858 0	1	28-18

部品番号 Parts No.	員数 Q'ty	図面番号 Page No.
4660 7602 0	13	7-1
		8-8
		21-11
		26-15
4660 7706 0	1	26A-41
4660 7713 0	1	27-7
4660 7801 0	5	15-2
		24-19
		29-24
5080 5346 0	4	28-11
		30-7
5400 1516 2	1	7-12
5400 2512 1	1	13-3
5400 4038 1	1	26A-36
5400 4056 2	2	26-23
5400 4212 0	1	27-9
5400 4214 0	1	26A-42
5400 4229 0	1	27-12
5400 4235 0	1	26-31
5400 7601 0	5	19-27
		20-28
		26A-35
5400 7605 0	2	6-22
5400 7606 0	1	23-15
5400 7701 0	1	26A-39

部品番号 Parts No.	員数 Q'ty	図面番号 Page No.
5400 7702 1	2	26A-38
5400 7722 0	3	24-26
5520 1225 0	4	29-9
		31-2
5520 8551 0	15	5-9
		18-6
		19-25
		20-25
		24-1
		25-6
		26-29
		28-19
		30-22
55FA 8352 0	1	4-19
55GA 2514 0	2	14-5
55GA 5335 0	1	22-28
55TA 9711 0	1	24-6
55TE 9711 0	1	24-6
55VA 2031 0	1	15-13
6842 7603 1	1	8-21
6852 8604 0	2	35-17

部組番号 Sub ass'y No.	員数 Q'ty	図面番号 Page No.
13FG -933 0	1	27-14
26NA -106 0	1	1-8
26NA -107 0	1	1-9
26NA -122 0	1	2-10
26NA -126 0	1	3-12
26NA -130 0	1	2-21
26NA -131 0	1	2-14
26NA -153 0	1	7-7
26NA -156 0	1	7-24
26NA -209 0	1	11-20
26NA -214 0	1	10-16
26NA -218 0	2	11-18
26NA -221 0	1	10-9
26NA -222 0	1	10-2
26NA -223 0	1	10-5
26NA -224 0	1	11-17
26NA -226 0	1	11-11
26NA -227 0	1	12-11
26NA -250 0	1	13-14
26NA -251 0	1	13-13
26NA -252 0	1	13-12
26NA -260 0	1	14-3
26NA -261 0	1	14-18
26NA -262 0	1	14-15
26NA -263 0	2	14-17
26NA -264 0	2	14-16

部組番号 Sub ass'y No.	員数 Q'ty	図面番号 Page No.
26NA -300 0	1	15-1
26NA -302 0	1	16-6
26NA -305 0	1	16-5
26NA -306 0	1	16-1
26NA -320 0	1	17-4
26NA -322 0	1	17-14
26NA -323 0	1	18-18
26NA -325 0	1	17-6
26NA -328 0	1	17-7
26NA -401 0	1	20-3
26NA -414 0	1	19-2
26NA -419 0	2	19-14
		20-11
26NA -422 0	1	26-32
26NA -428 0	1	26A-51
26NA -429 0	1	27-17
26NA -450 0	1	21-21
26NA -452 0	1	25-14
26NA -454 0	1	25-15
26NA -470 0	1	32-1
26NA -471 0	1	33-1
26NA -480 0	1	28-28
26NA -487 0	1	28-4
26NA -489 0	1	24-31
26NA -492 0	1	28-10
26NA -508 0	1	29-4

部組番号 Sub ass'y No.	員数 Q'ty	図面番号 Page No.
26NA -509 0	1	26-21
26NA -511 0	1	30-12
26NA -514 0	1	30-4
26NA -515 0	1	31-16
26NA -516 0	1	31-11
26NA -530 0	1	22-32
26NA -535 0	1	22-33
26NA -540 0	1	23-5
26NA -541 0	1	23-8
26NA -542 0	1	23-9
26NA -544 0	2	24-16
26NA -546 0	2	22-31
26NA -551 0	1	24-32
26NA -619 0	1	6-1
26NA -622 0	1	5-13
26NA -626 0	1	5-16
26NA -627 1	1	5-1
26NA -650 1	1	36-1
26NA -700 0	1	4-20
26NA -739 0	1	28-3
26NA -750 0	1	34-13
26NA -754 0	1	34-14
26NA -756 0	1	1-2
26NA -902 2	1	35-2
26NA -903 1	1	4-14

部組番号 Sub ass'y No.	員数 Q'ty	図面番号 Page No.
26NA -905 1	1	6-27
26NA -906 0	1	4-4
26NA -913 0	1	21-5
26NA -918 0	1	11-9
26NA -920 0	2	32-23
		33-23
26NA -930 1	1	35-3
26NA -990 0	1	10-7
26NE -130 0	1	2-21
26NE -530 0	1	22-32
26NE -700 0	1	4-20
26NF -530 0	1	22-32
55FA -702 0	1	4-8

部組番号 Sub ass'y No.	員数 Q'ty	図面番号 Page No.

Key No.	Parts No.or Sub-ass'y No.	区分 class	出荷単位 Ship.unit	部品・部組名称	Description	仕向地 Destinations	標準部品 Standard parts
1	26NA 1014 0	C	1	書込みカバー	Writing cover		a-00Z 283061
2	26NA -756 0	C	1	ヒーター部組	Heater assembly		b-00Z 193061
3	26NA 1044 0	C	1	軸支持板	Shaft support plate		c-00Z 183061
4	26NA 1234 0	C	1	持上げ把手	Lift-up knob		d-00Z 163061
5	25HA 1032 0	C	1	カセットストッパ／左	Cassette stopper/Left		e-00Z 183082
6	26NA 1031 0	C	1	持上げカバー	Lift-up cover		
7	26NA 1008 0	D	1	書込み支持板／右	Writing support plate/Right		
8	26NA -106 0	D	1	持上げ軸／前部組	Lift up shaft/Front assembly		
9	26NA -107 0	D	1	持上げ軸／奥部組	Lift up shaft/Rear assembly		
10	25HA 1029 2	C	1	本体設置ゴム	Main setting rubber		
11	26NA 1018 0	D	1	ロック部材	Lock part		
12	26NA 1006 0	D	1	カセットレール／右	Cassette rail/Right		
13	26NA 1035 0	D	1	レール／左	Rail/Left		
14	26NA 1036 0	D	1	レール／右	Rail/Right		

MAIN FRAME

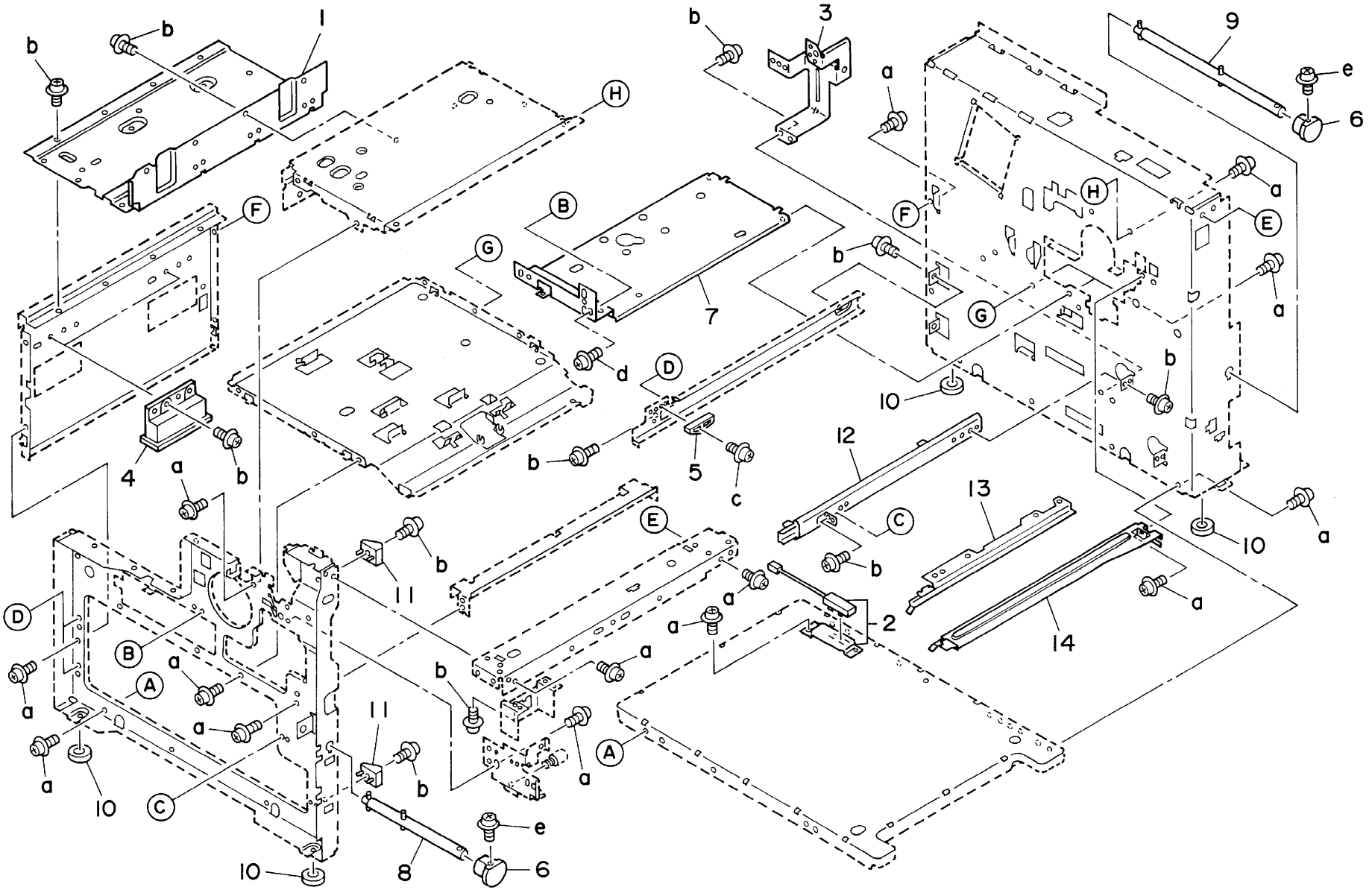

Key No.	Parts No.or Sub-ass'y No.	区分 class	出荷単位 Ship.unit	部品・部組名称	Description	仕向地 Destinations	標準部品 Standard parts
1	26NA 1202 0	D	1	本体カバー／上	Main cover/Upper		a-00Z 253081
2	26NA 1204 0	D	1	側面カバー／奥	Side cover/Rear		b-00Z 193061
3	26NA 1212 0	D	1	本体補助カバー	Main auxiliary cover		c-00Z 193062
4	26NA 1211 0	D	1	排紙皿	Paper exit tray		
5	0830 2014 0	C	1	ストッパー部材	Stopper part		
6	26NE 9718 0	D	1	レーザー注意ラベル／3	Laser caution label/3		
7	26NA 1240 0	D	1	マグネット突き当て板	Magnet pressure plate		
8	26NA 1208 0	D	1	前面扉／右	Front door/Right - - - - - - - - - - -	A	
8	26NE 1208 0	D	1	前面扉／右	Front door/Right - - - - - - - - - - -	B C	
9	26NA 1201 0	D	1	本体カバー／前	Main cover/Front		
10	26NA -122 0	D	1	支点板部組	Fulcrum plate assembly		
11	26NA 1235 0	C	1	コードカバー／A	Cord cover/A		
12	26NA 1243 0	D	1	外装固定ネジ	External fixed screw		
13	26NA 1203 0	C	1	背面カバー／右	Rear cover/Right		
14	26NA -131 0	D	1	排紙カバー部組	Paper exit cover assembly		
15	26NA 1213 0	C	1	前面カバー／上	Front cover/Upper - - - - - - - - - -	A	
15	26NE 1213 0	C	1	前面カバー／上	Front cover/Upper - - - - - - - - - -	B C	
16	26NA 1246 0	D	1	カバー／F	Cover/F		
17	26NA 1206 0	D	1	排紙ガイドカバー	Paper exit guide cover		
18	26NA 1017 0	A	1	オゾンフィルター	Ozone filter		
19	26NA 1244 0	D	1	側面保護蓋	Side protection cover		
20	26NA 9704 0	D	1	トナー補給ラベル	Toner supply label		
21	26NA -130 0	C	1	前扉部組	Front door assembly - - - - - - - - -	A	
21	26NE -130 0	C	1	前扉部組	Front door assembly - - - - - - - - -	B C	

EXTERNAL PARTS (1)

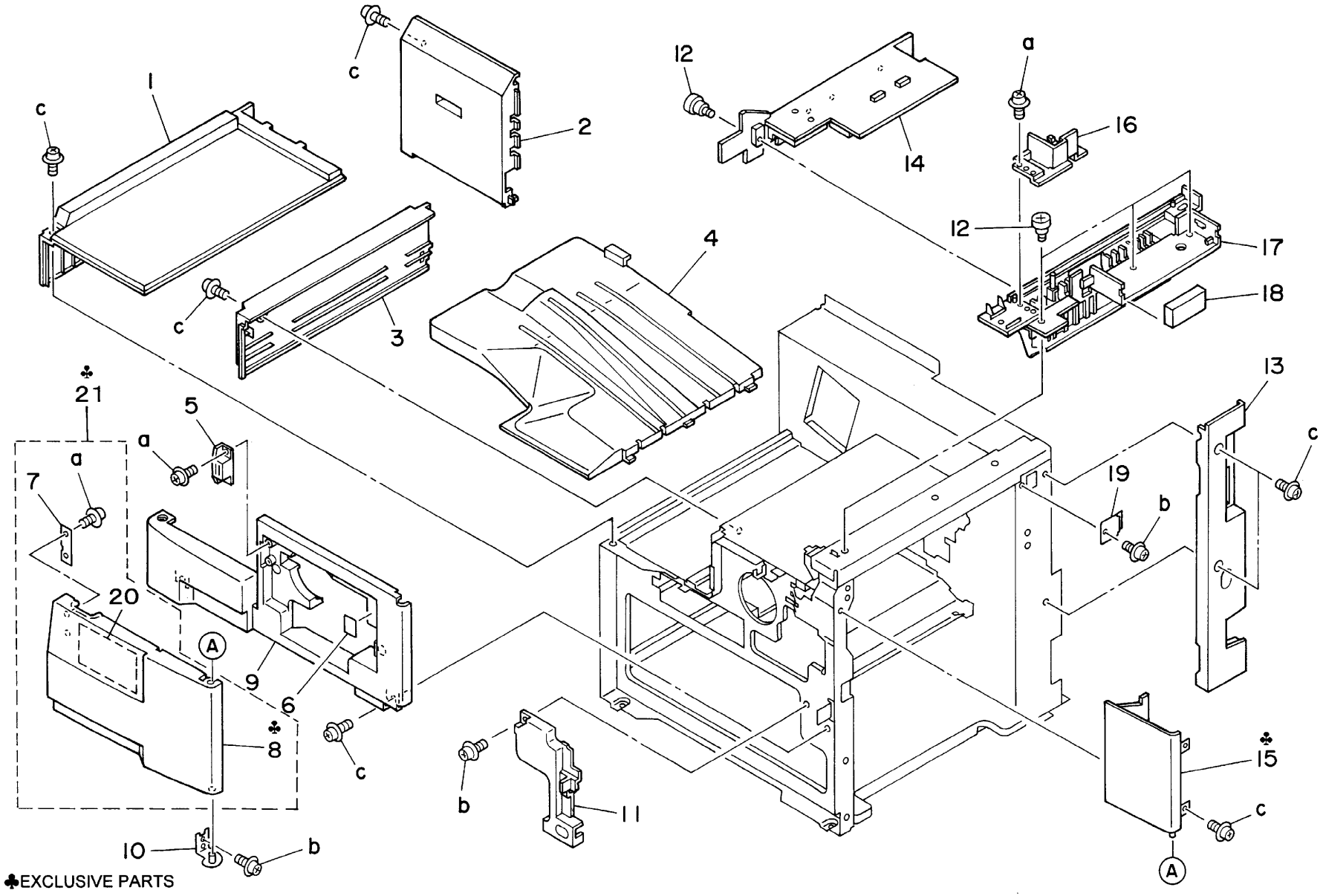

Key No.	Parts No.or Sub-ass'y No.	区分 class	出荷単位 Ship.unit	部品・部組名称	Description	仕向地 Destinations	標準部品 Standard parts
1	26NA 1216 1	C	1	背面カバー／左	Rear cover/Left		a-00Z 193061
2	26NA 1224 0	C	1	読取カバー／左	Reading cover/Left		b-00Z 193062
3	26NA 1219 0	D	1	コードカバー／B	Cord cover/B		
4	26NA 1205 0	C	1	側面カバー／左	Side cover/Left		
5	26NA 1242 0	D	1	軸案内カバー	Shaft guide cover		
6	26NA 1221 0	C	1	読取カバー／前	Reading cover/Front		
7	26NA 1229 0	C	1	読取カバー／下	Reading cover/Lower		
8	26NA 1207 0	C	1	背面カバー	Rear cover		
9	26NA 1231 0	D	1	ヒンジカバー板／左	Hinge cover/Left		
10	26NA 1223 0	D	1	読取カバー／奥	Reading cover/Rear		
11	26NA 1232 0	D	1	ヒンジカバー板／右	Hinge cover/Right		
12	26NA -126 0	D	1	読み取り／右外装部組	Reading /Right external assembly		
13	26NA 1245 0	D	1	コードカバー／B	Cord cover/B - - - - - - - - - - - - -	A	
14	26NA 1218 0	D	1	コードカバー／A	Cord cover/A		

EXTERNAL PARTS (2)

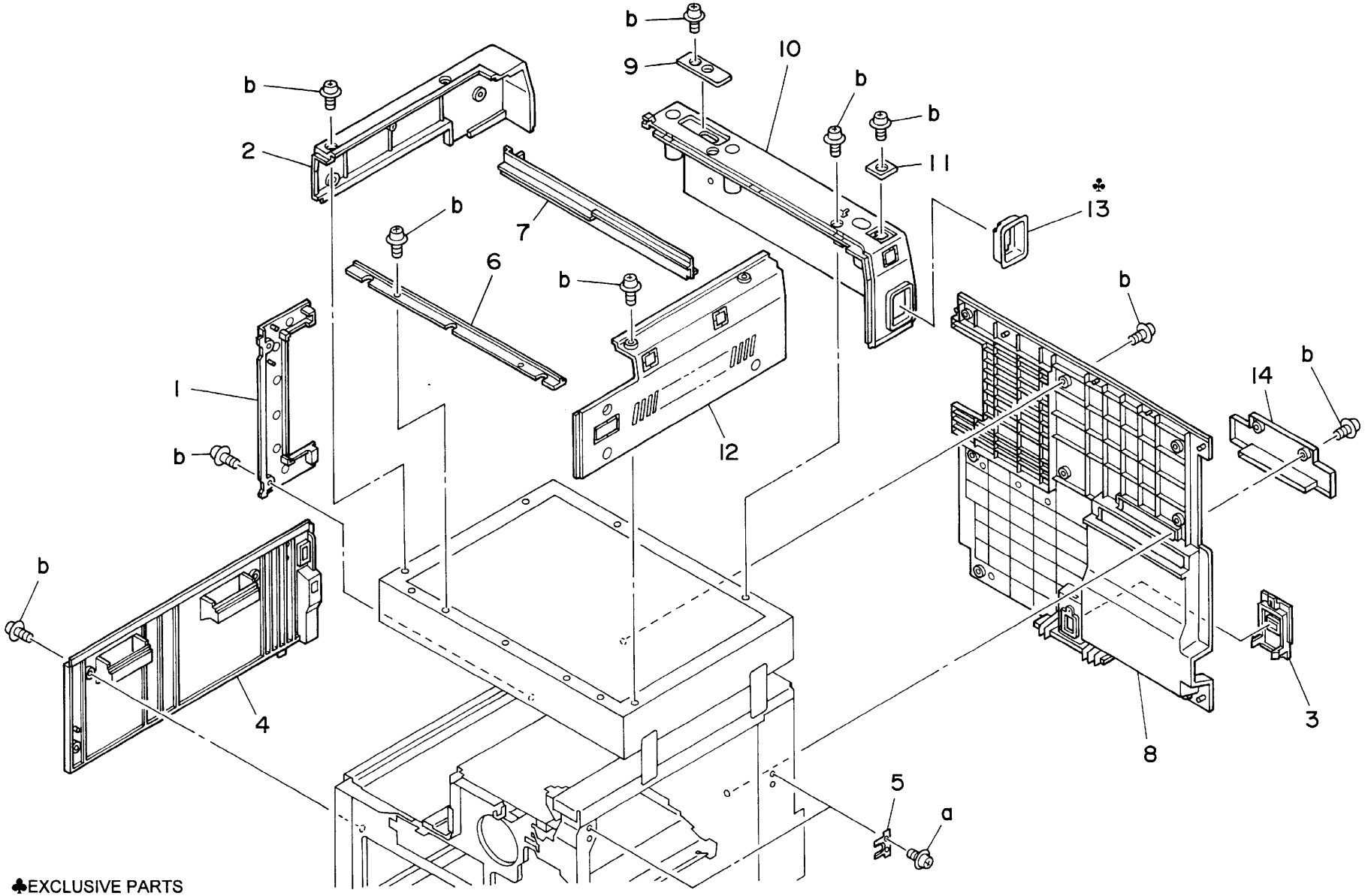

♣EXCLUSIVE PARTS

Key No.	Parts No.or Sub-ass'y No.	区分 class	出荷単位 Ship.unit	部品・部組名称	Description	仕向地 Destinations	標準部品 Standard parts
1	26NA 1237 0	C	1	操作部皿	Operation tray		a-00Z 253081
2	26NA 7002 0	C	1	操作部カバー／上	Operation unit cover/Upper		b-00Z 193062
3	26NA 7018 0	C	1	操作部ボタン／H	Operation unit button/H		
4	26NA -906 0	C	1	電源制御スイッチ	Power source control switch		
5	26NA 7016 0	C	1	操作部ボタン／F	Operation unit button/F		
6	26NA 7017 0	C	1	操作部ボタン／G	Operation unit button/G		
7	26NA 8752 0	C	1	タッチキー基板	Touch key board		
8	55FA -702 0	C	1	表示基板部組	Indication board assembly		
9	26NA 7004 0	C	1	操作部シート	Operation unit sheet - - - - - - - - -	A	
9	26NE 7004 0	C	1	操作部シート	Operation unit sheet - - - - - - - - -	B C	
9	26NF 7004 0	C	1	操作部シート	Operation unit sheet - - - - - - - - -	C	
10	26NA 7003 0	C	1	操作部カバー	Operation unit cover		
11	26NA 7011 0	C	1	操作部ボタン／A	Operation unit button/A		
12	26NA 7013 0	C	1	操作部ボタン／C	Operation unit button/C		
13	26NA 7012 0	C	1	操作部ボタン／B	Operation unit button/B		
14	26NA -903 1	B	1	操作基板／1部組	Operation board/1 assembly		
15	26NA 9016 0	D	1	操作部束線／2	Operation wiring/2		
16	26NA 7015 0	C	1	操作部ボタン／E	Operation unit button/E		
17	26NA 1222 0	C	1	操作部カバー／下	Operation cover/Lower		
18	26NA 7005 0	D	1	操作部アース板／1	Operation unit earth plate/1		
19	55FA 8352 0	B	1	表示点灯器	Indication lighting		
20	26NA -700 0	B	1	操作部	Operation unit - - - - - - - - - - - -	A	
20	26NE -700 0	B	1	操作部	Operation unit - - - - - - - - - - - -	B C	
21	26NA 7014 0	C	1	操作部ボタン／D	Operation unit button/D		

OPERATION UNIT

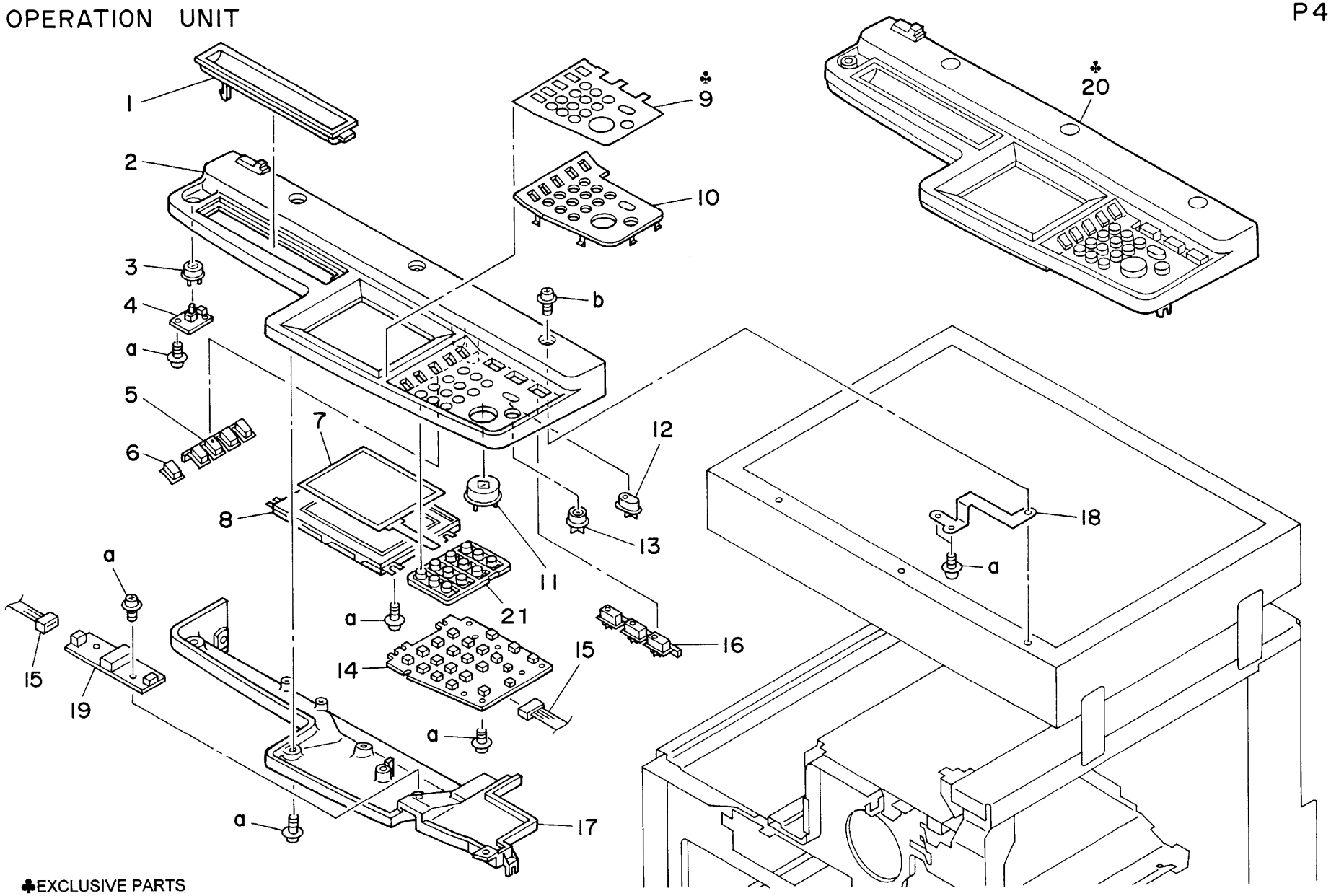

♣EXCLUSIVE PARTS

Key No.	Parts No.or Sub-ass'y No.	区分 class	出荷単位 Ship.unit	部品・部組名称	Description	仕向地 Destinations	標準部品 Standard parts
1	26NA -627 1	C	1	原稿台ガラス部組	Platen glass assembly		a-00Z 193061
2	26NA 6208 0	D	1	読み取り支持板／右	Reading support plate/Right - - - - -	A	c-00Z 183101
3	25BA 8553 0	B	1	ＡＰＳセンサ／２	APS sensor/2		d-00Z 183201
4	26NA 6181 0	D	1	束線ガイド板／１	Wiring guide plate/1		f-00Z 193043
5	26NA 6173 0	C	1	レンズカバー	Lens cover		g-00Z 163061
6	26NA 6130 0	C	1	ガラス押さえ板／前	Glass holder plate/Front		
7	26NA 6113 1	B	1	原稿ガラス／２	Original glass/2		
8	26NA 6115 0	C	1	ガラス押さえ板／奥	Glass holder plate/Rear		
9	5520 8551 0	B	1	フォトセンサー	Photo sensor		
10	26NA 6205 0	D	1	ＡＤＦガイドブロック	ADF guide block		
11	26NA 6201 0	D	1	束線ガイド部材／３	Wiring guide part/3		
12	26NA 6184 0	D	1	光学スライドシート／２	Optics slide sheet/2		
13	26NA -622 0	C	1	基板取り付け板／２部組	Board mount plate/2 assembly		
14	26NA 6214 0	D	1	センサ取り付け板／２	Sensor mount plate/2		
15	26NA 6183 0	D	1	光学スライドシート／１	Optics slide sheet/1		
16	26NA -626 0	B	1	ＣＣＤユニット	CCD unit		

OPTICS UNIT (1)

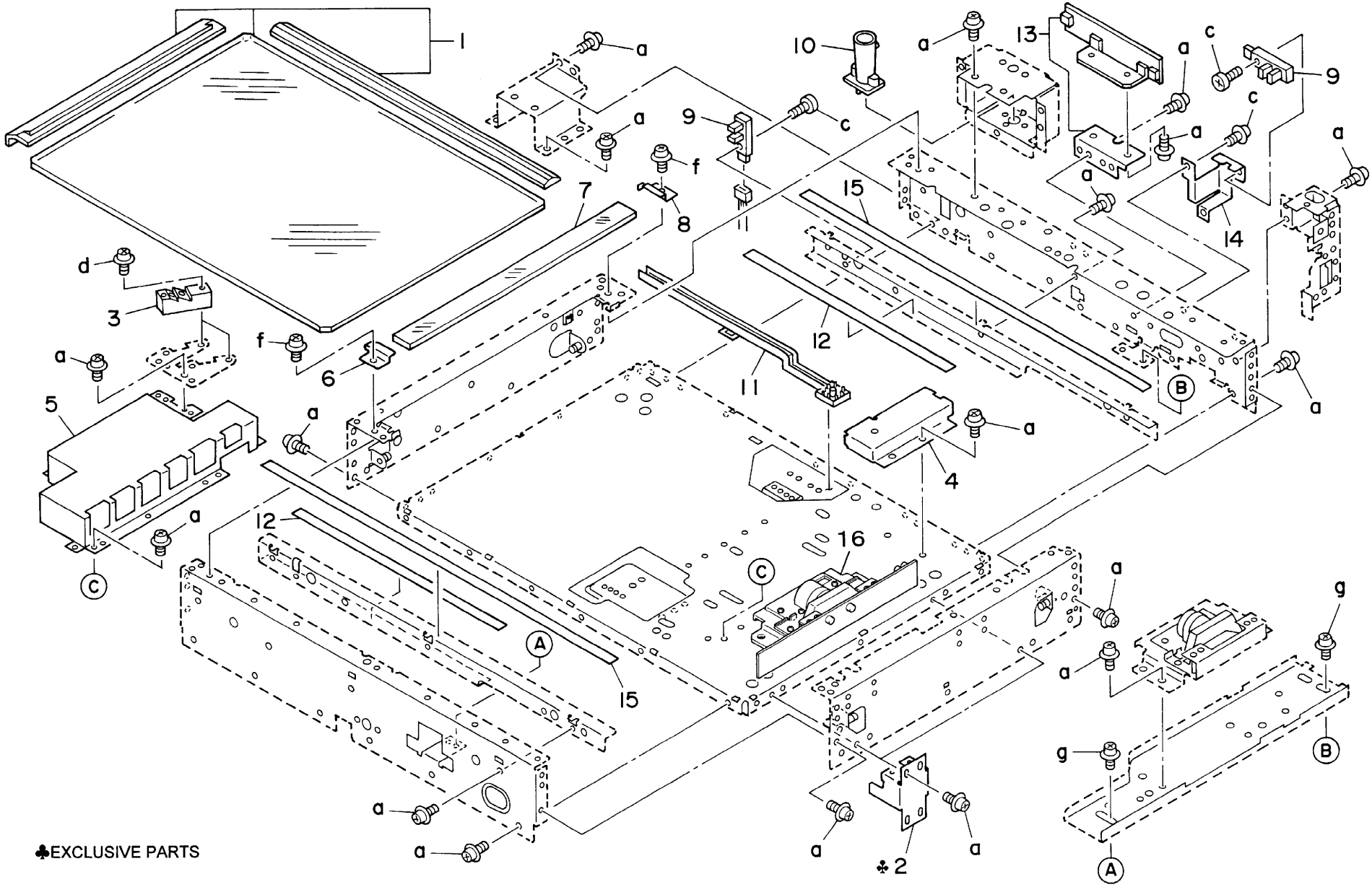

♣EXCLUSIVE PARTS

Key No.	Parts No.or Sub-ass'y No.	区分 class	出荷単位 Ship.unit	部品・部組名称	Description	仕向地 Destinations	標準部品 Standard parts
1	26NA -619 0	D	1	ミラー取り付け板／２部組	Mirror mount plate/2 assembly		a-00Z 670406
2	26NA 6194 0	C	1	ワイヤープーリ	Wire pulley		b-00Z 670606
3	26NA 6138 0	D	1	スライド部材	Slide part		c-00Z 713186
4	26NA 6156 0	D	1	光学スライド板／前	Optics slide plate/Front		d-00Z 474063
5	26NA 6153 0	D	1	ミラー支持板／前	Mirror support plate/Front		e-00Z 193041
							f-00Z 183101
6	26NA 6161 0	C	1	ミラー押圧バネ／４	Mirror pressure spring/4		g-00Z 193061
7	26NA 6154 0	C	1	光学ミラー／２	Optics mirror/2		h-00Z 163081
8	26NA 6160 0	C	1	ミラー押圧バネ／３	Mirror pressure spring/3		j-00Z 660306
9	26NA 6155 0	D	1	光学スライド板／奥	Optics slide plate/Rear		k-00Z 253061
10	26NA 6159 0	D	1	束線ガイド部材／２	Wiring guide part/2		
11	26NA 6137 0	C	1	反射鏡	Reflect mirror		
12	26NA 8301 0	A	1	露光ランプ	Exposure lamp		
13	26NA 6131 0	C	1	ミラー取り付け板／１	Mirror mount plate/1		
14	26NA 6206 0	D	1	ミラー調整ネジ	Mirror adjusting screw		
15	26NA 6141 0	B	10/1SET	ミラー押圧バネ	Mirror pressure spring		
16	26NA 6134 0	C	1	光学ミラー／１	Optics mirror/1		
17	26NA 6139 0	D	1	束線ガイド部材／１	Wiring guide part/1		
18	26NA 6127 0	C	1	ワイヤーテンションバネ	Wire tension spring		
19	26NA 6122 0	C	1	光学ワイヤー／前	Optics wire/Front		
20	26NA 6121 0	C	1	光学ワイヤー／奥	Optics wire/Rear		
21	26NA 6120 0	C	1	ワイヤー駆動プーリ	Wire driving pulley		
22	5400 7605 0	B	1	駆動軸受	Driving shaft holder		
23	26NA 6175 0	D	1	プーリ固定板	Pulley fixed plate		
24	26NA 6192 0	C	1	駆動プーリ (Z=45)	Driving pulley (Z=45)		
25	26NA 6193 0	C	1	モータベルト (L=148)	Motor belt (L=148)		
26	26NA 8002 1	B	1	光学駆動モータ	Optics driving motor		
27	26NA -905 1	B	1	スキャナ駆動基板部組	Scanner driving board assembly		

OPTICS UNIT (2)

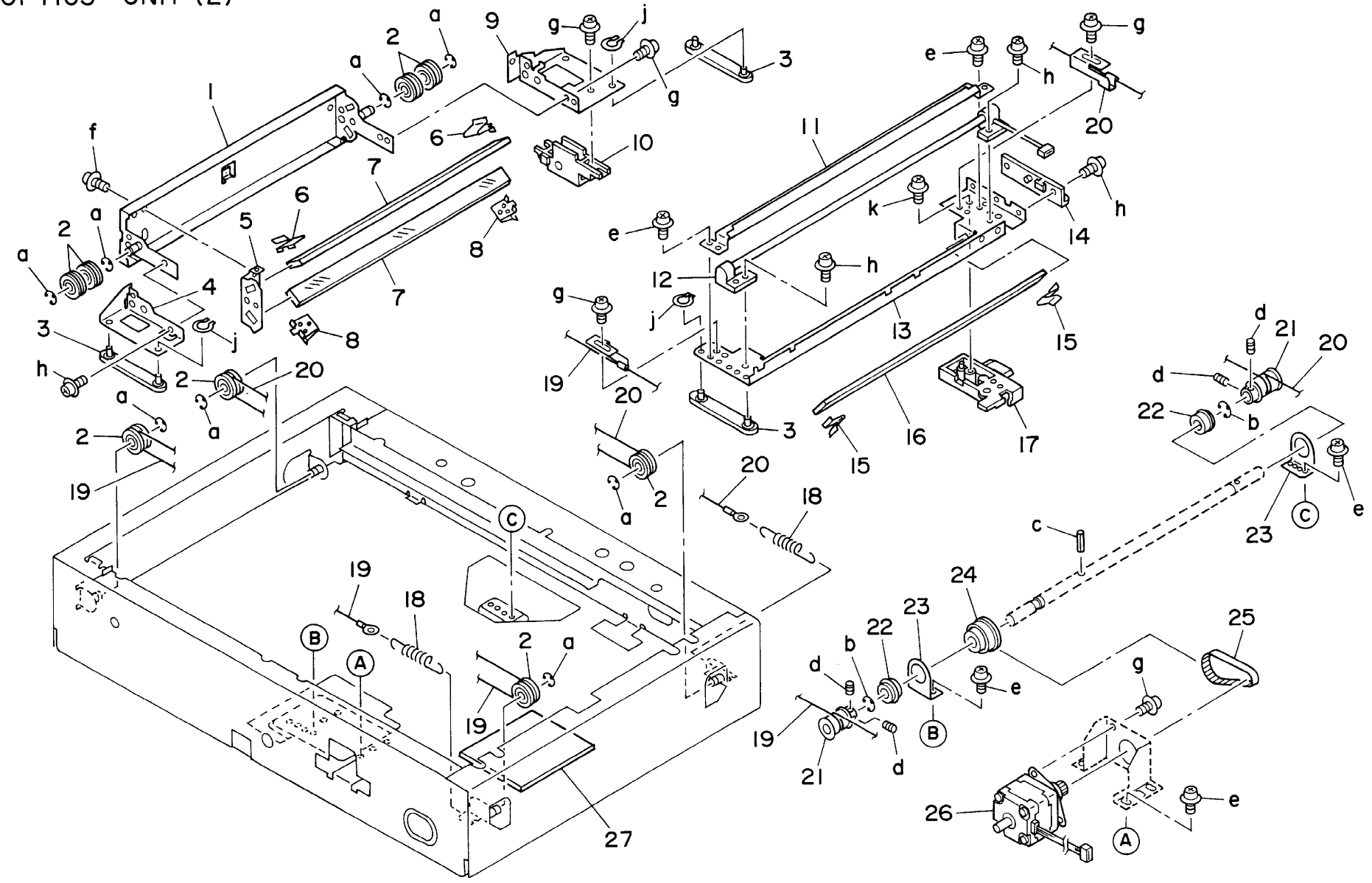

Key No.	Parts No.or Sub-ass'y No.	区分 class	出荷単位 Ship.unit	部品・部組名称	Description	仕向地 Destinations	標準部品 Standard parts
1	4660 7602 0	B	10/1SET	給紙送り出し軸受	Paper feeding shaft holder		a-00Z 670406
2	26NA 1741 0	C	10/1SET	駆動スペーサー／２	Driving spacer/2		b-00Z 670606
3	26NA 1569 0	C	10/1SET	回収ギア (Z=54)	Collecting gear (Z=54)		c-00Z 193081
4	26NA 1728 0	C	1	現像駆動軸受	Developing drive shaft holder		d-00Z 193043
5	1136 2060 0	C	1	ピン （A）	Pin(A)		e-00Z 680806
							f-00Z 163061
6	26NA 1503 0	C	1	ドラム回転プレート	Drum rotary plate		g-00Z 193041
7	26NA -153 0	C	1	ドラム入力軸部組	Drum input shaft assembly		h-00Z 253081
8	26NA 5359 0	A	10/1SET	定着軸受／下	Fixing shaft holder/Lower		j-00Z 193061
9	26NA 1615 0	C	10/1SET	アイドラーギア／D (Z=27/45)	Idler gear/D (Z=27/45)		k-00Z 474063
10	26NA 1727 0	C	10/1SET	テンションバネ	Tension spring		
11	26NA 8001 0	B	1	ドラム駆動モータ	Drum driving motor		
12	5400 1516 2	B	1	ベルトテンションコロ	Belt tension roller		
13	26NA 1714 0	C	1	ベルト (Z=370)	Belt (Z=370)		
14	26NA 1555 0	C	1	ギア／F (Z=32/34)	Gear/F (Z=32/34)		
15	26NA 1568 0	C	1	ギア／Q (Z=23/23)	Gear/Q (Z=23/23)		
16	1900 4141 0	C	1	ポリスライダー６	Polyslider 6		
17	26NA 1575 0	C	1	攪拌ギア／A (Z=35)	Agitating gear/A (Z=35)		
18	26NA 1552 0	C	1	ギア／C (Z=32/50)	Gear/C (Z=32/50)		
19	26NA 1520 0	B	1	カップリングバネ	Coupling spring		
20	26NA 1554 0	C	1	ギア／E (Z=32/35)	Gear/E (Z=32/35)		
21	26NA 1725 0	C	1	ギア／X (Z=45)	Gear/X (Z=45)		
22	26NA 1573 0	C	10/1SET	ギア／J (Z=38)	Gear/J (Z=38)		
23	26NA 1574 0	C	1	排紙ギア (Z=26)	Paper exit gear (Z=26)		
24	26NA -156 0	D	1	駆動プレートカシメ	Drive plate combined		
25	26NA 1560 0	C	1	ドラム駆動ギア (Z=108)	Drum driving gear (Z=108)		
26	26NA 1550 0	C	1	ギア／A (Z=26/97)	Gear/A (Z=26/97)		
27	26NA 1551 0	C	1	ギア／B (Z=97)	Gear/B (Z=97)		
28	26NA 1576 0	C	1	ギア／R (Z=21/50)	Gear/R (Z=21/50)		
29	26NA 1556 0	C	1	ギア／G (Z=24/49)	Gear/G (Z=24/49)		
30	26NA 1563 0	C	1	ギア／M (Z=34)	Gear/M (Z=34)		
31	26NA 1558 0	C	1	ギア／H (Z=55)	Gear/H (Z=55)		
32	26NA 1614 0	C	10/1SET	アイドラーギア／C (Z=35)	Idler gear/C (Z=35)		

DRIVING SECTION (1)

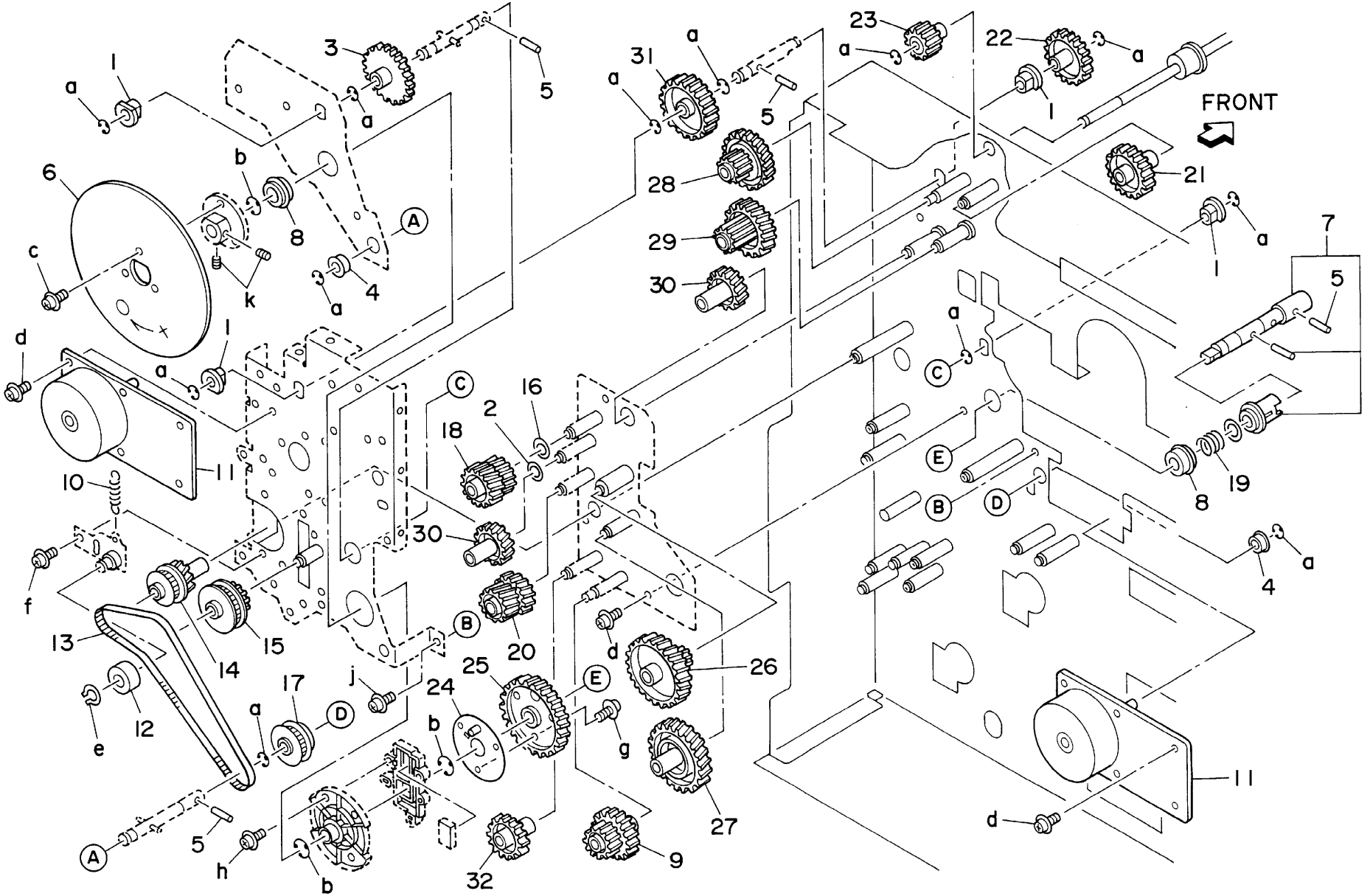

Key No.	Parts No.or Sub-ass'y No.	区分 class	出荷単位 Ship.unit	部品・部組名称	Description	仕向地 Destinations	標準部品 Standard parts
1	26NA 8004 0	B	1	カセット駆動モータ	Cassette driving motor		a-00Z 670406
2	26NA 1728 0	C	1	現像駆動軸受	Developing drive shaft holder		b-00Z 670606
3	0900 7553 0	B	10/1SET	メタル	Metal		d-00Z 283061
4	1136 2060 0	C	1	ピン （A）	Pin(A)		e-00Z 193043
5	26NA 1706 0	C	1	現像駆動歯車／３ (Z=25)	Developing drive gear/3 (Z=25)		f-00Z 610401 g-00Z 610301
6	26NA 1627 0	C	1	アイドラーギア／Ｌ (Z=16)	Idler gear/L (Z=16)		h-00Z 660306
7	26NA 1704 0	C	1	現像駆動歯車／１ (Z=23/52)	Developing drive gear/1 (Z=23/52)		m-00Z 193061
8	4660 7602 0	B	10/1SET	給紙送り出し軸受	Paper feeding shaft holder		
9	26NA 1618 0	C	10/1SET	手差し駆動ギア／２ (Z=21)	Manual feed driving gear/2 (Z=21)		
10	26NA 1626 0	C	1	駆動ギア (Z=15)	Driving gear (Z=15)		
11	26NA 1748 0	C	1	給紙カップリングギア／A (Z=25)	Paper feed coupling gear/A (Z=25)		
12	26NA 1630 0	C	1	アイドラーギア／O (Z=35)	Idler gear/O (Z=35)		
13	26NA 1621 0	C	1	アイドラーギア／G (Z=21/35)	Idler gear/G (Z=21/35)		
14	26NA 1620 0	C	1	アイドラーギア／F (Z=41)	Idler gear/F (Z=41)		
15	26NA 1632 0	C	10/1SET	給紙ギア／２ (Z=32)	Paper feed gear/2 (Z=32)		
16	26NA 1749 0	C	1	給紙カップリングギア／B (Z=20)	Paper feed coupling gear/B (Z=20)		
17	26NA 1616 0	B	1	手差し駆動ギア／１ (Z=25)	Manual feed driving gear/1 (Z=25)		
18	26NA 4081 0	C	1	給紙送り出しバネ	Paper feeding spring		
19	26NA 1617 0	C	1	アイドラーギア／E (Z=45)	Idler gear/E (Z=45)		
20	26NA 1619 0	C	1	ギア (Z=25)	Gear (Z=25)		
21	6842 7603 1	D	1	排紙軸受	Paper exit shaft holder		
22	26NA 8202 0	B	1	給紙クラッチ	Paper feed clutch		
23	26NA 1631 0	B	1	給紙ギア (Z=15)	Paper feed gear (Z=15)		
24	26NA 1705 0	C	1	現像駆動歯車／２ (Z=27)	Developing drive gear/2 (Z=27)		

DRIVING SECTION (2)

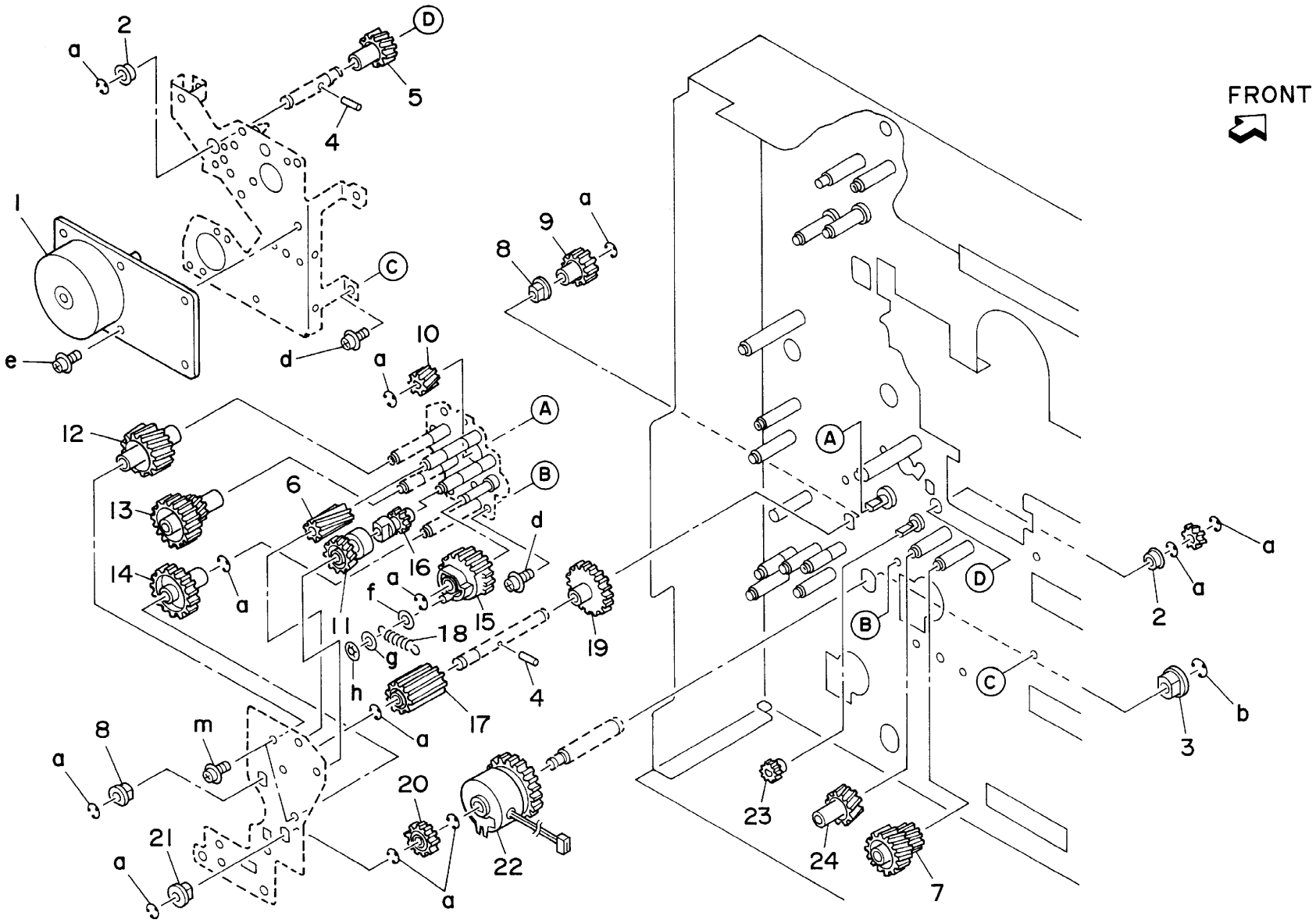

Key No.	Parts No.or Sub-ass'y No.	区分 class	出荷単位 Ship.unit	部品・部組名称	Description	仕向地 Destinations	標準部品 Standard parts
1	26NA 8001 0	B	1	ドラム駆動モータ	Drum driving motor		a-00Z 670406
2	26NA 1625 0	C	1	アイドラーギア／K (Z=20)	Idler gear/K (Z=20)		b-00Z 283061
3	26NA 1627 0	C	1	アイドラーギア／L (Z=16)	Idler gear/L (Z=16)		c-00Z 610401
4	26NA 1749 0	C	1	給紙カップリングギア／B (Z=20)	Paper feed coupling gear/B (Z=20)		d-00Z 610301
5	26NA 1626 0	C	1	駆動ギア (Z=15)	Driving gear (Z=15)		e-00Z 660306
							f-00Z 193043
6	26NA 1748 0	C	1	給紙カップリングギア／A (Z=25)	Paper feed coupling gear/A (Z=25)		g-00Z 670306
7	26NA 1633 0	C	10/1SET	給紙ギア／3 (Z=32)	Paper feed gear/3 (Z=32)		h-00Z 670506
8	26NA 4081 0	C	1	給紙送り出しバネ	Paper feeding spring		j-00Z 193061
9	26NA 1623 0	C	1	アイドラーギア／I (Z=15/25)	Idler gear/I (Z=15/25)		
10	26NA 1631 0	B	1	給紙ギア (Z=15)	Paper feed gear (Z=15)		
11	26NA 8201 0	B	1	レジストクラッチ	Resist clutch		
12	26NA 1612 0	C	1	アイドラーギア／B (Z=43)	Idler gear/B (Z=43)		
13	26NA 1613 0	C	1	クラッチギア／1 (Z=27)	Clutch gear/1 (Z=27)		
14	26NA 1622 0	C	1	アイドラーギア／H (Z=33)	Idler gear/H (Z=33)		
15	26NA 1611 0	C	1	アイドラーギア／A (Z=27/54)	Idler gear/A (Z=27/54)		
16	26NA 1726 0	C	1	給紙駆動ギア (Z=52/97)	Paper feed driving gear (Z=52/97)		
17	1900 4141 0	C	1	ポリスライダー6	Polyslider 6		
18	26NA 1624 0	C	1	アイドラーギア／J (Z=25)	Idler gear/J (Z=25)		

DRIVING SECTION (3)

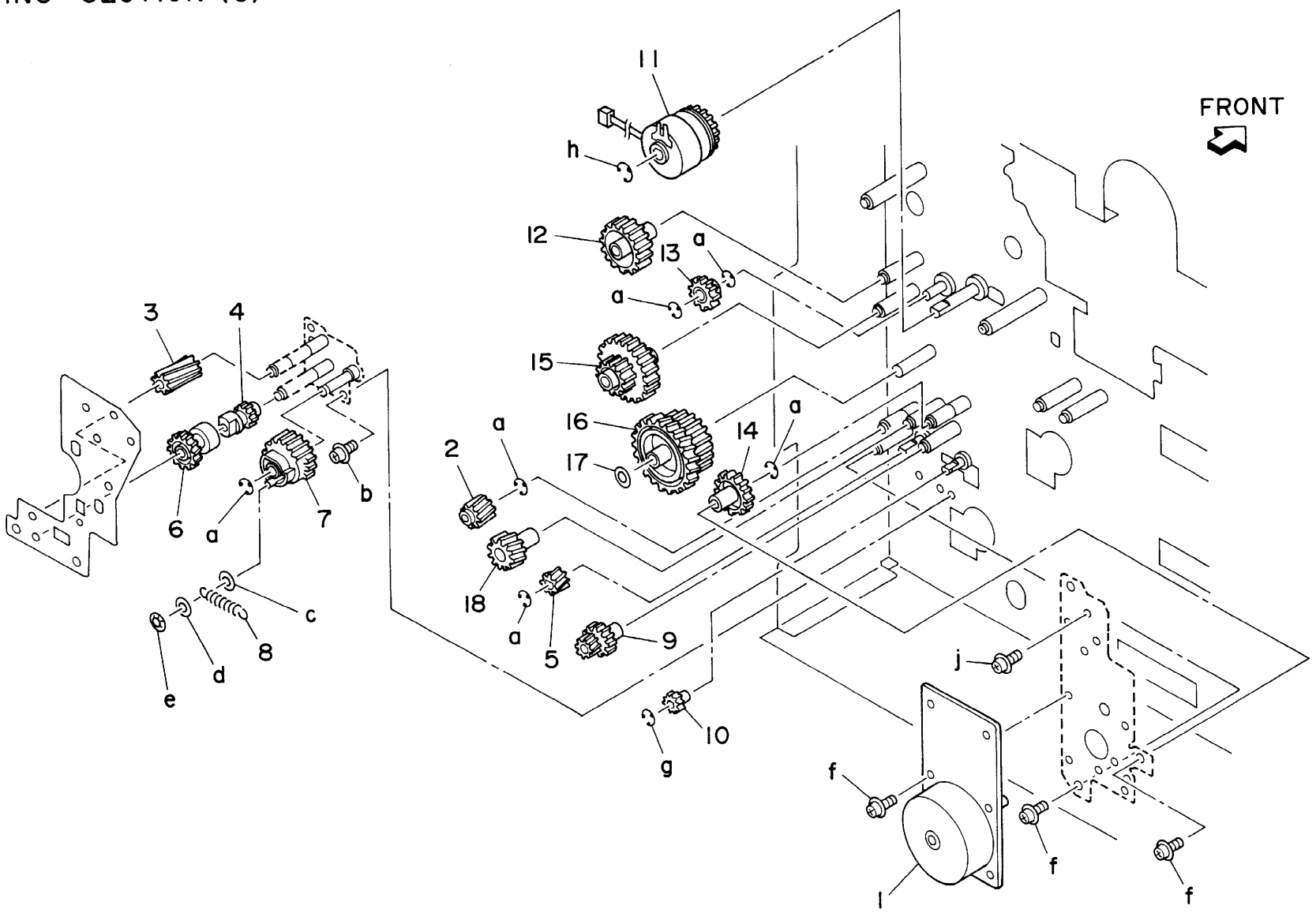

Key No.	Parts No.or Sub-ass'y No.	区分 class	出荷単位 Ship.unit	部品・部組名称	Description	仕 向 地 Destinations	標準部品 Standard parts
1	3920 4526 0	C	1	電極連結バネ（B）	Electrode connecting spring(B)		a-00Z 670306
2	26NA -222 0	C	1	帯電給電板／Bカシメ	Charging electrify plate/B combined		b-00Z 670406
3	40AA 7319 1	C	1	帯電入力バネ	Charging input spring		c-00Z 670606
4	26NA 2134 0	C	1	ドラム回転部材	Drum rotary part		d-00Z 193061
5	26NA -223 0	C	1	現像給電板カシメ	Developing electrify plate combined		e-00Z 263081
							f-00Z 253081
6	26NA 2014 0	C	1	スクリュー軸受	Screw shaft holder		g-00Z 253121
7	26NA -990 0	C	1	ドラムユニット部組	Drum unit assembly		h-00Z 183061
8	26NA 2042 0	C	10/1SET	アイドラーギア (Z=25)	Idler gear (Z=25)		
9	26NA -221 0	C	1	帯電給電板／Aカシメ	Charging electrify plate/A combined		
10	26NA 2038 0	C	1	揺動軸受	Rocking shaft holder		
11	26NA 2092 0	C	1	軸受固定部材	Shaft fixed part		
12	26NA 2057 0	C	10/1SET	分離揺動ギア (Z=18)	Separation rocking gear (Z=18)		
13	26NA 2136 0	C	1	ドラム支持軸受	Drum support shaft holder		
14	26NA 2058 0	C	10/1SET	分離揺動カム	Separation rocking cam		
15	26NA 2094 0	C	1	ドラム支持部材	Drum support part		
16	26NA -214 0	D	1	ドラム軸部組	Drum shaft assembly		
17	3040 2034 0	C	1	ケーシングネジ	Casing screw		
18	26NA 2017 0	C	10/1SET	攪拌ギア (Z=19/30)	Agitating gear (Z=19/30)		
19	26NA 2071 0	C	10/1SET	フエルト／A	Felt/A		
20	26NA 2035 0	D	1	カートリッジカバー／前	Cartridge cover/Front		
21	26NA 2016 0	C	10/1SET	スクリューギア (Z=24)	Screw gear (Z=24)		

DRUM CARTRIDGE (1)

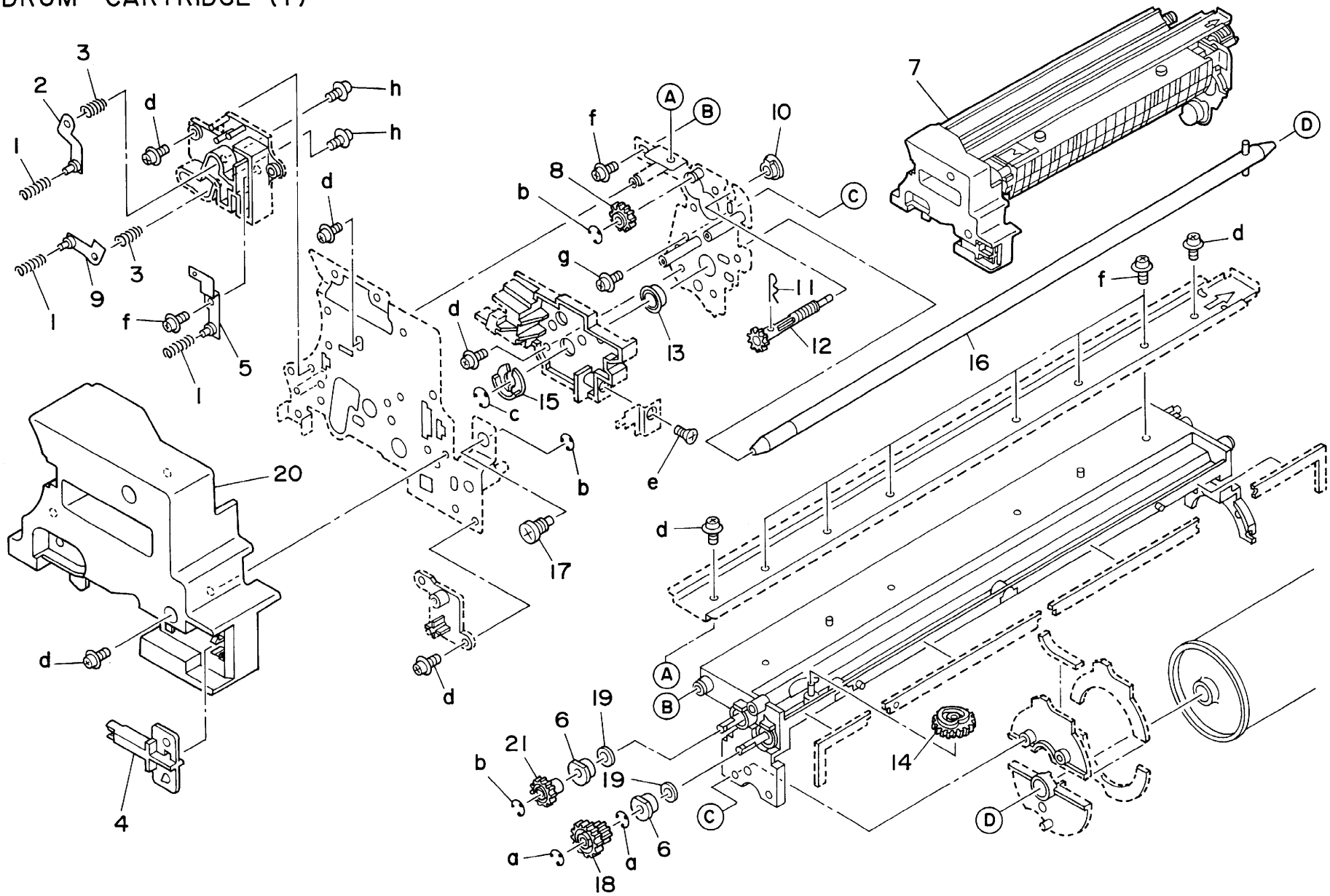

Key No.	Parts No.or Sub-ass'y No.	区分 class	出荷単位 Ship.unit	部品・部組名称	Description	仕 向 地 Destinations	標準部品 Standard parts
1	26NA 2027 0	C	10/1SET	分離解除レバー	Separate release lever		a-00Z 670206
2	26NA 2031 0	C	1	分離揺動ネジ	Separate rocking screw		b-00Z 193061
3	26NA 2030 0	C	10/1SET	分離揺動カラー	Separate rocking collar		c-00Z 253061
4	26NA 2024 0	C	1	分離ガイド板	Separate guide plate		d-00Z 193041
5	40AA 2023 0	C	1	分離解除バネ	Separate release spring		e-00Z 242061
							f-00Z 183061
6	26NA 2032 0	C	1	搬送補助ローラ	Separate auxiliary roller		g-00Z 253081
7	26NA 2029 0	C	10/1SET	分離揺動バネ	Separate rocking spring		
8	26NA 2095 0	D	1	束線ガイド部材	Wiring guide part		
9	26NA -918 0	C	1	トナー検知基板部組	Tonner detecting board assembly		
10	26NA 9031 0	D	1	センサ中継束線／１	Sensor relay wiring/1		
11	26NA -226 0	D	1	分離ソレノイド部組	Separate solenoid assembly		
12	26NA 2138 0	D	1	ソレノイドシール	Solenoid seal		
13	26NA 2140 0	D	1	紙ガイドシート／Ａ	Paper guide sheet/A		
14	26NA 2141 0	D	1	紙ガイドシート／Ｂ	Paper guide sheet/B		
15	26NA 2142 0	D	1	紙ガイドシート／Ｃ	Paper guide sheet/C		
16	26NA 2143 0	D	1	紙ガイドシート／Ｄ	Paper guide sheet/D		
17	26NA -224 0	C	1	飛散防止板／Ａ部組	Spewing preventive plate/A assembly		
18	26NA -218 0	B	1	分離爪部組	Separate claw assembly		
19	40AA 2017 0	C	1	分離支点軸	Separate fulcrum shaft		
20	26NA -209 0	A	1	清掃ブレード部組	Cleaning blade assembly		
21	26NA 2019 0	D	1	ブレード押圧バネ	Blade pressure spring		

DRUM CARTRIDGE (2)

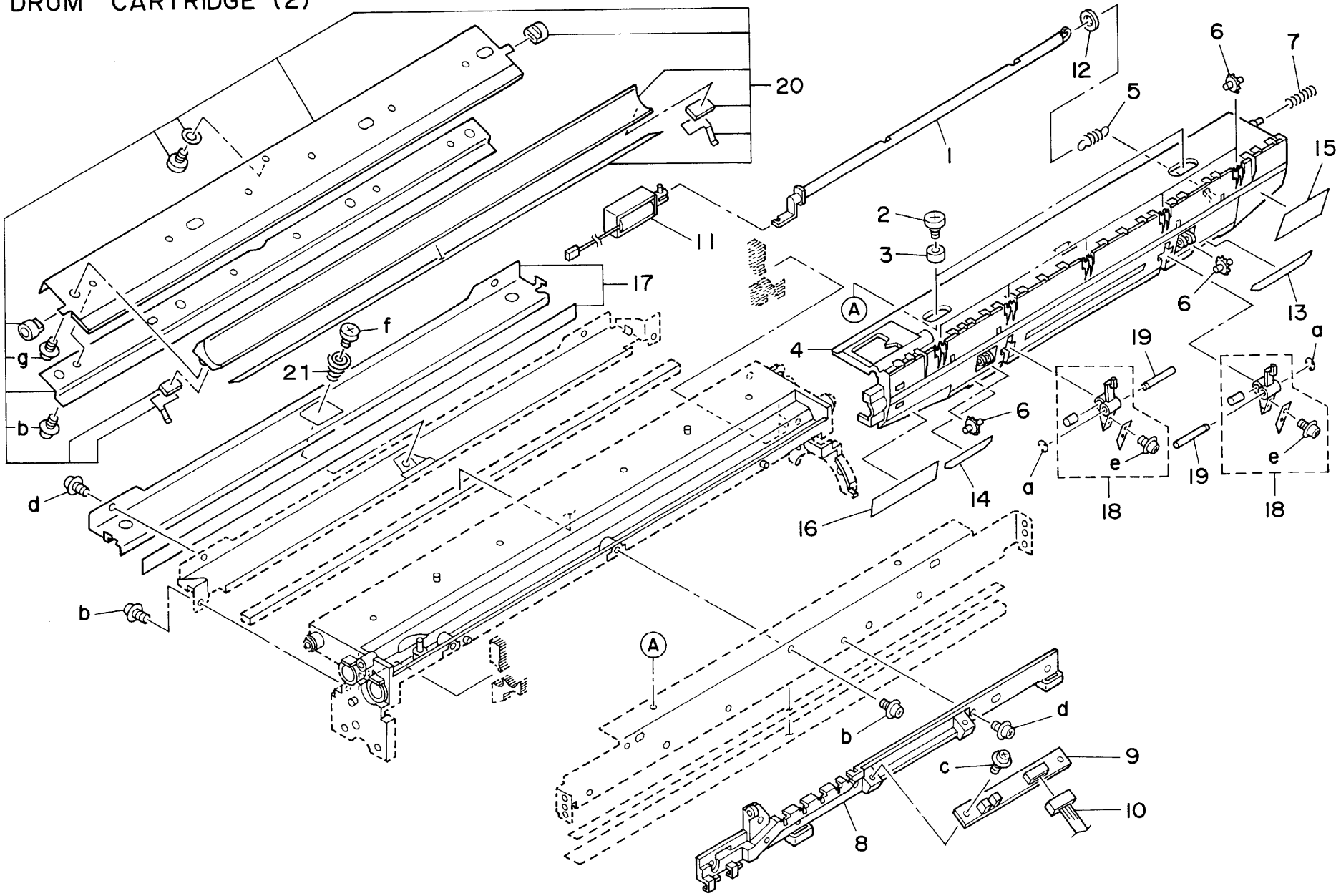

Key No.	Parts No.or Sub-ass'y No.	区分 class	出荷単位 Ship.unit	部品・部組名称	Description	仕向地 Destinations	標準部品 Standard parts
1	26NA 2123 0	C	1	スクリュー駆動プーリ／1 (Z=23)	Screw drive pulley/1 (Z=23)		a-00Z 670306
2	26NA 2122 0	B	1	スクリュー駆動ベルト (L=76)	Screw drive belt (L=76)		b-00Z 670406
3	26NA 2022 0	D	1	クリーナー回収シール	Cleaner collect seal		d-00Z 193061
4	26NA 2014 0	C	1	スクリュー軸受	Screw shaft holder		e-00Z 263061
5	26NA 2056 0	B	1	トナー回収カップリング	Toner collect coupling		f-00Z 253081 g-00Z 253121
6	26NA 2116 0	C	10/1SET	軸受スペーサー	Shaft holder spacer		h-00Z 192041
7	26NA 2128 0	C	1	スクリュー軸受／B	Screw shaft holder/B		m-00Z 670206
8	26NA 2025 0	D	1	軸受支持部材	Shaft holder fulcrum part		
9	26NA 2048 0	D	1	ドラム軸受	Drum shaft holder/F		
10	26NA 2124 0	C	1	スクリュー駆動プーリ／2 (Z=19)	Screw drive pulley/2 (Z=19)		
11	26NA -227 0	D	1	回収カバー／C部組	Collect cover/C assembly		
12	26NA 2087 0	C	1	クリーナー補助部材	Cleaner auxiliary part		

DRUM CARTRIDGE (3)

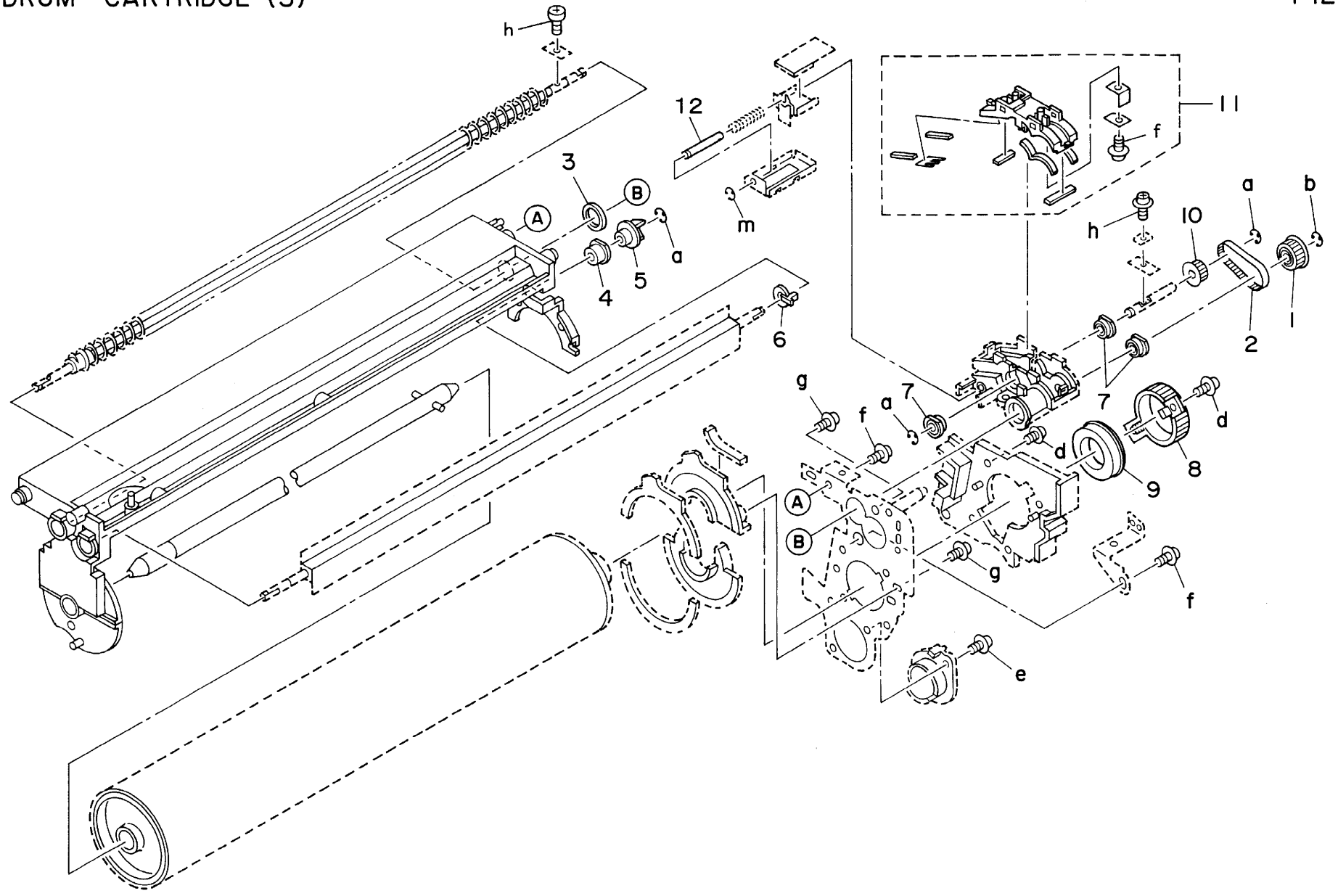

Key No.	Parts No.or Sub-ass'y No.	区分 class	出荷単位 Ship.unit	部品・部組名称	Description	仕向地 Destinations	標準部品 Standard parts
1	26NA 2518 0	B	10/1SET	帯電バネ	Charging spring		a-00Z 253061
2	26NA 2516 0	C	1	帯電制御プレート	Charging control plate		b-00Z 660306
3	5400 2512 1	B	1	帯電清掃ノブ	Charging cleaning knob		
4	26NA 2502 0	C	1	帯電ブロック／前	Charging block/Front		
5	26NA 2504 0	B	10/1SET	落雷防止板／前	Spark arrester preventive plate/Front		
6	26NA 2507 0	C	1	帯電給電板	Charging electrode plate		
7	26NA 2517 0	B	10/1SET	ワイヤー引張りバネ	Wire tension spring		
8	26NA 2506 0	A	10/1SET	帯電ワイヤー	Charging wire		
9	26NA 2501 0	C	1	帯電ブロック／奥	Charging block/Rear		
10	26NA 2505 0	B	10/1SET	落雷防止板／奥	Spark arrester preventive plate/Rear		
11	25HA 2510 0	B	1	軸ストッパ部材	Shaft stopper part		
12	26NA -252 0	C	1	帯電清掃部組	Charging cleaning assembly		
13	26NA -251 0	C	1	帯電放電プレート部組	Charging discharge plate assembly		
14	26NA -250 0	B	1	帯電極	Charging corona unit		

CHARGING CORONA UNIT

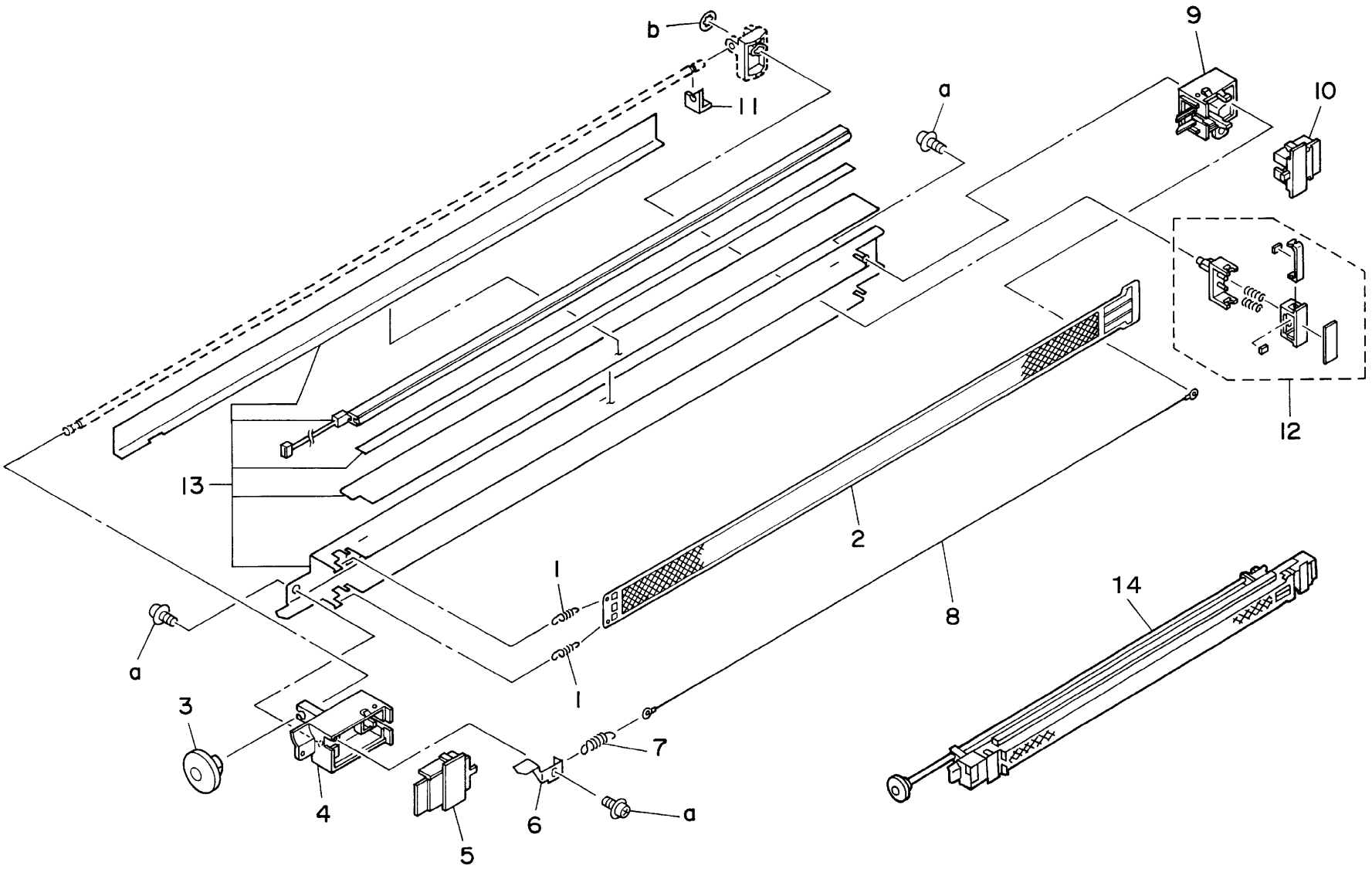

Key No.	Parts No.or Sub-ass'y No.	区分 class	出荷単位 Ship.unit	部品・部組名称	Description	仕向地 Destinations	標準部品 Standard parts
1	26NA 2619 0	C	1	分離ブリッジ	Separate bridge		a-00Z 253081
2	26NA 2608 0	A	10/1SET	放電ワイヤー	Discharge wire		b-00Z 600401
3	26NA -260 0	B	1	転写分離極	Transfer separator corona unit		c-00Z 112031
4	26NA 2623 0	B	10/1SET	ワイヤーテンションバネ	Wire tension spring		d-00Z 163061
5	55GA 2514 0	C	1	クリーナー取り付けバネ	Cleaner mount spring		
6	26NA 2627 0	C	10/1SET	転写清掃部材／E	Transfer cleaning part/E		
7	26NA 2615 0	C	10/1SET	転写清掃部材／B	Transfer cleaning part/B		
8	26NA 2607 0	B	10/1SET	落雷防止板／奥	Spark arrester preventive plate/Rear		
9	26NA 2604 0	C	1	転写分離ブロック／奥	Transfer separator block/Rear		
10	26NA 2606 0	B	10/1SET	落雷防止板／前	Spark arrester preventive plate/Front		
11	26NA 2625 0	D	1	給電板	Electrode plate		
12	26NA 2626 0	B	10/1SET	給電バネ	Electrode spring		
13	26NA 7325 0	B	10/1SET	電極連結バネ／A	Electrode connecting spring/A		
14	26NA 2614 0	C	10/1SET	転写清掃部材／A	Transfer cleaning part/A		
15	26NA -262 0	C	1	転写分離ブロック／前部組	Transfer separator block/Front assembly		
16	26NA -264 0	C	1	クリーナー蓋部組	Cleaner cover assembly		
17	26NA -263 0	C	1	クリーナー軸部組	Cleaner shaft assembly		
18	26NA -261 0	D	1	転写ガイド板部組	Transfer guide plate assembly		

TRANSFER SEPARATOR UNIT

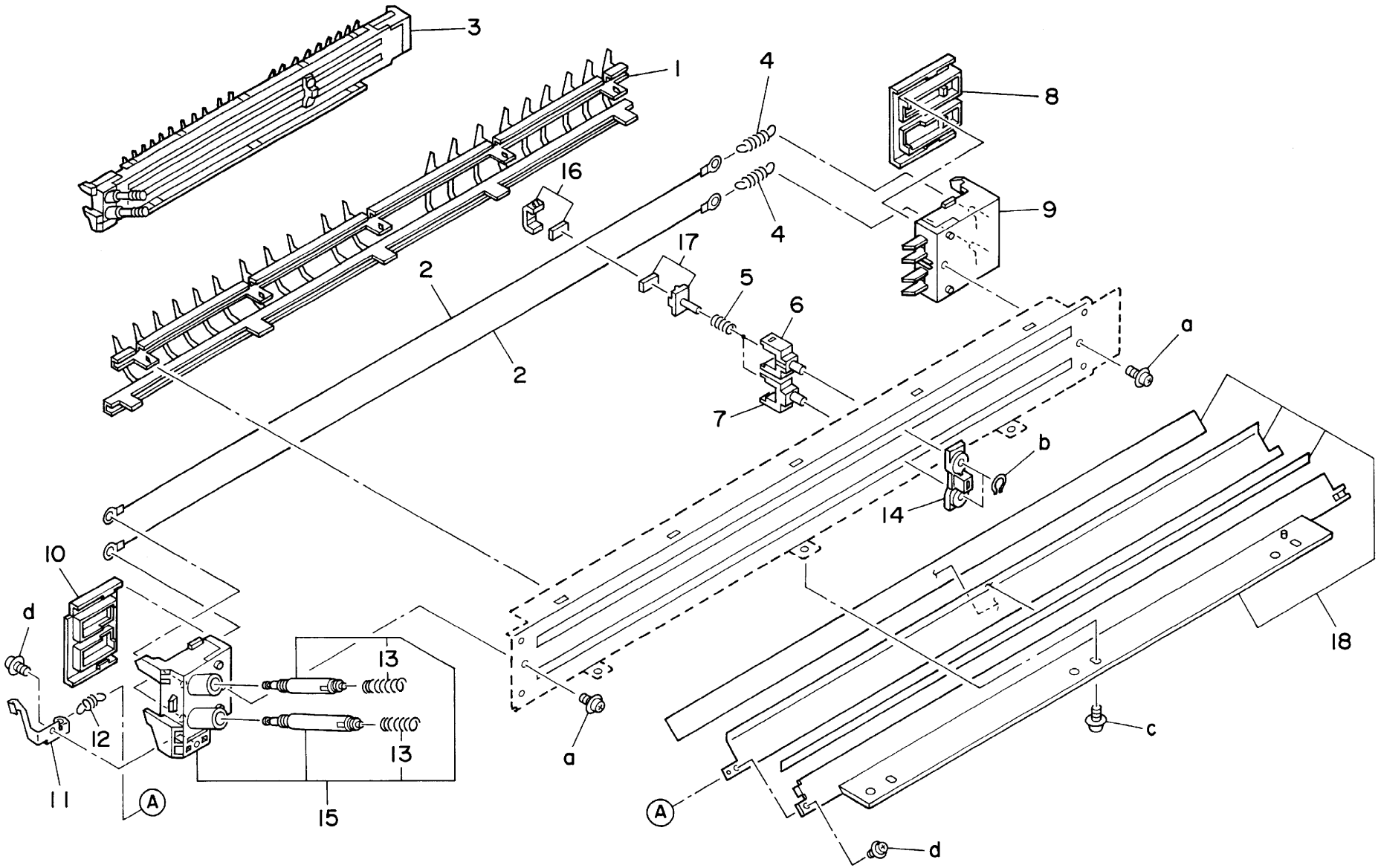

Key No.	Parts No.or Sub-ass'y No.	区分 class	出荷単位 Ship.unit	部品・部組名称	Description	仕向地 Destinations	標準部品 Standard parts
1	26NA -300 0	B	1	現像器	Developing unit		a-00Z 670406
2	4660 7801 0	B	10/1SET	ピン A	Pin A		b-00Z 670506
4	26NA 3089 0	C	1	バネスペーサー／1	Spring spacer/1		d-00Z 183061
5	26NA 3017 0	C	10/1SET	アイドラーギア (Z=16)	Idler gear (Z=16)		e-00Z 253061
							f-00Z 193061
6	26NA 3085 0	C	1	軸受スペーサー	Shaft holder spacer		g-00Z 680606
7	26NA 3081 0	B	1	現像ギア／C	Developing gear/C		h-00Z 680706
8	26NA 3077 0	C	1	現像軸受	Developing shaft holder		j-00Z 163081
9	26NA 3066 0	C	1	現像案内軸受	Developing guide shaft holder		
10	26NA 3073 0	B	10/1SET	攪拌カップリング	Agitate coupling		
11	26NA 2136 0	C	1	ドラム支持軸受	Drum support shaft holder		
12	26NA 3075 0	D	10/1SET	現像調整カム／前	Developing adjusting cam/Front		
13	55VA 2031 0	C	1	位置決めネジ	Positioning screw		
14	26NA 3094 0	D	1	現像シール／S	Developing seal/S		
15	26NA 3015 0	B	1	攪拌ギア／B (Z=22)	Agitate gear/B (Z=22)		
16	26NA 3014 0	C	10/1SET	攪拌ギア／A (Z=22)	Agitate gear/A (Z=22)		
17	26NA 3086 0	C	1	軸受支持部材	Shaft holder fulcrum part		
18	26NA 3063 0	C	1	現像軸受／前	Developing shaft holder/Front		
19	26NA 3065 0	C	1	現像軸受／奥	Developing shaft holder/Rear		
20	26NA 3036 0	D	1	現像連結板	Developing connecting plate		
21	26NA 3084 0	D	1	現像ブロック	Developing block		
22	26NA 3070 0	C	1	現像ギア (Z=26)	Developing gear (Z=26)		
23	26NA 3049 0	D	1	現像給電カバー	Developing electrode cover		
24	26NA 8804 0	C	1	トナー濃度センサー	Toner density sensor		
25	26NA 9025 0	D	1	現像束線	Developing wiring		
26	26NA 3047 0	D	1	現像給電ステー	Developing electrode stay		

DEVELOPING UNIT (1)

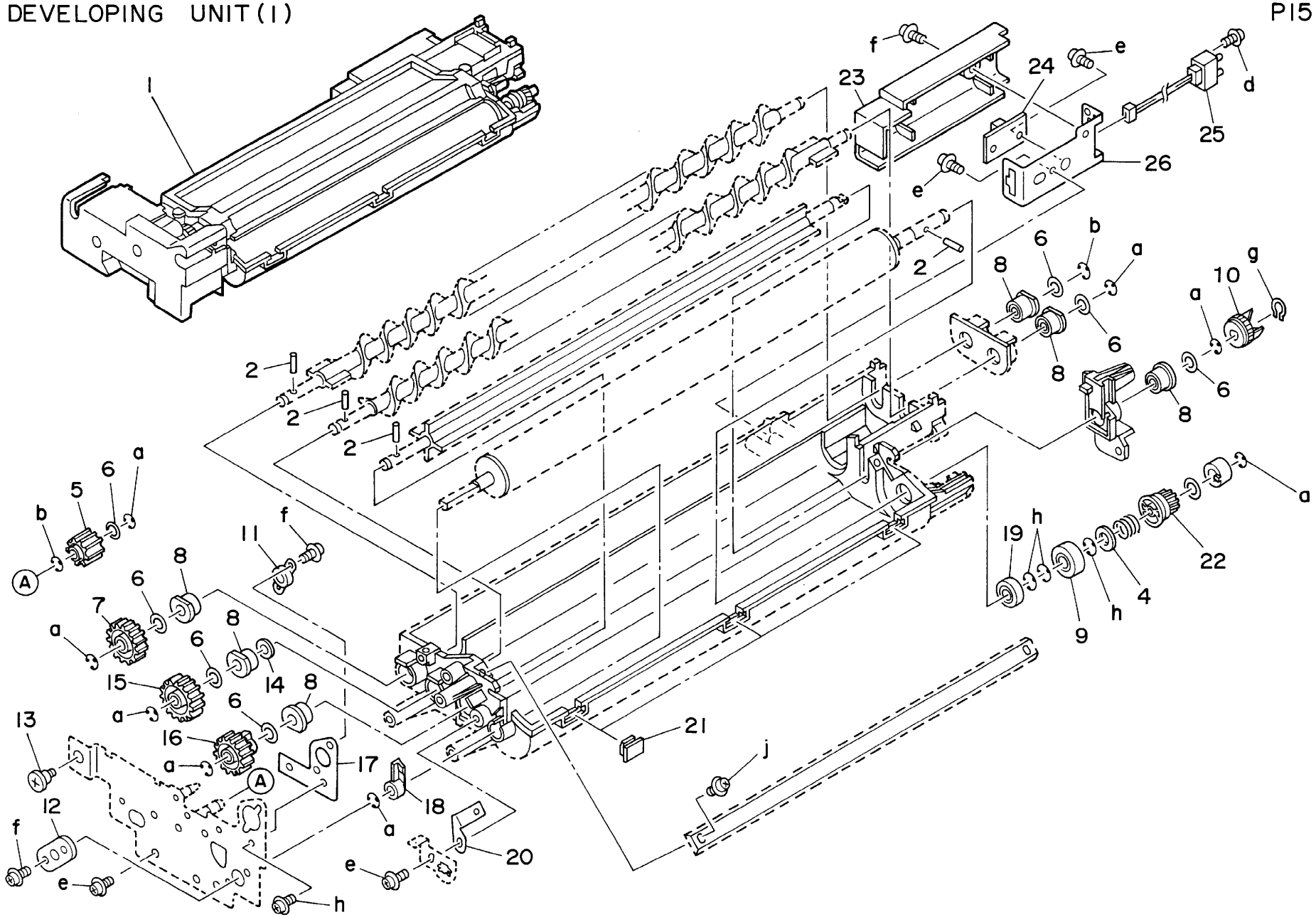

Key No.	Parts No.or Sub-ass'y No.	区分 class	出荷単位 Ship.unit	部品・部組名称	Description	仕向地 Destinations	標準部品 Standard parts
1	26NA -306 0	C	1	現像蓋部組	Developing cover assembly		a-00Z 253061
2	26NA 3050 0	D	1	帯電給電板／A	Charging electrode plate/A		b-00Z 253081
3	26NA 3051 0	D	1	帯電給電板／B	Charging electrode plate/B		c-00Z 193061
4	26NA 3048 0	C	1	現像カバー	Developing cover		
5	26NA -305 0	D	1	現像カバー部材／A部組	Developing cover part/A assembly		
6	26NA -302 0	D	1	現像カバー部材／C部組	Developing cover part/C assembly		
7	26NA 3093 0	D	1	現像支持ストッパ	Developing supprot stopper		
8	26NA 9035 0	D	1	現像中継束線／2	Developing relay wiring/2		
9	0294 2064 0	C	1	Lケンシール	L detecting seal		
10	26NA 8804 0	C	1	トナー濃度センサー	Toner density sensor		
11	26NA 3052 0	D	1	現像給電板	Developing electrode plate		
12	26NA 3044 0	D	1	飛散防止シート／2	Spewing preventive sheet/2		
13	26NA 3019 0	D	1	現像板／B	Developing plate/B		
14	26NA 3020 0	C	1	補給バネ	Supply spring		
15	26NA 3018 0	D	1	現像板／A	Developing plate/A		
16	26NA 3074 0	D	1	現像レール／左	Developing rail/Left		
17	26NA 3071 0	D	1	現像レール／右	Developing rail/Right		

DEVELOPING UNIT (2)

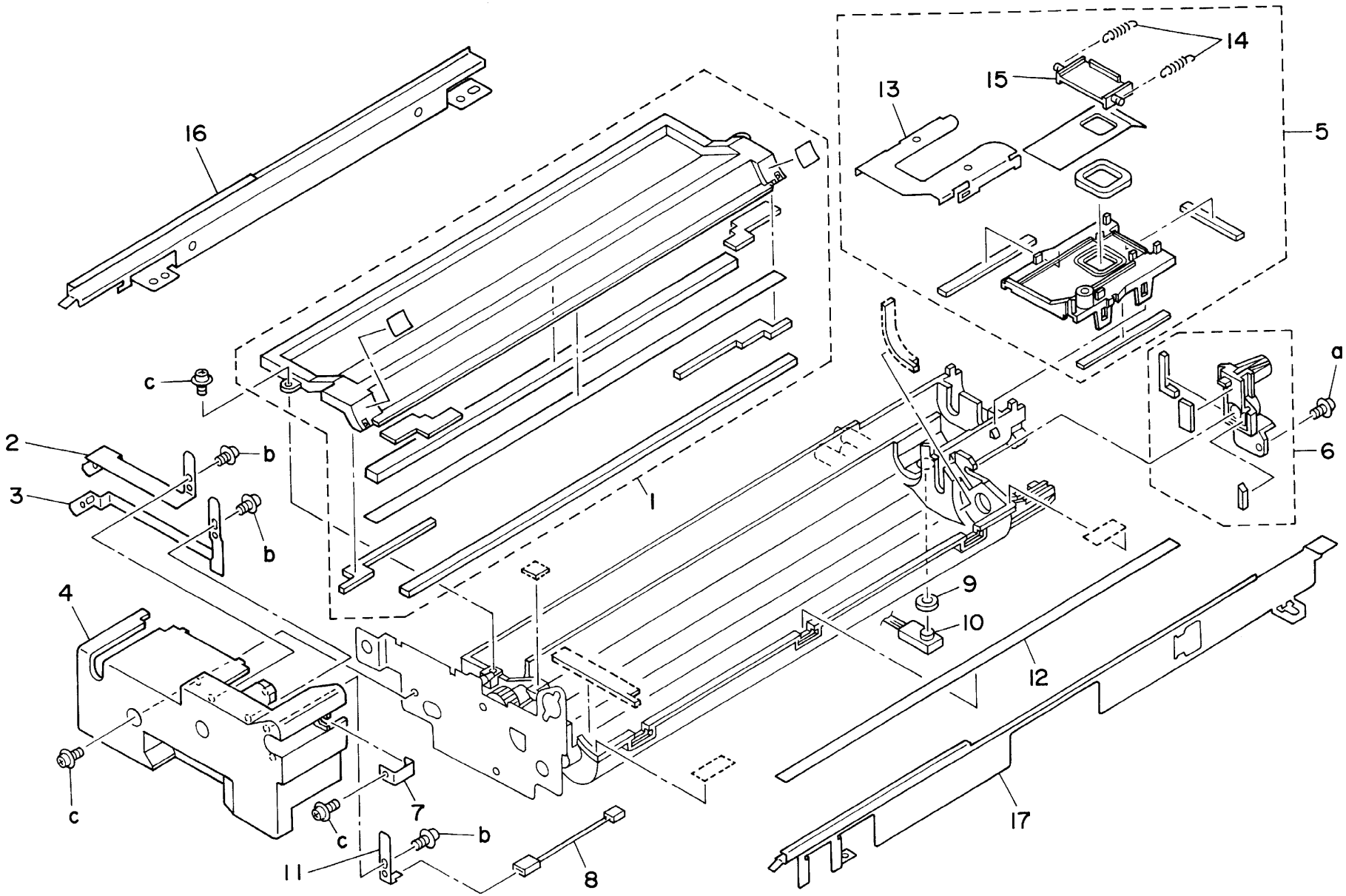

Key No.	Parts No.or Sub-ass'y No.	区分 class	出荷単位 Ship.unit	部品・部組名称	Description	仕向地 Destinations	標準部品 Standard parts
1	26NA 3214 0	D	1	トナー補給滑りカバー	Toner supply slide cover		a-00Z 670406
2	26NA 3215 0	D	1	トナー補給カバーパッド	Toner supply cover pad		b-00Z 163061
3	26NA 3219 0	D	1	トナー補給シール／上	Toner supply seal/Upper		c-00Z 193061
4	26NA -320 0	B	1	トナー補給	Toner supply unit		d-00Z 253081
5	26NA 3290 0	D	1	飛散防止スペーサー	Spewing preventive spacer		e-00Z 193041 f-00Z 143041
6	26NA -325 0	D	1	攪拌スクリュー部組	Agitate screw assembly		g-00Z 670506
7	26NA -328 0	D	1	トナー攪拌板部組	Toner agitate plate assembly		
8	26NA 3204 0	C	1	トナー補給スクリュー	Toner supply screw		
9	0980 3030 0	C	1	ピン	Pin		
10	26NA 3254 0	C	1	トナー攪拌軸受	Toner agitate shaft holder		
11	26NA 3228 0	C	1	スクリューシール部材／上	Screw seal part/Upper		
12	26NA 3255 0	C	1	トナー搬送軸受／右	Toner agitate shaft holder/Right		
13	26NA 3220 0	C	1	スクリューシール部材／下	Screw seal part/Lower		
14	26NA -322 0	D	1	トナー補給本体／上部組	Toner supply base/Upper assembly		
15	26NA 3231 0	D	1	トナー補給ホルダー本体	Toner supply holder base		
16	26NA 8255 0	D	1	トナー補給ソレノイド	Toner supply solenoid		
17	26NA 8006 0	B	1	トナー補給モータ	Toner supply motor		
18	08AA 3609 0	D	1	トナー補給ホルダーシール／A	Toner supply holder seal/A		
19	26NA 3268 0	C	1	トナー搬送歯車／5 (Z=16/23)	Toner conveyance gear/5 (Z=16/23)		
20	26NA 3247 0	D	1	駆動補助板	Driving auxiliary plate		
21	26NA 3209 0	B	1	トナー補給開閉バネ	Toner supply open-close spring		
22	40AA 8803 0	C	1	残量検知センサ	Remained detecting sensor		
23	26NA 3230 0	D	1	トナー補給開閉シート	Toner supply open-close sheet		
24	26NA 3208 0	D	1	トナー補給開閉板	Toner supply open-close plate		
25	26NA 3243 0	D	1	トナー補給開閉カバー	Toner supply open-close cover		
26	26NA 3227 0	C	1	スクリューシール部材／中	Screw seal part/Middle		
27	26NA 3256 0	C	1	トナー搬送軸受／左	Toner agitate shaft holder/Left		
28	26NA 3251 0	C	10/1SET	トナー搬送歯車／1 (Z=16/24)	Toner conveyance gear/1 (Z=16/24)		
29	25HA 3234 0	C	1	フエルト／C	Felt/C		
30	25HA 3215 2	C	1	トナー搬送軸受／A	Toner conveyance shaft holder/A		
31	26NA 3253 0	C	10/1SET	トナー搬送歯車／4 (Z=34)	Toner conveyance gear/4 (Z=34)		
32	26NA 3242 0	D	1	トナー補給シール／奥	Toner supply seal/Rear		
33	26NA 3252 0	C	10/1SET	トナー搬送歯車／3 (Z=13/30)	Toner conveyance gear/3 (Z=13/30)		
34	26NA 3266 0	C	1	トナー補給軸受	Toner supply shaft holder		
35	26NA 3259 0	C	10/1SET	トナー補給駆動歯車 (Z=42)	Toner supply regulating gear (Z=42)		

TONER SUPPLY UNIT (1)

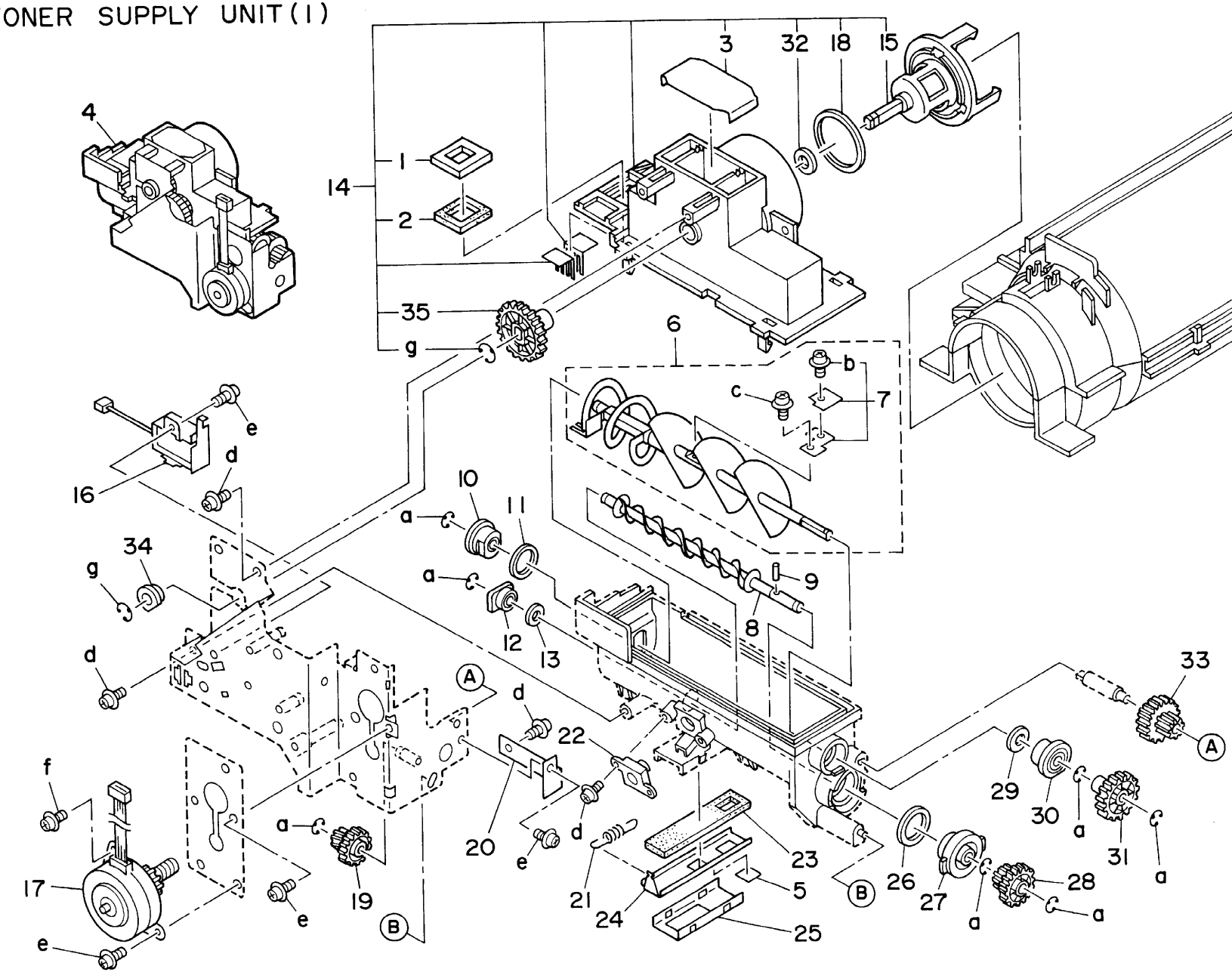

Key No.	Parts No.or Sub-ass'y No.	区分 class	出荷単位 Ship.unit	部品・部組名称	Description	仕向地 Destinations	標準部品 Standard parts
1	26NA 9033 0	D	1	センサ中継束線／3	Sensor relay wiring/3		a-00Z 283081
2	40AA 5323 0	C	1	引張りバネ	Tension spring		b-00Z 670406
3	26NA 3258 0	C	1	トナー補給規制歯車 (Z=21/41)	Toner supply regulating gear (Z=21/41)		c-00Z 660206
4	26NA 3264 0	C	1	トナー補給歯車／2 (Z=41)	Toner supply gear/2 (Z=41)		d-00Z 253081
5	26NA 1035 0	D	1	レール／左	Rail/Left		e-00Z 253141
6	5520 8551 0	B	1	フォトセンサー	Photo sensor		
7	26NA 3223 0	D	1	検知アクチェタ／A	Detecting actuator/A		
8	26NA 3237 0	C	1	トナー補給補助コロ	Toner supply auxiliary roller		
9	26NA 3240 0	C	1	トナー補給ガイド部材	Toner supply guide part - - - - - - -	A	
9	26NE 3240 0	C	1	トナー補給ガイド部材	Toner supply guide part - - - - - - -	B	
9	26NF 3240 0	C	1	トナー補給ガイド部材	Toner supply guide part - - - - - - -	C	
10	26NA 3283 0	D	1	カートリッジ押圧部材	Cartridge pressure part		
11	26NA 3284 0	D	1	カートリッジ押圧部材／中	Cartridge pressure part/Middle		
12	26NA 3286 0	C	1	カートリッジ押圧バネ	Cartridge pressure spring		
13	26NA 3285 0	D	1	カートリッジ押圧把手	Cartridge pressure knob		
14	26NA 3287 0	C	1	カートリッジ押圧バネ／2	Cartridge pressure spring/2		
15	26NA 3282 0	D	1	カートリッジ押圧台	Cartridge pressure plate		
16	26NA 3261 0	C	1	トナー補給歯車／1 (Z=14/60)	Toner supply gear/1 (Z=14/60)		
17	26NE 9719 0	D	1	レーザー注意ラベル／4	Laser caution label/4		
18	26NA -323 0	C	1	トナー補給駆動部組	Toner supply driving assembly		

TONER SUPPLY UNIT (2)

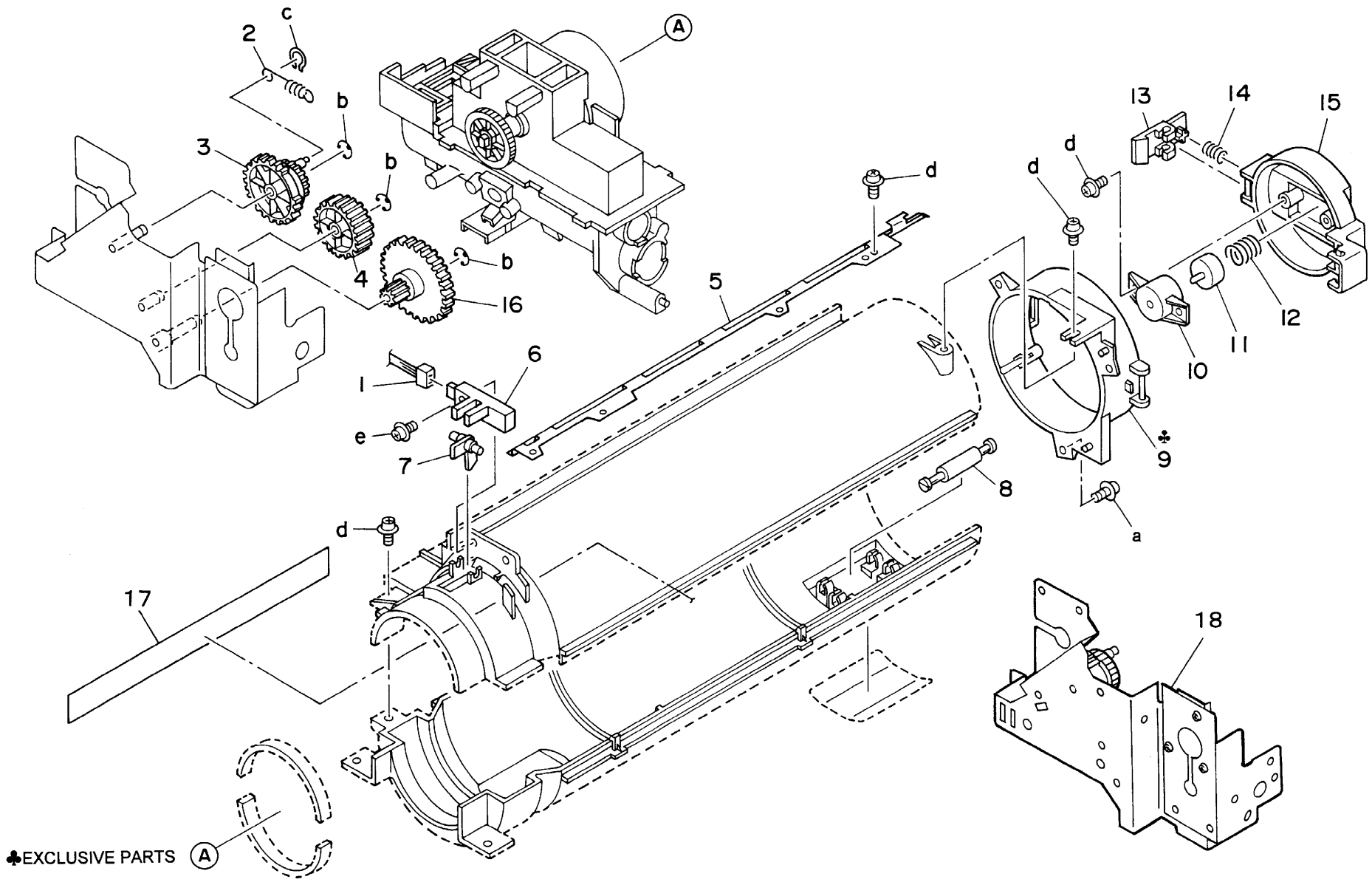

♣EXCLUSIVE PARTS

Key No.	Parts No.or Sub-ass'y No.	区分 class	出荷単位 Ship.unit	部品・部組名称	Description	仕向地 Destinations	標準部品 Standard parts
1	26NA 4082 0	C	1	給紙滑り軸受	Paper feed slide bearing		a-00Z 670306
2	26NA -414 0	C	1	トナーカバー部組	Toner cover assembly		b-00Z 670406
3	26NA 4024 0	C	1	給紙従動ローラ	Paper feed driven roller		c-00Z 670606
4	26NA 4009 0	A	10/1SET	紙送り出しゴム	Paper feeding rubber		d-00Z 712106
5	26NA 4008 0	C	1	送り出しローラ	Feeding roller		e-00Z 193061
							f-00Z 193101
6	26NA 4003 0	D	1	給紙ガイド板／上	Paper feed guide plate/Upper		g-00Z 253081
7	26NA 4016 0	B	1	駆動カップリング	Driving coupling		h-00Z 163051
8	40AA 4015 0	B	1	軸位置決め部材	Shaft positioning part		j-00Z 283061
9	40AA 7604 0	C	1	送り出し軸受	Feeding shaft holder		
10	26NA 4051 0	C	10/1SET	給紙アイドラー歯車 (Z=17)	Paper feed idler gear (Z=17)		
11	26NA 4011 0	A	10/1SET	重送防止ゴム／上	Double feed preventive rubber/Upper		
12	26NA 4010 0	C	1	重送防止ローラ／上	Double feed preventive roller/Upper		
13	26NA 4022 0	C	1	給紙補助部材	Paper feed auxiliary part		
14	26NA -419 0	D	1	ソレノイド取り付け板カシメ	Solenoid mount plate combined		
15	26NA 4081 0	C	1	給紙送り出しバネ	Paper feeding spring		
16	26NA 8251 0	C	1	給紙ソレノイド	Paper feed solenoid		
17	26NA 4083 0	D	1	位置決めアーム	Positioning arm		
18	26NA 4076 0	C	1	レバー押さえバネ	Lever hold spring		
19	26NA 4012 0	A	10/1SET	重送防止ゴム／下	Double feed preventive rubber/Lower		
20	26NA 4050 0	C	1	重送防止ローラ	Double feed preventive roller		
21	40AA 4018 1	C	1	レバークリック軸	Lever click shaft		
22	40AA 4045 0	C	1	重送押圧バネ	Double feed pressure spring		
23	0660 7902 0	C	1	ドロワーネジ	Drawer		
24	26NA 4063 0	B	10/1SET	給紙押圧バネ／前	Paper feed pressure spring/Front		
25	5520 8551 0	B	1	フォトセンサー	Photo sensor		
26	26NA 4070 0	C	1	軸位置決め部材	Shaft positioning part		
27	5400 7601 0	B	1	給紙軸受	Paper feed shaft holder		
28	26NA 4028 0	C	1	紙検知アクチェタ	Paper detecting actuator		
29	26NA 4078 0	D	1	給紙支持ノブ	Paper feed support knob		
30	26NA 4075 0	C	1	紙検知アクチェタ／2	Paper detecting actuator/2		
31	26NA 4084 0	D	1	給紙ガイドシート／A	Paper feed guide sheet/A		
32	26NA 4023 0	C	1	給紙連結ローラ／1	Paper feed connecting roller/1		
33	26NA 4064 0	B	10/1SET	給紙押圧バネ／奥	Paper feed pressure spring/Rear		
34	26NA 4026 0	C	1	搬送押圧バネ	Conveyance pressure spring		
35	25AA 7553 0	B	1	滑り軸受	Slide bearing		

PAPER FEED UNIT (UPPER)

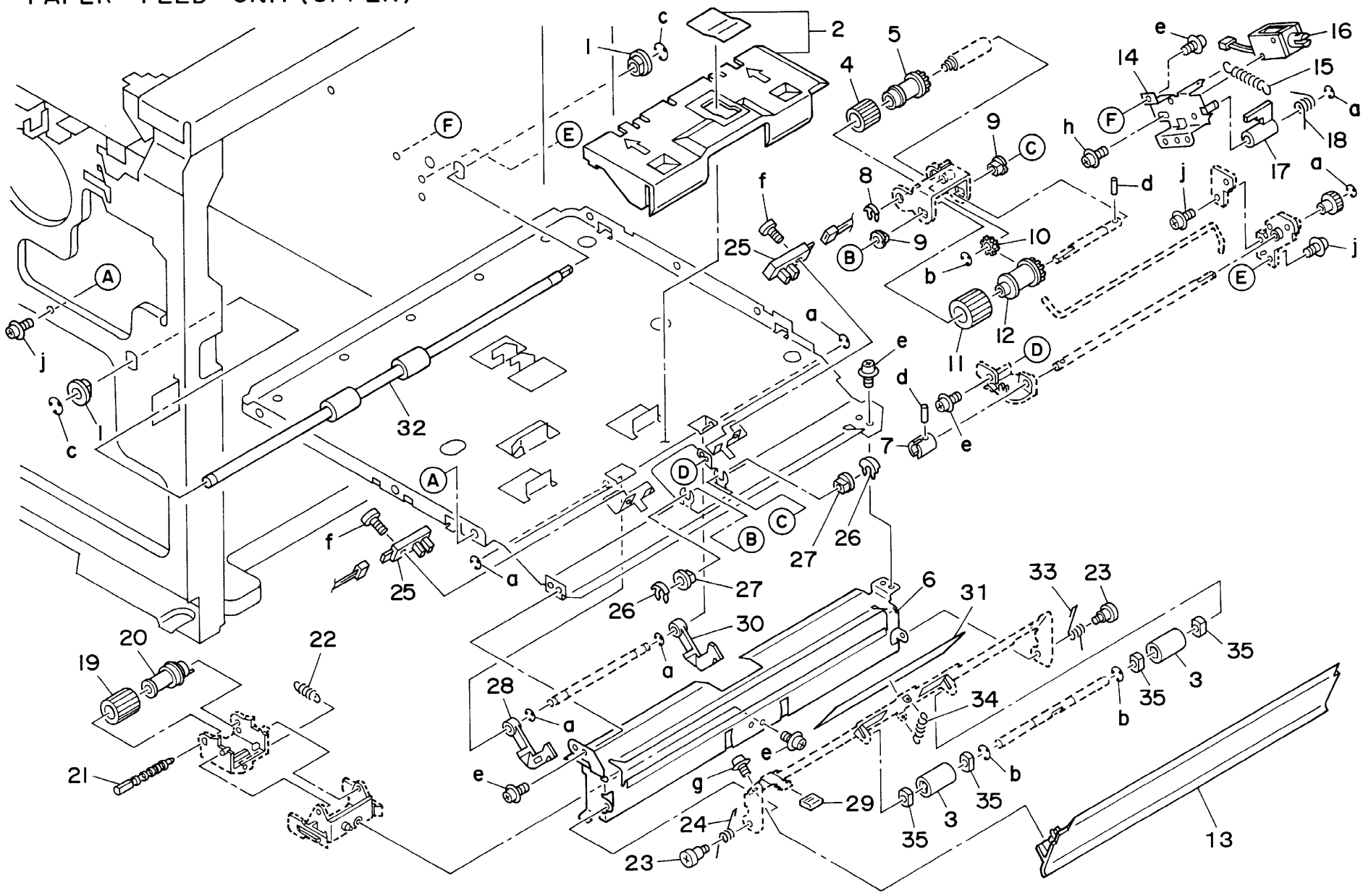

Key No.	Parts No.or Sub-ass'y No.	区分 class	出荷単位 Ship.unit	部品・部組名称	Description	仕向地 Destinations	標準部品 Standard parts
1	26NA 4009 0	A	10/1SET	紙送り出しゴム	Paper feeding rubber		a-00Z 670306
2	26NA 4008 0	C	1	送り出しローラ	Feeding roller		b-00Z 670406
3	26NA -401 0	B	1	給紙下段部組	Paper feed lower assembly		c-00Z 670606
4	26NA 4067 0	C	1	給紙連結ローラ／2	Paper feed connecting roller/2		d-00Z 712106
5	40AA 7604 0	C	1	送り出し軸受	Feeding shaft holder		e-00Z 193061
							f-00Z 193101
6	40AA 4015 0	B	1	軸位置決め部材	Shaft positioning part		h-00Z 163051
7	26NA 4051 0	C	10/1SET	給紙アイドラー歯車 (Z=17)	Paper feed idler gear (Z=17)		j-00Z 283061
8	26NA 4011 0	A	10/1SET	重送防止ゴム／上	Double feed preventive rubber/Upper		k-00Z 183061
9	26NA 4010 0	C	1	重送防止ローラ／上	Double feed preventive roller/Upper		m-00Z 163121
10	26NA 4016 0	B	1	駆動カップリング	Driving coupling		n-00Z 193141
11	26NA -419 0	D	1	ソレノイド取り付け板カシメ	Solenoid mount plate combined		
12	26NA 4081 0	C	1	給紙送り出しバネ	Paper feeding spring		
13	26NA 8251 0	C	1	給紙ソレノイド	Paper feed solenoid		
14	26NA 4083 0	D	1	位置決めアーム	Positioning arm		
15	26NA 4076 0	C	1	レバー押さえバネ	Lever hold spring		
16	26NA 4012 0	A	10/1SET	重送防止ゴム／下	Double feed preventive rubber/Lower		
17	26NA 4050 0	C	1	重送防止ローラ	Double feed preventive roller		
18	40AA 4018 1	C	1	レバークリック軸	Lever click shaft		
19	40AA 4045 0	C	1	重送押圧バネ	Double feed pressure spring		
20	26NA 5035 0	D	1	案内シート	Guide sheet		
21	26NA 4020 0	D	1	給紙保護シート／2	Paper feed protect sheet/2		
22	26NA 4028 0	C	1	紙検知アクチェタ	Paper detecting actuator		
23	26NA 4019 0	D	1	給紙ガイド板／右	Paper feed plate/Right		
24	26NA 4075 0	C	1	紙検知アクチェタ／2	Paper detecting actuator/2		
25	5520 8551 0	B	1	フォトセンサー	Photo sensor		
26	26NA 4027 0	D	1	側面ガイド板	Side guide plate		
27	26NA 4070 0	C	1	軸位置決め部材	Shaft positioning part		
28	5400 7601 0	B	1	給紙軸受	Paper feed shaft holder		
29	26NA 4082 0	C	1	給紙滑り軸受	Paper feed slide bearing		
30	26NA 4074 0	D	1	給紙ガイド板／下	Paper feed guide plate/Lower		
31	26NA 4080 0	D	1	給紙進入板	Paper entrance plate		
32	26NA 4072 0	C	1	給紙搬送バネ	Paper feed conveyance spring		
33	26NA 4088 0	D	10/1SET	カム解除部材／奥	Cam release part/Rear		
34	26NA 4068 0	C	1	給紙従動ローラ／下	Paper feed driven roller/Lower		
35	26NA 4089 0	C	10/1SET	滑り軸受	Slide bearing		

PAPER FEED UNIT (LOWER)

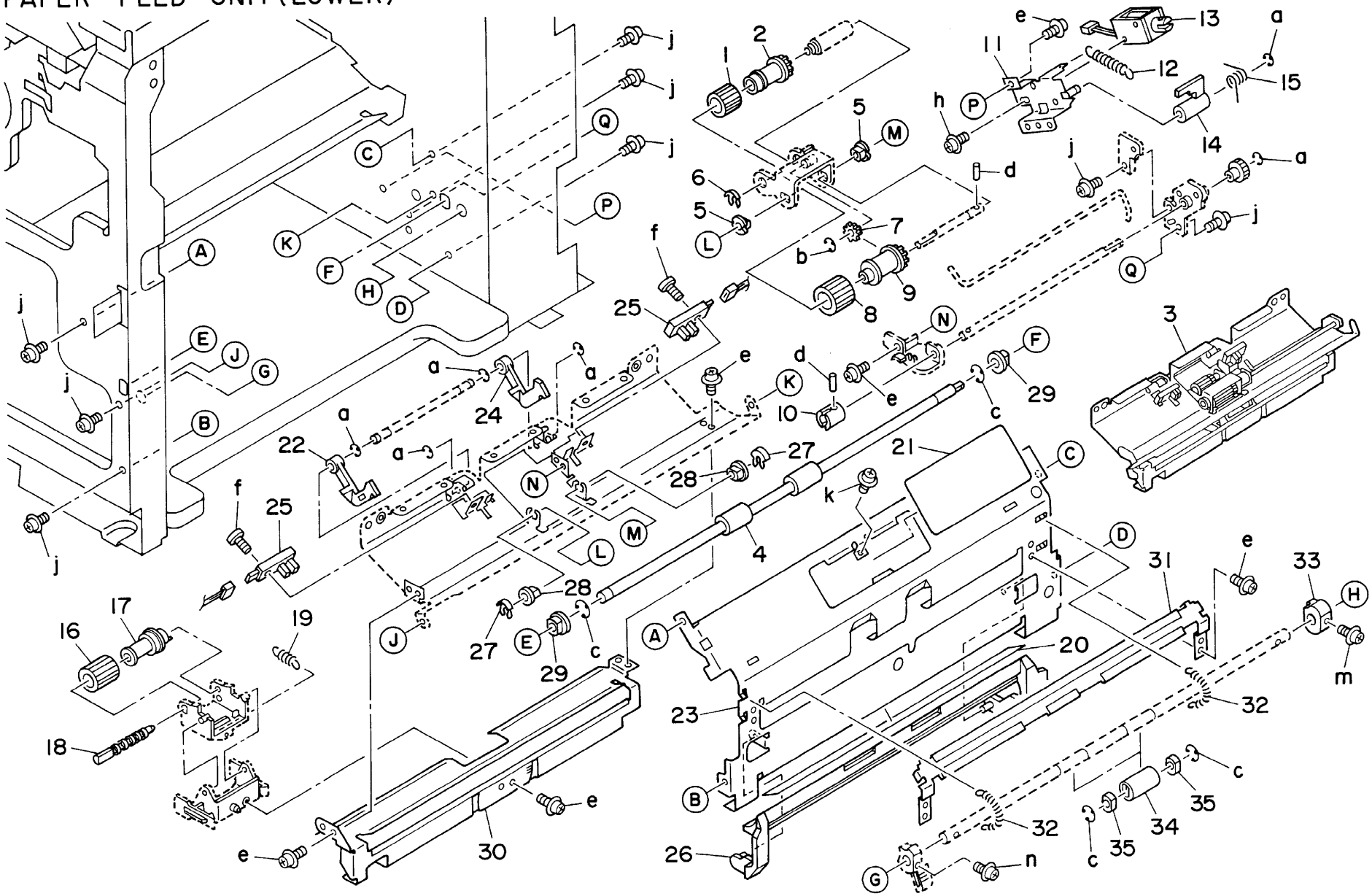

Key No.	Parts No.or Sub-ass'y No.	区分 class	出荷単位 Ship.unit	部品・部組名称	Description	仕向地 Destinations	標準部品 Standard parts
1	26NA 4543 0	C	1	搬送ストッパ	Conveyance stopper		a-00Z 670406
2	26NA 1613 0	C	1	クラッチギア／１ (Z=27)	Clutch gear/1 (Z=27)		b-00Z 670606
3	26NA 4508 0	D	1	持上げ板	Lift-up plate		c-00Z 253081
4	26NA 4507 0	C	1	持上げバネ	Lift-up spring		d-00Z 113041
5	26NA -913 0	B	1	ＰＴＬ	PTL		e-00Z 193061 f-00Z 243061
6	26NA 9738 0	D	1	開閉ラベル／下	Open-close label/Lower - - - - - - -	A	
7	26NA 4532 0	C	1	ロックバネ／１	Lock spring/1		
8	26NA 4522 0	D	1	開閉レバー	Open-close lever		
9	26NA 4534 0	D	1	搬送ガイド部材	Conveyance guide part		
10	26NA 4539 0	D	1	コードカバー	Cord cover		
11	4660 7602 0	B	10/1SET	給紙送り出し軸受	Paper feeding shaft holder		
12	26NA 4529 0	B	1	アースバネ	Earth spring		
13	26NA 4503 0	B	1	搬送ローラ	Conveyance roller		
14	26NA 4540 0	D	1	ガイド部材	Guide part		
15	26NA 4509 0	D	1	アース板	Earth plate		
16	26NA 4533 0	C	1	ロックバネ／２	Lock spring/2		
17	26NA 4531 0	C	1	開閉レバー／２	Open-close lever/2		
18	26NA 4541 0	C	10/1SET	電極清掃把手	Electrode cleaning knob		
19	26NA 4521 0	D	1	搬送開閉軸	Conveyance open-close shaft		
20	26NA 4535 0	C	1	搬送把手	Conveyance knob		
21	26NA -450 0	B	1	搬送ユニット	Conveyance unit		

CONVEYANCE UNIT

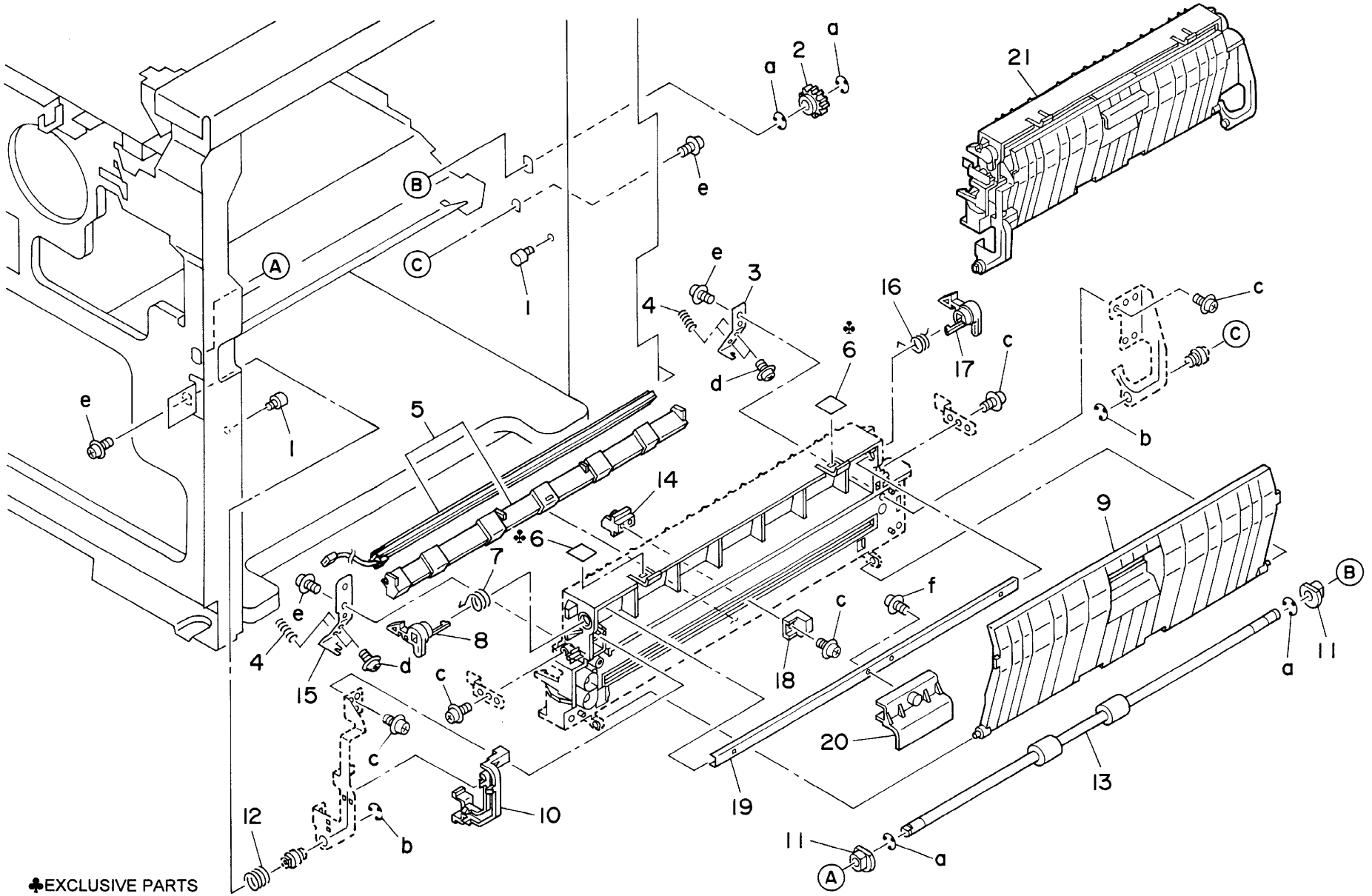

♣EXCLUSIVE PARTS

Key No.	Parts No.or Sub-ass'y No.	区分 class	出荷単位 Ship.unit	部品・部組名称	Description	仕向地 Destinations	標準部品 Standard parts
1	26NA 5419 0	C	1	定着ガイドネジ	Fixing guide screw		a-00Z 253081
2	26NA 5414 0	C	1	除電ブラシ	Neutralizing brush		c-00Z 921330
3	26NA 5350 0	D	1	定着断熱シート／D	Fixing heat insulating sheet/D		d-00Z 193041
4	26NA 5405 0	D	1	束線ガイド部材／B	Wiring guide part/B		e-00Z 163061
5	26NA 5377 0	D	1	端子台／A	Terminal plate/A		f-00Z 163101
6	26NA 8801 1	B	1	定着センサ	Fixing sensor		g-00Z 153061 h-00Z 193251
7	26NA 8302 0	A	1	定着ヒーター／1	Fixing heat/1 - - - - - - - - - - -	A	j-00Z 193061
7	26NE 8302 0	A	1	定着ヒーター／1	Fixing heat/1 - - - - - - - - - - -	B	k-00Z 670256
7	26NF 8302 0	A	1	定着ヒーター／1	Fixing heat/1 - - - - - - - - - - -	C	m-00Z 610401
8	26NA 8303 0	A	1	定着ヒーター／2	Fixing heat/2 - - - - - - - - - - -	A	
8	26NE 8303 0	A	1	定着ヒーター／2	Fixing heat/2 - - - - - - - - - - -	B	
8	26NF 8303 0	A	1	定着ヒーター／2	Fixing heat/2 - - - - - - - - - - -	C	
9	26NA 5303 0	A	1	定着ローラ／上	Fixing roller/Upper		
10	26NA 5316 0	D	1	ヒューズ取り付け板	Fuse mount plate		
11	26NA 8841 0	B	1	サーモスタット	Thermostat		
12	26NA 5340 0	C	1	定着カバー／前	Fixing cover/Front		
13	26NA 5389 0	C	1	ランプ支持部材／前	Lamp support part/Front		
14	26NA 5362 0	C	10/1SET	定着固定部材	Fixing fixed part		
15	26NA 5372 0	A	10/1SET	断熱スリーブ／A	Heat insulating sleeve/A		
16	26NA 5321 0	D	1	束線ガイド部材／A	Wiring guide part/A		
17	26NA 5371 0	A	10/1SET	定着軸受／上	Fixing shaft holder/Upper		
18	26NA 5403 0	C	1	取り付けネジ	Mount screw		
19	26NA 9005 1	D	1	定着給電束線	Fixing electrify wiring		
20	26NA 5415 0	D	1	束線ガイド部材／C	Wiring guide part/C		
21	40AA 5347 0	D	1	端子板／1	Terminal plate/1		
22	26NA 5406 0	B	1	定着歯車 (Z=40)	fixing gear (Z=40)		
23	26NA 5373 0	A	10/1SET	断熱スリーブ／B	Heat insulating sleeve/B		
24	26NA 5341 0	C	1	定着カバー／奥	Fixing cover/Rear		
25	26NA 5390 0	C	1	ランプ支持部材／奥	Lamp support part/Rear		
26	26NA 5423 0	D	1	端子固定ネジ	Terminal fixing screw		
27	26NA 5393 0	C	1	固定ネジ	Fixed screw		
28	55GA 5335 0	D	1	端子板	Terminal plate		
29	26NA 5378 0	D	1	端子台／B	Terminal plate/B		
30	26NA 5374 0	D	1	端子板／A	Terminal plate/A		
31	26NA -546 0	C	1	圧着バネ部組	Pressure spring assembly		
32	26NA -530 0	B	1	定着ユニット	Fixing unit - - - - - - - - - - - - -	A	
32	26NE -530 0	B	1	定着ユニット	Fixing unit - - - - - - - - - - - - -	B	
32	26NF -530 0	B	1	定着ユニット	Fixing unit - - - - - - - - - - - - -	C	
33	26NA -535 0	B	1	ヒューズ取り付け板部組	Fuse mount plate assembly		

FIXING UNIT (1)

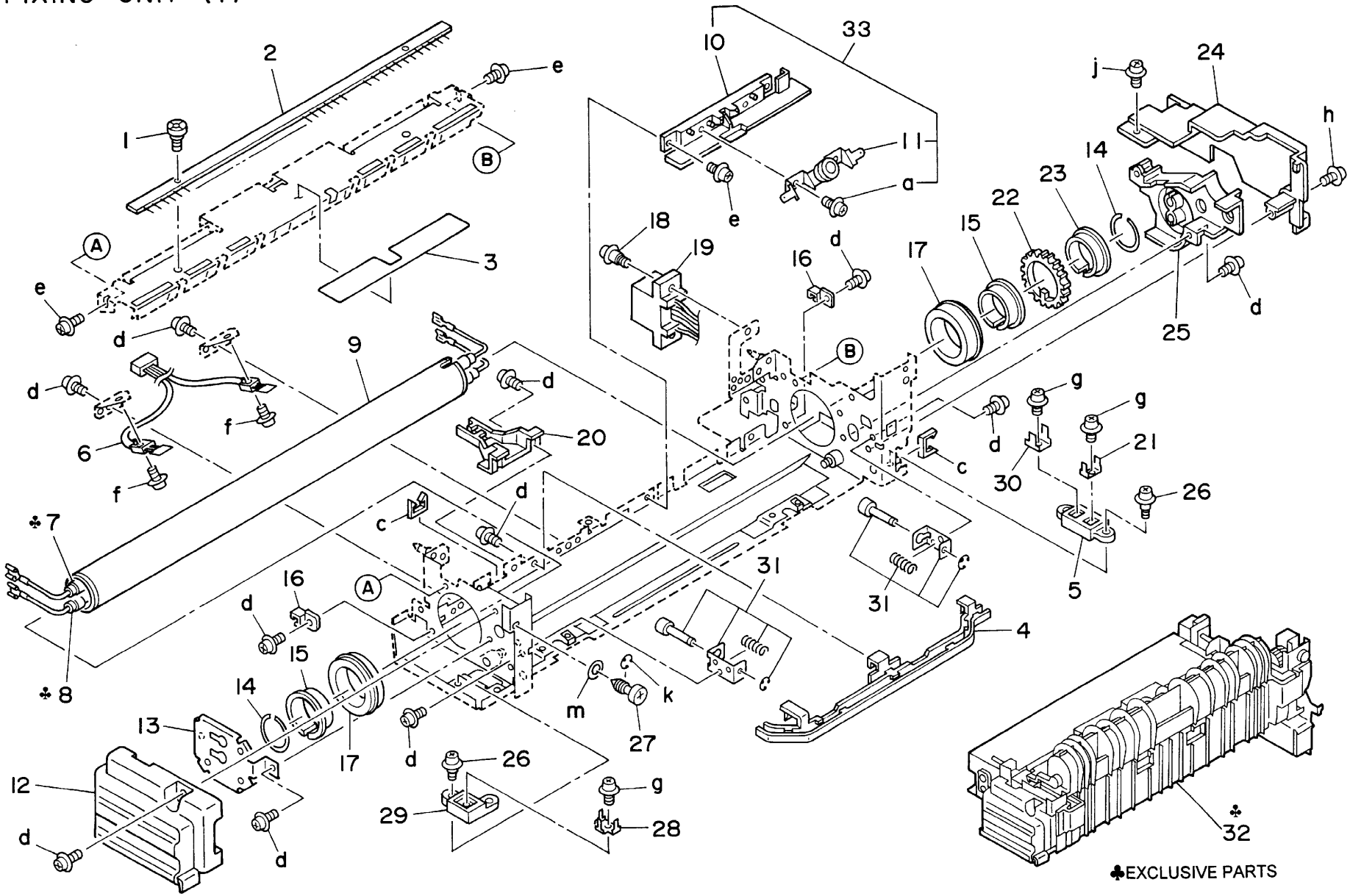

♣EXCLUSIVE PARTS

Key No.	Parts No.or Sub-ass'y No.	区分 class	出荷単位 Ship.unit	部品・部組名称	Description	仕向地 Destinations	標準部品 Standard parts
1	26NA 5356 0	C	1	断熱シート／E	Heat insulating sheet		a-00Z 670306
2	26NA 5327 0	D	1	クリーナーカバー	Cleaner cover		b-00Z 670406
3	26NA 5416 0	B	10/1SET	分離バネ	Separate spring		c-00Z 193041
4	26AA 5306 2	A	1	定着爪	Fixing claw		d-00Z 193061
5	26NA -540 0	A	1	クリーナー部組	Cleaner assembly		e-00Z 610401 f-00Z 713146
6	26NA 5351 0	C	1	定着清掃軸受／B	Fixing cleaner shaft holder/B		
7	26NA 5326 0	C	1	クリーナー支持部材	Cleaner support part		
8	26NA -541 0	D	1	規制板／前部組	Regulating plate/Front assembly		
9	26NA -542 0	D	1	規制板／奥部組	Regulating plate/Rear assembly		
10	26NA 5365 0	C	1	定着進入板	Fixing entrance plate		
11	26NA 5361 0	B	1	クリーナー押圧バネ	Cleaner pressure spring		
12	26NA 5349 0	C	1	定着清掃軸受／A	Fixing cleaner shaft holder/A		
13	26NA 5383 0	A	1	定着清掃ローラ	Fixing cleaner roller		
14	26NA 5324 0	D	1	定着断熱シート／A	Fixing heat insulate sheet/A		
15	5400 7606 0	C	1	定着清掃軸受／A	Fixing cleaner shaft holder/A		
16	1136 2060 0	C	1	ピン （A）	Pin(A)		
17	26NA 5347 0	B	10/1SET	クリーナーギア／B (Z=44)	Cleaner gear/B (Z=44)		
18	26NA 5343 0	A	1	ウェッブ	Web		
19	26NA 5368 0	C	1	突き当て部材／A	Pressure part/A		
20	26NA 5325 0	C	1	定着断熱シート／B	Fixing heat insulate sheet/B		
21	26NA 5336 0	C	1	定着断熱シート／C	Fixing heat insulate sheet/C		
22	26NA 5419 0	C	1	定着ガイドネジ	Fixing guide screw		
23	26NA 5418 0	C	1	除電ブラシ	Neutralizing brush		
24	26NA 5401 0	C	1	突き当て部材／B	Pressure part/B		
25	26NA 5379 0	C	1	断熱部材	Heat insulating part		

FIXING UNIT (2)

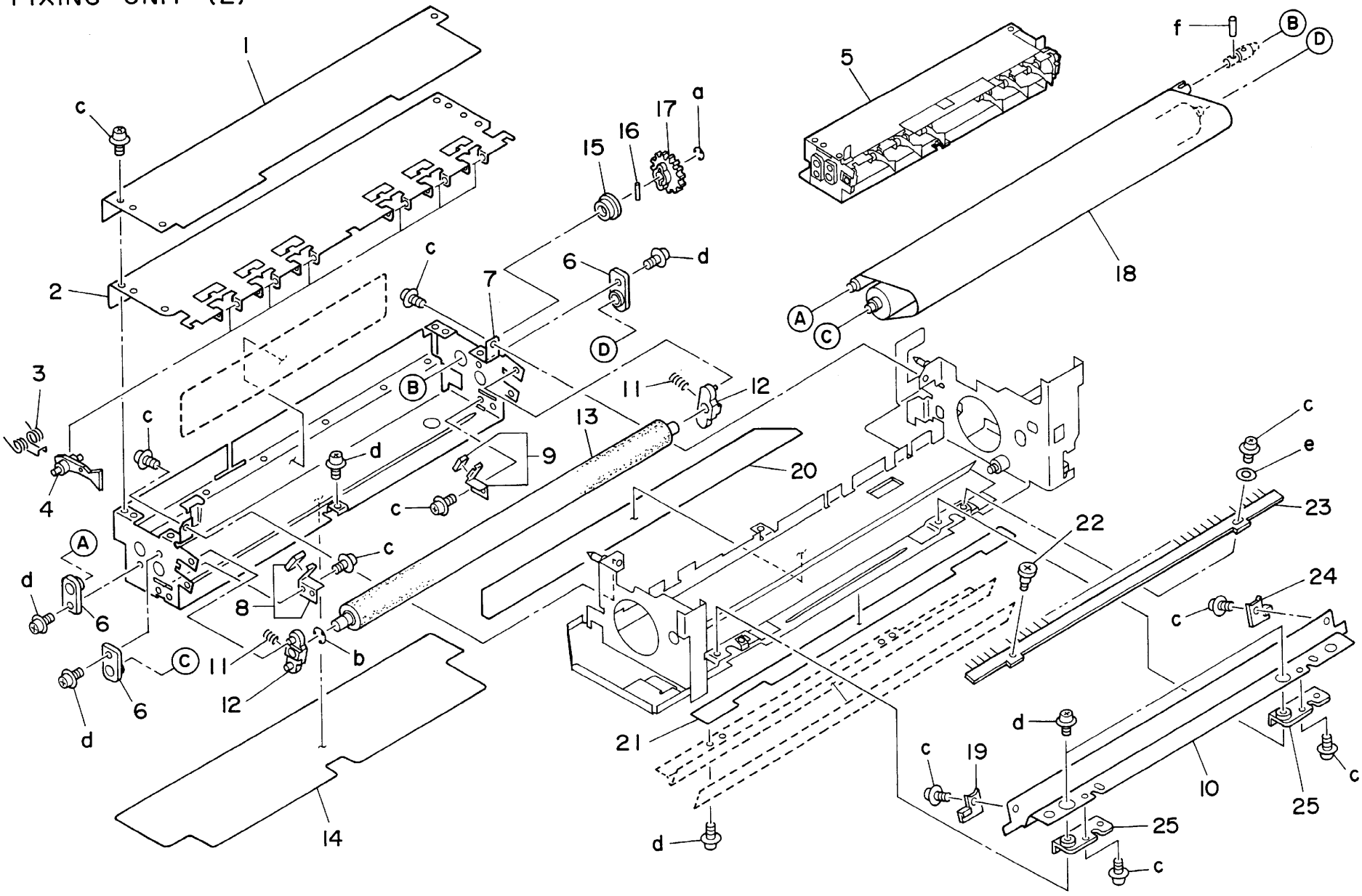

Key No.	Parts No.or Sub-ass'y No.	区分 class	出荷単位 Ship.unit	部品・部組名称	Description	仕向地 Destinations	標準部品 Standard parts
1	5520 8551 0	B	1	フォトセンサー	Photo sensor		a-00Z 670206
2	26NA 9049 0	D	1	定着中継束線／２	Fixing relay wiring/2		b-00Z 670406
3	26NA 5317 0	C	1	定着排紙アクチェタ	Fixing paper exit actuator		c-00Z 670606
4	26NA 5370 0	C	1	センサ押圧バネ	Sensor pressure spring		d-00Z 163061
5	26NA 5307 0	C	1	押圧アーム／前	Pressure arm/Front		e-00Z 193041 f-00Z 253121
6	55TA 9711 0	D	1	高温注意ラベル	High temperature caution label - - - -	A C	g-00Z 193061
6	55TE 9711 0	D	1	高温注意ラベル	High temperature caution label - - - -	B	h-00Z 253081
7	26NA 5407 0	C	1	ロック部材／前	Lock part/Front		j-00Z 670256
8	26NA 5388 0	C	1	定着ガイド部材／２	Fixing guide part/2		k-00Z 670306
9	26NA 5411 0	C	1	開閉レバー	Open-close lever		
10	26NA 5412 0	D	1	開閉バネ	Open-close spring		
11	26NA 5408 0	C	1	ロック部材／奥	Lock part/Rear		
12	26NA 5304 0	A	1	定着ローラ／下	Fixing roller/Lower		
13	26NA 5410 0	C	1	レバー軸受	Lever shaft holder		
14	26NA 5302 0	C	1	定着ガイド部材	Fixing guide part		
15	1921 4171 0	C	1	ペーパー押し上げレバー軸受	Paper push up lever shaft holder		
16	26NA -544 0	D	1	回転軸／Ａカシメ	Rotary shaft/A assembly		
17	26NA 5393 0	C	1	固定ネジ	Fixed screw		
18	26NA 5313 0	C	1	搬送ローラ	Conveyance roller		
19	4660 7801 0	B	10/1SET	ピン Ａ	Pin A		
20	26NA 5308 0	C	1	押圧アーム／奥	Pressure arm/Rear		
21	26NA 5346 0	C	10/1SET	クリーナーギア／Ａ	Cleaner gear/A		
22	26NA 5417 0	D	1	補助部材	Auxiliary part		
23	26NA 5384 0	C	1	定着清掃軸受／Ｃ	Fixing cleaner shaft holder/C		
24	26NA 5329 0	C	1	レバーバネ	Lever spring		
25	26NA 5404 0	C	1	定着清掃レバー	Fixing cleaner lever		
26	5400 7722 0	C	1	定着駆動歯車／Ｄ (Z=18/44)	Fixing driving gear/D (Z=18/44)		
27	26NA 5394 0	B	10/1SET	定着アイドラーギア／Ｂ (Z=21)	Fixing idler gear/B (Z=21)		
28	26NA 5344 0	B	10/1SET	定着アイドラーギア／Ａ (Z=21)	Fixing idler gear/A (Z=21)		
29	26NA 5345 0	B	1	搬送駆動ギア (Z=21)	Conveyance drive gear (Z=21)		
30	26NA 5424 0	D	1	レバーストッパ部材	Lever stopper part		
31	26NA -489 0	D	1	ＡＤＵソレノイド軸部組	ADU solenoid shaft assembly		
32	26NA -551 0	D	1	定着取り付けレールカシメ	Fixing mount rail combined		
33	26NA 5366 0	C	1	ソレノイドアクチェタ	Solenoid actuator		
34	26NA 5367 0	C	1	ソレノイドバネ	Solenoid spring		
35	26NA 5359 0	A	10/1SET	定着軸受／下	Fixing shaft holder/Lower		

FIXING UNIT (3)

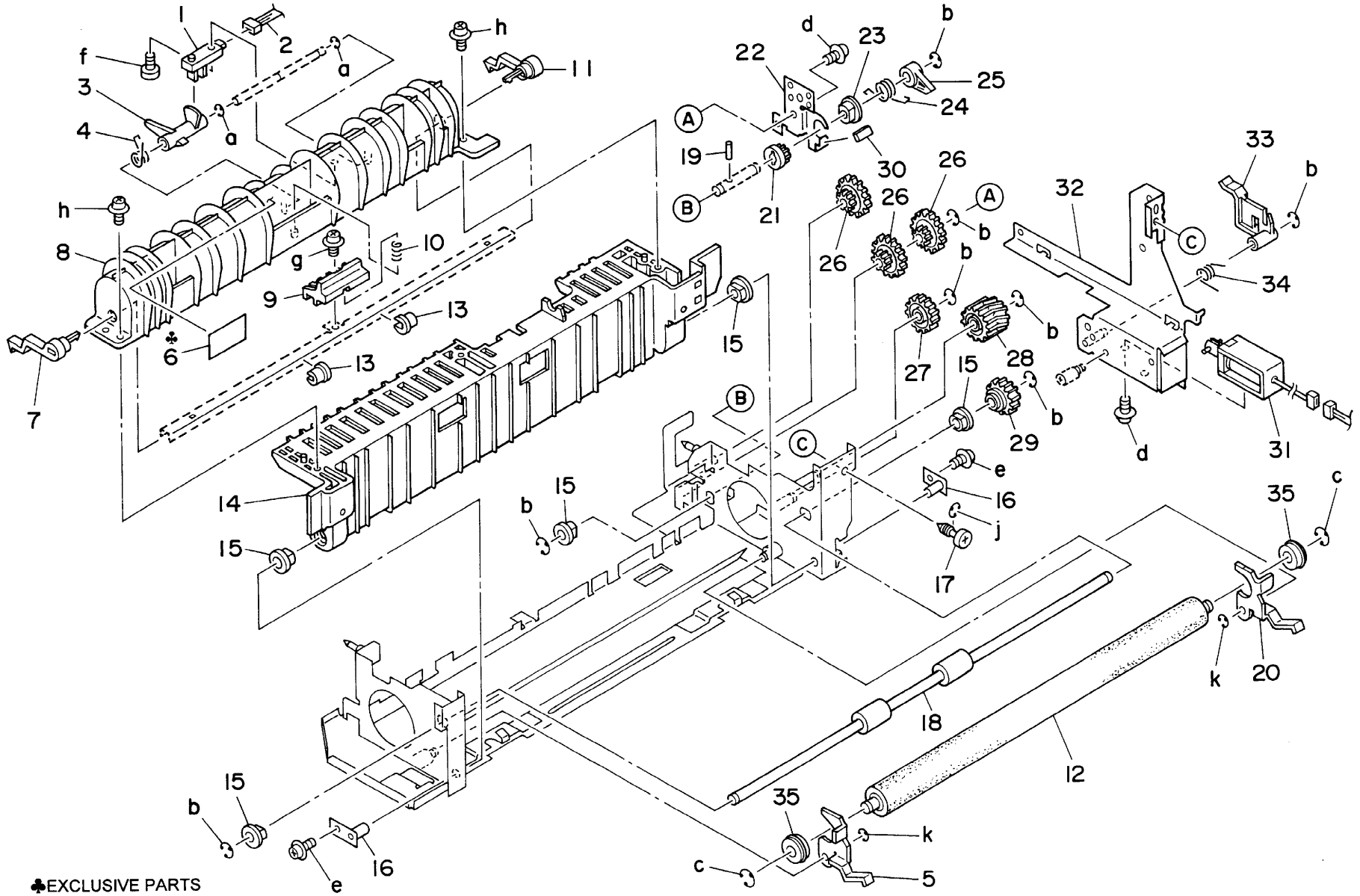

Key No.	Parts No.or Sub-ass'y No.	区分 class	出荷単位 Ship.unit	部品・部組名称	Description	仕向地 Destinations	標準部品 Standard parts
1	26NA 4537 0	C	1	レジスト軸受／２	Resist shaft holder/2		a-00Z 253141
2	26NA 4514 0	B	1	レジストバネ	Resist spring		b-00Z 253061
3	26NA 4536 0	C	1	レジスト軸受／１	Resist shaft holder/1		c-00Z 193061
4	26NA 8201 0	B	1	レジストクラッチ	Resist clutch		d-00Z 670406
5	26NA 9044 0	D	1	レジスト中継束線	Resist relay wiring		e-00Z 670506
6	5520 8551 0	B	1	フォトセンサー	Photo sensor		
7	26NA 4517 0	C	1	センサ押圧バネ	Sensor pressure spring		
8	26NA 4516 0	C	1	レジストアクチェタ	Resist actuator		
9	26NA 4515 0	D	1	センサ支持部材	Sensor support part		
10	26NA 4545 0	D	1	防塵シール	Dust proof seal		
11	26NA 4544 0	C	1	レジスト固定ネジ	Resist fixed screw		
12	26NA 4513 0	B	1	レジストローラ／B	Resist roller/B		
13	26NA 4512 0	B	1	レジストローラ／A	Resist roller/A		
14	26NA -452 0	D	1	搬送支持板部組	Conveyance support plate assembly		
15	26NA -454 0	C	1	レジストクリーナー部組	Resist cleaner assembly		

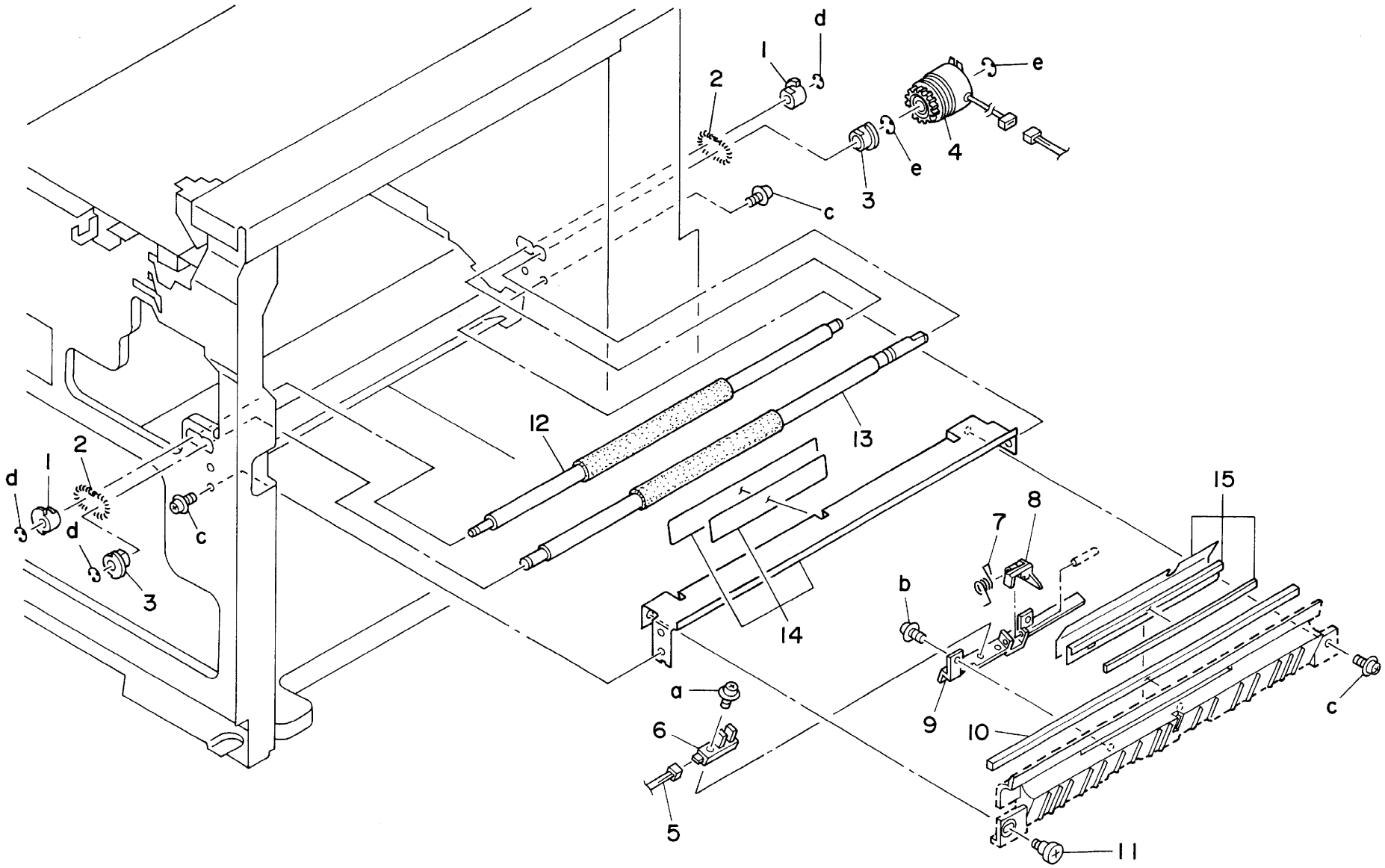
d
1
2
e
4
e
3
c
12
13
15
8
7
b
14
a
6
9
10
c
5
11

Key No.	Parts No.or Sub-ass'y No.	区分 class	出荷単位 Ship.unit	部品・部組名称	Description	仕向地 Destinations	標準部品 Standard parts
1	26NA 4242 0	D	1	手差し補強板	Manual feed auxiliary plate		a-00Z 670306
2	26NA 4224 0	C	1	手差し搬送バネ	Manual feed conveyance spring		b-00Z 670406
3	26NA 4201 0	C	1	手差しガイド部材	Manual feed guide part		c-00Z 670606
4	26NA 4235 0	D	1	センサ支持部材	Sensor support part		d-00Z 193061
5	25AA 7553 0	B	1	滑り軸受	Slide bearing		e-00Z 183062
							f-00Z 253141
6	26NA 4024 0	C	1	給紙従動ローラ	Paper feed driven roller		g-00Z 610401
7	0900 7553 0	B	10/1SET	メタル	Metal		h-00Z 660406
8	26NA 4206 0	C	10/1SET	手差し搬送ギア (Z=21)	Manual feed conveyance gear (Z=21)		j-00Z 253081
9	26NA 4205 0	C	10/1SET	手差しアイドラーギア／上 (Z=28/30)	Manual feed idler gear/Upper (Z=28/30)		k-00Z 183041
10	40AA 4231 0	C	10/1SET	手差し突き当てゴム	Manual feed pressure rubber		m-00Z 610301
							n-00Z 660306
11	26NA 4228 0	C	1	手差し検知部材	Manual feed detecting part		p-00Z 193041
12	26NA 4207 0	C	10/1SET	カム押圧歯車 (Z=25)	Cam pressure gear (Z=25)		
13	26NA 4215 0	C	1	手差し給紙カバー	Manual feed cover		
14	26NA 4222 0	C	1	手差し押圧バネ	Manual feed pressure spring		
15	4660 7602 0	B	10/1SET	給紙送り出し軸受	Paper feeding shaft holder		
16	40AA 4227 0	C	1	手差しクラッチ	Manual feed clutch		
17	26NA 4204 0	C	10/1SET	手差しアイドラーギア／下 (Z=22)	Manual feed idler gear/Lower (Z=22)		
18	26NA 4203 0	C	1	手差し駆動カム	Manual feed driving cam		
19	26NA 4221 0	B	10/1SET	カムバネ	Cam spring		
20	26NA 4227 0	C	1	ソレノイド取り付け板	Solenoid mount plate		
21	26NA -509 0	D	1	手差しソレノイド部組	Manual feed solenoid assembly		
22	26NA 4225 0	D	1	手差しガイド板	Manual feed guide plate		
23	5400 4056 2	A	1	紙補給ゴム	Paper supply rubber		
24	40AA 4210 0	C	1	手差し搬送ローラ	Manual feed conveyance roller		
25	40AA 4015 0	B	1	軸位置決め部材	Shaft positioning part		
26	3040 7804 0	D	1	ピン B	Pin B		
27	26NA 4202 0	C	1	手差し搬送ローラ	Manual feed conveyance roller		
28	26NA 4248 0	C	1	手差しガイド板／上	By-pass feed guide plate/Upper		
29	5520 8551 0	B	1	フォトセンサー	Photo sensor		
30	26NA 4241 0	C	1	手差し持上げレバー	Manual feed lift-up lever		
31	5400 4235 0	C	1	重送防止板	Double feed preventive plate		
32	26NA -422 0	D	1	手差し持上げ板部組	Manual feed lift-up plate assembly		
33	26NA 4223 0	C	1	手差し給紙バネ	Manual feed spring		

MANUAL FEED UNIT (1)

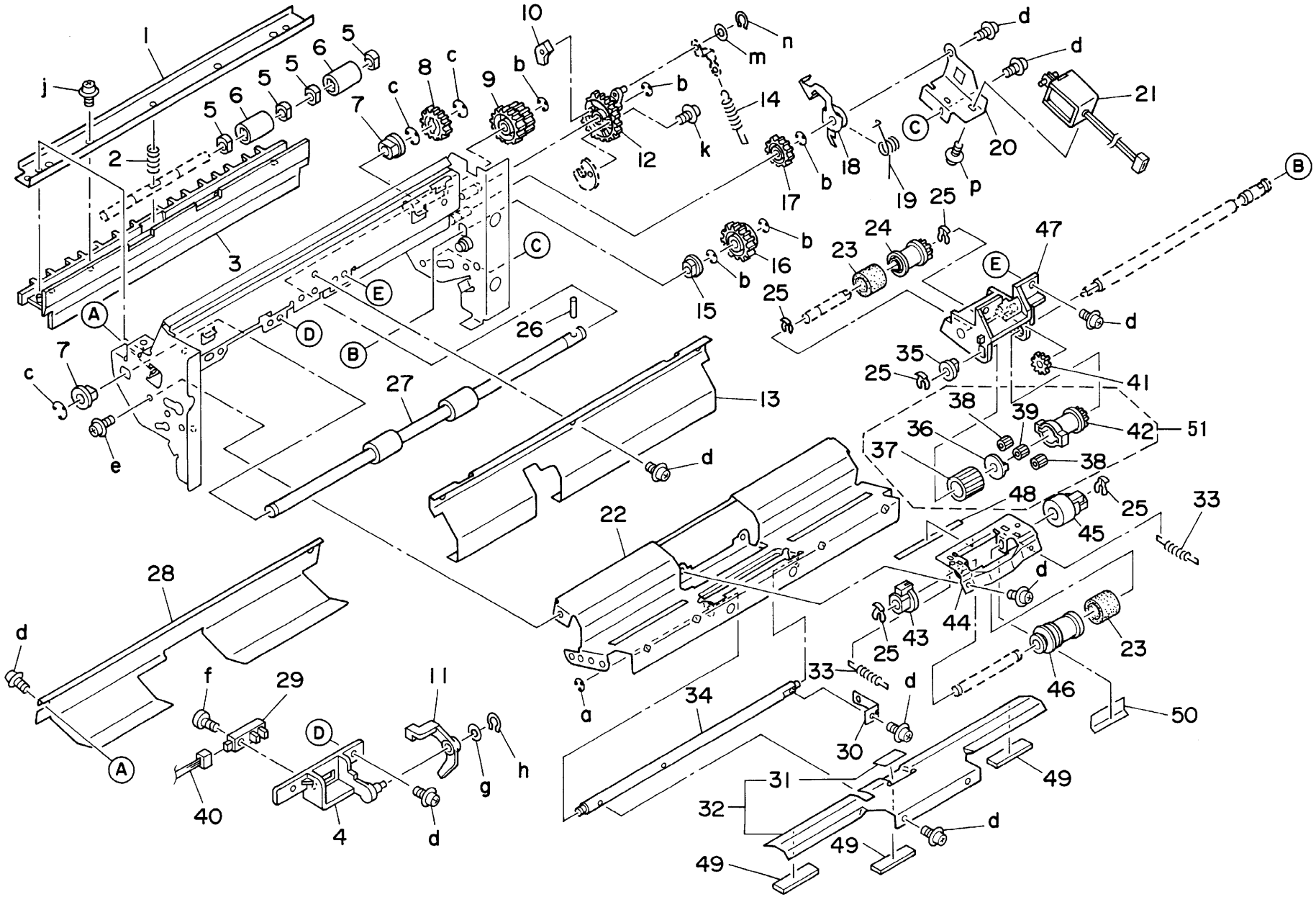

Key No.	Parts No.or Sub-ass'y No.	区分 class	出荷単位 Ship.unit	部品・部組名称	Description	仕向地 Destinations	標準部品 Standard parts
34	26NA 4220 0	D	1	手差し持上げ軸	Manual feed lift-up shaft		a-00Z 670306
35	5400 7601 0	B	1	給紙軸受	Paper feed shaft holder		b-00Z 670406
36	5400 4038 1	B	1	カバー	Cover		c-00Z 670606
37	25BA 4032 0	A	1	紙送り出しゴム	Paper feeding rubber		d-00Z 193061
							e-00Z 183062
38	5400 7702 1	B	1	クラッチロック歯車 (Z=10)	Clutch lock gear (Z=10)		f-00Z 253141
39	5400 7701 0	B	1	クラッチ基準歯車	Clutch standard gear		g-00Z 610401
40	26NA 9014 0	D	1	手差し束線	Manual feed wiring		h-00Z 660406
							j-00Z 253081
41	4660 7706 0	B	1	歯車（D） (Z=16)	Gear(D) (Z=16)		k-00Z 183041
42	5400 4214 0	B	1	手差し給紙ローラ	Manual feed roller		m-00Z 610301
43	26NA 4213 0	C	10/1SET	手差し軸受／前	Manual feed shaft holder/Front		n-00Z 660306
44	26NA 4211 0	D	1	手差し給紙ステー	Manual feed stay		p-00Z 193041
45	26NA 4214 0	C	10/1SET	手差し軸受／奥	Manual feed shaft holder/Rear		
46	40AA 4033 0	B	1	重送防止ローラ	Double feed preventive roller		
47	26NA 4208 1	C	1	手差し給紙部材	Manual feed part		
48	26NA 4251 0	D	1	手差し貼り部材／１	Manual feed sticking part/1		
49	26NA 4237 0	D	1	ストッパ部材	Stopper part		
50	26NA 4250 0	D	1	手差しガイドシート／１	Manual feed guide sheet/1		
51	26NA -428 0	B	1	手差しピックアップ部組／２	Manual feed pick-up assembly/2		

MANUAL FEED UNIT (1A)

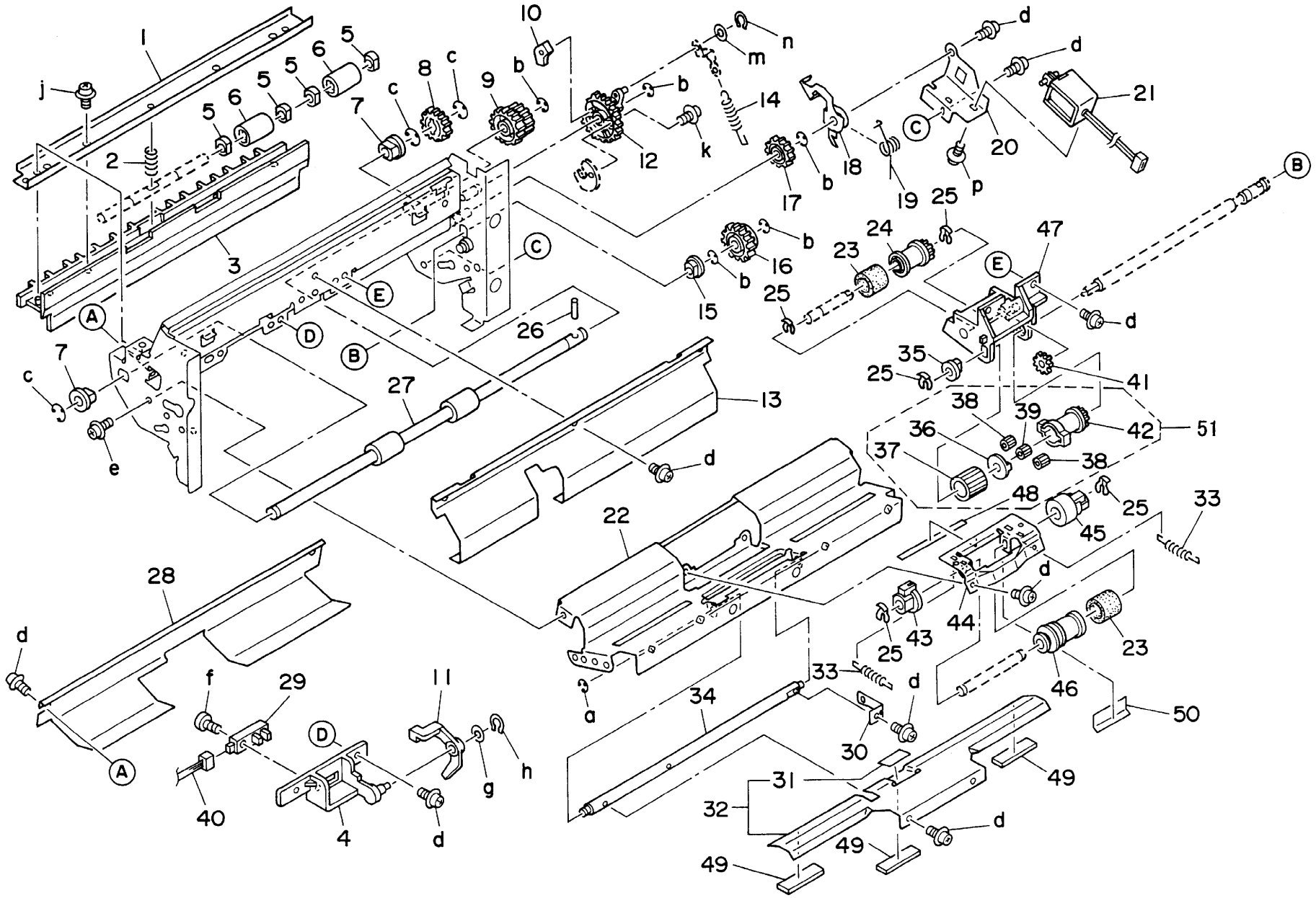

Key No.	Parts No.or Sub-ass'y No.	区分 class	出荷単位 Ship.unit	部品・部組名称	Description	仕向地 Destinations	標準部品 Standard parts
1	26NA 4233 0	D	1	紙案内側板／前	Paper guide plate/Front		a-00Z 253081
2	26NA 4234 0	D	1	紙案内側板／奥	Paper guide plate/Rear		b-00Z 253082
3	26NA 4239 0	C	1	紙規制部材／前	Paper regulating part/Front		c-00Z 193061
4	26NA 4240 0	C	1	紙規制部材／奥	Paper regulating part/Rear		d-00Z 253181
5	26NA 4217 0	C	1	手差し皿／上	Manual feed tray/Upper		e-00Z 670306
6	3960 4061 1	C	1	ラック	Rack		
7	4660 7713 0	C	1	ピニオン	Pinion		
8	26NA 4244 0	C	1	ラック／A	Rack/A		
9	5400 4212 0	C	1	スライド押さえ	Slide holder/1		
10	26NA 9045 0	D	1	手差し検知束線	By-pass feed detecting wiring		
11	25AA 8552 0	C	1	フォトセンサ／2	Photo sensor/2		
12	5400 4229 0	C	1	マグネット突き当て板	Magnet pressure plate		
13	26NA 4245 0	C	1	ピニオン／A (Z=124)	Pinion/A (Z=124)		
14	13FG -933 0	C	1	サイズ検知基板部組	Size detecting board assembly		
15	26NA 4232 0	C	1	手差し補助皿	Manual feed auxiliary tray		
16	26NA 4230 0	D	1	手差しカバー	Manual feed cover		
17	26NA -429 0	D	1	手差し支点板カシメ	Manual feed fulcrum plate combined		
18	26NA 4249 0	D	1	配線板	Wiring plate		
19	26NA 4238 0	D	1	手差し開閉バネ／奥	Manual feed open-close spring/Rear		
20	26NA 4218 0	C	1	手差し皿／下	Manual feed tray/Lower		

MANUAL FEED UNIT (2)

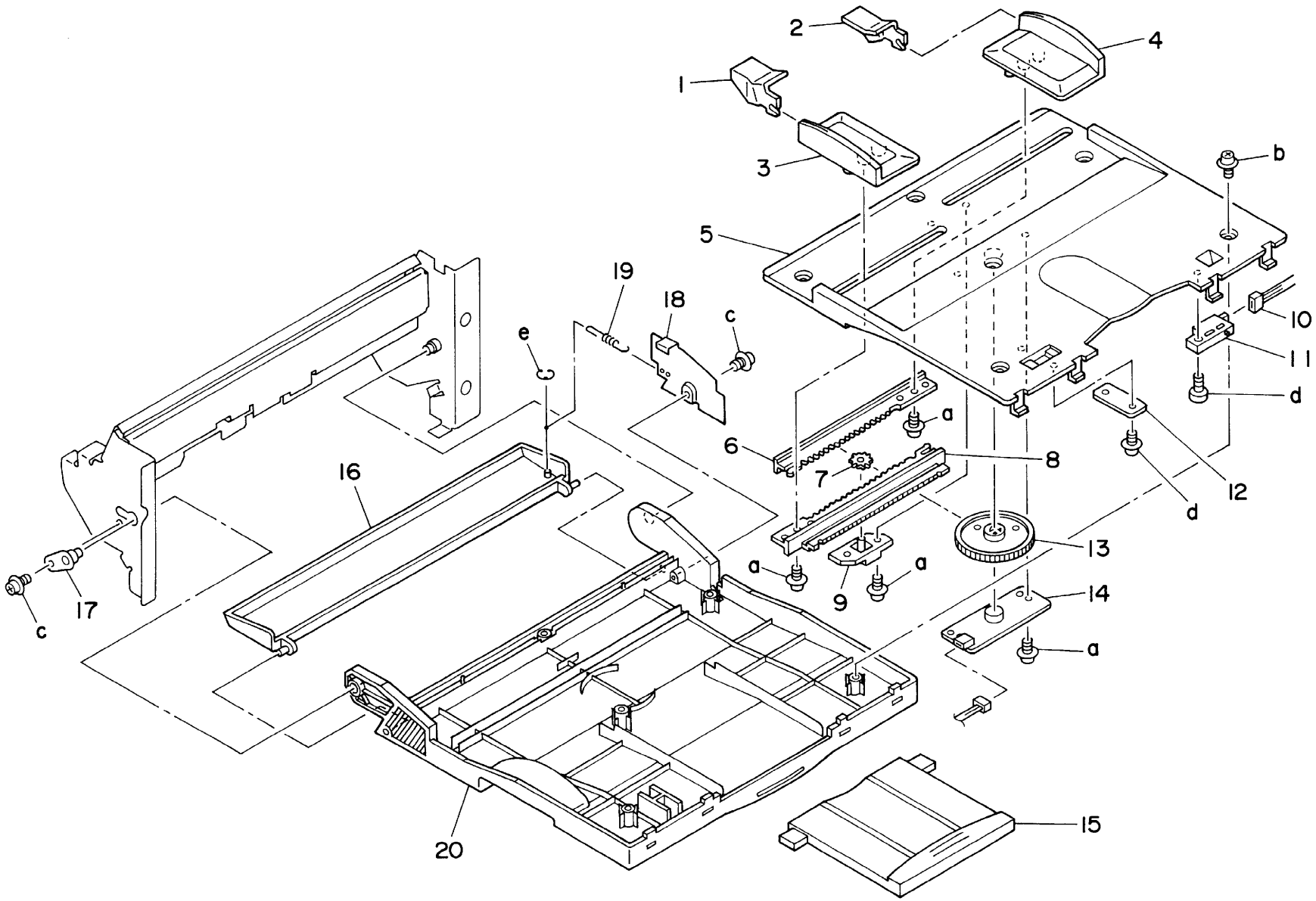

Key No.	Parts No.or Sub-ass'y No.	区分 class	出荷単位 Ship.unit	部品・部組名称	Description	仕向地 Destinations	標準部品 Standard parts
1	26NA 1243 0	D	1	外装固定ネジ	External fixed screw		a-00Z 670206
2	26NA 9047 0	D	1	排紙アース束線	Paper exit earth wiring		b-00Z 670306
3	26NA -739 0	B	1	ファンモータ部組	Fan motor assembly		c-00Z 670406
4	26NA -487 0	C	1	ＡＤＵ切替えソレノイド部組	ADU change solenoid assembly		d-00Z 253081
5	26NA 4819 0	D	1	除電板	Neutralizing plate		e-00Z 610301
							f-00Z 660306
6	26NA 1249 0	D	1	クッション／C	Cushon/C		g-00Z 193101
7	26NA 4822 0	C	1	除電ブラシ／B	Neutralizing brush/B		h-00Z 193041
8	26NA 4821 0	C	1	除電ブラシ／A	Neutralizing brush/A		j-00Z 193061
9	26NA 4802 0	C	1	排紙ローラ	Paper exit roller		k-00Z 183061
10	26NA -492 0	D	1	排紙センサ部組／2	Paper exit sensor assembly/2		m-00Z 283061
11	5080 5346 0	C	1	排紙滑り軸受	Paper exit slide shaft holder		
12	26NA 4812 0	C	10/1SET	排紙従動コロ	Paper exit driven roller		
13	26NA 4813 0	C	1	排紙従動バネ	Paper exit driven spring		
14	26NA 4807 0	C	10/1SET	排紙従動ローラ	Paper exit driven roller		
15	26NA 4808 0	D	1	排紙従動軸	Paper exit driven shaft		
16	26NA 4814 0	C	1	排紙従動部材	Paper exit driven part		
17	26NA 4810 0	C	1	排紙バネ	Paper exit spring		
18	40BA 4858 0	C	1	規制ゴム	Regulating rubber		
19	5520 8551 0	B	1	フォトセンサー	Photo sensor		
20	26NA 9017 0	D	1	排紙検知束線	Paper exit detecting wiring		
21	26NA 4801 0	D	1	排紙ステー	Paper exit stay		
22	26NA 4826 0	D	1	センサカバー	Sensor cover		
23	26NA 4544 0	C	1	レジスト固定ネジ	Resist fixed screw		
24	26NA 4824 0	D	1	排紙アクチェタ／2	Paper exit actuator/2		
25	26NA 1574 0	C	1	排紙ギア (Z=26)	Paper exit gear (Z=26)		
26	26NA 4825 0	D	1	排紙案内部材	Paper exit guide part		
27	26NA 4811 0	C	1	引張りバネ	Tension spring		
28	26NA -480 0	C	1	排紙ユニット	Paper exit unit		

PAPER EXIT UNIT

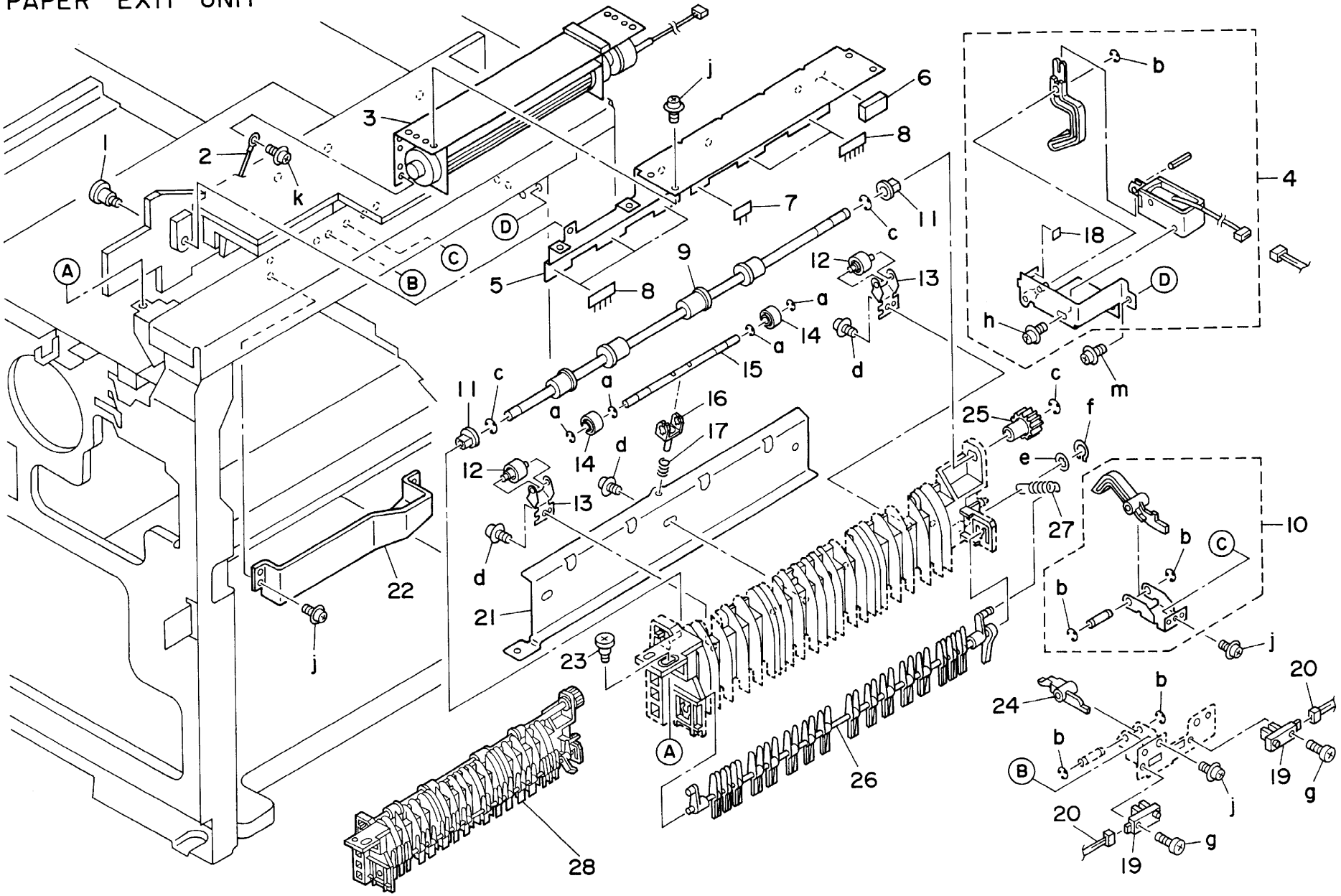

Key No.	Parts No.or Sub-ass'y No.	区分 class	出荷単位 Ship.unit	部品・部組名称	Description	仕向地 Destinations	標準部品 Standard parts
1	26NA 5020 0	D	1	ヒンジ板／A	Hinge plate/A		a-00Z 670306
2	0830 2014 0	D	1	ストッパー部材	Stopper part		b-00Z 670406
3	26NA 5021 0	D	1	ヒンジ板／B	Hinge plate/B		c-00Z 254081
4	26NA -508 0	D	1	ＡＤＵ補強ステー／奥カシメ	ADU reinforcing stay/Rear combined		d-00Z 193061
5	26NA 5079 0	D	1	ＡＤＵガイド板／上	ADU guide plate/Upper		e-00Z 253081
							g-00Z 283061
6	26NA 5001 0	D	1	ＡＤＵカバー	ADU cover		
7	26NA 5029 0	C	10/1SET	押圧コロ	Pressure roller		
8	25SA 4331 0	B	1	従動軸受	Driven shaft holder		
9	5520 1225 0	C	1	コロ／B	Roller/B		
10	26NA 5090 0	C	1	逆転バネ	Reversing spring		
11	26NA 5023 0	D	1	搬送ガイド部材／下	Conveyance guide part/Lower		
12	26NA 5081 0	D	1	搬送ガイド板／下	Conveyance guide plate/Lower		
13	26NA 5066 0	D	1	束線カバー	Wiring cover		
14	26NA 5077 0	C	1	ヒンジクリック板	Hinge click plate		
15	26NA 5051 0	C	1	高圧部材／下	High voltage part/Lower		
16	26NA 5053 0	C	1	高圧ケーシング／B	High voltage casing/B		
17	26NA 5052 0	C	1	高圧ケーシング／A	High voltage casing/A		
18	26NA 5009 0	D	1	開閉把手	Open-close knob		
19	26NA 5046 0	C	1	高圧部材／上	High voltage part/Upper		
20	26NA 5082 0	C	1	高圧給電バネ	High voltage powering spring		
21	26NA 5008 0	C	10/1SET	ロック爪	Lock claw		
22	26NA 5033 0	C	1	搬送ロックバネ	Conveyance lock spring		
23	26NA 5063 0	C	10/1SET	軸受部材／上	Shaft holder part/Upper		
24	4660 7801 0	B	10/1SET	ピン A	Pin A		
25	26NA 5089 0	C	1	搬送圧着バネ	Conveyance pressure spring		
26	26NA 5072 0	D	1	ＡＤＵ位置決めピン／前	ADU positioning pin/Front		
27	26NA 5087 0	C	1	ＡＤＵ開閉アクチェタ	ADU open-close actuator		
28	26NA 5084 0	D	1	ＡＤＵ補強ステー／前	ADU reingorce stay/Front		
29	26NA 5064 0	C	10/1SET	軸受部材／下	Shaft holder part/Lower		
30	26NA 5076 0	C	1	搬送ロックバネ／下	Conveyance lock spring/Lower		

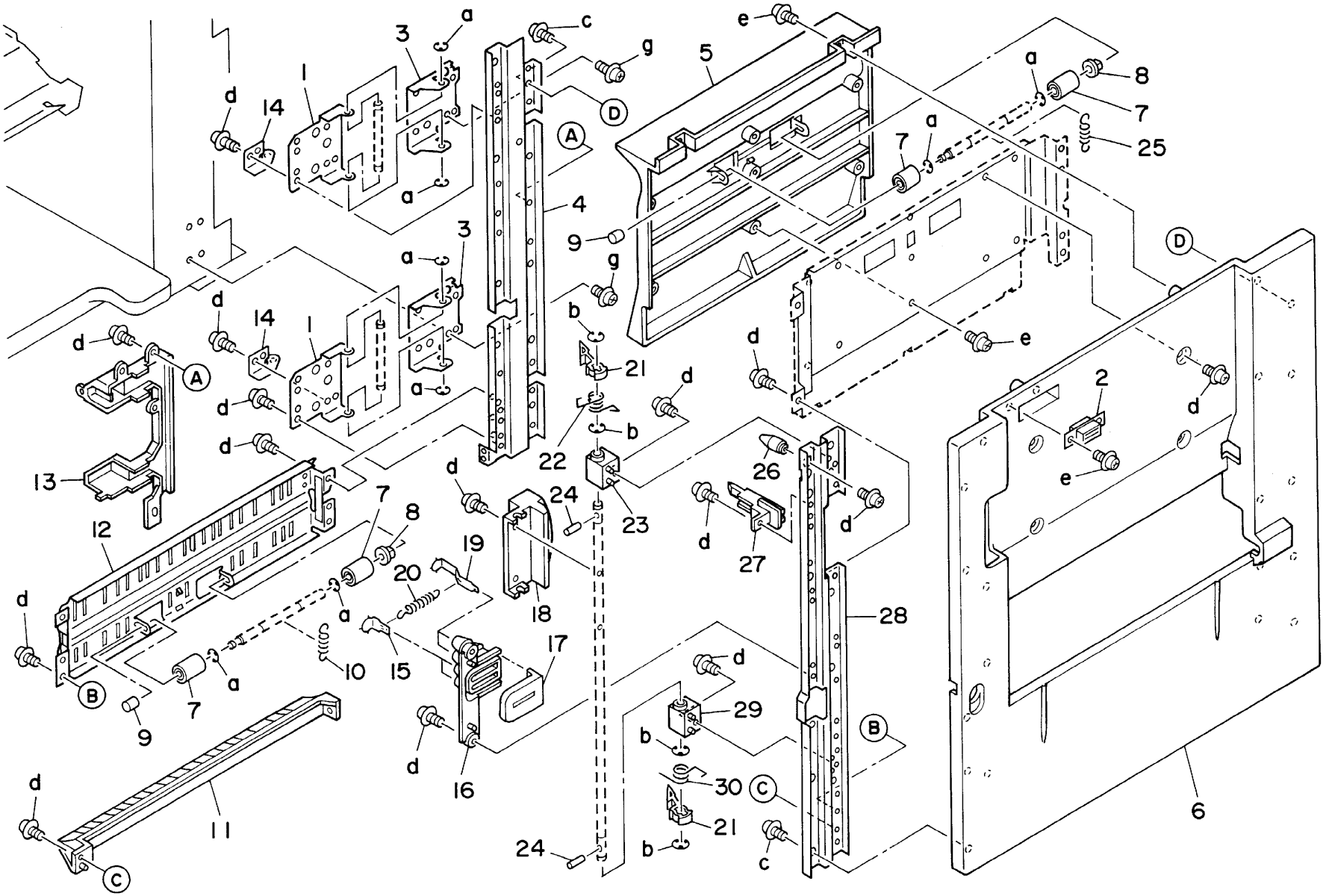
1
2
3
4
5
6
7
8
9
10
11
12
13
14
15
16
17
18
19
20
21
22
23
24
25
26
27
28
29
30
A
B
C
D
a
b
c
d
e
g

Key No.	Parts No.or Sub-ass'y No.	区分 class	出荷単位 Ship.unit	部品・部組名称	Description	仕向地 Destinations	標準部品 Standard parts
1	26NA 5045 0	C	1	駆動ベルト (L=300)	Driving belt (L=300)		a-00Z 670406
2	26NA 5043 0	C	1	搬送プーリ／B (Z=28)	Conveyance pulley/B (Z=28)		b-00Z 253081
3	26NA 5037 0	C	1	アイドラープーリ (Z=18)	Idler pulley (Z=18)		c-00Z 193061
4	26NA -514 0	D	1	テンション板カシメ	Tension plate combined		d-00Z 163061
5	26NA 5042 0	C	1	搬送プーリ／A (Z=28)	Conveyance pulley/A (Z=28)		e-00Z 193301
							f-00Z 193101
6	26NA 5034 0	C	1	逆転シート	Reversal sheet		g-00Z 283061
7	5080 5346 0	C	1	排紙滑り軸受	Paper exit slide shaft holder		
8	26NA 5015 0	B	1	逆転ギア (Z=29)	Reversal gear (Z=29)		
9	26NA 5017 0	C	10/1SET	ＡＤＵアイドラーギア (Z=23/38)	ADU idler gear (Z=23/38)		
10	26NA 5016 0	B	1	モータギア (Z=24)	Motor gear (Z=24)		
11	26NA 8004 0	B	1	カセット駆動モータ	Cassette driving motor		
12	26NA -511 0	D	1	モーター取り付け板カシメ	Motor mount plate combined		
13	1136 2060 0	C	1	ピン （A）	Pin(A)		
14	26NA 8009 0	B	1	ＡＤＵ駆動モータ	ADU driving motor		
15	26NA 5024 0	C	1	ＡＤＵ案内ローラ	ADU guide roller		
16	26NA 5003 0	C	1	ガイド部材／下	Guide part/Lower		
17	26NA 5071 0	C	1	持上げバネ／前	Lift-up spring/Front		
18	26NA 5040 0	C	1	持上げバネ	Lift-up spring		
19	26NA 5011 0	C	1	逆転ローラ	Reversal roller		
20	26NA 5068 0	C	1	搬送補強板	Conveyance reinforcing plate		
21	26NA 5002 0	D	1	ガイド部材／中	Guide part/Middle		
22	5520 8551 0	B	1	フォトセンサー	Photo sensor		
23	26NA 5019 0	D	1	センサ取り付け板	Sensor mount plate		
24	26NA 5007 0	C	1	逆転アクチェタ	Reversal actuator		
25	26NA 5036 0	C	1	搬送案内バネ	Conveyance guide spring		
26	26NA 9738 0	D	1	開閉ラベル／下	Open-close label/Lower		

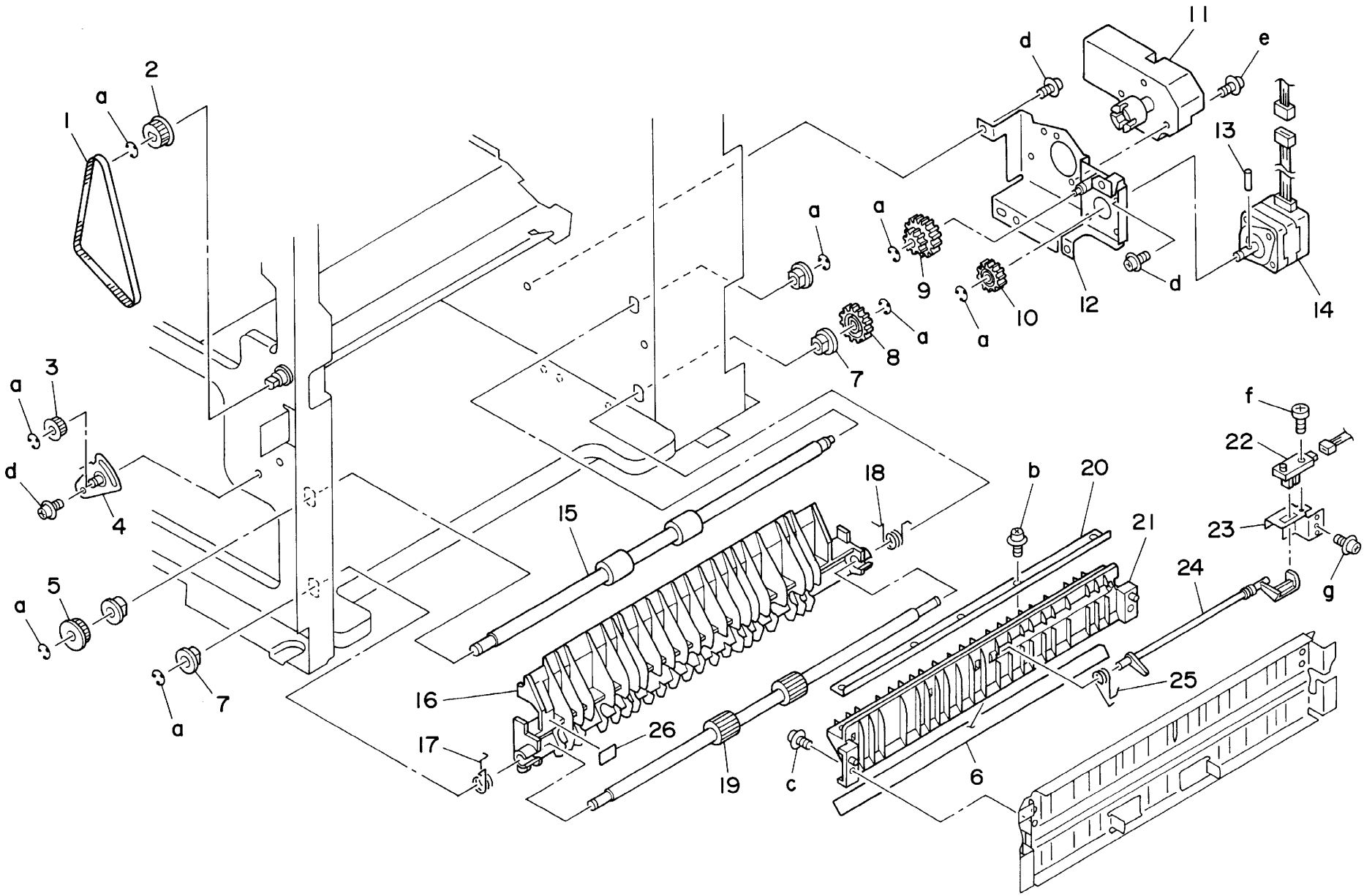
1
2
3
4
5
6
7
8
9
10
11
12
13
14
15
16
17
18
19
20
21
22
23
24
25
26
a
b
c
d
e
f
g

Key No.	Parts No.or Sub-ass'y No.	区分 class	出荷単位 Ship.unit	部品・部組名称	Description	仕向地 Destinations	標準部品 Standard parts
1	26NA 5080 0	D	1	搬送ガイド板／中	Conveyance guide plate/Middle		a-00Z 670306
2	5520 1225 0	C	1	コロ／Ｂ	Roller/B		b-00Z 670606
3	26NA 5029 0	C	10/1SET	押圧コロ	Pressure roller		c-00Z 193061
4	26NA 5078 0	B	1	ＡＤＵ開閉ベルト	ADU open-close belt		
5	26NA 5089 0	C	1	搬送圧着バネ	Conveyance pressure spring		
6	26NA 5067 0	C	1	紙ガイド部材／上	Paper guide part/Upper		
7	26NA 4202 0	C	1	手差し搬送ローラ	Manual feed conveyance roller		
8	0900 7553 0	B	10/1SET	メタル	Metal		
9	26NA 4206 0	C	10/1SET	手差し搬送ギア (Z=21)	Manual feed conveyance gear (Z=21)		
10	3040 7804 0	D	1	ピン Ｂ	Pin B		
11	26NA -516 0	D	1	支点板カシメ	Fulcrum plate combined		
12	26NA 5057 0	D	1	ＡＤＵ搬送パネル／前	ADU conveyance panel/Front		
13	26NA 5054 0	C	1	開閉バネ／前	Open-close spring/Front		
14	26NA 5006 0	D	1	紙ガイド部材／下	Paper guide part/Lower		
15	26NA 5055 0	C	1	開閉バネ／奥	Open-close spring/Rear		
16	26NA -515 0	D	1	ＡＤＵ搬送パネルカシメ	ADU conveyance panel combined		
17	25SA 4331 0	B	1	従動軸受	Driven shaft holder		
18	26NA 5091 0	D	1	スライドシート	Slide sheet		
19	26NA 5088 0	D	1	搬送ガイド板／上	Conveyance guide plate/Upper		
20	26NA 9737 0	D	1	開閉ラベル／上	Open-close label/Upper		

ADU (3)

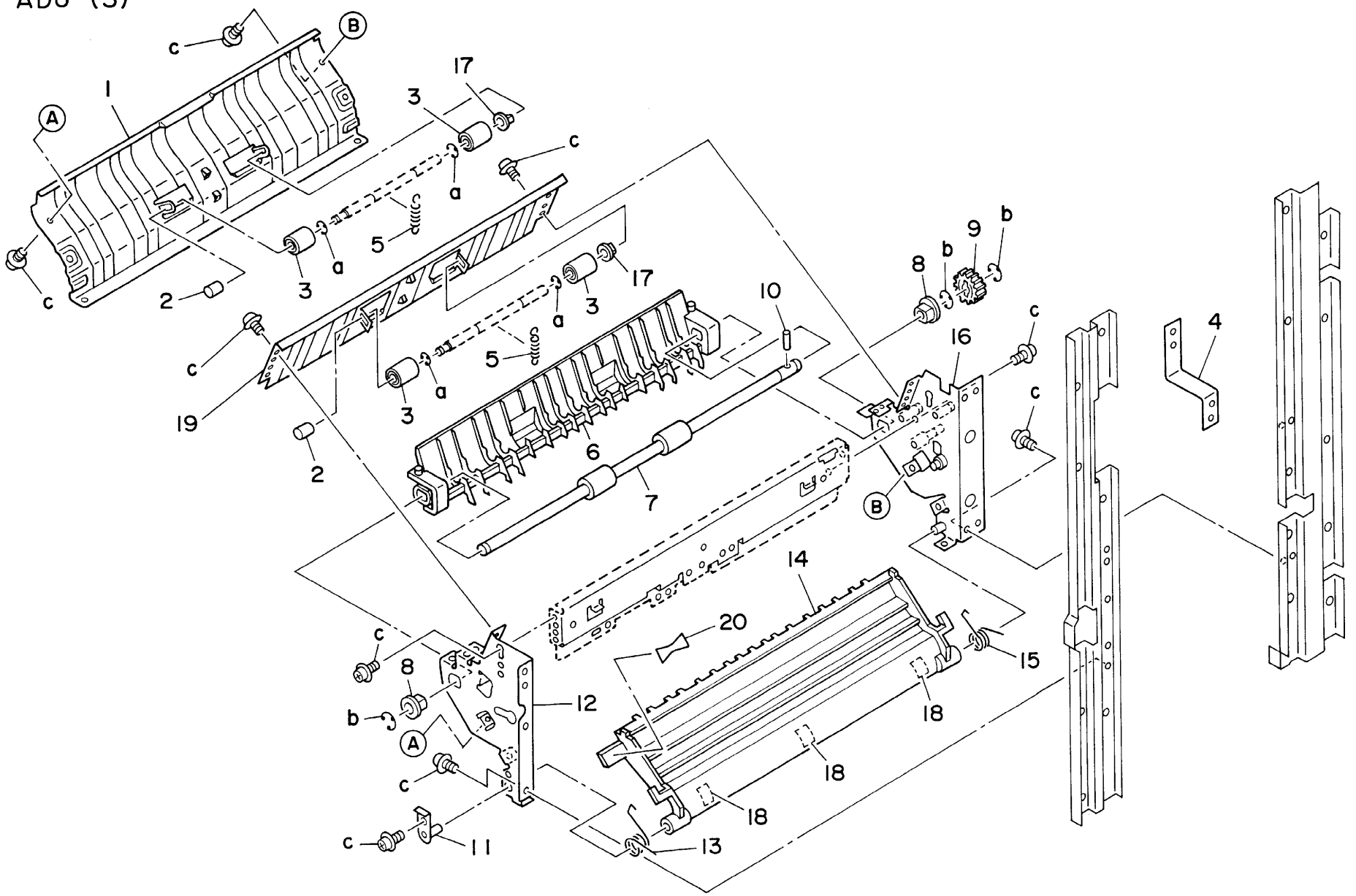

Key No.	Parts No.or Sub-ass'y No.	区分 class	出荷単位 Ship.unit	部品・部組名称	Description	仕 向 地 Destinations	標準部品 Standard parts
1	26NA -470 0	D	1	カセット／上	Cassette/Upper		a-00Z 670406
2	26NA 4704 0	D	1	給紙規制板／左	Paper regulating plate/Left		b-00Z 670606
3	26NA 4703 0	D	1	紙持上げ底板	Paper lift-up bottom plate		c-00Z 263081
4	26NA 4701 1	D	1	カセット本体／上	Cassette base/Upper		d-00Z 254081
5	26NA 4709 0	D	1	重送防止板	Double feed preventive plate		e-00Z 254121 g-00Z 283061
6	40AA 4713 0	D	1	調整板	Adjusting plate		h-00Z 253081
7	40AA 7729 0	C	1	ピニオン (Z=16)	Pinion (Z=16)		i-00Z 183062
8	26NA 4710 0	D	1	側面規制板／前	Side regulating plate/Front		j-00Z 620301
9	40AA 4704 1	C	1	スライドレバー	Slide lever		k-00Z 463103
10	40AA 4727 1	C	1	レバー押圧バネ	Lever pressure spring		m-00Z 610301
11	26NA 4711 0	D	1	側面規制板／奥	Side regulating plate/Rear		
12	26NA 4707 0	D	1	紙規制爪	Paper regulating claw		
13	40AA 9732 0	C	1	紙規制ラベル	Paper regulating label		
14	25BA 4748 0	C	1	カセット固定バネ	Cassette fixed spring		
15	25BA 4746 1	C	1	カセット位置決めキャッチ／U	Cassette positioning catch/U		
16	26NA 4729 0	C	1	カセット残検アクチェタ	Cassette remained detecting actuator		
17	25HA 1032 0	C	1	カセットストッパ／左	Cassette stopper/Left		
18	26NA 4706 0	D	1	紙持上げ板	Paper lift-up plate		
19	26NA 9730 0	D	1	カセットクリックラベル	Cassette click label		
20	26NA 4726 0	C	1	給紙表示板／前	Paper feed indication plate/Front		
21	26NA 4724 0	D	1	カセット検知コネクタ	Cassette detecting connector		
22	26NA 4725 0	D	1	カセット検知本体	Cassette detecting base		
23	26NA -920 0	C	1	サイズ検知基板部組	Size detecting board assembly		
24	26NA 4728 0	C	1	バネロック板	Spring lock plate		
25	26NA 1006 0	D	1	カセットレール／右	Cassette rail/Right		
26	26NA 4730 0	D	1	アース板	Earth plate		
27	26NA 9728 0	D	1	カセット表示ラベル／上	Cassette indecation label/Upper - - - -	A	
27	26NE 9728 0	D	1	カセット表示ラベル／上	Cassette indecation label/Upper - - - -	B C	
28	26NA 9739 0	D	1	カセット表示ラベル／1	Cassette indecation label/1		

UPPER CASSETTE

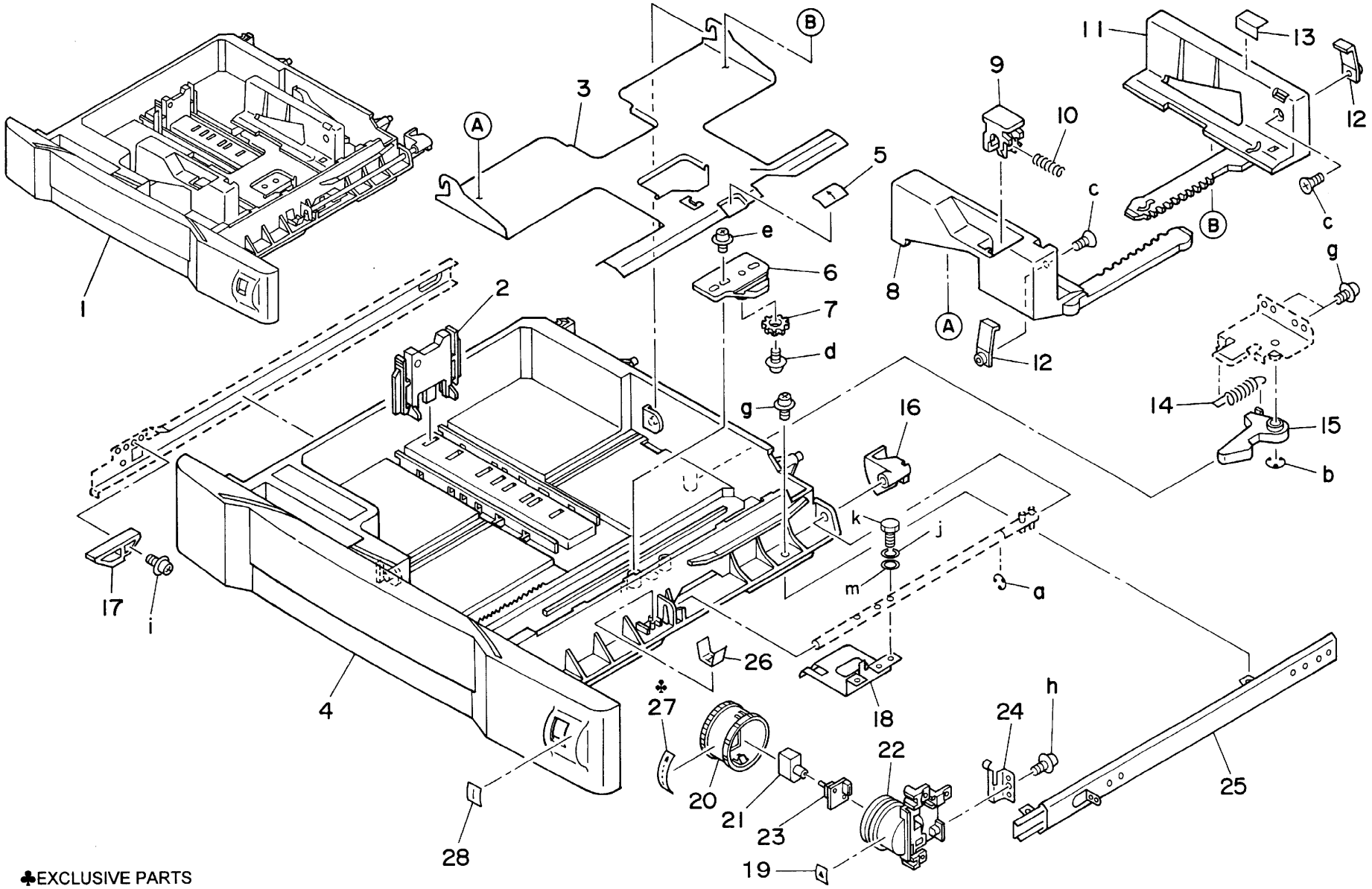

♣EXCLUSIVE PARTS

Key No.	Parts No.or Sub-ass'y No.	区分 class	出荷単位 Ship.unit	部品・部組名称	Description	仕 向 地 Destinations	標準部品 Standard parts
1	26NA -471 0	D	1	カセット／下	Cassette/Lower		a-00Z 670406
2	26NA 4704 0	D	1	給紙規制板／左	Paper regulating plate/Left		b-00Z 670606
3	26NA 4703 0	D	1	紙持上げ底板	Paper lift-up bottom plate		c-00Z 263081
4	26NA 4702 0	D	1	カセット本体／下	Cassette base/Lower		d-00Z 254081
5	26NA 4709 0	D	1	重送防止板	Double feed preventive plate		e-00Z 254121 g-00Z 283061
6	40AA 4713 0	D	1	調整板	Adjusting plate		h-00Z 253081
7	40AA 7729 0	C	1	ピニオン (Z=16)	Pinion (Z=16)		i-00Z 183062
8	26NA 4710 0	D	1	側面規制板／前	Side regulating plate/Front		j-00Z 620301
9	40AA 4704 1	C	1	スライドレバー	Slide lever		k-00Z 463103
10	40AA 4727 1	C	1	レバー押圧バネ	Lever pressure spring		m-00Z 610301
11	26NA 4711 0	D	1	側面規制板／奥	Side regulating plate/Rear		
12	26NA 4707 0	D	1	紙規制爪	Paper regulating claw		
13	40AA 9732 0	C	1	紙規制ラベル	Paper regulating label		
14	25BA 4748 0	C	1	カセット固定バネ	Cassette fixed spring		
15	25BA 4746 1	C	1	カセット位置決めキャッチ／U	Cassette positioning catch/U		
16	26NA 4729 0	C	1	カセット残検アクチェタ	Cassette remained detecting actuator		
17	25HA 1032 0	C	1	カセットストッパ／左	Cassette stopper/Left		
18	26NA 4706 0	D	1	紙持上げ板	Paper lift-up plate		
19	26NA 9730 0	D	1	カセットクリックラベル	Cassette click label		
20	26NA 4726 0	C	1	給紙表示板／前	Paper feed indication plate/Front		
21	26NA 4724 0	D	1	カセット検知コネクタ	Cassette detecting connector		
22	26NA 4725 0	D	1	カセット検知本体	Cassette detecting base		
23	26NA -920 0	C	1	サイズ検知基板部組	Size detecting board assembly		
24	26NA 4728 0	C	1	バネロック板	Spring lock plate		
25	26NA 1006 0	D	1	カセットレール／右	Cassette rail/Right		
26	26NA 4730 0	D	1	アース板	Earth plate		
27	26NA 9729 0	D	1	カセット表示ラベル／下	Cassette indecation label/Lower - - - -	A	
27	26NE 9729 0	D	1	カセット表示ラベル／下	Cassette indecation label/Lower - - - -	B	
27	26NF 9729 0	D	1	カセット表示ラベル／下	Cassette indecation label/Lower - - - -	C	
28	26NA 9740 0	D	1	カセット表示ラベル／２	Cassette indecation label/2		

LOWER CASSETTE

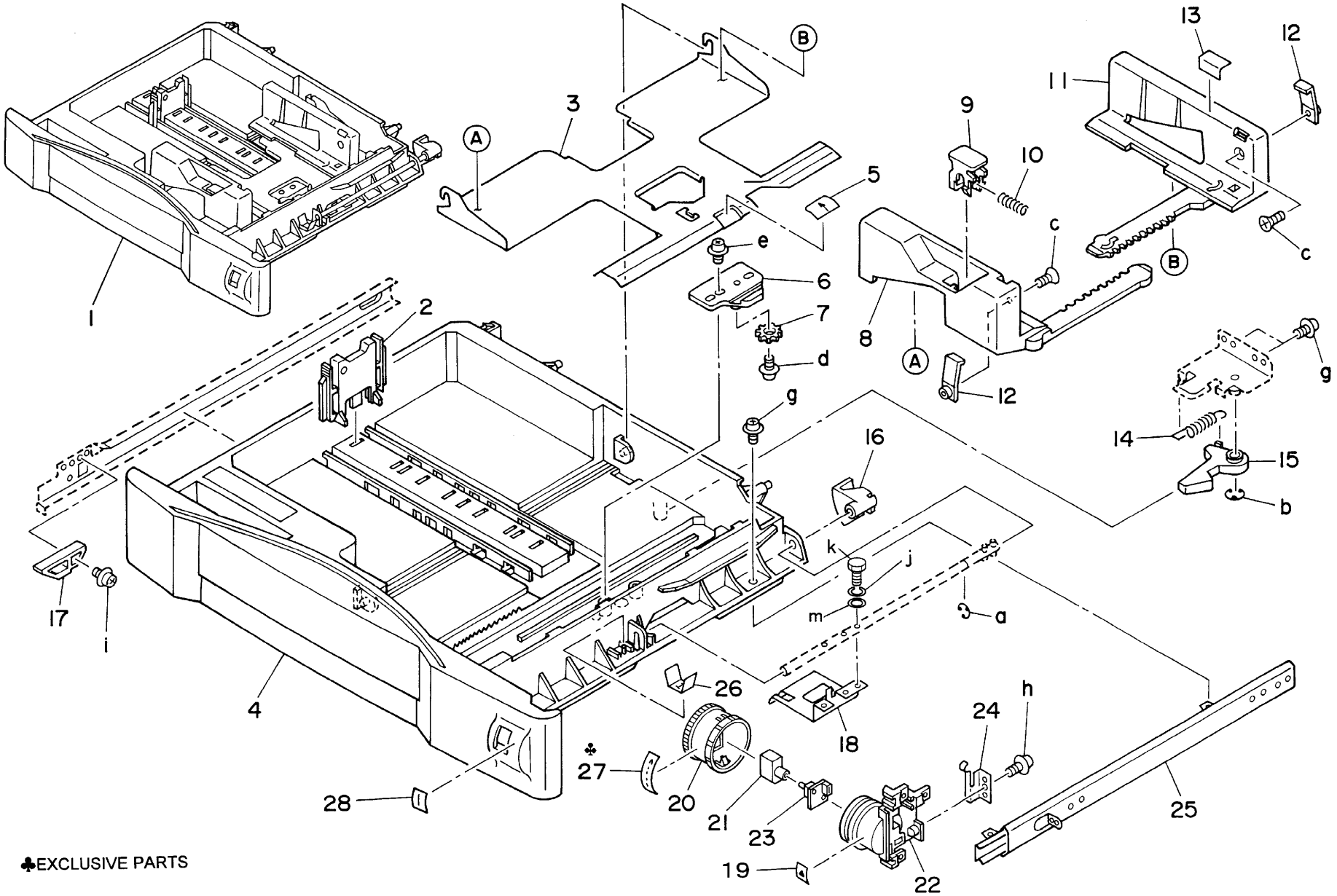

♣EXCLUSIVE PARTS

Key No.	Parts No.or Sub-ass'y No.	区分 class	出荷単位 Ship.unit	部品・部組名称	Description	仕向地 Destinations	標準部品 Standard parts
1	40AA 8501 0	B	1	ドアースイッチ	Door switch		a-00Z 670206
2	25HA 7320 0	D	1	スイッチ案内軸	Switch guide shaft		b-00Z 713202
3	25HA 7321 0	C	1	スイッチ案内コロ	Switch guide roller		c-00Z 193041
4	26NA 7325 0	B	10/1SET	電極連結バネ／A	Electrode connecting spring/A		d-00Z 253081
5	26NA 7320 0	D	1	束線支持部材	Wiring support part		e-00Z 283061
							f-00Z 193061
6	26NA 7333 0	C	1	ファンカバー	Fan cover		g-00Z 193062
7	26NA 7307 0	D	1	スイッチ押圧板	Switch pressure plate		
8	26NA 7306 0	C	1	コードカバー	Cord cover		
9	25HA 7313 1	C	1	スイッチバネ／B	Switch spring/B		
10	25HA 7312 1	C	1	スイッチバネ／A	Switch spring/A		
11	26NA 7321 0	C	1	ファンケーシング／A	Fan casing/A		
12	26NA 7350 0	D	1	高圧カバー板／A	High voltage cover plate/A		
13	26NA -750 0	D	1	高圧連結板／A部組	High voltage connecting plate/A assembly		
14	26NA -754 0	D	1	高圧連結板／C部組	High voltage connecting plate/B assembly		
15	26NA 7315 0	D	1	接点支持台	Contact support plate		
16	26NA 8401 0	B	1	高圧電源	High voltage power source		
17	26NA 8803 0	B	1	センサー	Sensor		

ELECTRIC PARTS (1)

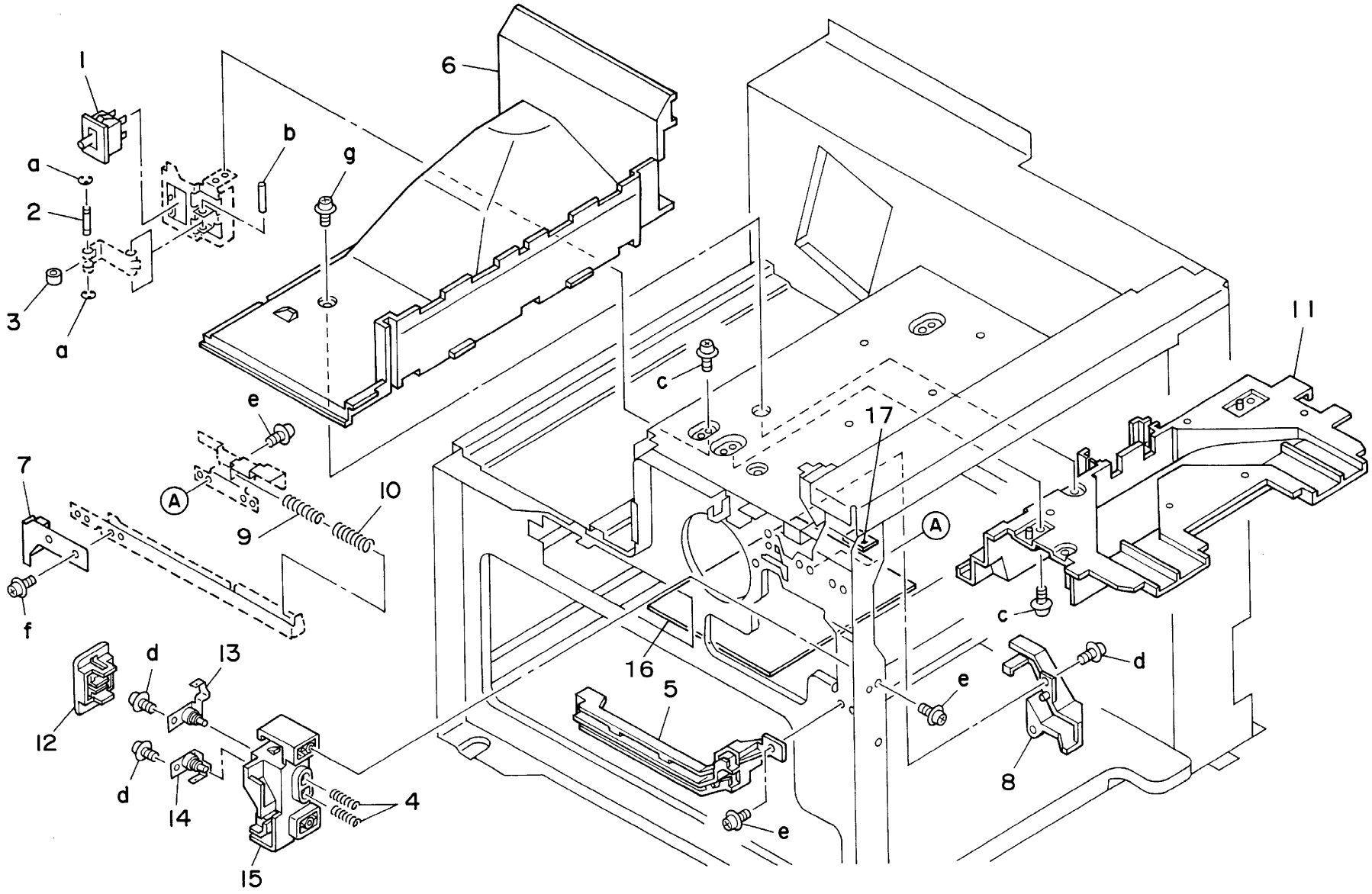

Key No.	Parts No.or Sub-ass'y No.	区分 class	出荷単位 Ship.unit	部品・部組名称	Description	仕向地 Destinations	標準部品 Standard parts
1	26NA 7324 0	D	1	基板カバー板／B	Board cover plate/B		a-00Z 193041
2	26NA -902 2	B	1	本体駆動基板部組	Main driving board assembly		b-00Z 193061
3	26NA -930 1	C	1	システム制御基板ユニット	System control board unit		c-00Z 193301
4	26NA 8051 0	B	1	本体ファンモータ	Main fan motor		d-00Z 193062
5	26NA 7301 0	D	1	基板取り付け板	Board mount plate		
6	26NA 7337 0	D	1	束線カバー板	Wiring cover plate		
7	26NA 7302 0	D	1	保護カバー	Protect cover		
8	26NA 7338 0	D	1	基板取り付け板／B	Board mount plate/B		
9	26NA 7342 0	D	1	基板取り付け板／C	Board mount plate/C		
10	26NA 7326 0	D	1	基板カバー板／C	Board cover plate/C		
11	26NA 7329 0	D	1	束線取り付け板／A	Wiring mount plate/A		
12	26NA 7346 0	D	1	電源カバー板	Power source cover plate		
13	26NA 7341 0	D	1	コード取り付け板	Cord mount plate		
14	26NA 8651 0	C	1	電源ソケット	Power source socket		
15	26NA 8451 0	B	1	ＤＣ電源／１	DC power source/1 - - - - - - - - -	A B	
15	26NF 8451 0	B	1	ＤＣ電源／１	DC power source/1 - - - - - - - - -	C	
16	26NA 8861 0	C	1	電源コード	Power source cord - - - - - - - - -	A	
16	26NE 8861 0	C	1	電源コード	Power source cord - - - - - - - - -	B	
16	26NF 8861 0	D	1	電源コード	Power source cord - - - - - - - - -	C	
17	26NA 8846 0	B	1	ブレーカー	Blacker - - - - - - - - - - - - - - -	A B	
17	6852 8604 0	B	1	ブレーカー	Blacker - - - - - - - - - - - - - - -	C	
18	26NA 7357 0	C	1	接点固定ネジ／A	Contact fixing screw/A		
20	26NA 7328 0	D	1	基板カバー／D	Board cover/D		

ELECTRIC PARTS (2)

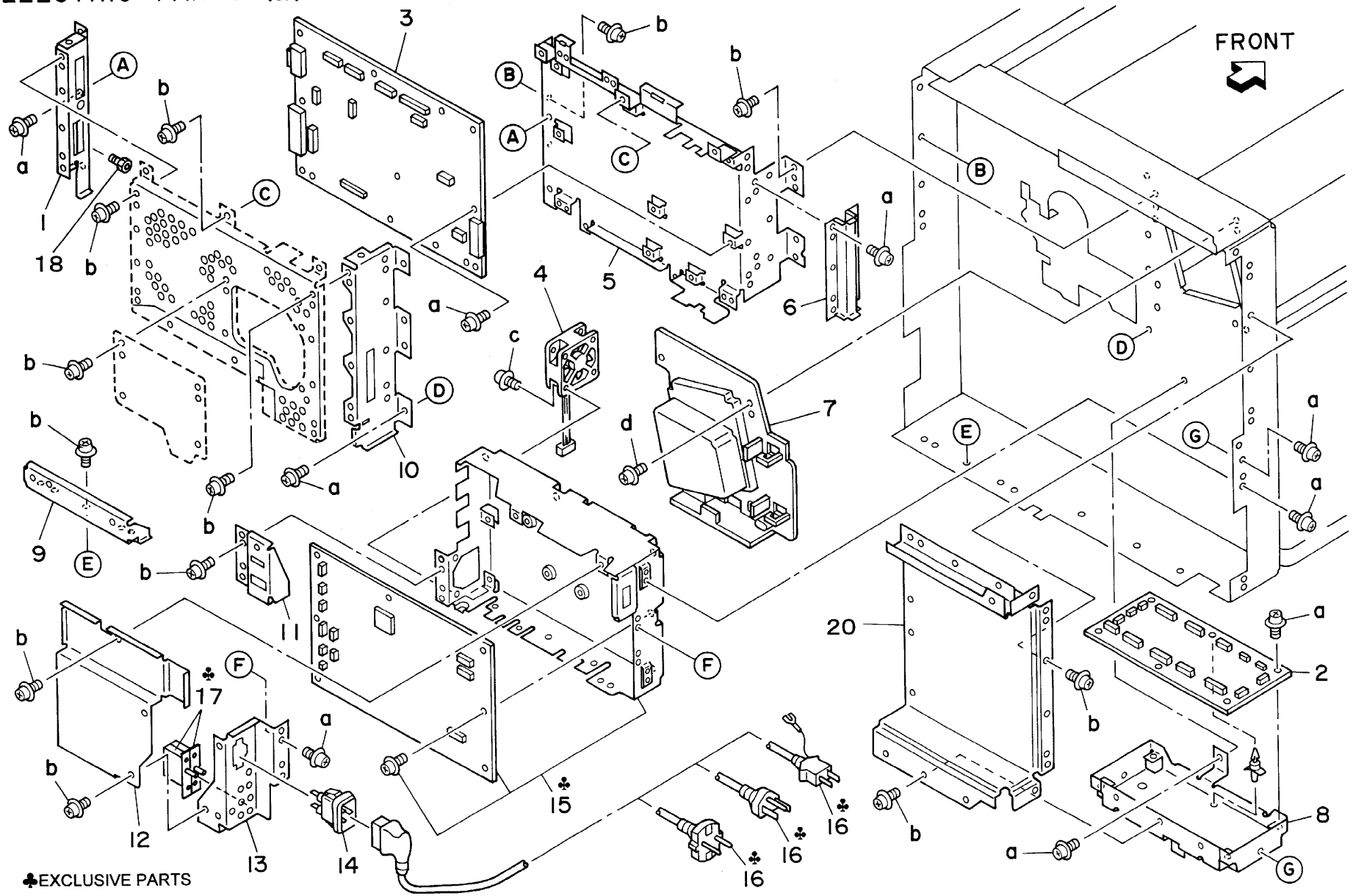

Key No.	Parts No.or Sub-ass'y No.	区分 class	出荷単位 Ship.unit	部品・部組名称	Description	仕向地 Destinations	標準部品 Standard parts
1	26NA -650 1	B	1	書込みユニット	Writing unit		a-00Z 163101
2	26NA 6526 0	D	1	書込み清掃ノブ	Writing cleaner knob		

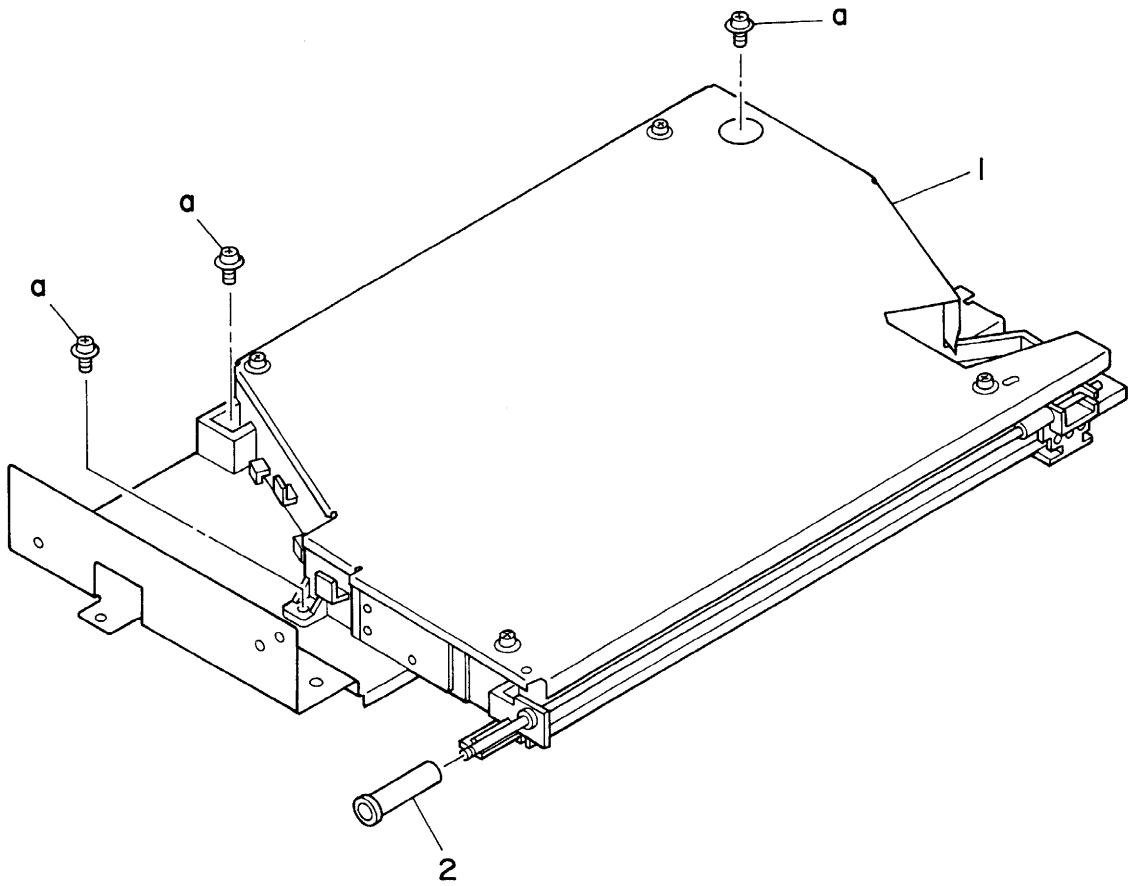
a
a
a
1
2

Key No.	Parts No.or Sub-ass'y No.	区分 class	出荷単位 Ship.unit	部品・部組名称	Description	仕向地 Destinations	標準部品 Standard parts
1	26NA 9001 1	D	1	本体束線	Main wiring		
2	26NA 9002 0	D	1	ヒーター中継束線	Heater relay wiring		
3	26NA 9004 0	D	1	ヒューズコード／１	Fuse cord/1		
4	26NA 9008 0	D	1	ドラム中継束線	Drum relay wiring		

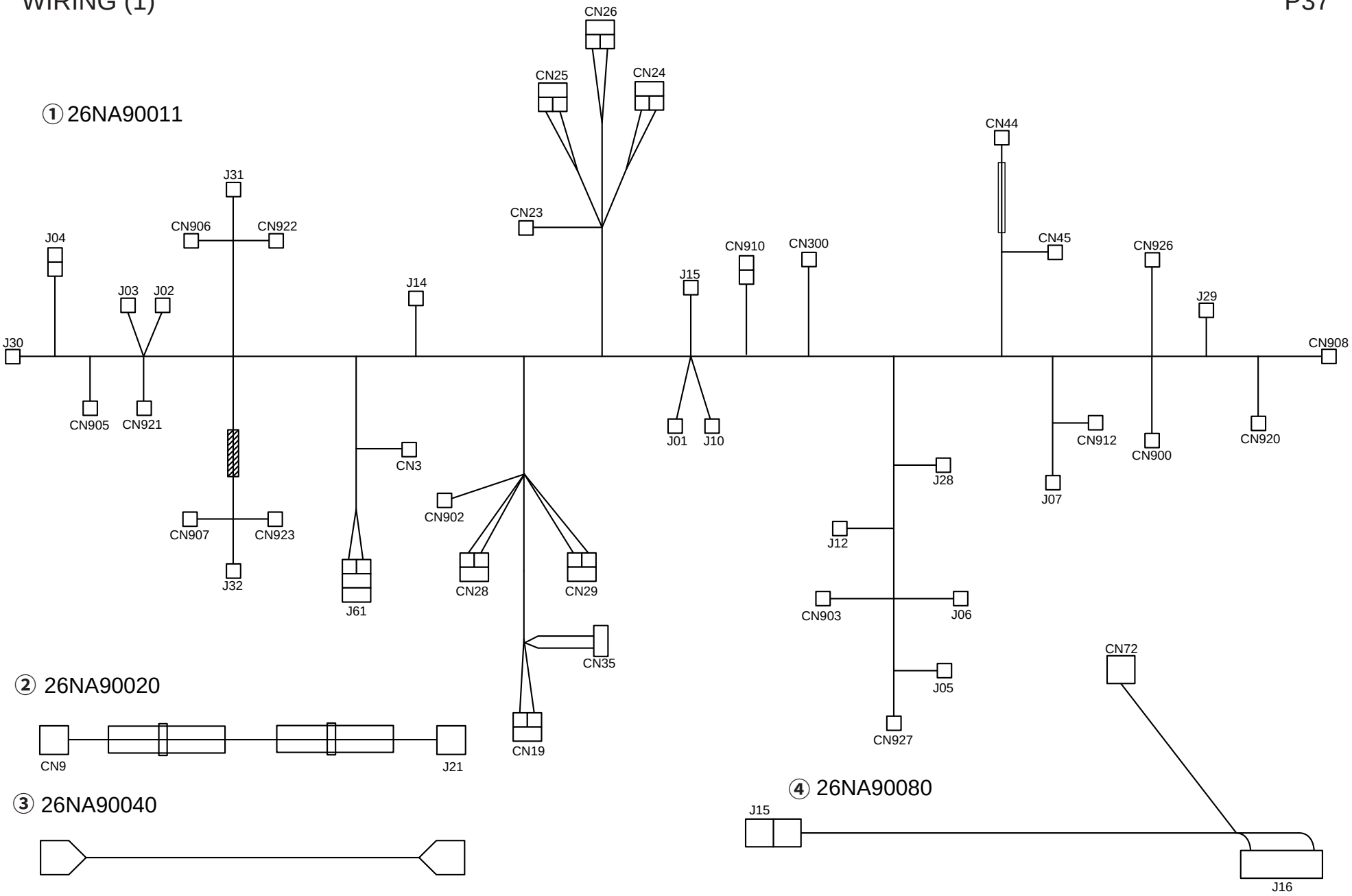
① 26NA90011
CN26
CN25
CN24
CN23
J31
CN906
CN922
J04
J03
J02
J14
J15
CN910
CN300
CN44
CN45
CN926
J29
J30
CN908
CN905
CN921
J01
J10
CN912
CN900
CN920
CN3
J28
J07
CN902
J12
CN907
CN923
J32
J61
CN28
CN29
CN903
J06
CN35
J05
CN927
CN72
② 26NA90020
CN9
J21
CN19
④ 26NA90080
J15
J16
③ 26NA90040

Key No.	Parts No.or Sub-ass'y No.	区分 class	出荷単位 Ship.unit	部品・部組名称	Description	仕向地 Destinations	標準部品 Standard parts
1	26NA 9003 0	D	1	ＤＣ電源束線	DC power source wiring		
2	26NA 9005 1	D	1	定着給電束線	Fixing electrify wiring		
3	26NA 9010 0	D	1	機内アース束線	Inner earth wiring		
4	26NA 9011 0	D	1	ＡＣ給電束線	AC power source wiring		
5	26NA 9014 0	D	1	手差し束線	Manual feed wiring		

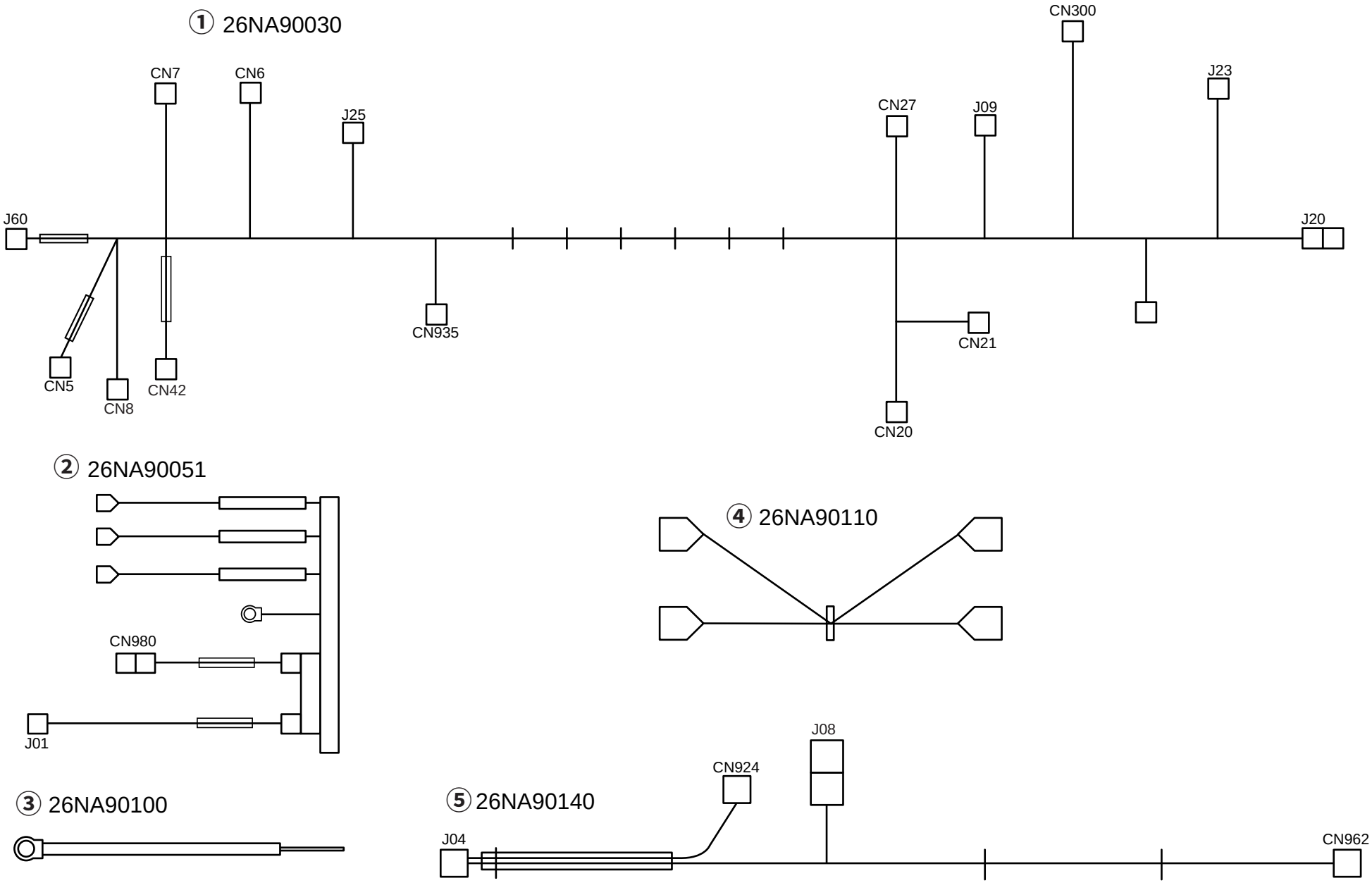
① 26NA90030
CN7
CN6
J25
CN27
J09
CN300
J23
J60
J20
CN935
CN21
CN5
CN8
CN42
CN20
② 26NA90051
CN980
J01
④ 26NA90110
③ 26NA90100
⑤ 26NA90140
J08
CN924
J04
CN962

Key No.	Parts No.or Sub-ass'y No.	区分 class	出荷単位 Ship.unit	部品・部組名称	Description	仕向地 Destinations	標準部品 Standard parts
1	26NA 9007 0	D	1	ドラム束線	Drum wiring		
2	26NA 9009 1	D	1	光学束線	Optics wiring		
3	26NA 9012 0	D	1	給紙束線／上	Paper feed wiring/Upper		
4	26NA 9017 0	D	1	排紙検知束線	Paper exit detecting wiring		
5	26NA 9016 0	D	1	操作部束線／2	Operation wiring/2		

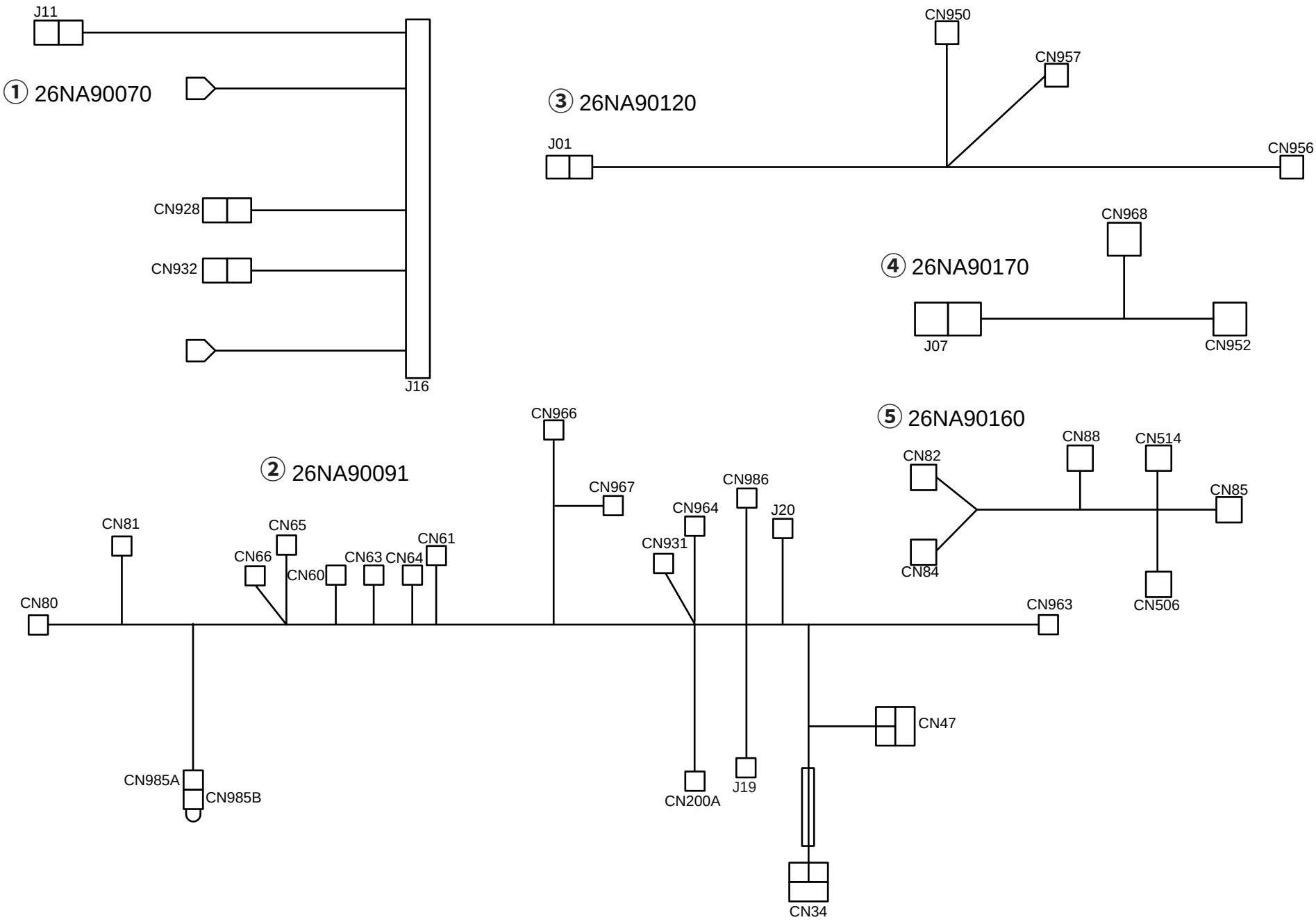
① 26NA90070
J11
CN928
CN932
J16
③ 26NA90120
CN950
CN957
J01
CN956
④ 26NA90170
CN968
J07
CN952
② 26NA90091
CN966
CN967
CN81
CN65
CN66
CN60
CN63
CN64
CN61
CN80
CN931
CN964
CN986
J20
CN985A
CN985B
CN200A
J19
CN47
CN34
CN963
⑤ 26NA90160
CN82
CN88
CN514
CN85
CN84
CN506

Key No.	Parts No.or Sub-ass'y No.	区分 class	出荷単位 Ship.unit	部品・部組名称	Description	仕向地 Destinations	標準部品 Standard parts
1	26NA 9018 0	D	1	ポリゴン中継束線	Polygon relay wiring		
2	26NA 9033 0	D	1	センサ中継束線／３	Sensor relay wiring/3		
3	26NA 9021 0	D	1	ＬＤ駆動束線	LD driving wiring		
4	26NA 9034 0	D	1	現像中継束線	Developing relay wiring		
5	26NA 9023 0	D	1	ＬＤ中継束線／１	LD relay wiring/1		
6	26NA 9024 0	D	1	ＩＮＤＥＸ駆動束線	INDEX driving wiring		
7	26NA 9025 0	D	1	現像束線	Developing wiring		
8	26NA 9026 0	D	1	ランプ中継束線	Lamp relay wiring		
9	26NA 9027 0	D	1	ＤＣインターロック束線	DC inter lock wiring		
10	26NA 9028 0	D	1	高圧中継束線	High voltage relay wiring		
11	26NA 9030 0	D	1	中継束線	Relay wiring		
12	26NA 9031 0	D	1	センサ中継束線／１	Sensor relay wiring/1		
13	26NA 9032 0	D	1	センサ中継束線／２	Sensor relay wiring/2		

① 26NA90180

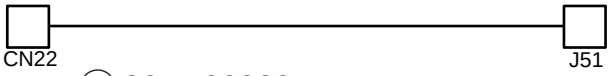

② 26NA90330

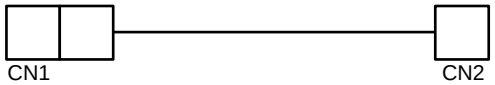

③ 26NA90210

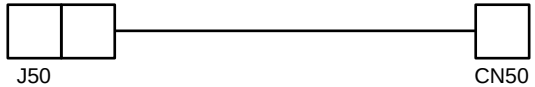

④ 26NA90340

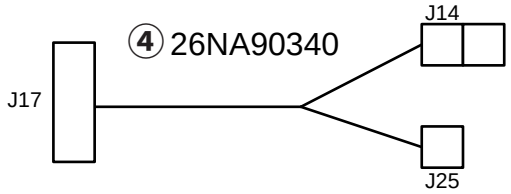

⑤ 26NA90230

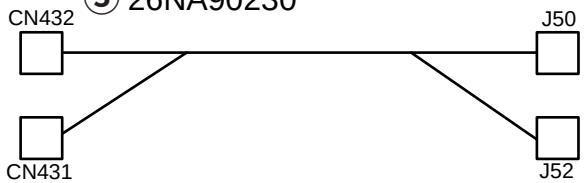

⑥ 26NA90240

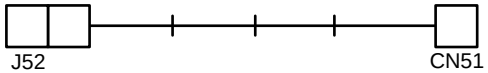

⑦ 26NA90250

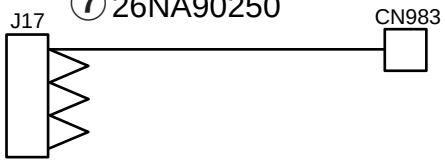

⑧ 26NA90260

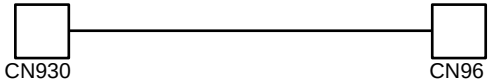

⑨ 26NA90270

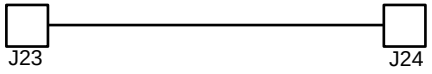

⑩ 26NA90280

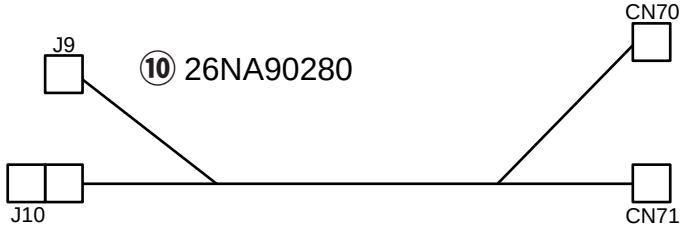

⑪ 26NA90300

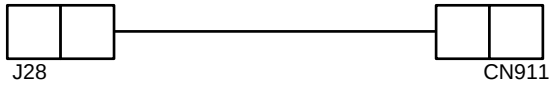

⑫ 26NA90310

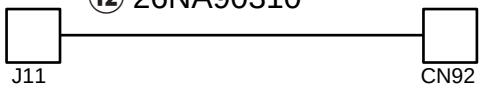

⑬ 26NA90320

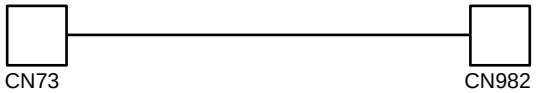

Key No.	Parts No.or Sub-ass'y No.	区分 class	出荷単位 Ship.unit	部品・部組名称	Description	仕向地 Destinations	標準部品 Standard parts
1	26NA 9036 0	D	1	高圧束線／１	High voltage wiring/1		
2	26NA 9037 0	D	1	高圧束線／２	High voltage wiring/2		
3	26NA 9038 0	D	1	高圧束線／３	High voltage wiring/3		
4	26NA 9039 0	D	1	ＬＤ中継束線／２	LD relay wiring/2		
5	26NA 9040 0	D	1	システム電源束線	System power source wiring		
6	26NA 9041 0	D	1	ウェッブ中継束線	Web relay wiring		
7	26NA 9049 0	D	1	定着中継束線／２	Fixing relay wiring/2		
8	26NA 9043 0	D	1	オプション中継束線／２	Option relay wiring/2		
9	26NA 9044 0	D	1	レジスト中継束線	Resist relay wiring		
10	26NA 9045 0	D	1	手差し検知束線	By-pass feed detecting wiring		
11	26NA 9046 0	D	1	トータルカウンタ中継束線	Total counter relay wiring		
12	26NA 9047 0	D	1	排紙アース束線	Paper exit earth wiring		
13	26NA 9050 0	D	1	Ａ／Ｄ束線	A/D wiring		
14	26NA 9048 0	D	1	排紙中継束線	Paper exit relay wiring		

① 26NA90360

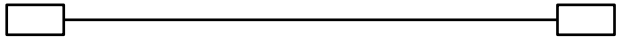

② 26NA90370

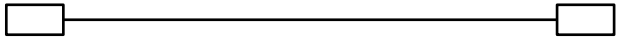

③ 26NA90380

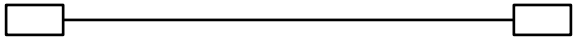

④ 26NA90390

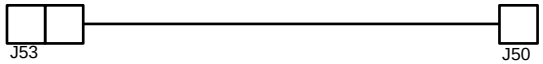

⑤ 26NA90400

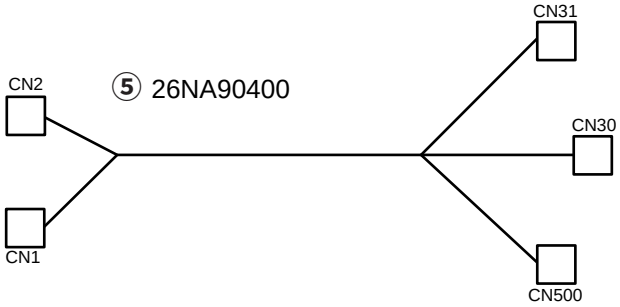

⑥ 26NA90410

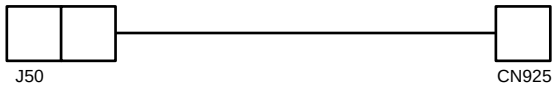

⑦ 26NA90490

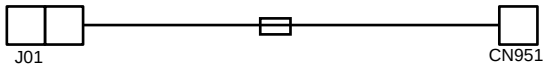

⑧ 26NA90430

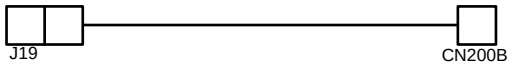

⑨ 26NA90440

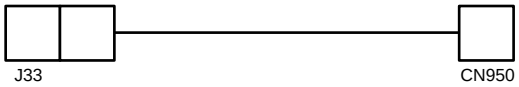

⑩ 26NA90450

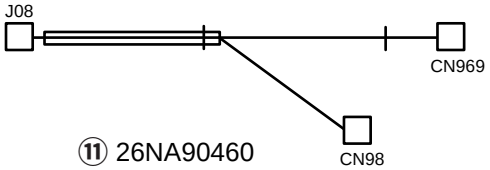

⑪ 26NA90460

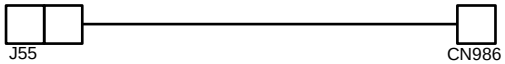

⑫ 26NA90470

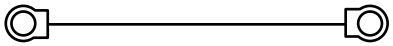

⑬ 26NA90500

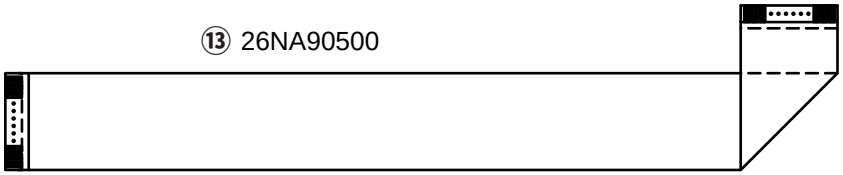

⑭ 26NA90480

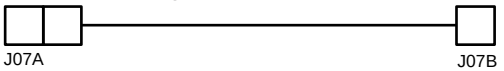

Konica

DF-314

PARTS GUIDE MANUAL

部品番号 Parts No.	員数 Q'ty	図面番号 Page No.
0900 7553 0	2	7-14
1136 2060 0	6	2-3
		4-38
		5-36
12ER 4035 0	4	2-17
		4-41
		6-29
12ER 8551 1	2	2-16
		4-4
12QV 4019 0	1	3-2
12QV 4034 0	1	3-3
12QV 4074 0	1	3-15
12QV 7659 0	1	3-7
12QV 7660 0	1	3-14
12QV 8551 0	4	2-33
		3-13
		6-27
13GL 1011 0	1	1-5
13GL 1015 0	1	1-10
13GL 1019 0	1	1-21
13GL 1020 0	1	1-20
13GL 1021 0	1	1-7
13GL 1022 0	1	1-11
13GL 1024 0	1	1-19
13GL 1025 0	1	1-17
13GL 1027 0	2	1-18
13GL 1030 0	1	2-14
13GL 1031 0	1	1-15
13GL 1032 0	2	1-14
13GL 1202 0	1	1-9
13GL 1203 0	1	1-1
13GL 1204 0	1	4-1
13GL 1503 0	1	5-17
13GL 1504 0	1	4-34
13GL 1505 0	5	2-32
		4-33
		5-31
13GL 1506 0	1	4-8
13GL 1510 0	1	3-23
13GL 1512 0	1	5-14
13GL 1516 0	1	1-8
13GL 1519 0	1	5-33
13GL 1521 0	1	2-30
13GL 1523 0	1	6-26
13GL 1524 0	1	2-31
13GL 1526 0	2	5-32
13GL 4005 0	1	2-15
13GL 4006 0	1	3-6
13GL 4010 0	1	7-8
13GL 4011 0	1	3-12
13GL 4013 0	1	7-12
13GL 4014 0	2	7-5
13GL 4016 0	2	7-3
13GL 4024 0	1	2-29
13GL 4025 0	1	3-1
13GL 4026 0	1	3-9
13GL 4027 0	1	3-24
13GL 4029 0	1	3-21
13GL 4032 0	1	3-17
13GL 4033 0	1	3-18
13GL 4034 0	1	2-12
13GL 4035 0	1	2-11
13GL 4038 0	2	2-19
13GL 4039 0	2	7-1
13GL 4040 0	1	3-26
13GL 4041 0	1	7-6
13GL 4042 0	1	7-10
13GL 4043 0	1	7-9
13GL 4046 0	1	3-28
13GL 4048 0	1	6-23
13GL 4049 0	1	6-17
13GL 4050 0	1	2-5
13GL 4051 0	1	6-24
13GL 4053 0	1	6-15
13GL 4201 0	1	8-16
13GL 4202 0	1	8-17
13GL 4203 0	1	8-2
13GL 4204 0	1	8-1
13GL 4205 0	1	8-4
13GL 4206 0	1	8-10
13GL 4207 0	1	8-8
13GL 4501 0	1	4-31
13GL 4502 0	1	4-35
13GL 4503 0	1	4-10
13GL 4504 0	4	4-7
13GL 4506 0	2	4-9
13GL 4507 0	1	4-23
13GL 4508 0	1	4-28
13GL 4509 0	2	4-27
13GL 4510 0	2	4-26
13GL 4511 0	1	4-20
13GL 4512 0	2	4-24
13GL 4513 0	1	4-29
13GL 4514 0	2	4-21
13GL 4515 0	1	2-1
13GL 4516 0	4	5-11
13GL 4518 0	2	2-2
13GL 4519 0	2	2-28
13GL 4520 0	2	2-27
13GL 4521 0	1	2-23
13GL 4524 0	1	2-25
13GL 4525 0	2	4-25
13GL 4532 0	17	6-6

部品番号 Parts No.	員数 Q'ty	図面番号 Page No.
13GL 4533 0	15	6-7
13GL 4534 0	1	6-5
13GL 4535 0	1	6-10
13GL 4536 0	1	6-4
13GL 4537 0	1	6-11
13GL 4538 0	2	6-2
13GL 4541 0	1	6-21
13GL 4542 0	1	6-16
13GL 4543 0	34	6-14
13GL 4546 0	2	6-20
13GL 4551 0	1	4-12
13GL 4552 0	1	4-19
13GL 4553 0	1	4-11
13GL 4554 0	1	4-13
13GL 4555 0	1	4-32
13GL 4557 0	2	4-3
13GL 4560 0	1	1-3
13GL 4562 0	1	4-2
13GL 4572 0	1	6-1
13GL 4573 0	1	6-12
13GL 4579 0	2	6-3
13GL 4581 0	1	2-24
13GL 4584 0	1	2-7
13GL 4603 0	2	1-6
13GL 4606 0	1	5-18

部品番号 Parts No.	員数 Q'ty	図面番号 Page No.
13GL 4608 0	1	1-13
13GL 4610 0	1	1-12
13GL 4616 0	1	1-4
13GL 4618 0	1	5-30
13GL 4625 0	1	5-26
13GL 4626 0	1	5-21
13GL 4650 0	1	5-7
13GL 4651 0	4	5-9
13GL 4655 0	1	6-9
13GL 4656 0	2	6-18
13GL 4659 0	1	6-8
13GL 4660 0	4	5-13
13GL 4661 0	4	5-20
13GL 4663 0	2	5-28
13GL 4664 0	1	5-22
13GL 4665 0	1	5-24
13GL 4666 0	1	2-18
13GL 4668 0	1	5-23
13GL 4669 0	1	2-26
13GL 4670 0	2	5-27
13GL 4671 0	1	1-23
13GL 4675 0	1	5-16
13GL 4677 0	4	5-8
13GL 4678 0	1	5-5
13GL 7301 0	1	5-3
13GL 7302 0	1	5-2

部品番号 Parts No.	員数 Q'ty	図面番号 Page No.
13GL 7303 0	1	5-4
13GL 7501 0	2	4-30
13GL 7601 0	2	3-22
13GL 7602 0	1	3-4
13GL 7603 0	1	3-11
13GL 7604 0	2	4-22
13GL 7606 0	2	5-1
13GL 7608 0	4	1-2
		6-19
13GL 7651 0	1	7-2
13GL 7652 0	1	3-19
13GL 7656 0	1	6-25
13GL 7657 0	1	4-37
13GL 7658 0	1	5-35
13GL 7659 0	1	2-4
13GL 7660 0	1	2-9
13GL 7661 0	1	2-10
13GL 7662 0	1	7-4
13GL 7663 0	1	4-40
13GL 7664 0	1	4-15
13GL 7665 0	1	4-17
13GL 7666 0	1	3-27
13GL 7667 0	1	4-39
13GL 7703 0	1	8-12
13GL 7751 0	1	3-29
		7-11

部品番号 Parts No.	員数 Q'ty	図面番号 Page No.
13GL 7752 0	1	4-6
13GL 7753 0	1	5-19
13GL 7754 0	1	3-8
13GL 7755 0	1	2-8
13GL 7756 0	1	7-7
13GL 7757 0	1	4-16
13GL 7758 0	1	3-30
13GL 8001 0	1	4-36
13GL 8002 1	1	3-25
13GL 8003 0	1	5-34
13GL 8251 0	1	2-21
13GL 9001 0	1	3-16
		9-1
13GL 9002 0	1	8-14
		9-2
13GL 9003 0	1	4-5
		9-3
13GL 9004 0	1	1-22
13GL 9703 0	1	8-3
13GL 9704 0	1	8-15
13GL 9705 0	1	5-10
13GQ 7602 0	3	3-5
25AA 8552 0	2	8-13
25SA 8265 0	1	6-28

部品番号 Parts No.	員数 Q'ty	図面番号 Page No.
3960 4061 1	1	8-5
4540 7805 0	5	3-10
		4-18
		6-30
4660 7602 0	9	2-6
		3-20
		6-13
4660 7713 0	1	8-9
4660 7801 0	5	4-14
		5-12
55GA 4221 0	1	8-6

部組番号 Sub ass'y No.	員数 Q'ty	図面番号 Page No.
13FG -933 0	1	8-11
13GL -120 0	1	7-13
13GL -154 0	1	6-31
13GL -157 0	1	5-37
13GL -158 0	3	8-7
13GL -401 0	1	2-22
13GL -404 0	1	2-20
13GL -405 0	1	2-13
13GL -406 0	1	3-31
13GL -458 0	1	6-32
13GL -480 0	1	1-24
13GL -483 0	1	5-25
13GL -485 0	1	5-6
13GL -486 0	1	5-15
13GL -487 0	1	5-29
13GL -901 0	1	1-16

部組番号 Sub ass'y No.	員数 Q'ty	図面番号 Page No.

部組番号 Sub ass'y No.	員数 Q'ty	図面番号 Page No.

Key No.	Parts No.or Sub-ass'y No.	区分 class	出荷単位 Ship.unit	部品・部組名称	Description	仕向地 Destinations	標準部品 Standard parts
1	13GL 1203 0	D	1	前面カバー	Front cover		a-00Z 184061
2	13GL 7608 0	C	10/1SET	軸受／E	Shaft holder/E		b-00Z 183041
3	13GL 4560 0	C	1	位置決めストッパ／前	Positioning stopper/Front		c-00Z 510501
4	13GL 4616 0	D	1	ロックキャッチ	Lock catch		d-00Z 620501
5	13GL 1011 0	C	1	ヒンジ／L	Hinge/L		e-00Z 610501
							f-00Z 670406
6	13GL 4603 0	C	1	原稿カバーヒンジ	Original cover hinge		g-00Z 193041
7	13GL 1021 0	D	1	ヒンジ底板／R	Hinge bottom plate/R		h-00Z 920034
8	13GL 1516 0	D	1	束線カバー／１	Wiring cover/1		k-00Z 193062
9	13GL 1202 0	D	1	背面カバー	Rear cover		m-00Z 253081
10	13GL 1015 0	D	1	ヒンジ補助板／１	Hinge auxiliary plate/1		n-00Z 254101
							p-00Z 670306
11	13GL 1022 0	D	1	ヒンジ位置決め軸／R	Hinge positioning shaft/R		q-00Z 925103
12	13GL 4610 0	C	10/1SET	ロックバネ	Lock spring		r-00Z 926251
13	13GL 4608 0	C	1	ロックレバー／A	lock lever/A		
14	13GL 1032 0	D	1	ヒンジストッパ	Hinge stopper		
15	13GL 1031 0	D	1	ヒンジカバーシート／１	Hinge cover sheet/1		
16	13GL -901 0	B	1	ＲＡＤＦ制御部	RADF control unit		
17	13GL 1025 0	C	1	押さえバネ／B	Hold spring/B		
18	13GL 1027 0	C	1	ヒンジネジ／A	Hinge screw/A		
19	13GL 1024 0	C	1	調整ネジ／B	Adjusting screw/B		
20	13GL 1020 0	D	1	ヒンジ天板／R	Hinge upper plate/R		
21	13GL 1019 0	D	1	ヒンジ取り付け板／R	Hinge mount plate/R		
22	13GL 9004 0	D	1	ＲＡＤＦ束線／４	RADF wiring/4		
23	13GL 4671 0	C	1	ヒンジセンサ台	Hinge sensor plate		
24	13GL -480 0	C	1	原稿排紙皿部組	Original exit tray assembly		

DF-314 (1)

P1

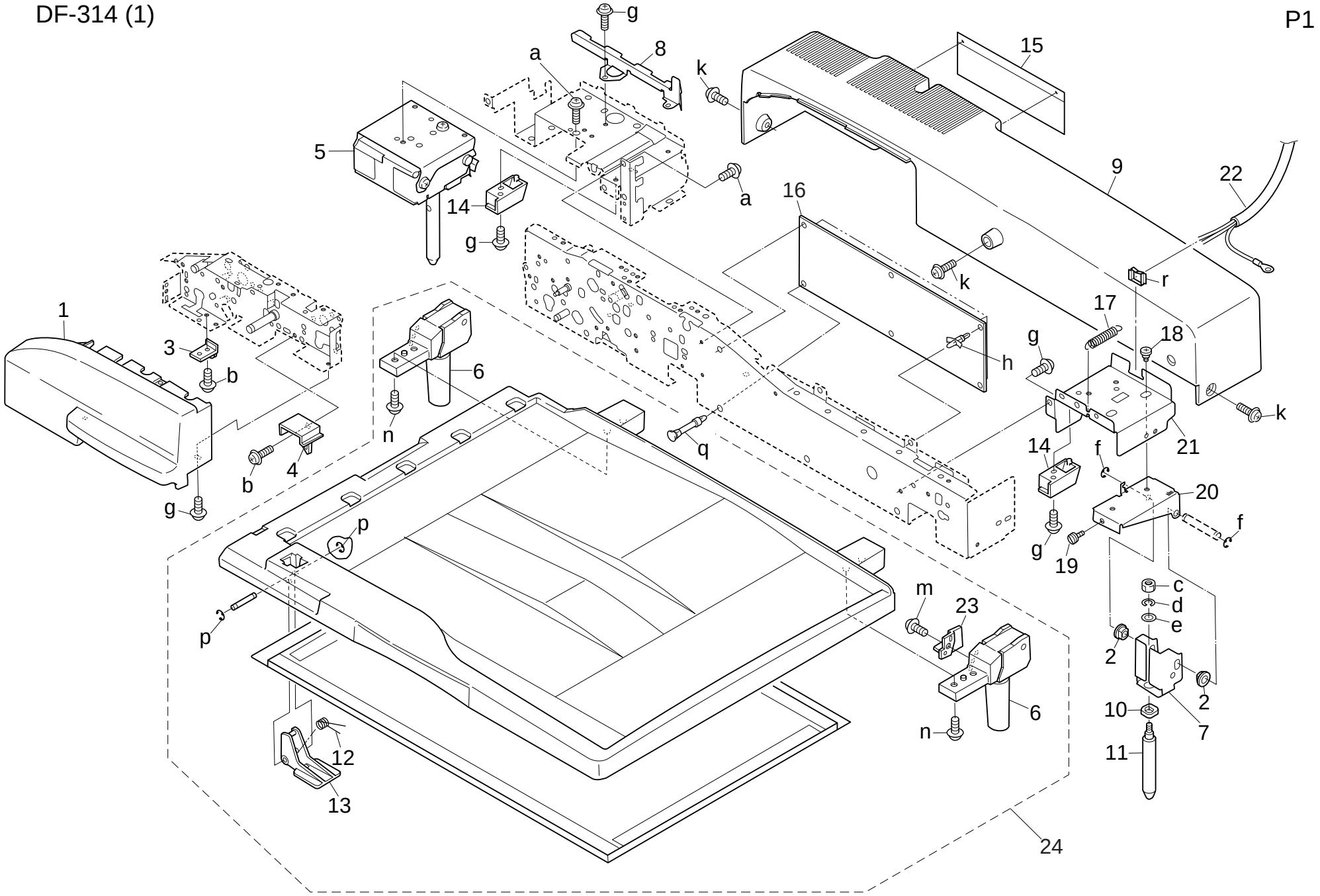

g
8
a
k
15
5
9
22
14
a
16
g
k
r
1
17
18
3
g
b
6
h
k
n
q
21
14
f
4
b
20
g
f
p
g
19
c
m
23
d
e
p
2
2
6
10
7
n
11
12
13
24

Key No.	Parts No.or Sub-ass'y No.	区分 class	出荷単位 Ship.unit	部品・部組名称	Description	仕向地 Destinations	標準部品 Standard parts
1	13GL 4515 0	C	1	駆動解除ローラ／A	Driving release roller/A		a-00Z 183101
2	13GL 4518 0	C	1	駆動解除部材	Driving release part		c-00Z 193041
3	1136 2060 0	C	1	ピン （A）	Pin (A)		d-00Z 921930
4	13GL 7659 0	C	1	搬送駆動プーリ／D (Z=42)	Conveyance driving pulley/D (Z=42)		e-00Z 193061
5	13GL 4050 0	D	1	スライドシート／A	Slide sheet/A		f-00Z 670406
							h-00Z 926251
6	4660 7602 0	B	10/1SET	給紙送り出し軸受け	Paper feeding shaft holder		k-00Z 194081
7	13GL 4584 0	B	10/1SET	トルク回転バネ	Toque rotary spring		
8	13GL 7755 0	C	1	駆動逆転ベルト (L=60,96)	Driving reverse belt (L=60,96)		
9	13GL 7660 0	C	1	搬送駆動プーリ／E (Z=17)	Conveyance driving pulley/E (Z=17)		
10	13GL 7661 0	C	1	搬送駆動プーリ／F (Z=17)	Conveyance driving pulley/F (Z=17)		
11	13GL 4035 0	C	1	連結カラー	Connecting collar		
12	13GL 4034 0	C	1	トルクリミッタ／B	Toque limiter/B		
13	13GL -405 0	C	1	重送防止ローラ／A組	Double feed preventive roller/A assembly		
14	13GL 1030 0	B	1	回転バネ	Rotary spring		
15	13GL 4005 0	D	1	重送防止板	Double feed preventive plate		
16	12ER 8551 1	B	1	レジストセンサ	Resist sensor		
17	12ER 4035 0	C	1	貼り部材	Sticking part		
18	13GL 4666 0	D	1	排紙検知板	Paper exit detecting plate		
19	13GL 4038 0	C	1	ストッパ部材／A	Stopper part/A		
20	13GL -404 0	B	1	重送防止ローラ部組	Double feed preventive roller assembly		
21	13GL 8251 0	B	1	ソレノイド／A	Solenoid/A		
22	13GL -401 0	D	1	給紙ガイド板／下組	Paper feed guide plate/Lower assembly		
23	13GL 4521 0	C	1	駆動解除レバー／1	Driving release lever/1		
24	13GL 4581 0	C	1	駆動解除レバー／2	Driving release lever/2		
25	13GL 4524 0	D	1	搬送ガイド板／B	Conveyance guide plate/B		
26	13GL 4669 0	C	1	除電ブラシ	Neutralizing brush		
27	13GL 4520 0	B	10/1SET	押圧バネ	Pressure spring		
28	13GL 4519 0	C	1	押圧部材	Pressure part		
29	13GL 4024 0	B	10/1SET	重送防止バネ	Double feed preventive spring		
30	13GL 1521 0	D	1	束線カバー／2	Wiring cover/2		
31	13GL 1524 0	C	10/1SET	逆転軸受	Reversal shaft holder		
32	13GL 1505 0	C	1	プーリ押さえ／A	Pulley holder/A		
33	12QV 8551 0	B	1	フォトセンサ	Photo sensor		

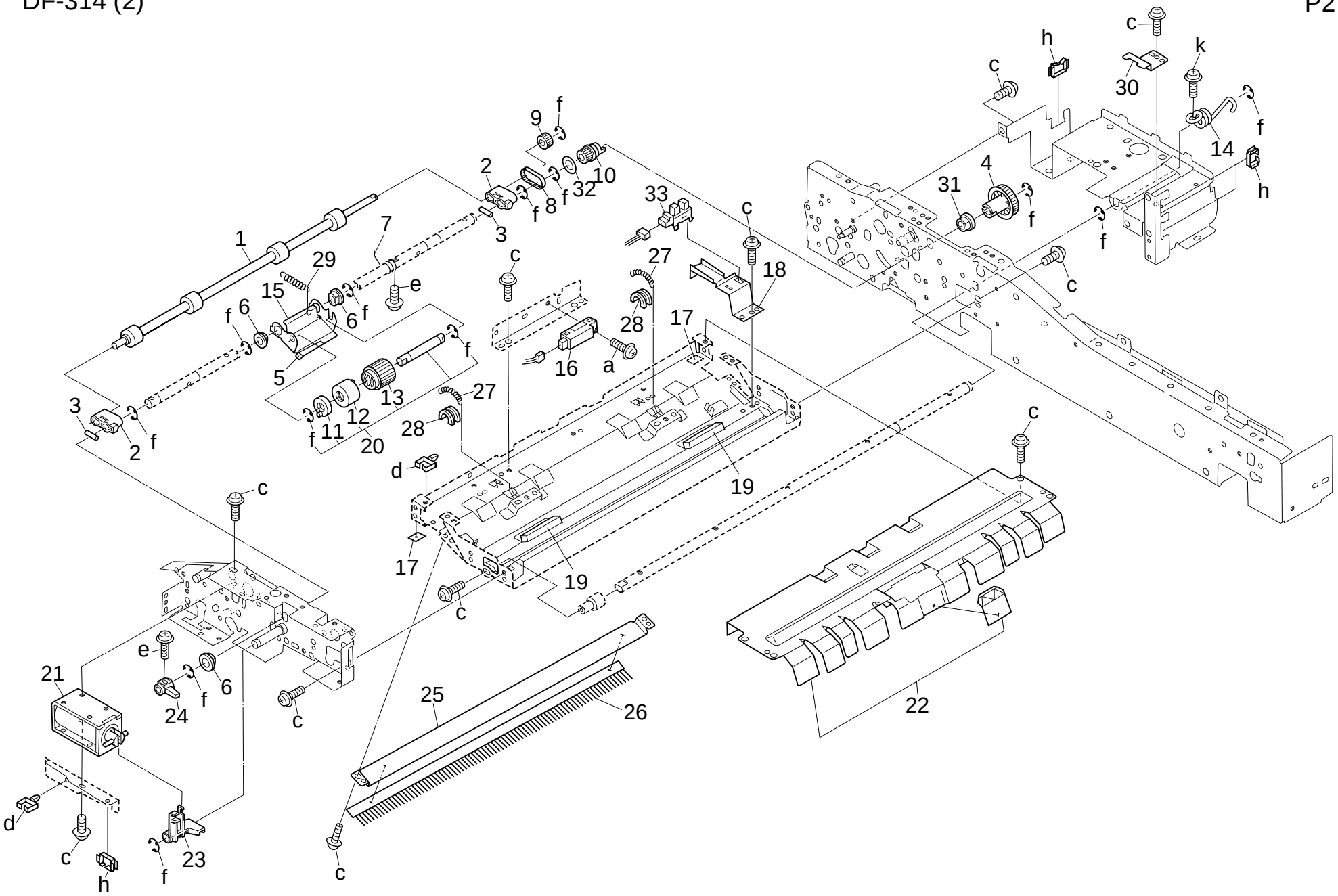
1
2
3
4
5
6
7
8
9
10
11
12
13
14
15
16
17
18
19
20
21
22
23
24
25
26
27
28
29
30
31
32
33
a
c
d
e
f
h
k

Key No.	Parts No.or Sub-ass'y No.	区分 class	出荷単位 Ship.unit	部品・部組名称	Description	仕向地 Destinations	標準部品 Standard parts
1	13GL 4025 0	C	1	原稿押圧シート	Original pressure sheet		a-00Z 921930
2	12QV 4019 0	C	1	給紙ローラ／B	Paper feed roller/B		b-00Z 193041
3	12QV 4034 0	A	10/1SET	紙補給ゴム	Paper supply rubber		c-00Z 670406
4	13GL 7602 0	C	1	軸受／B	Shaft holder/B		d-00Z 712106
5	13GQ 7602 0	C	10/1SET	軸受／A	Shaft holder/A		e-00Z 183041
							h-00Z 670206
6	13GL 4006 0	C	1	給紙取り付け部材	Paper feed mount part		
7	12QV 7659 0	C	1	送り出しプーリ／A	Feeding pulley/A		
8	13GL 7754 0	C	1	送り出しベルト (L=92)	Feeding belt (L=92)		
9	13GL 4026 0	C	1	貼り部材	Sticking part		
10	4540 7805 0	C	1	ピン （クリーナーA）	Pin		
11	13GL 7603 0	C	10/1SET	軸受／C	Shaft holder/C		
12	13GL 4011 0	C	1	給紙ローラ／A	Paper feed roller/A		
13	12QV 8551 0	B	1	フォトセンサ	Photo sensor		
14	12QV 7660 0	C	1	送り出しプーリ／B	Feeding pulley/B		
15	12QV 4074 0	C	1	ベルト規制部材	Belt regulating part		
16	13GL 9001 0	D	1	ＲＡＤＦ束線／１	RADF wiring/1		
17	13GL 4032 0	B	10/1SET	給紙カップリング／A	Paper feed coupling/A		
18	13GL 4033 0	B	1	給紙カップリングバネ	Paper feed coupling spring		
19	13GL 7652 0	C	1	給紙駆動プーリ (Z=36)	Paper feed driving pulley (Z=36)		
20	4660 7602 0	B	10/1SET	給紙送り出し軸受け	Paper feeding shaft holder		
21	13GL 4029 0	C	1	残検アクチェタ／B	Remained detecting actuator/B		
22	13GL 7601 0	C	10/1SET	軸受／A	Shaft holder/A		
23	13GL 1510 0	C	1	モータ取り付け板／B	Motor mount plate/B		
24	13GL 4027 0	C	1	残検アクチェタ／A	Remained detecting actuator/A		
25	13GL 8002 1	B	1	駆動モータ／２	Driving motor/2		
26	13GL 4040 0	C	1	トルクリミッタ／C	Toque limiter/C		
27	13GL 7666 0	C	1	原稿押圧プーリ (Z=40)	Original pressure pulley (Z=40)		
28	13GL 4046 0	B	10/1SET	原稿押圧バネ／A	Original pressure spring/A		
29	13GL 7751 0	C	1	給紙ベルト／A (L=260)	Paper feed belt/A (L=260)		
30	13GL 7758 0	C	1	原稿押圧ベルト (L=112)	Original pressure belt (L=112)		
31	13GL -406 0	B	1	送り出しユニット	Feeding unit		

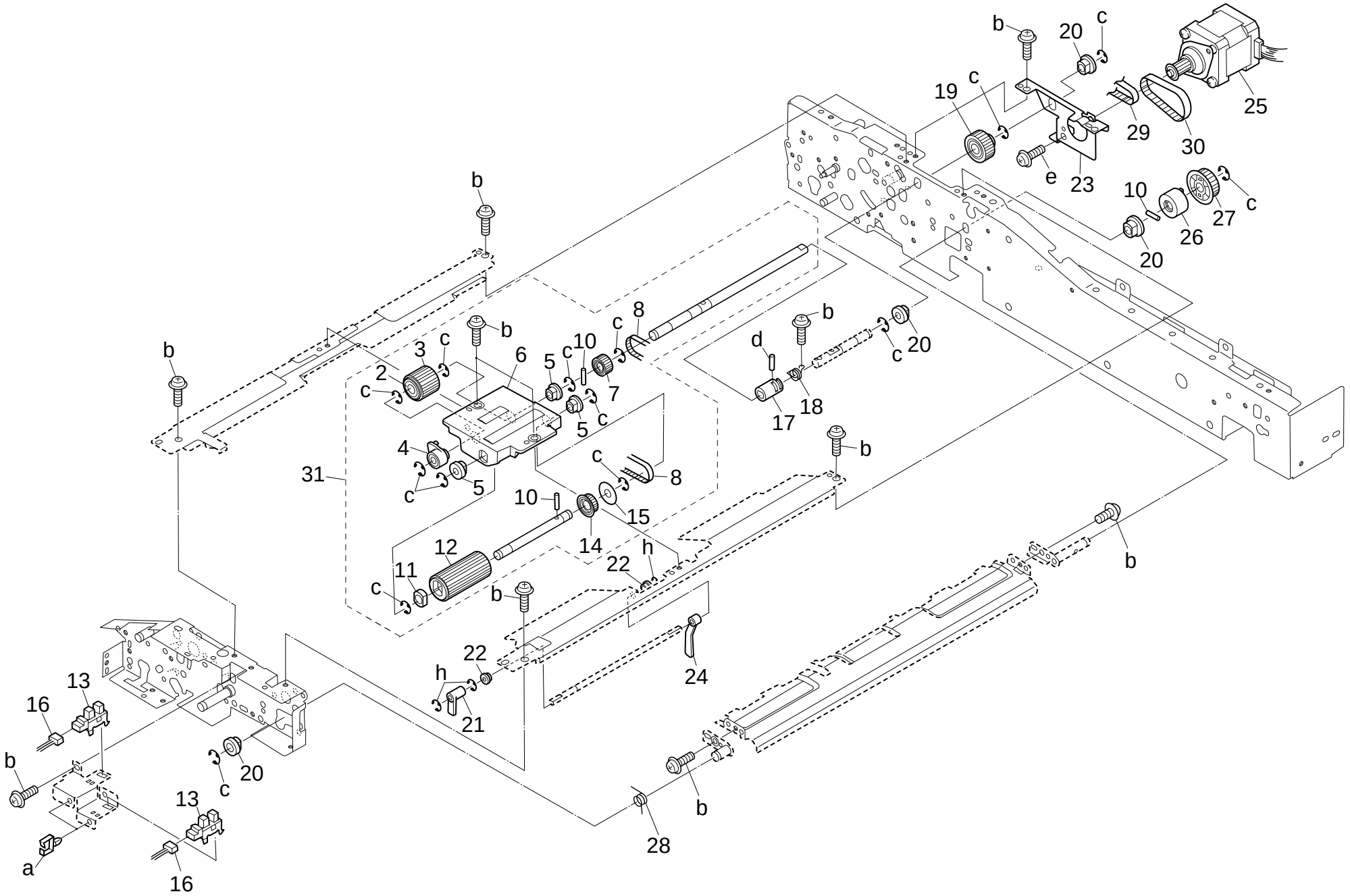
b
20
c
19
c
25
29
30
e
23
10
27
c
26
20
b
8
c
b
3
c
6
5
c
10
7
2
c
5
c
d
b
20
c
17
18
b
4
31
c
5
c
8
10
15
14
12
h
22
11
c
b
b
22
h
24
21
13
16
b
20
c
13
a
16
b
28

Key No.	Parts No.or Sub-ass'y No.	区分 class	出荷単位 Ship.unit	部品・部組名称	Description	仕向地 Destinations	標準部品 Standard parts
1	13GL 1204 0	D	1	側面カバー	Side cover		a-00Z 193041
2	13GL 4562 0	D	1	調整レバー／前	Adjusting lever/Front		b-00Z 670406
3	13GL 4557 0	B	10/1SET	調整バネ／A	Adjusting spring/A		c-00Z 670306
4	12ER 8551 1	C	1	レジストセンサ	Resist sensor		d-00Z 670606
5	13GL 9003 0	D	1	ＲＡＤＦ束線／３	RADF wiring/3		e-00Z 193061
6	13GL 7752 0	C	1	読取駆動ベルト (L=332)	Reading drive belt (L=332)		f-00Z 183041
7	13GL 4504 0	C	1	搬送従動ローラ／A	Conveyance driven roller/A		g-00Z 193062
8	13GL 1506 0	D	1	プーリ軸／A	Pulley shaft/A		
9	13GL 4506 0	B	10/1SET	搬送従動バネ／A	Conveyance driven spring/A		
10	13GL 4503 0	C	1	搬送駆動ローラ／A	Conveyance driving roller/A		
11	13GL 4553 0	C	1	読取軸受／前	Reading shaft holder/Front		
12	13GL 4551 0	D	1	読取ガイド板	Reading guide plate		
13	13GL 4554 0	C	1	読取軸受／奥	Reading shaft holder/Rear		
14	4660 7801 0	B	10/1SET	ピン A	Pin A		
15	13GL 7664 0	C	1	読取連結プーリ／１ (Z=23)	Reading connect pulley/1 (Z=23)		
16	13GL 7757 0	C	1	読取連結ベルト (L=94)	Reading connect belt (L=94)		
17	13GL 7665 0	C	1	読取連結プーリ／２ (Z=23)	Reading connecting pulley/2 (Z=23)		
18	4540 7805 0	C	1	ピン （クリーナーA）	Pin		
19	13GL 4552 0	C	1	読取ローラ	Reading roller		
20	13GL 4511 0	B	1	搬送駆動ローラ／B	Conveyance driving roller/B		
21	13GL 4514 0	C	1	搬送従動バネ／B	Conveyance driven spring/B		
22	13GL 7604 0	D	1	軸受／F	Shaft holder/F		
23	13GL 4507 0	C	1	搬送ガイド部材／上	Conveyance guide part/Upper		
24	13GL 4512 0	C	1	搬送従動ローラ／奥	Conveyance driven roller/Rear		
25	13GL 4525 0	C	1	搬送従動ローラ／中	Conveyance driven roller/Middle		
26	13GL 4510 0	C	10/1SET	搬送ガイド部材／３	Conveyance guide part/3		
27	13GL 4509 0	C	1	搬送ガイド部材／２	Conveyance guide part/2		
28	13GL 4508 0	C	1	搬送ガイド部材／１	Conveyance guide part/1		
29	13GL 4513 0	D	1	搬送従動軸／B	Conveyance driven shaft/B		
30	13GL 7501 0	D	1	軸受／G	Shaft holder/G		
31	13GL 4501 0	C	1	搬送ガイド部材／C	Conveyance guide part/C		
32	13GL 4555 0	C	1	調整レバー／奥	Adjusting lever/Rear		
33	13GL 1505 0	C	1	プーリ押さえ／A	Pulley holder/A		
34	13GL 1504 0	C	1	アイドラープーリ／A	Idler pulley/A		
35	13GL 4502 0	C	1	搬送ガイドステー／A	Conveyance guide stay/A		
36	13GL 8001 0	B	1	駆動モータ／１	Driving motor/1		
37	13GL 7657 0	C	1	搬送駆動プーリ／B (Z=48)	Conveyance driving pulley/B (Z=48)		
38	1136 2060 0	C	1	ピン （A）	Pin (A)		
39	13GL 7667 0	C	1	搬送駆動プーリ／G (Z=48)	Conveyance driving pulley/G (Z=48)		
40	13GL 7663 0	C	1	ジャム処理プーリ (Z=34)	Jam handling pulley (Z=34)		
41	12ER 4035 0	C	1	貼り部材	Sticking part		

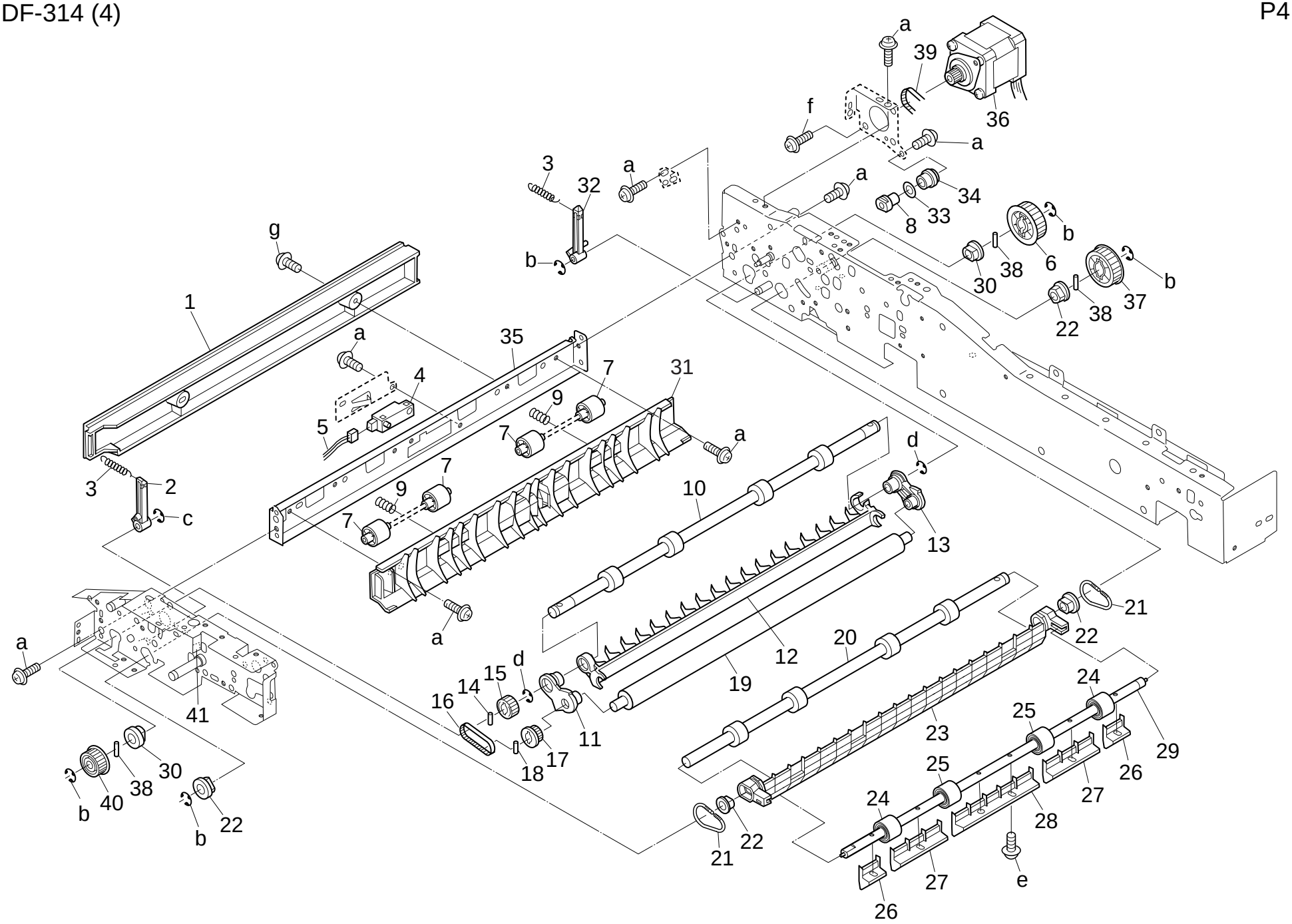
a
39
36
f
a
3
32
a
a
34
33
8
b
6
38
30
b
37
38
22
g
1
a
35
4
7
31
9
5
7
a
d
3
2
c
7
9
7
10
13
a
21
22
a
12
20
19
d
15
14
16
11
17
18
23
24
25
29
26
27
25
24
28
22
21
27
e
26
41
30
38
40
b
22
b

Key No.	Parts No.or Sub-ass'y No.	区分 class	出荷単位 Ship.unit	部品・部組名称	Description	仕向地 Destinations	標準部品 Standard parts
1	13GL 7606 0	D	1	軸受／D	Shaft holder/D		a-00Z 670406
2	13GL 7302 0	C	1	開閉アクチェタ	Open-close actuator		b-00Z 670306
3	13GL 7301 0	C	1	開閉部材	Open-close part		c-00Z 253081
4	13GL 7303 0	B	10/1SET	検知バネ	Detecting spring		d-00Z 670206
5	13GL 4678 0	C	10/1SET	排紙案内バネ／前	Paper exit guide spring/Front		e-00Z 193041
6	13GL -485 0	C	1	排紙案内ストッパ／A組	Paper exit guide stopper/A assembly		f-00Z 183041
7	13GL 4650 0	C	1	排紙案内部材／A	Paper exit guide part/A		g-00Z 610301
8	13GL 4677 0	C	1	排紙案内部材／C	Paper exit guide part/C		h-00Z 193081
9	13GL 4651 0	C	1	排紙案内部材／B	Paper exit guide part/B		
10	13GL 9705 0	D	1	ジャム解除ラベル	Jam release label		
11	13GL 4516 0	C	1	駆動解除ローラ／B	Driving release roller/B		
12	4660 7801 0	B	10/1SET	ピン A	Pin A		
13	13GL 4660 0	C	1	排紙駆動ローラ／A	Paper exit driving roller/A		
14	13GL 1512 0	B	10/1SET	テンションバネ／B	Tension spring/B		
15	13GL -486 0	C	1	排紙案内ストッパ／B組	Paper exit guide stopper/B assembly		
16	13GL 4675 0	C	10/1SET	排紙案内バネ／奥	Paper exit guide spring/Rear		
17	13GL 1503 0	B	10/1SET	テンションバネ／A	Tension spring/A		
18	13GL 4606 0	C	1	カラー／A	Collar/A		
19	13GL 7753 0	C	1	搬送駆動ベルト (L=204)	Conveyance driving belt (L=204)		
20	13GL 4661 0	C	1	排紙従動ローラ	Paper exit driven roller		
21	13GL 4626 0	B	10/1SET	排紙押圧バネ／奥	Paper exit pressure spring/Rear		
22	13GL 4664 0	C	1	排紙アクチェタ／1	Paper exit actuator/1		
23	13GL 4668 0	C	1	排紙検知バネ	Paper exit detecting spring		
24	13GL 4665 0	C	1	排紙アクチェタ／2	Paper exit actuator/2		
25	13GL -483 0	D	1	排紙連結軸部組	Paper exit connecting shaft assembly		
26	13GL 4625 0	B	10/1SET	排紙押圧バネ／前	Paper exit pressure spring/Front		
27	13GL 4670 0	C	10/1SET	バネカバー	Spring cover		
28	13GL 4663 0	C	10/1SET	排紙従動バネ	Paper exit driven spring		
29	13GL -487 0	D	1	排紙ガイド板／A組	Paper exit guide plate/A assembly		
30	13GL 4618 0	D	1	排紙補強板	Paper exit reinforcing plate		
31	13GL 1505 0	C	1	プーリ押さえ／A	Pulley holder/A		
32	13GL 1526 0	C	1	アイドラープーリ／B	Idler pulley/C		
33	13GL 1519 0	C	10/1SET	テンションバネ／C	Tension spring/B		
34	13GL 8003 0	B	1	駆動モータ／3	Driving motor/3		
35	13GL 7658 0	C	1	搬送駆動プーリ／C (Z=36)	Conveyance driving pulley/C (Z=36)		
36	1136 2060 0	C	10/1SET	ピン （A）	Pin (A)		
37	13GL -157 0	C	1	テンション板／A組	Tension plate/A assembly		

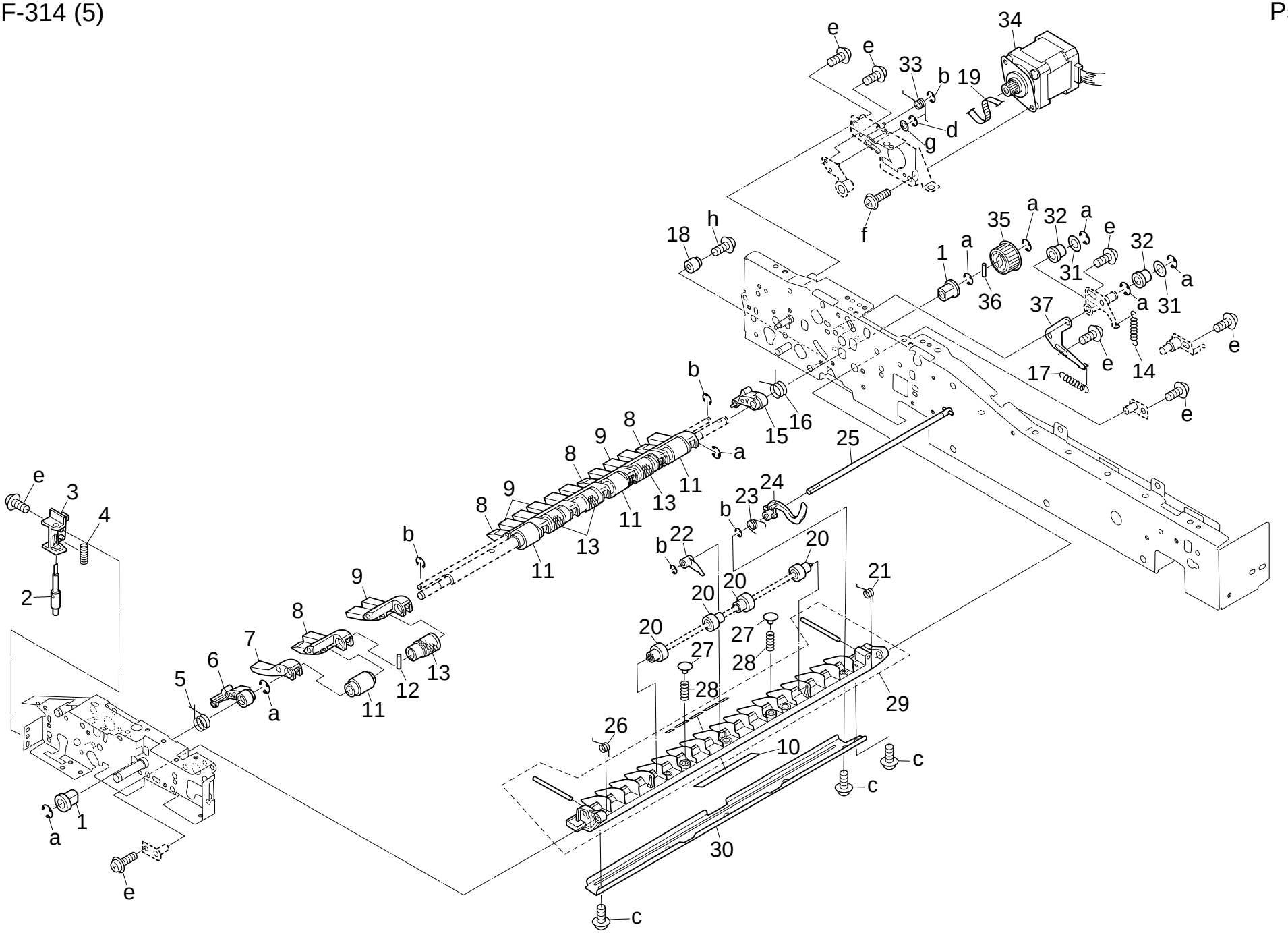
34
e
e
33
b
19
d
g
f
18
h
35
a
32
a
e
32
1
a
31
a
36
a
31
37
e
e
14
17
e
b
16
15
8
9
a
25
8
11
13
24
23
b
9
8
11
13
b
22
b
20
11
9
20
21
20
8
20
27
7
27
28
6
13
5
12
28
a
11
29
26
10
c
c
1
a
30
e
c

Key No.	Parts No.or Sub-ass'y No.	区分 class	出荷単位 Ship.unit	部品・部組名称	Description	仕向地 Destinations	標準部品 Standard parts
1	13GL 4572 0	C	1	ジャム解除アーム／F	Jam release arm/F		a-00Z 193061
2	13GL 4538 0	C	10/1SET	搬送案内バネ	Conveyance guide spring		b-00Z 253081
3	13GL 4579 0	D	1	バネ支点軸	Spring fulcrum shaft		c-00Z 163061
4	13GL 4536 0	C	1	搬送補助部材／F	Conveyance guide part/F		d-00Z 670406
5	13GL 4534 0	C	1	搬送案内部材／F	Conveyance guide part/F		f-00Z 162081
							g-00Z 162061
6	13GL 4532 0	C	10/1SET	搬送案内部材／A	Conveyance guide part/A		h-00Z 193041
7	13GL 4533 0	C	1	搬送案内部材／B	Conveyance guide part/B		i-00Z 713226
8	13GL 4659 0	D	1	ソレノイド支持板	Solenoid support plate		j-00Z 163081
9	13GL 4655 0	C	1	排紙案内レバー／A	Paper exit guide lever/A		
10	13GL 4535 0	C	1	搬送案内部材／R	Conveyance guide part/R		
11	13GL 4537 0	C	1	搬送補助部材／R	Conveyance guide part/R		
12	13GL 4573 0	C	1	ジャム解除アーム／R	Jam release arm/R		
13	4660 7602 0	B	10/1SET	給紙送り出し軸受け	Paper feeding shaft holder		
14	13GL 4543 0	C	1	搬送従動ローラ	Conveyance driven roller		
15	13GL 4053 0	D	1	重送解除バネ／A	Double feed release spring/A		
16	13GL 4542 0	C	1	搬送ガイド部材／B	Conveyance guide part/B		
17	13GL 4049 0	C	1	支持部材／A	Support part/A		
18	13GL 4656 0	C	1	排紙案内レバー／B	Paper exit guide lever/B		
19	13GL 7608 0	C	10/1SET	軸受／E	Shaft holder/E		
20	13GL 4546 0	C	1	搬送ネジ	Conveyance screw		
21	13GL 4541 0	C	1	搬送ガイド部材／A	Conveyance guide part/A		
23	13GL 4048 0	D	1	重送解除板／A	Double feed release plate/A		
24	13GL 4051 0	D	1	解除ワイヤー／A	Release wire/A		
25	13GL 7656 0	C	1	搬送駆動プーリ／A (Z=18)	Conveyance driving pulley/A (Z=18)		
26	13GL 1523 0	C	1	トルクリミッタ／A	Toque limiter/A		
27	12QV 8551 0	B	1	フォトセンサ	Photo sensor		
28	25SA 8265 0	C	1	排紙ソレノイド	Paper exit solenoid		
29	12ER 4035 0	C	1	貼り部材	Sticking part		
30	4540 7805 0	C	1	ピン （クリーナーA）	Pin		
31	13GL -154 0	C	1	排紙ソレノイド部組	Paper exit solenoid assembly		
32	13GL -458 0	D	1	搬送案内カム部組	Conveyance guide cam assembly		

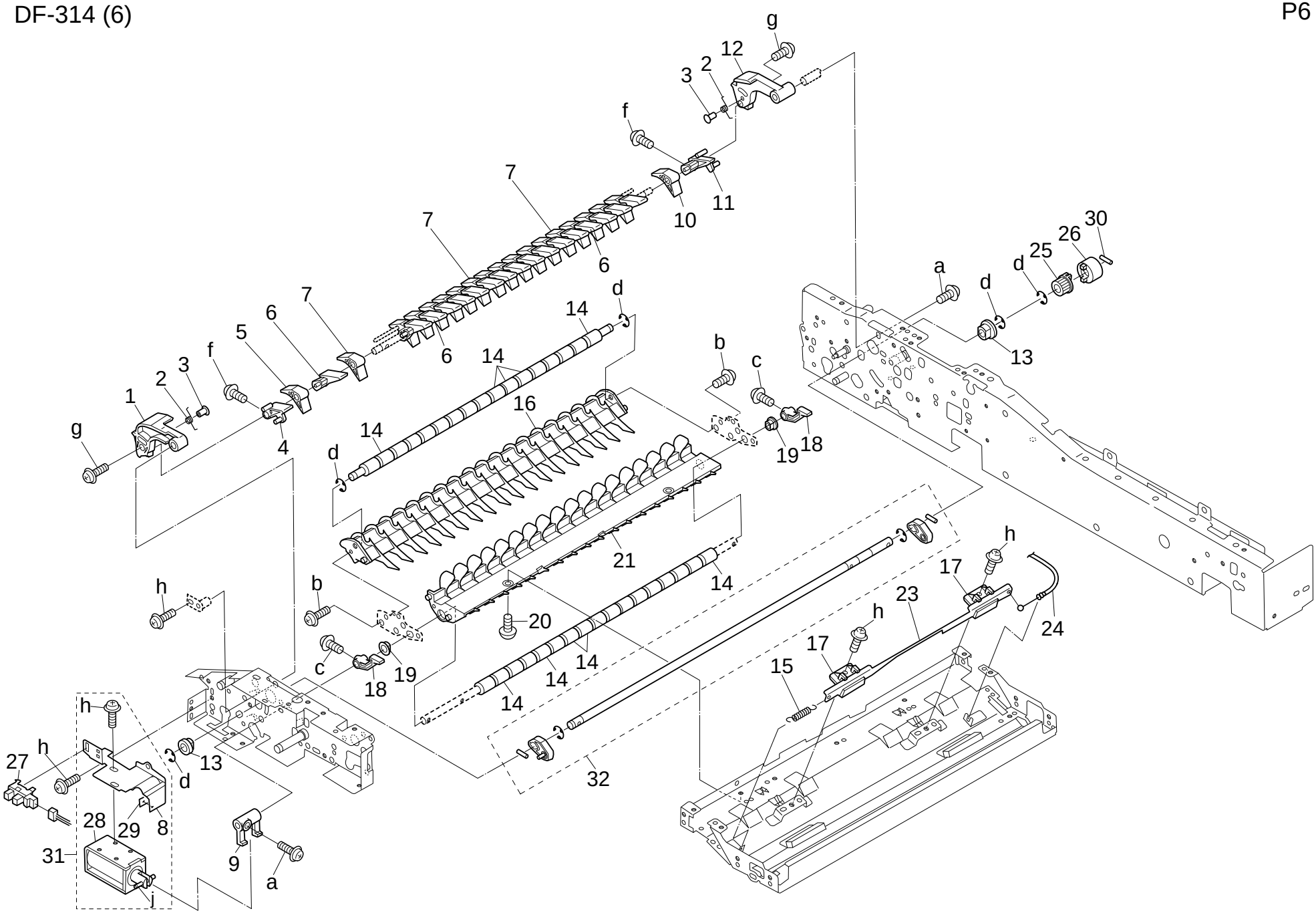
g
12
2
3
f
11
10
7
7
6
7
6
5
f
3
2
1
g
4
6
14
d
14
16
14
d
b
c
19
18
a
d
d
25
26
30
13
21
14
h
17
23
24
h
17
15
14
14
14
14
20
b
c
18
19
h
h
27
h
13
d
8
29
28
31
j
9
a
32

Key No.	Parts No.or Sub-ass'y No.	区分 class	出荷単位 Ship.unit	部品・部組名称	Description	仕向地 Destinations	標準部品 Standard parts
1	13GL 4039 0	C	1	押さえバネ／A	Hold spring/A		a-00Z 193041
2	13GL 7651 0	C	1	レジスト駆動プーリ (Z=48)	Resist driving pulley (Z=48)		b-00Z 670606
3	13GL 4016 0	C	10/1SET	レジスト押圧バネ	Resist pressure spring		c-00Z 253081
4	13GL 7662 0	D	1	ジャム処理ノブ (Z=17)	Jam handling knob (Z=17)		
5	13GL 4014 0	C	1	レジスト従動ローラ／A	Resist driven roller/A		
6	13GL 4041 0	C	1	レジスト従動ローラ／B	Resist driven roller/B		
7	13GL 7756 0	C	1	ジャム処理ベルト (L=66)	Jam handling belt (L=66)		
8	13GL 4010 0	C	1	軸支持部材	Shaft support part		
9	13GL 4043 0	C	10/1SET	清掃部材／A	Cleaning part/A		
10	13GL 4042 0	C	1	給紙清掃部材	Paper feed cleaning part		
11	13GL 7751 0	C	1	給紙ベルト／A (L=260)	Paper feed belt/A (L=260)		
12	13GL 4013 0	C	1	レジスト駆動ローラ	Resist driving roller		
13	13GL -120 0	D	1	開閉カバー部組	Open-close cover assembly		
14	0900 7553 0	B	10/1SET	メタル	Metal		

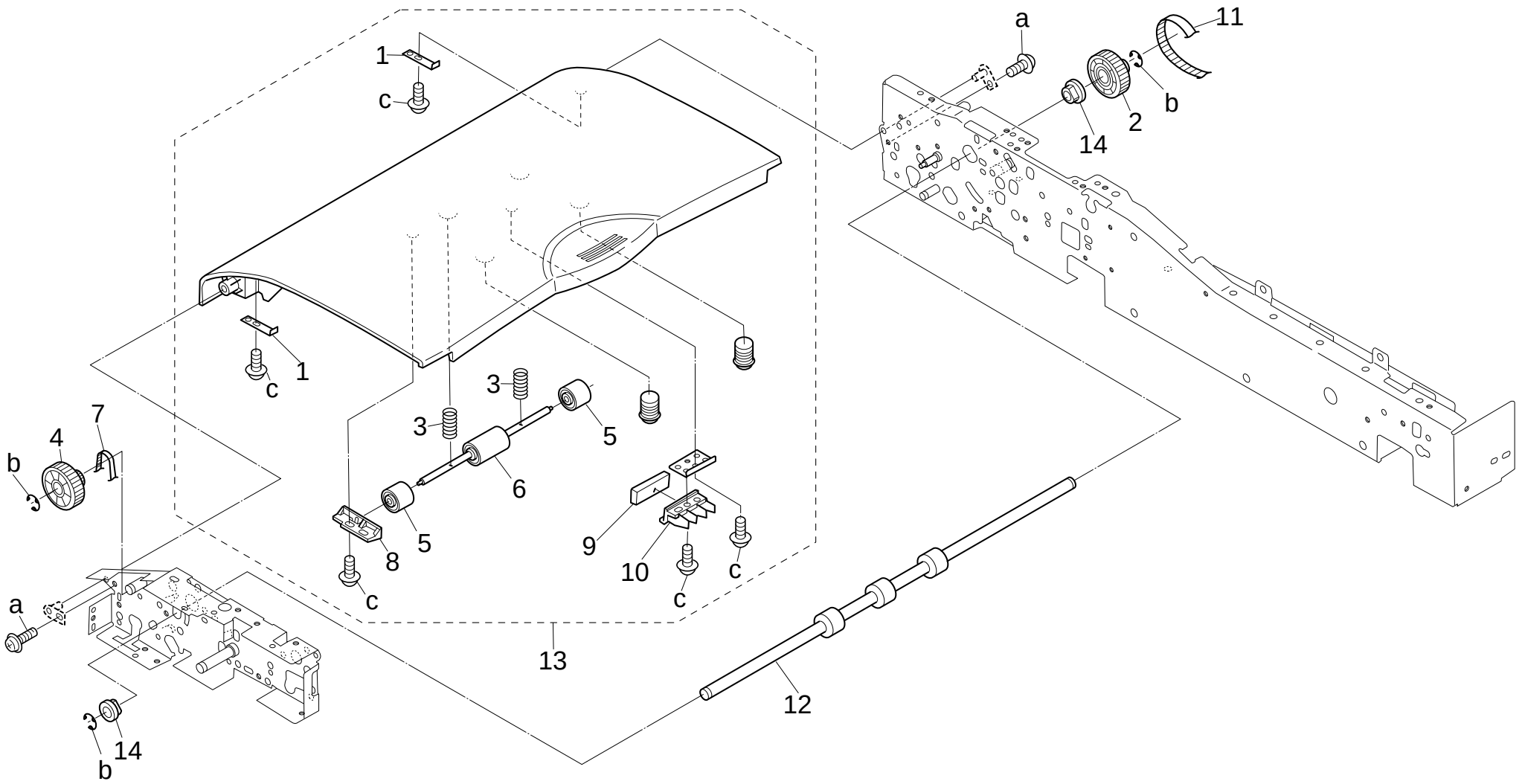
a
11
1
c
b
2
14
1
c
3
3
5
7
4
b
6
5
8
9
10
c
c
c
a
13
12
14
b

Key No.	Parts No.or Sub-ass'y No.	区分 class	出荷単位 Ship.unit	部品・部組名称	Description	仕向地 Destinations	標準部品 Standard parts
1	13GL 4204 0	D	1	規制側板／奥	Regulating side plate/Rear		a-00Z 193041
2	13GL 4203 0	D	1	規制側板／前	Regulating side plate/Front		b-00Z 253081
3	13GL 9703 0	D	1	給紙ラベル／A	Paper feed label/A		c-00Z 670306
4	13GL 4205 0	D	1	束線カバー	Wiring cover		
5	3960 4061 1	C	1	ラック	Luck		
6	55GA 4221 0	C	1	ラック	Luck		
7	13GL -158 0	D	1	支持板／Aカシメ組	Support plate/A assembly		
8	13GL 4207 0	C	1	原稿カバー／A	Original cover/A		
9	4660 7713 0	C	1	ピニオン	Pinion		
10	13GL 4206 0	D	1	スライド押さえ／A	Slide holder/A		
11	13FG -933 0	C	1	サイズ検知基板部組	Size detecting board assembly		
12	13GL 7703 0	D	1	検知ピニオン (Z=124)	Detecting pinion (Z=124)		
13	25AA 8552 0	C	1	フォトセンサ／2	Photo sensor/2		
14	13GL 9002 0	D	1	ＲＡＤＦ束線／2	RADF wiring/2		
15	13GL 9704 0	D	1	給紙ラベル／B	Paper feed label/B		
16	13GL 4201 0	D	1	給紙皿	Paper feed tray		
17	13GL 4202 0	C	1	給紙カバー／下	Paper feed cover/Lower		

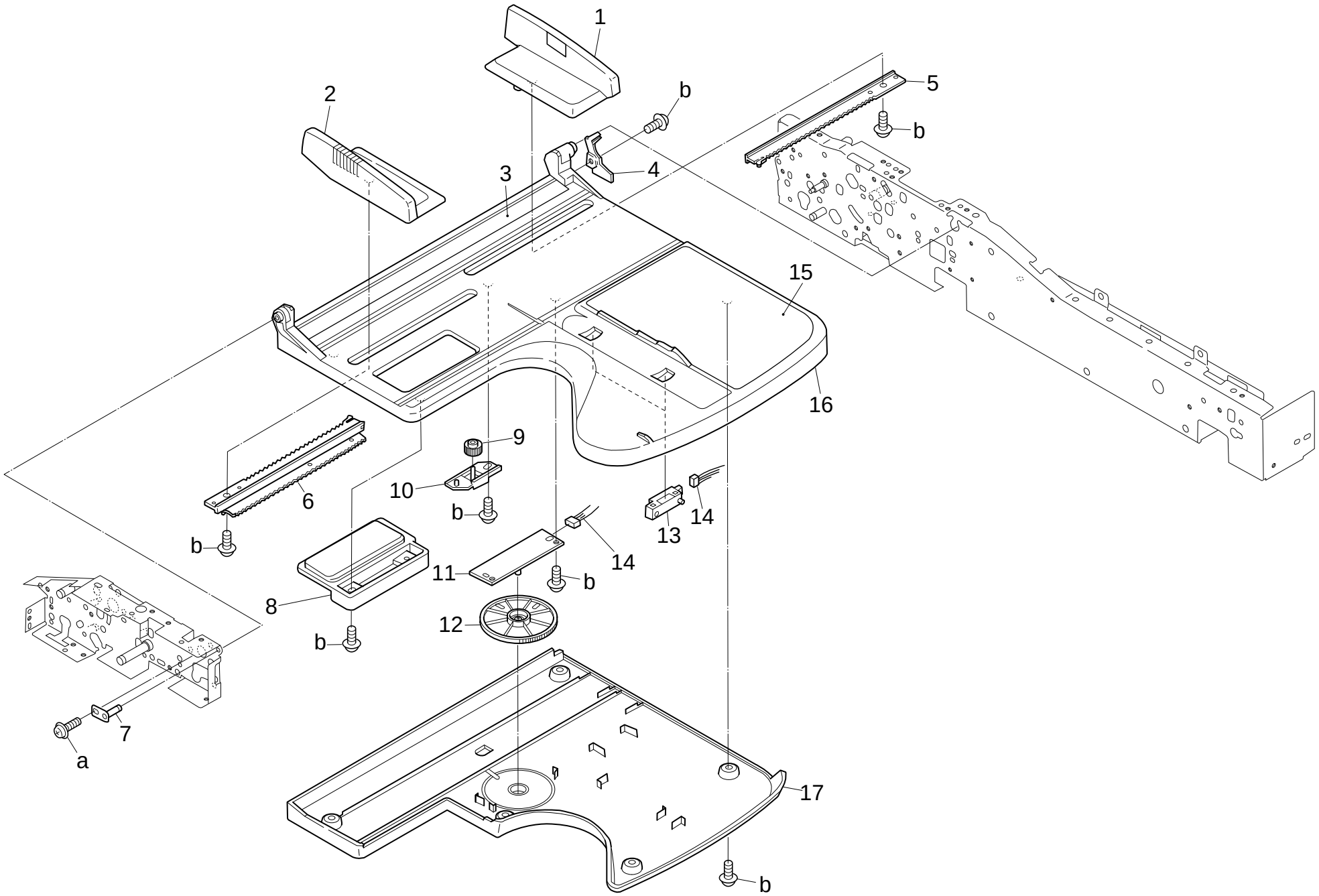
1
2
b
5
b
3
4
15
16
9
10
b
6
b
13
14
14
11
b
8
12
b
7
a
17
b

Key No.	Parts No.or Sub-ass'y No.	区分 class	出荷単位 Ship.unit	部品・部組名称	Description	仕 向 地 Destinations	標準部品 Standard parts
1	13GL 9001 0	D	1	ＲＡＤＦ束線／１	RADF wiring/1		
2	13GL 9002 0	D	1	ＲＡＤＦ束線／２	RADF wiring/2		
3	13GL 9003 0	D	1	ＲＡＤＦ束線／３	RADF wiring/3		

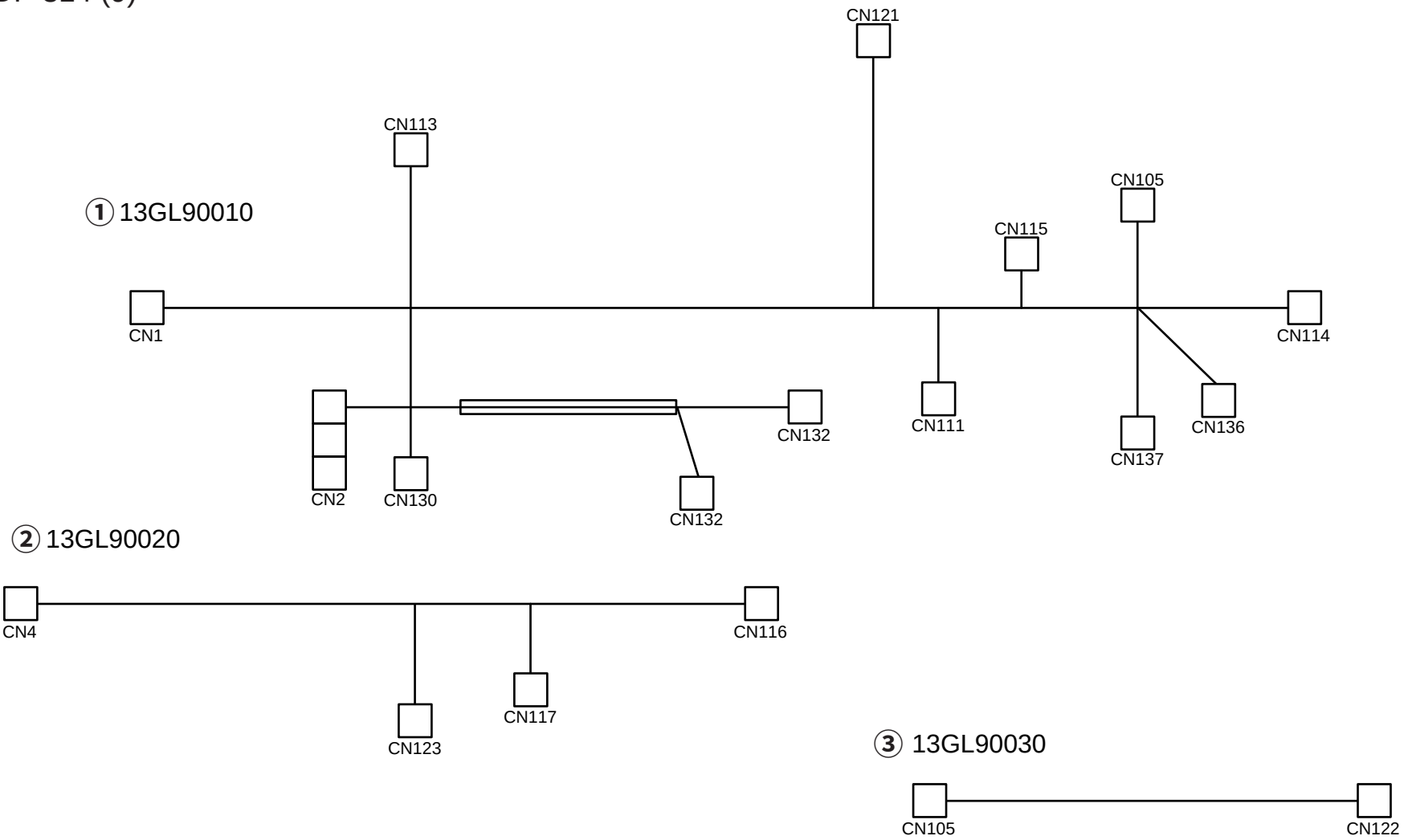
CN121
CN113
① 13GL90010
CN105
CN115
CN1
CN114
CN132
CN111
CN136
CN137
CN2
CN130
CN132
② 13GL90020
CN4
CN116
CN117
CN123
③ 13GL90030
CN105
CN122

Konica

FS-107

PARTS GUIDE MANUAL

部品番号 Parts No.	員数 Q'ty	図面番号 Page No.
0486 4526 0	2	1-10
0900 7553 0	5	2-12
120H 5040 2	1	6-22
12AA 1210 0	2	1-9
12QR 7701 0	1	6-10
12QR 8601 0	2	4-12
		5-26
12QV 8551 0	13	1-5
		2-20
		3-6
		4-15
		5-3
		6-16
13GQ 1002 0	1	1-2
13GQ 1007 0	1	5-27
13GQ 1008 0	1	5-25
13GQ 1010 0	1	5-30
13GQ 1011 0	2	5-28
13GQ 1012 0	1	6-20
13GQ 1014 0	1	6-19
13GQ 1017 0	1	5-22
13GQ 1201 0	1	1-8
13GQ 1202 0	1	1-11
13GQ 1204 0	1	1-1
13GQ 1205 0	1	1-3
13GQ 1210 0	5	1-6

部品番号 Parts No.	員数 Q'ty	図面番号 Page No.
13GQ 1509 0	1	2-4
13GQ 1510 0	1	2-19
13GQ 4502 0	1	1-16
13GQ 4505 0	1	4-40
13GQ 4506 0	1	3-34
13GQ 4507 0	1	3-20
13GQ 4509 0	2	4-33
13GQ 4515 0	1	3-13
13GQ 4519 0	1	4-31
13GQ 4521 0	2	1-13
13GQ 4528 0	1	4-10
13GQ 4530 0	1	4-11
13GQ 4541 0	1	4-29
13GQ 4542 0	1	4-26
13GQ 4543 0	4	4-35
13GQ 4544 0	1	4-28
13GQ 4545 0	1	4-41
13GQ 4547 0	1	3-9
13GQ 4548 0	4	3-16
13GQ 4549 0	2	4-18
13GQ 4551 0	1	4-37
13GQ 4553 0	1	4-3
13GQ 4555 0	1	1-4
13GQ 4556 0	1	3-24
13GQ 4558 0	1	4-2
13GQ 4560 0	1	4-39

部品番号 Parts No.	員数 Q'ty	図面番号 Page No.
13GQ 4561 0	2	4-6
13GQ 4562 0	1	3-30
13GQ 4567 0	1	3-25
13GQ 4568 0	1	4-1
13GQ 4569 0	1	4-9
13GQ 4574 0	1	4-4
13GQ 4575 0	1	4-14
13GQ 4576 0	1	4-19
13GQ 4578 0	1	4-13
13GQ 4582 0	1	3-31
13GQ 4584 0	1	3-35
13GQ 4585 0	1	3-33
13GQ 4586 0	4	1-14
13GQ 4801 0	2	2-1
13GQ 4802 0	2	2-2
13GQ 4805 0	1	2-7
13GQ 4806 0	1	2-10
13GQ 4807 0	2	2-11
13GQ 4808 0	4	2-6
13GQ 4815 0	2	2-8
13GQ 4818 0	2	2-21
13GQ 4820 0	2	2-22
13GQ 4822 0	1	3-5
13GQ 4823 0	1	3-4
13GQ 4825 0	6	3-1
13GQ 4826 0	1	3-7
13GQ 4830 0	2	2-9

部品番号 Parts No.	員数 Q'ty	図面番号 Page No.
13GQ 4831 0	1	2-5
13GQ 4832 0	1	2-18
13GQ 4833 0	2	1-17
13GQ 5002 0	1	6-15
13GQ 5005 0	2	6-6
13GQ 5007 0	1	6-7
13GQ 5008 0	1	6-4
13GQ 5009 0	1	6-3
13GQ 5010 0	1	6-25
13GQ 5011 0	1	6-23
13GQ 5012 0	1	6-21
13GQ 5017 0	2	6-11
13GQ 5018 0	1	6-24
13GQ 5023 0	1	6-14
13GQ 5027 0	2	6-26
13GQ 6001 0	1	5-7
13GQ 6005 0	1	5-9
13GQ 6017 0	1	5-4
13GQ 6019 0	1	5-13
13GQ 6020 0	1	6-1
13GQ 6021 0	1	5-11
13GQ 6022 0	1	5-10
13GQ 6024 0	1	5-24
13GQ 6025 0	1	5-23
13GQ 6028 0	1	6-2
13GQ 7302 0	1	2-24

部品番号 Parts No.	員数 Q'ty	図面番号 Page No.
13GQ 7601 0	2	4-34
13GQ 7602 0	5	3-23
		4-30
13GQ 7603 0	1	2-16
13GQ 7604 0	2	3-2
13GQ 7651 0	2	5-21
13GQ 7654 0	1	3-22
13GQ 7655 0	2	4-22
13GQ 7656 0	1	3-3
13GQ 7657 0	1	6-18
13GQ 7658 0	1	3-32
13GQ 7659 0	1	3-21
13GQ 7701 0	2	5-15
13GQ 7702 0	2	3-15
13GQ 7703 0	1	3-18
13GQ 7704 0	2	3-11
13GQ 7707 0	1	4-25
13GQ 7708 0	1	4-24
13GQ 7709 0	1	4-27
13GQ 7712 0	1	2-14
13GQ 7713 0	2	2-13
13GQ 7714 0	1	2-25
13GQ 7716 0	2	5-18
13GQ 7718 0	1	3-27
13GQ 7719 0	2	5-17
13GQ 7721 0	1	6-9

部品番号 Parts No.	員数 Q'ty	図面番号 Page No.
13GQ 7722 0	1	4-23
13GQ 7723 0	1	4-8
13GQ 7751 0	1	5-19
13GQ 7752 0	1	5-20
13GQ 7753 0	1	6-13
13GQ 7754 0	2	3-36
13GQ 7755 0	1	4-17
13GQ 7756 0	2	3-19
13GQ 7758 0	1	3-14
13GQ 8001 1	2	5-1
13GQ 8002 0	1	2-17
13GQ 8003 0	1	6-12
13GQ 8004 0	2	3-29
13GQ 8005 1	1	4-20
13GQ 8051 0	1	3-26
13GQ 9001 1	1	5-29
		7-1
13GQ 9002 1	1	7-2
13GQ 9003 0	1	7-3
13GQ 9004 0	1	7-4
13GQ 9006 0	1	7-5
13GQ 9007 0	1	7-6
13GQ 9008 0	1	7-7
13GQ 9010 0	1	6-17
		7-8
13GQ 9011 0	1	8-1

部品番号 Parts No.	員数 Q'ty	図面番号 Page No.
13GQ 9012 0	1	8-2
13GQ 9013 0	1	8-3
13GQ 9014 0	1	3-28
		8-4
13GQ 9015 0	1	8-5
13GQ 9702 0	1	1-7
25AA 5209 0	4	5-2
25AA 5214 0	6	5-16
		6-8
3000 7801 0	2	2-15
3220 7601 0	10	3-10
		4-7
4540 7805 0	1	4-38
4660 7801 0	5	3-12
		4-32
55GA 7767 0	1	4-16

部組番号 Sub ass'y No.	員数 Q'ty	図面番号 Page No.
13GQ -105 0	1	5-31
13GQ -122 0	1	6-5
13GQ -123 0	1	1-12
13GQ -432 0	1	4-5
13GQ -453 0	1	3-8
13GQ -468 0	1	3-17
13GQ -469 0	2	1-15
13GQ -473 0	2	4-21
13GQ -483 0	2	2-23
13GQ -491 0	1	2-3
13GQ -607 0	1	5-5
13GQ -608 0	1	5-6
13GQ -614 0	1	5-12
13GQ -615 0	1	5-8
13GQ -901 0	1	5-14

Key No.	Parts No.or Sub-ass'y No.	区分 class	出荷単位 Ship.unit	部品・部組名称	Description	仕向地 Destinations	標準部品 Standard parts
1	13GQ 1204 0	D	1	排紙カバー／前	Paper exit cover/Front		a-00Z 373082
2	13GQ 1002 0	D	1	本体ケーシング／２	Main casing/2		b-00Z 353102
3	13GQ 1205 0	D	1	排紙カバー／奥	Paper exit cover/Rear		c-00Z 354102
4	13GQ 4555 0	D	1	センサ取り付け板／Ｂ	Sensor mount plate/B		d-00Z 353081
5	12QV 8551 0	B	1	フォトセンサ	Photo sensor		
6	13GQ 1210 0	D	10/1SET	ネジカバー	Screw cover		
7	13GQ 9702 0	D	1	ステイプルラベル	Staple label		
8	13GQ 1201 0	C	1	開閉カバー	Open-close cover		
9	12AA 1210 0	C	1	マグネットキャッチ／Ａ	Magnet catch/A		
10	0486 4526 0	B	1	ストッパーゴム	Stopper rubber		
11	13GQ 1202 0	C	1	側面カバー／右	Side cover		
12	13GQ -123 0	C	1	外装天板部組	External upper plate assembly		
13	13GQ 4521 0	B	10/1SET	搬送押圧バネ／Ａ	Conveyance pressure spring/A		
14	13GQ 4586 0	D	1	搬送従動コロ／Ｂ	Conveyance driven roller/B		
15	13GQ -469 0	D	1	搬送従動軸／Ａ部組	Conveyance driven shaft/A assembly		
16	13GQ 4502 0	D	1	搬送開閉板	Conveyance open-close plate		
17	13GQ 4833 0	C	1	ストッパシート	Stopper sheet		

FS-107 (1)

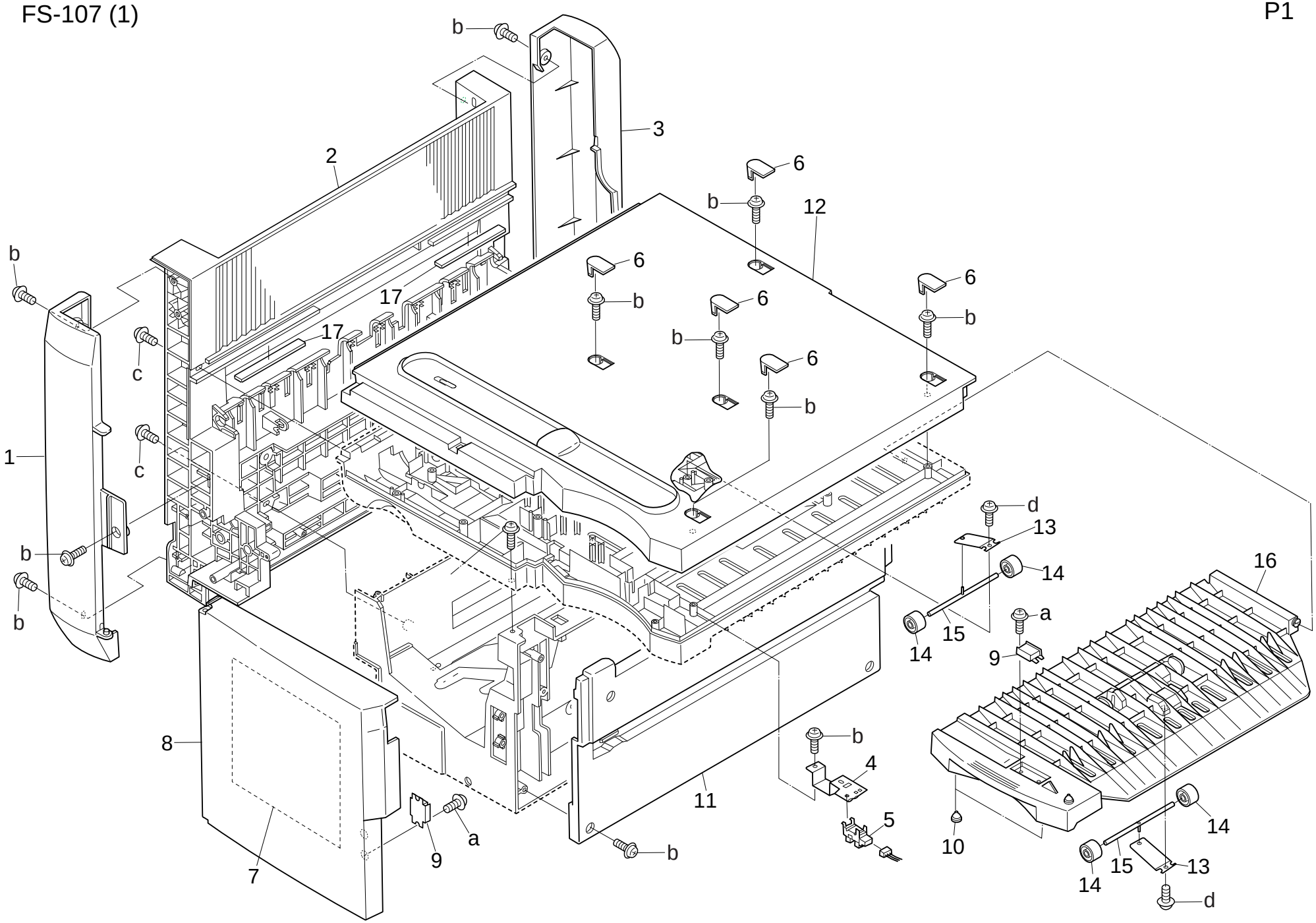
b
3
2
6
b
12
6
b
6
b
6
b
6
b
17
17
c
c
1
b
b
d
13
14
16
a
15
14
9
8
b
4
11
5
10
14
a
9
b
7
15
13
14
d

Key No.	Parts No.or Sub-ass'y No.	区分 class	出荷単位 Ship.unit	部品・部組名称	Description	仕向地 Destinations	標準部品 Standard parts
1	13GQ 4801 0	C	1	排紙皿／A	Paper exit tray/A		a-00Z 670606
2	13GQ 4802 0	C	1	排紙皿／B	Paper exit tray/B		b-00Z 163061
3	13GQ -491 0	D	1	排紙皿／下部組	Paper exit tray/Lower assembly		c-00Z 670406
4	13GQ 1509 0	C	1	昇降ワイヤー／前	Up-down wire/Front		d-00Z 254081
5	13GQ 4831 0	D	1	支持板／前	Support plate/Front		e-00Z 921930
							f-00Z 670306
6	13GQ 4808 0	C	1	昇降ローラ	Up-down roller		g-00Z 353102
7	13GQ 4805 0	D	1	昇降板／前	Up-down plate/Front		h-00Z 353081
8	13GQ 4815 0	C	1	案内部材	Guide part		j-00Z 353101
9	13GQ 4830 0	C	1	テンションプーリ	Tension pulley		
10	13GQ 4806 0	D	1	昇降板／奥	Up-down plate/Rear		
11	13GQ 4807 0	C	1	昇降プーリ	Up-down pulley		
12	0900 7553 0	B	10/1SET	メタル	Metal		
13	13GQ 7713 0	C	1	昇降ギア／D (Z=30)	Rocking gear/D (Z=30)		
14	13GQ 7712 0	C	1	昇降ギア／C (Z=15/45)	Rocking gear/C (Z=15/45)		
15	3000 7801 0	B	10/1SET	ピンA	Pin A		
16	13GQ 7603 0	C	1	軸受／B	Shaft holder/B		
17	13GQ 8002 0	B	1	ＦＮＳ駆動モータ	FNS driving motor		
18	13GQ 4832 0	D	1	支持板／奥	Support plate/Rear		
19	13GQ 1510 0	B	1	昇降ワイヤー／奥	Up-down wire/Rear		
20	12QV 8551 0	B	1	フォトセンサ	Photo sensor		
21	13GQ 4818 0	D	1	センサ取り付け板／C	Sensor mount plate/C		
22	13GQ 4820 0	C	1	排紙基準アクチェタ	Paper exit standard actuator		
23	13GQ -483 0	D	1	センサ取付板／Dカシメ	Sensor mount plate/D combined		
24	13GQ 7302 0	C	1	束線ガイド部材／A	Wiring guide part/A		
25	13GQ 7714 0	C	10/1SET	昇降ギア／E (Z=15)	Rocking gear/E (Z=15)		

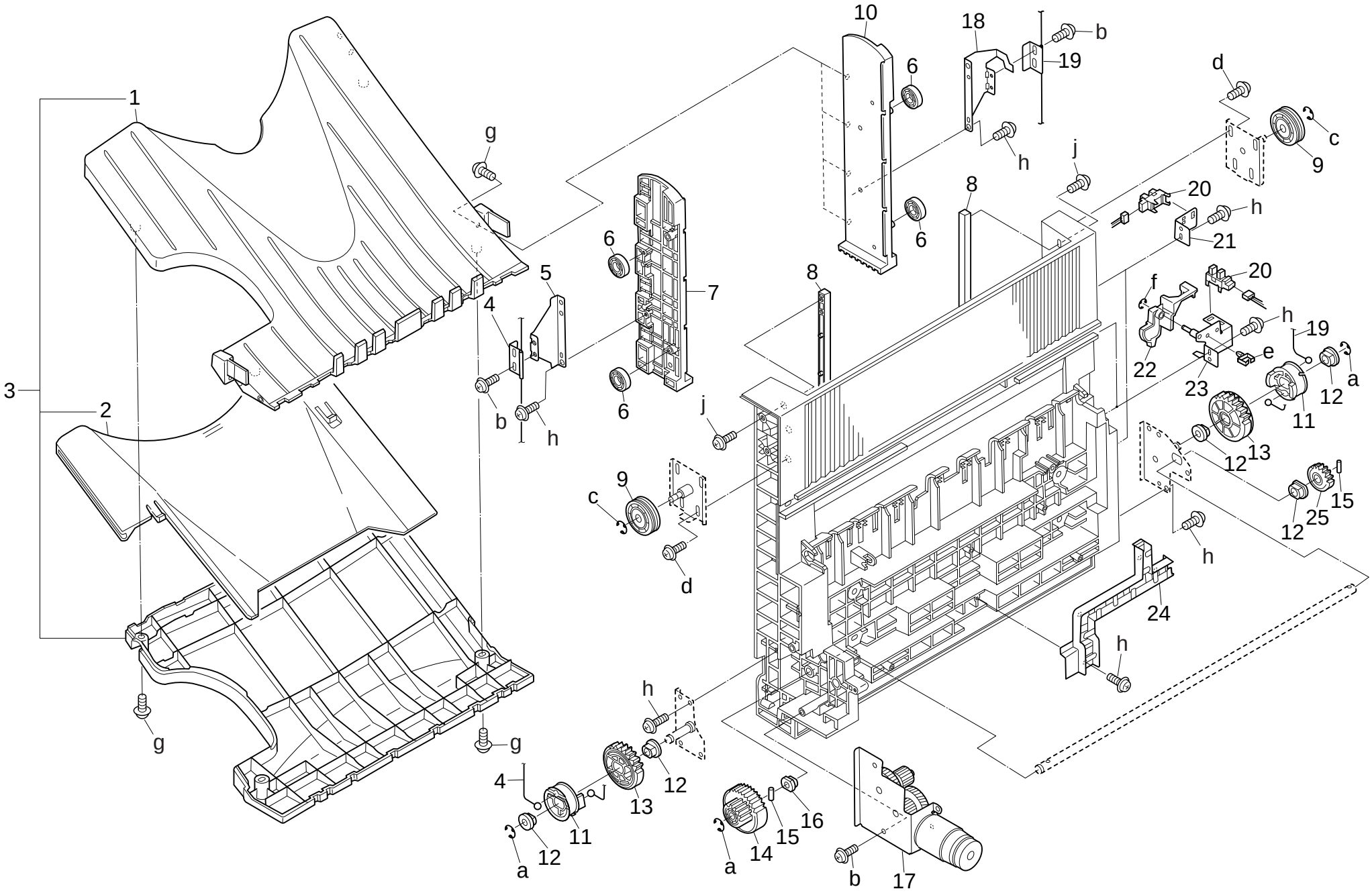
1
2
3
g
4
5
6
7
8
9
10
11
12
13
14
15
16
17
18
19
20
21
22
23
24
25
a
b
c
d
e
f
h
j

Key No.	Parts No.or Sub-ass'y No.	区分 class	出荷単位 Ship.unit	部品・部組名称	Description	仕向地 Destinations	標準部品 Standard parts
1	13GQ 4825 0	D	10/1SET	位置決めアクチェタ／B	Positioning actuator/B		a-00Z 670606
2	13GQ 7604 0	C	1	軸受／C	Shaft holder/C		b-00Z 193061
3	13GQ 7656 0	C	1	排紙プーリ (Z=22)	Paper exit pulley (Z=22)		c-00Z 163061
4	13GQ 4823 0	C	1	カラー／C	Collar/C		d-00Z 670406
5	13GQ 4822 0	C	1	排紙駆動ローラ／B	Paper exit driving roller/B		e-00Z 921301
							f-00Z 183251
6	12QV 8551 0	B	1	フォトセンサ	Photo sensor		g-00Z 193161
7	13GQ 4826 0	C	1	検知部材	Detecting part		h-00Z 353081
8	13GQ -453 0	D	1	搬送ガイド板／A部組	Conveyance guide plate/A assembly		
9	13GQ 4547 0	C	1	回転ノブ	Rotary knob		
10	3220 7601 0	D	1	ペーパー押上レバー軸受け	Shaft holder		
11	13GQ 7704 0	C	10/1SET	搬送駆動ギア／１ (Z=28)	Conveyance driving gear/1 (Z=28)		
12	4660 7801 0	B	10/1SET	ピンA	Pin A		
13	13GQ 4515 0	C	1	搬送駆動ローラ／C	Conveyance driving roller/C		
14	13GQ 7758 0	C	1	駆動ベルト／H (L=92)	Driving belt/H (L=92)		
15	13GQ 7702 0	C	1	搬送アイドラーギヤ／１ (Z=18/28)	Conveyance idler gear/1 (Z=18/28)		
16	13GQ 4548 0	C	1	カラー／A	Collar/A		
17	13GQ -468 0	C	1	ストッパ板部組	Stopper plate assembly		
18	13GQ 7703 0	C	1	排紙アイドラーギヤ (Z=22/33)	Paper exit idler gear (Z=22/33)		
19	13GQ 7756 0	C	1	駆動ベルト／F (L=309)	Driving belt/F (L=309)		
20	13GQ 4507 0	C	1	搬送駆動ローラ／B	Conveyance driving roller/B		
21	13GQ 7659 0	C	1	搬送補助プーリ (Z=22)	Conveyance auxiliary pulley (Z=22)		
22	13GQ 7654 0	C	1	搬送駆動プーリ／B (Z=18)	Conveyance driving pulley/B (Z=18)		
23	13GQ 7602 0	C	10/1SET	軸受／A	Shaft holder/A		
24	13GQ 4556 0	D	1	アース板／A	Earth plate/A		
25	13GQ 4567 0	D	1	ファン取り付け板	Fan mount plate		
26	13GQ 8051 0	B	1	冷却ファンモータ	Cooling fan motor		
27	13GQ 7718 0	C	1	排紙連結クラッチ (Z=28/36)	Paper exit connecting clutch (Z=28/36)		
28	13GQ 9014 0	D	1	アース束線／２	Earth wiring/2		
29	13GQ 8004 0	B	1	ＦＮＳモータ／２	FNS motor/2		
30	13GQ 4562 0	C	10/1SET	押さえバネ	hold spring		
31	13GQ 4582 0	C	1	搬送補助コロ	Conveyance auxiliary roller		
32	13GQ 7658 0	C	1	搬送駆動プーリ／A (Z=24)	Conveyance driving pulley/A (Z=24)		
33	13GQ 4585 0	D	1	搬送補助板	Conveyance auxiliary plate		
34	13GQ 4506 0	C	1	搬送駆動ローラ／A	Conveyance driving roller/A		
35	13GQ 4584 0	C	1	搬送補助部材	Conveyance auxiliary part		
36	13GQ 7754 0	C	1	駆動ベルト／D (L=129)	Driving belt/D (L=129)		

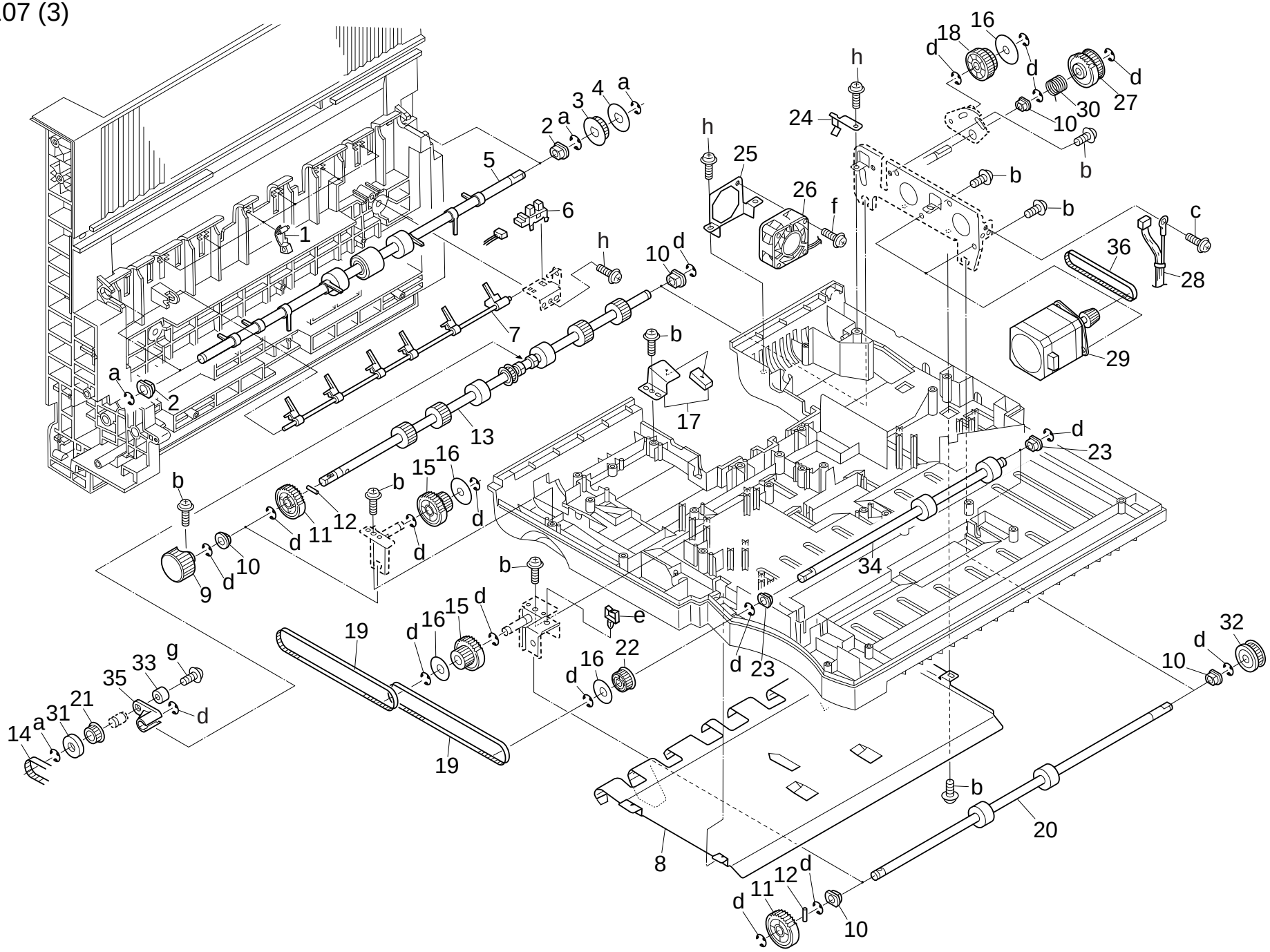
1
2
3
4
5
6
7
8
9
10
11
12
13
15
16
17
18
19
20
21
22
23
24
25
26
27
28
29
30
31
32
33
34
35
36
a
b
c
d
e
f
g
h

Key No.	Parts No.or Sub-ass'y No.	区分 class	出荷単位 Ship.unit	部品・部組名称	Description	仕向地 Destinations	標準部品 Standard parts
1	13GQ 4568 0	C	1	除電カバー	Neutralizing cover		a-00Z 670206
2	13GQ 4558 0	C	1	除電ブラシ	Neutralizing brush		b-00Z 670406
3	13GQ 4553 0	D	1	検知板	Detecting plate		c-00Z 193041
4	13GQ 4574 0	C	1	揺動カム	Rocking cam		d-00Z 252121
5	13GQ -432 0	D	1	連結軸部組	Connecting shaft assembly		e-00Z 182641
6	13GQ 4561 0	D	10/1SET	搬送補助シート／B	Conveyance auxiliary sheet/B		f-00Z 670306
7	3220 7601 0	C	1	ペーパー押上レバー軸受け	Shaft holder		g-00Z 163041
8	13GQ 7723 0	C	1	揺動ギア／C (Z=30)	Rocking gear/C (Z=30)		h-00Z 183081
9	13GQ 4569 0	C	1	検知アーム	Detecting arm		j-00Z 473043
10	13GQ 4528 0	C	1	搬送アクチェタ	Conveyance actuator		
11	13GQ 4530 0	D	1	センサバネ	Sensor spring		
12	12QR 8601 0	B	1	インターロックスイッチ	Inter lock switch		
13	13GQ 4578 0	C	1	検知バネ	Detecting spring		
14	13GQ 4575 0	C	1	揺動アクチェタ	Rocking actuator		
15	12QV 8551 0	B	1	フォトセンサ	Photo sensor		
16	55GA 7767 0	C	1	トナー補給ウォーム	Toner supply worm		
17	13GQ 7755 0	C	1	駆動ベルト／E (L=195)	Driving belt/E (L=195)		
18	13GQ 4549 0	C	10/1SET	カラー／B	Collar/B		
19	13GQ 4576 0	D	1	センサ取付板／G	Sensor mount plate/G		
20	13GQ 8005 1	B	1	ＦＮＳモータ／３	FNS motor/3		
21	13GQ -473 0	C	1	搬送押圧バネ／B部組	Conveyance pressure spring/B assembly		
22	13GQ 7655 0	C	1	排紙駆動プーリ／A (Z=12)	Paper exit driving pulley/A (Z=12)		
23	13GQ 7722 0	C	10/1SET	揺動ギア／B (Z=20)	Rocking gear/B (Z=20)		
24	13GQ 7708 0	B	10/1SET	揺動アイドラー／２ (Z=20/48)	Rocking idler/2 (Z=20/48)		
25	13GQ 7707 0	B	10/1SET	揺動アイドラー／１ (Z=20/40)	Rocking idler/1 (Z=20/40)		
26	13GQ 4542 0	C	1	位置決めアクチェタ／A	Positioning actuator/A		
27	13GQ 7709 0	C	1	揺動ギア／A (Z=48)	Rocking gear/A (Z=48)		
28	13GQ 4544 0	D	1	バネ取り付け板	Spring mount plate		
29	13GQ 4541 0	C	1	押圧カム	Pressure cam		
30	13GQ 7602 0	C	10/1SET	軸受／A	Shaft holder/A		
31	13GQ 4519 0	C	1	排紙駆動ローラ／A	Paper exit driving roller/A		
32	4660 7801 0	B	10/1SET	ピンA	Pin A		
33	13GQ 4509 0	C	1	排紙従動ローラ／A	Paper exit driven roller/A		
34	13GQ 7601 0	C	10/1SET	排紙軸受	Paper exit shaft holder		
35	13GQ 4543 0	C	1	排紙押圧バネ	Paper exit pressure spring		
37	13GQ 4551 0	C	1	トルクリミッタ	Toque limiter		
38	4540 7805 0	C	1	ピン （クリーナーA）	Pin (Cleaner A)		
39	13GQ 4560 0	D	10/1SET	搬送補助シート／A	Conveyance auxiliary sheet/A		
40	13GQ 4505 0	D	1	搬送揺動板	Conveyance rocking plate		
41	13GQ 4545 0	C	1	調整バネ	Adjusting spring		

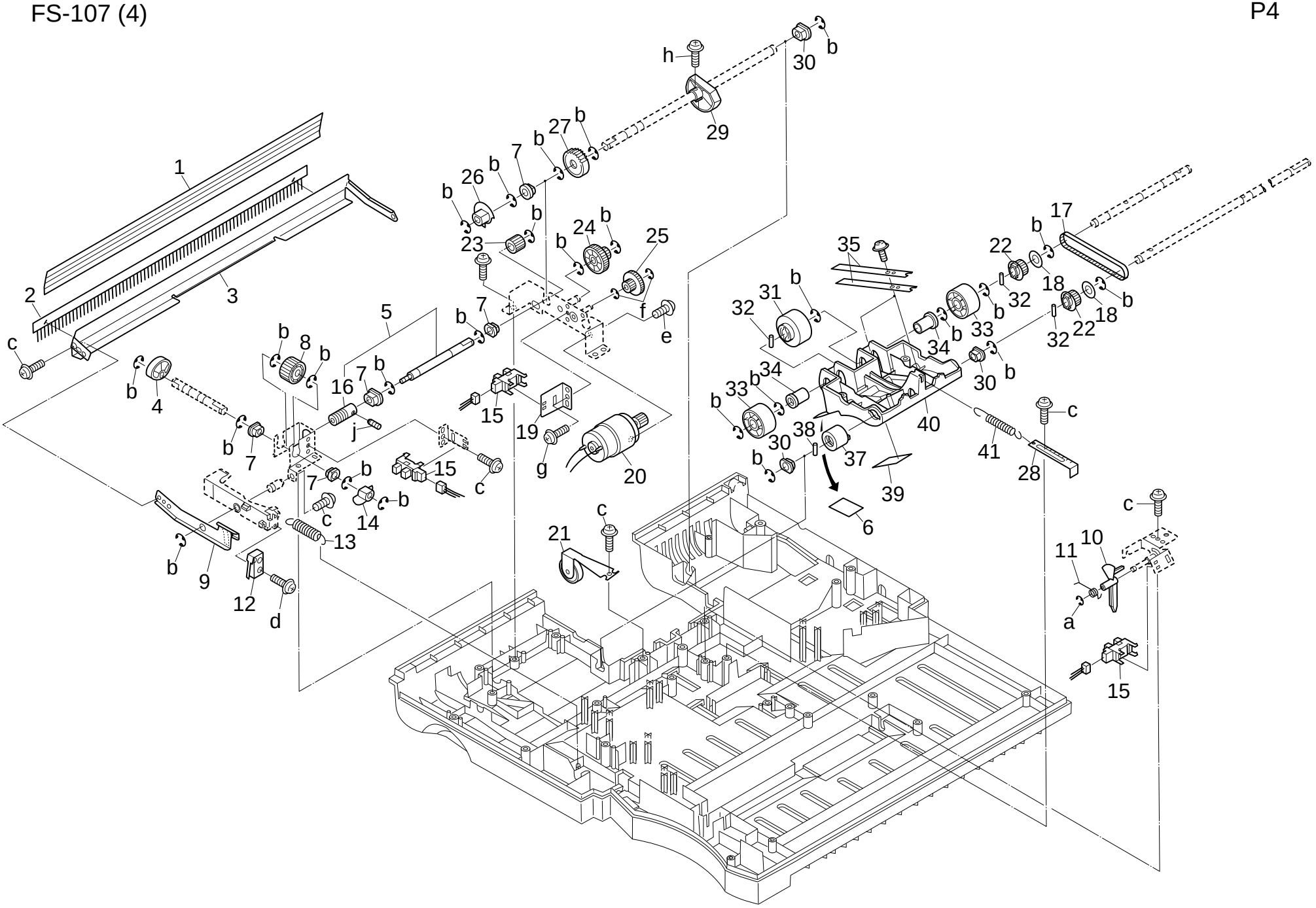
1
2
3
4
5
6
7
8
9
10
11
12
13
14
15
16
17
18
19
20
21
22
23
24
25
26
27
28
29
30
31
32
33
34
35
37
38
39
40
41
a
b
c
d
e
f
g
h
j

Key No.	Parts No.or Sub-ass'y No.	区分 class	出荷単位 Ship.unit	部品・部組名称	Description	仕向地 Destinations	標準部品 Standard parts
1	13GQ 8001 1	B	1	ＦＮＳ補正モータ	FNS collect motor		a-00Z 670606
2	25AA 5209 0	D	1	突き当てシート	Stopper sheet		b-00Z 670406
3	12QV 8551 0	B	1	フォトセンサ	Photo sensor		c-00Z 183061
4	13GQ 6017 0	C	1	紙検知アクチェタ	Paper detecting actuator		d-00Z 921931
5	13GQ -607 0	D	1	紙規制台部組	Paper regulating plate assembly		e-00Z 670306
							f-00Z 163061
6	13GQ -608 0	D	1	紙規制板／奥部組	Paper regulating plate/Rear assembly		g-00Z 670206
7	13GQ 6001 0	D	1	紙規制板／前	Paper regulating plate/Front		h-00Z 660206
8	13GQ -615 0	D	1	紙位置決め板／前部組	Paper positioning plate/Front assembly		j-00Z 182081
9	13GQ 6005 0	C	10/1SET	紙規制バネ	Paper regulating spring		k-00Z 353081
10	13GQ 6022 0	C	10/1SET	紙規制カラー	Paper regulating collar		m-00Z 353101
11	13GQ 6021 0	C	10/1SET	検知バネ	Detecting spring		
12	13GQ -614 0	D	1	紙位置決め板／奥部組	Paper positioning plate/Rear assembly		
13	13GQ 6019 0	D	1	紙検知基板	Paper detecting board		
14	13GQ -901 0	B	1	ＦＮＳ制御部	FNS control unit		
15	13GQ 7701 0	C	1	規制ギヤ (Z=28/55)	Regulating gear (Z=28/55)		
16	25AA 5214 0	C	1	ベルト押さえ／Ｂ	Belt holder/B		
17	13GQ 7719 0	C	1	規制ギヤ／Ｂ (Z=22/37)	Regulating gear/B (Z=22/37)		
18	13GQ 7716 0	C	10/1SET	規制アイドラー (Z=64)	Regulating idler (Z=64)		
19	13GQ 7751 0	C	1	駆動ベルト／Ａ (L=380)	Driving belt/A (L=380)		
20	13GQ 7752 0	C	1	駆動ベルト／Ｂ (L=406)	Driving belt/B (L=406)		
21	13GQ 7651 0	C	1	アイドラープーリ (Z=28)	Idler pulley (Z=28)		
22	13GQ 1017 0	D	1	スイッチ板	Switch plate		
23	13GQ 6025 0	D	1	束線固定板	Wiring fixed plate		
24	13GQ 6024 0	D	1	固定板	Fixed plate		
25	13GQ 1008 0	D	1	本体位置決めピン／左	Main positioning pin/Left		
26	12QR 8601 0	B	1	インターロックスイッチ	Inter lock switch		
27	13GQ 1007 0	C	1	本体位置決めピン／右	Main positioning pin/Right		
28	13GQ 1011 0	C	10/1SET	端子取り付けネジ	Terminal mount screw		
29	13GQ 9001 1	D	1	ＦＮＳ　Ｉ／Ｆ束線	FNS I/F wiring		
30	13GQ 1010 0	D	1	端子取り付け板	Terminal mount plate		
31	13GQ -105 0	D	1	スイッチ取付板カシメ	Switch mount plate combined		

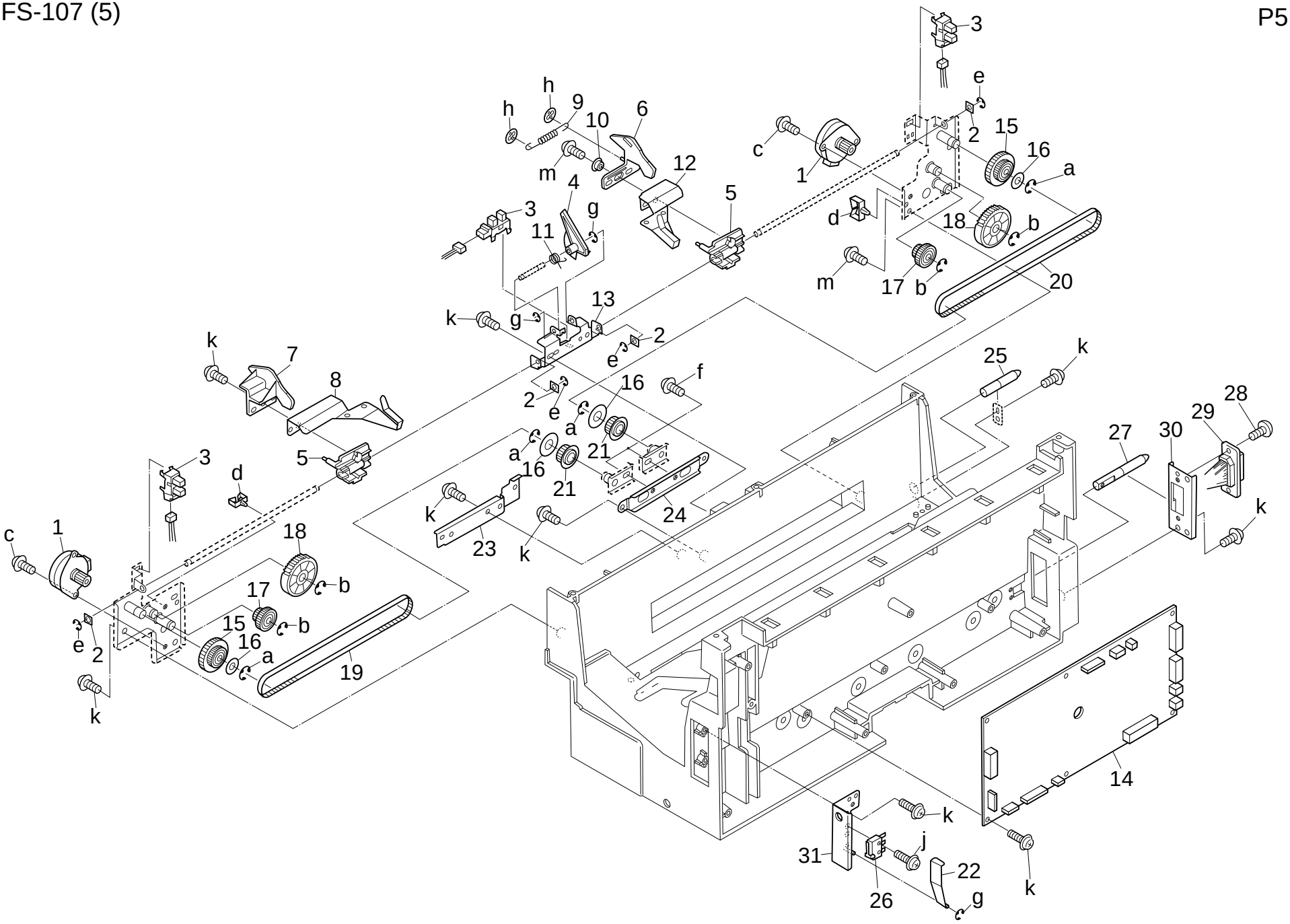
3
e
h
h
9
10
6
c
2
15
16
a
m
12
1
4
5
3
g
d
18
b
11
m
17
b
20
13
k
g
2
e
k
7
8
f
25
k
2
16
e
a
28
29
a
21
27
30
3
5
16
d
21
k
24
k
c
1
18
23
k
b
17
b
15
16
e
2
a
19
k
14
k
j
31
22
26
g
k

Key No.	Parts No.or Sub-ass'y No.	区分 class	出荷単位 Ship.unit	部品・部組名称	Description	仕向地 Destinations	標準部品 Standard parts
1	13GQ 6020 0	D	1	紙規制基板	Paper regulating board		a-00Z 193061
2	13GQ 6028 0	C	1	紙ストッパ	Paper stopper		b-00Z 670606
3	13GQ 5009 0	C	1	首振りカム	Oscillate cam		c-00Z 670406
4	13GQ 5008 0	D	1	すべり台	Slide plate		d-00Z 183061
5	13GQ -122 0	D	1	カバー／下部組	Cover/Lower assembly		e-00Z 921931
							f-00Z 163061
6	13GQ 5005 0	D	1	固定板	Fixed plate		g-00Z 922410
7	13GQ 5007 0	D	1	駆動板	Driving plate		h-00Z 194041
8	25AA 5214 0	C	1	ベルト押さえ／B	Belt holder/B		j-00Z 353081
9	13GQ 7721 0	C	1	ステイプル駆動ギヤ (Z=19/55)	Staple driving gear (Z=19/55)		k-00Z 353102
10	12QR 7701 0	B	1	ステイプル駆動ギア (Z=28/55)	Staple driving gear (Z=28/55)		
11	13GQ 5017 0	C	10/1SET	クリック部材	Click part		
12	13GQ 8003 0	C	1	ＦＮＳモータ／１	FNS motor/1		
13	13GQ 7753 0	C	1	駆動ベルト／C (L=741)	Driving belt/C (L=741)		
14	13GQ 5023 0	C	1	固定ブロック	Fixed block		
15	13GQ 5002 0	D	1	センサ取り付け板／F	Sensor mount plate/F		
16	12QV 8551 0	B	1	フォトセンサ	Photo sensor		
17	13GQ 9010 0	D	1	中継束線／２	Relay wiring/2		
18	13GQ 7657 0	C	1	アイドラプーリ／２ (Z=19)	Idler pulley/2 (Z=19)		
19	13GQ 1014 0	C	10/1SET	本体ロックバネ	Main lock spring		
20	13GQ 1012 0	C	1	本体ロック爪	Main lock claw		
21	13GQ 5012 0	D	1	束線カバー	Wiring cover		
22	120H 5040 2	C	1	ステイプル本体	Staple		
23	13GQ 5011 0	D	1	ステイプル取り付け板	Staple mount plate		
24	13GQ 5018 0	D	10/1SET	首振りカラー	Oscillate collar		
25	13GQ 5010 0	D	1	ステイプル基板	Staple board		
26	13GQ 5027 0	C	1	固定部材	Fixed part		

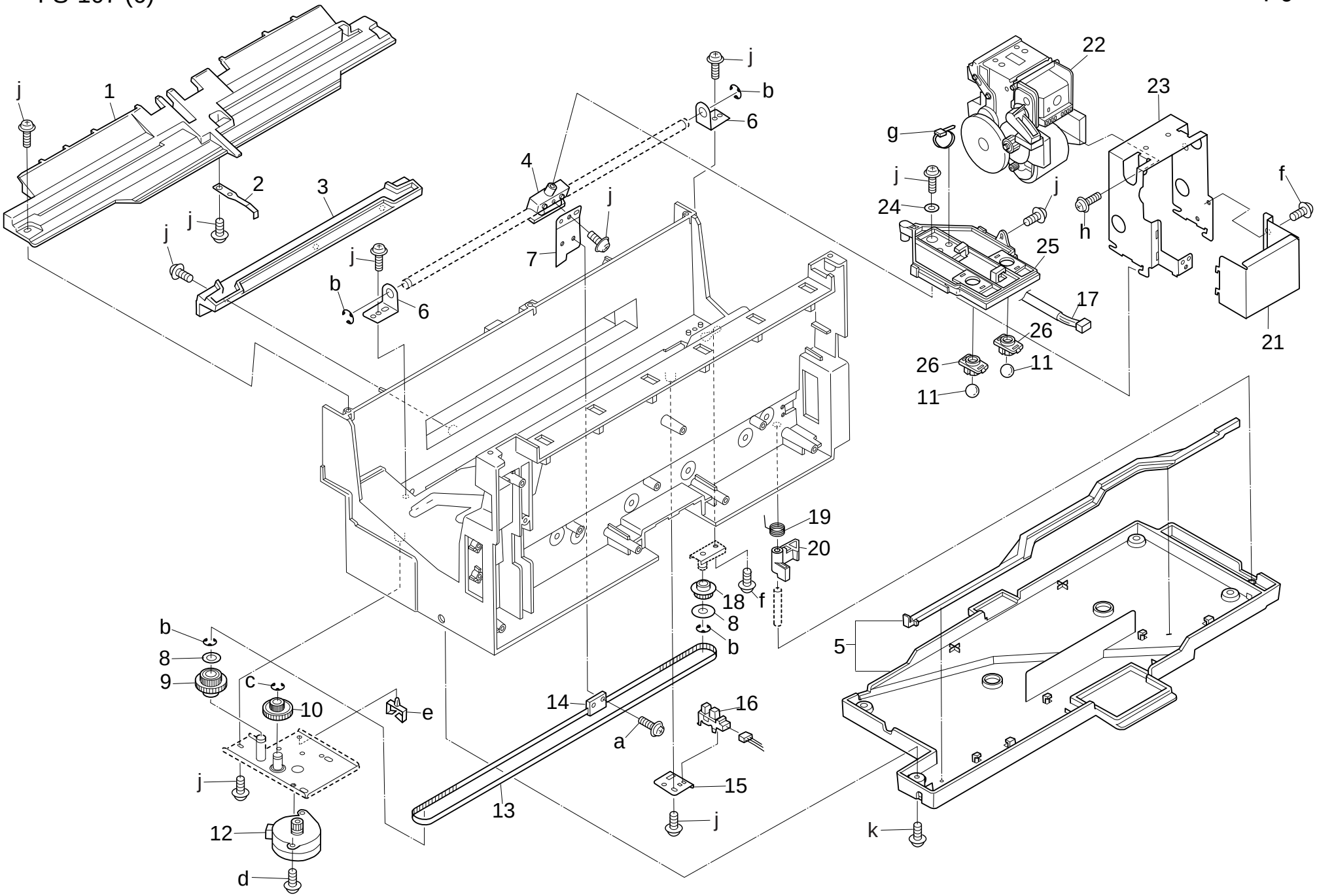
j
1
2
3
j
j
j
4
7
j
b
6
j
b
6
22
23
g
j
24
j
h
f
25
17
26
21
26
11
11
19
20
18
f
8
b
5
b
8
9
c
10
e
j
12
d
14
a
16
15
j
13
k

Key No.	Parts No.or Sub-ass'y No.	区分 class	出荷単位 Ship.unit	部品・部組名称	Description	仕 向 地 Destinations	標準部品 Standard parts
1	13GQ 9001 1	D	1	ＦＮＳ　Ｉ／Ｆ束線	FNS I/F wiring		
2	13GQ 9002 1	D	1	モータ束線／１	Motor wiring/1		
3	13GQ 9003 0	D	1	モータ束線／２	Motor wiring/2		
4	13GQ 9004 0	D	1	モータ束線／３	Motor wiring/3		
5	13GQ 9006 0	D	1	センサ束線／１	Sensor wiring/1		
6	13GQ 9007 0	D	1	センサ束線／２	Sensor wiring/2		
7	13GQ 9008 0	D	1	センサ束線／３	Sensor wiring/3		
8	13GQ 9010 0	D	1	中継束線／２	Relay wiring/2		

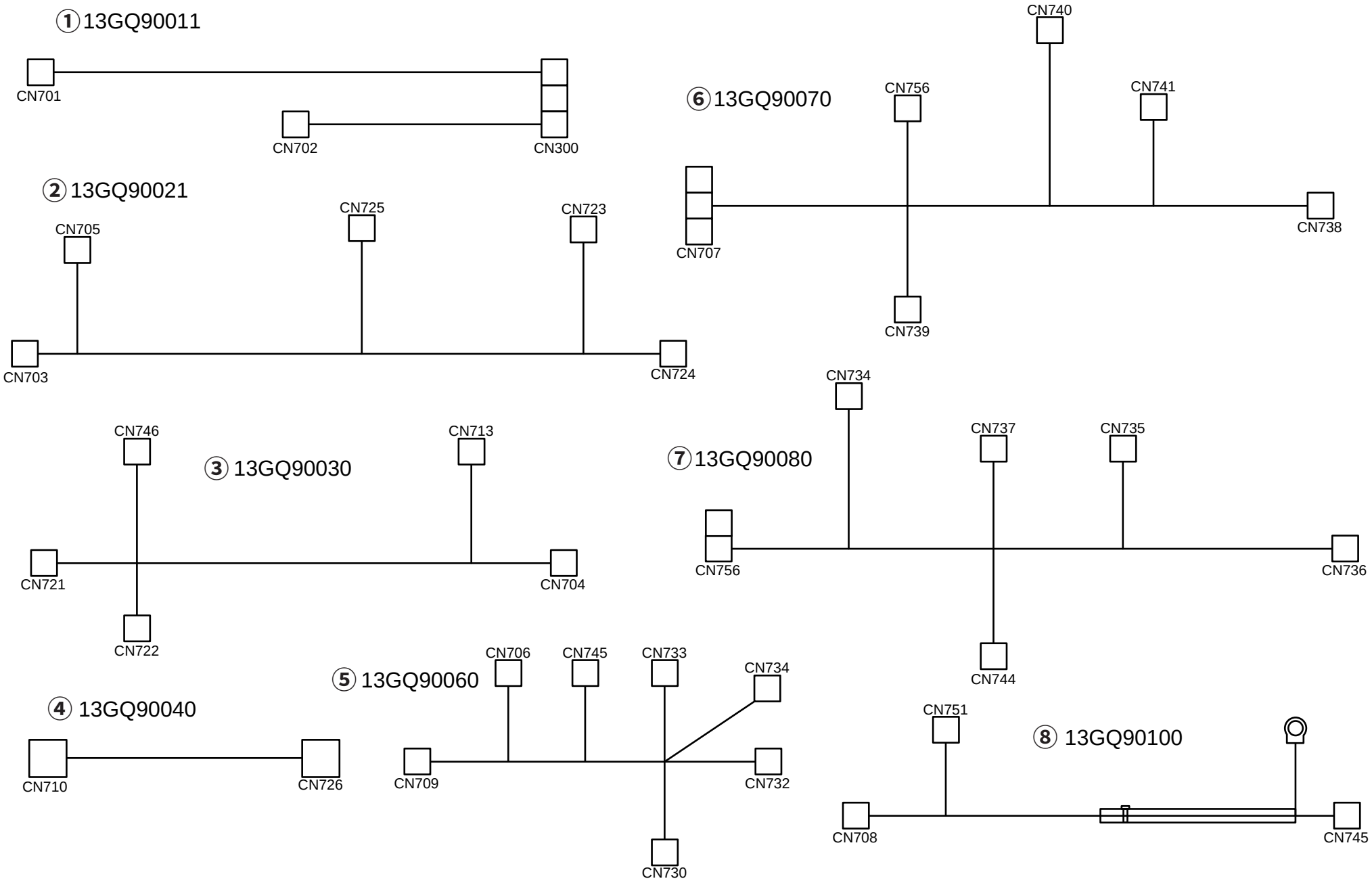
① 13GQ90011
CN701
CN702
CN300
② 13GQ90021
CN705
CN725
CN723
CN703
CN724
③ 13GQ90030
CN746
CN713
CN721
CN704
CN722
④ 13GQ90040
CN710
CN726
⑤ 13GQ90060
CN706
CN745
CN733
CN734
CN709
CN732
CN730
⑥ 13GQ90070
CN740
CN756
CN741
CN707
CN738
CN739
⑦ 13GQ90080
CN734
CN737
CN735
CN756
CN736
CN744
⑧ 13GQ90100
CN751
CN708
CN745

Key No.	Parts No.or Sub-ass'y No.	区分 class	出荷単位 Ship.unit	部品・部組名称	Description	仕向地 Destinations	標準部品 Standard parts
1	13GQ 9011 0	D	1	インターロック束線／１	Inter lock wiring/1		
2	13GQ 9012 0	D	1	アース束線／１	Earth wiring/1		
3	13GQ 9013 0	D	1	インターロック束線／２	Inter lock wiring/2		
4	13GQ 9014 0	D	1	アース束線／２	Earth wiring/2		
5	13GQ 9015 0	D	1	アース束線／３	Earth wiring/3		

FS-107 (8)

① 13GQ90110



⑤ 13GQ90150



② 13GQ90120

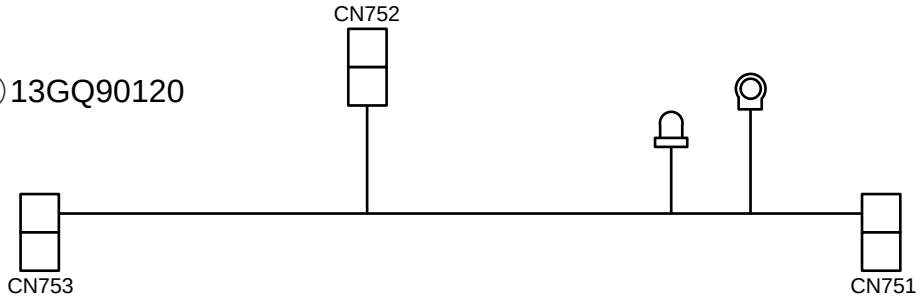

③ 13GQ90130

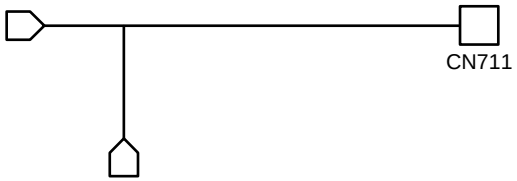

④ 13GQ90140

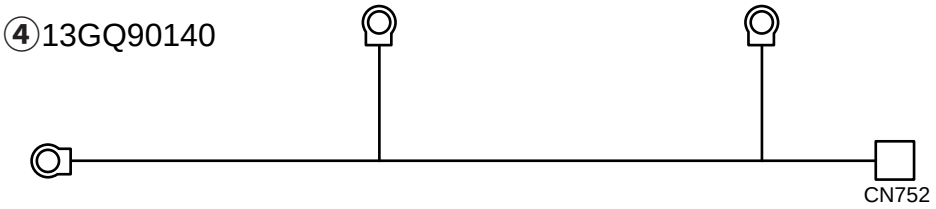

Konica

DB-209

PARTS GUIDE MANUAL

部品番号 Parts No.	員数 Q'ty	図面番号 Page No.
12RQ 8001 0	1	4-26
12XQ 1004 0	4	1-4
13GU 1204 0	1	2-2
13GU 1205 0	1	1-3
13GU 4010 0	1	3-25
13GU 4011 0	2	1-8
		3-12
13GU 9001 0	1	6-1
13GU 9002 0	1	6-2
13HA 1017 0	1	2-21
13HA 1025 0	1	4-1
13HA 1031 0	1	3-18
13HA 1034 0	1	2-17
13HA 1035 0	1	2-18
13HA 1042 0	2	1-13
13HA 1043 0	1	4-6
13HA 1044 0	1	3-19
13HA 1045 0	1	3-23
13HA 1046 0	1	2-8
13HA 1047 0	1	2-7
13HA 1048 0	1	2-19
13HA 1202 0	1	2-6
13HA 1206 0	1	2-1
13HA 1207 0	1	2-22
13HA 1208 0	1	2-5

部品番号 Parts No.	員数 Q'ty	図面番号 Page No.
13HA 1215 0	1	2-4
13HA 1216 0	1	2-12
13HA 1217 0	1	2-13
13HA 1502 0	1	4-25
13HA 1511 0	4	4-19
13HA 4002 0	2	1-10
		4-7
13HA 4003 0	2	3-8
13HA 4004 0	2	3-1
13HA 4006 0	1	1-6
13HA 4007 0	4	1-7
13HA 4008 0	1	2-9
13HA 4015 0	4	1-14
13HA 7701 0	1	4-24
13HA 7702 0	1	4-14
13HA 7703 0	2	4-15
13HA 7704 0	2	4-16
13HA 7705 0	2	4-13
13HA 7706 0	2	4-9
13HA 7708 0	2	4-18
13HA 9001 0	1	6-3
13HA 9002 0	1	6-8
13HA 9003 0	1	1-9
		6-5
13HA 9004 0	1	6-6

部品番号 Parts No.	員数 Q'ty	図面番号 Page No.
13HA 9006 0	2	6-7
13HA 9801 0	2	4-22
25BA 4746 1	2	4-11
		5-15
25BA 4748 0	2	4-27
		5-14
25HA 1032 0	2	1-1
26NA 1006 0	2	2-20
26NA 1631 0	2	3-11
26NA 1632 0	2	4-20
26NA 4008 0	2	3-10
26NA 4009 0	2	3-9
26NA 4010 0	2	3-17
26NA 4011 0	2	3-16
26NA 4012 0	2	3-20
26NA 4027 0	2	1-12
26NA 4028 0	2	3-3
26NA 4050 0	2	3-21
26NA 4051 0	2	3-15
26NA 4068 0	4	1-16
26NA 4070 0	4	3-6
26NA 4075 0	2	3-4
26NA 4076 0	2	4-5
26NA 4081 0	2	4-21

部品番号 Parts No.	員数 Q'ty	図面番号 Page No.
26NA 4082 0	4	1-11
		4-8
26NA 4083 0	2	4-4
26NA 4085 0	2	4-17
26NA 4089 0	8	1-15
26NA 4702 0	2	5-4
26NA 4703 0	2	5-3
26NA 4704 0	2	5-2
26NA 4706 0	2	5-18
26NA 4707 0	4	5-12
26NA 4709 0	2	5-5
26NA 4710 0	2	5-8
26NA 4711 0	2	5-11
26NA 4724 0	2	5-21
26NA 4725 0	2	5-22
26NA 4726 0	2	5-20
26NA 4728 0	2	5-24
26NA 4729 0	2	5-16
26NA 4730 0	2	5-17
26NA 5008 0	2	2-11
26NA 5009 0	1	2-10
26NA 5063 0	1	2-14
26NA 5064 0	1	2-15
26NA 5393 0	1	2-3
26NA 8004 0	2	4-12
26NA 8251 0	2	4-3

部品番号 Parts No.	員数 Q'ty	図面番号 Page No.
26NA 9033 0	2	6-4
26NA 9729 0	1	5-25
26NA 9730 0	2	5-19
26NE 9729 0	1	5-25
26NF 9729 0	2	5-25
40AA 4015 0	2	3-13
40AA 4018 1	2	3-22
40AA 4045 0	2	3-24
40AA 4704 1	2	5-9
40AA 4713 0	2	5-6
40AA 4727 1	2	5-10
40AA 7604 0	4	3-14
40AA 7729 0	2	5-7
40AA 9732 0	2	5-13
4660 7801 0	2	2-16
5400 7601 0	4	3-7
5520 8551 0	8	1-5 3-5

部組番号 Sub ass'y No.	員数 Q'ty	図面番号 Page No.
13GU -150 0	1	4-28
13GU -901 0	1	4-23
13HA -112 0	1	1-2
13HA -154 0	2	4-2
13HA -404 0	2	3-2
26NA -471 0	2	5-1
26NA -478 0	2	4-10
26NA -920 0	2	5-23

部組番号 Sub ass'y No.	員数 Q'ty	図面番号 Page No.

部組番号 Sub ass'y No.	員数 Q'ty	図面番号 Page No.

Key No.	Parts No.or Sub-ass'y No.	区分 class	出荷単位 Ship.unit	部品・部組名称	Description	仕 向 地 Destinations	標準部品 Standard parts
1	25HA 1032 0	C	1	カセットストッパ／左	Cassette stopper/Left		a-00Z 283061
2	13HA -112 0	C	1	機内ヒーター部組	Inner heater assembly		b-00Z 193061
3	13GU 1205 0	D	1	カセット検知カバー	Cassette detecting cover		c-00Z 183061
4	12XQ 1004 0	D	1	本体支持ローラ／Ａ	Main support roller/A		d-00Z 283081
5	5520 8551 0	B	1	フォトセンサー	Photo sensor		e-00Z 193041
							g-00Z 194101
6	13HA 4006 0	C	1	アクチェタ／上	Actuator/Upper		h-00Z 253081
7	13HA 4007 0	C	1	従動バネ	Driven spring		j-00Z 183121
8	13GU 4011 0	D	10/1SET	軸受部材	Shaft holder part		k-00Z 924316
9	13HA 9003 0	D	1	ＬＣＴ束線／２	LCT wiring/2		m-00Z 670206
10	13HA 4002 0	C	1	給紙連結ローラ／３	Paper feed connecting roller/3		n-00Z 670606
							p-00Z 921941
11	26NA 4082 0	C	1	給紙滑り軸受	Paper feed slide shaft holder		
12	26NA 4027 0	D	1	側面ガイド板	Side guide plate		
13	13HA 1042 0	D	1	ロック部材	Lock part		
14	13HA 4015 0	C	10/1SET	給紙従動軸受	Paper feed driven shaft holder		
15	26NA 4089 0	C	10/1SET	滑り軸受	Slide bearing		
16	26NA 4068 0	C	1	給紙従動ローラ／下	Paper feed driven roller/Lower		

DB-209(1)

P 1

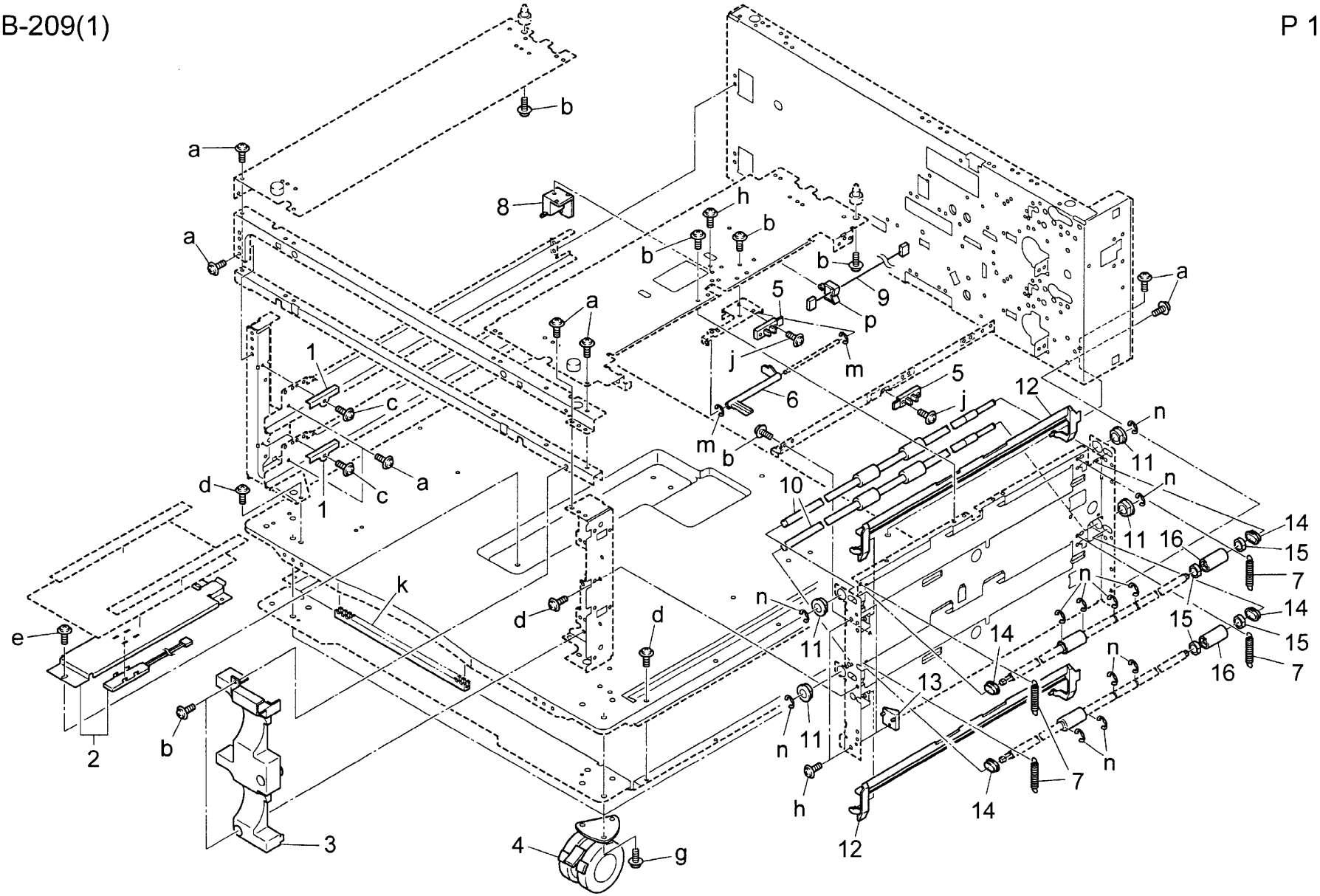

a
b
8
h
b
b
b
9
p
5
a
a
j
m
1
c
6
5
j
12
n
m
b
11
a
c
1
d
10
n
11
16
14
15
7
k
n
d
d
n
11
14
15
14
15
16
7
e
13
n
2
b
n
11
n
7
h
14
3
4
g
12

Key No.	Parts No.or Sub-ass'y No.	区分 class	出荷単位 Ship.unit	部品・部組名称	Description	仕 向 地 Destinations	標準部品 Standard parts
1	13HA 1206 0	C	1	側面カバー／左	Side cover/Left		a-00Z 283081
2	13GU 1204 0	D	1	前面固定カバー	Front fixed cover		b-00Z 193061
3	26NA 5393 0	C	1	固定ネジ	Fixed screw		c-00Z 283061
4	13HA 1215 0	C	1	コードカバー	Cord cover		d-00Z 193062
5	13HA 1208 0	C	1	側面カバー／右	Side cover/Right		e-00Z 253081
							f-00Z 670256
6	13HA 1202 0	C	1	扉／右	Door/Right		g-00Z 254081
7	13HA 1047 0	D	1	ドアー支点部材	Door fulcrum part		h-00Z 670306
8	13HA 1046 0	D	1	ドアー支点板	Door fulcrum plate		j-00Z 193081
9	13HA 4008 0	C	1	ガイド板／中	Guide plate/Middle		
10	26NA 5009 0	D	1	開閉把手	Open-close knob		
11	26NA 5008 0	C	10/1SET	ロック爪	Lock claw		
12	13HA 1216 0	C	1	ロックバネ／上	Lock spring/Upper		
13	13HA 1217 0	C	1	ロックバネ／下	Lock spring/Lower		
14	26NA 5063 0	C	10/1SET	軸受部材／上	Shaft holder part/Upper		
15	26NA 5064 0	C	10/1SET	軸受部材／下	Shaft holder part/Lower		
16	4660 7801 0	B	10/1SET	ピン A	Pin A		
17	13HA 1034 0	D	1	ヒンジ板／A	Hinge plate/A		
18	13HA 1035 0	D	1	ヒンジ板／B	Hinge plate/B		
19	13HA 1048 0	D	1	ヒンジ規制軸	Hinge regulating shaft		
20	26NA 1006 0	D	1	カセットレール／右	Cassette rail/Right		
21	13HA 1017 0	C	1	アクチェタ／下	Actuator/Lower		
22	13HA 1207 0	C	1	背面カバー	Rear cover		

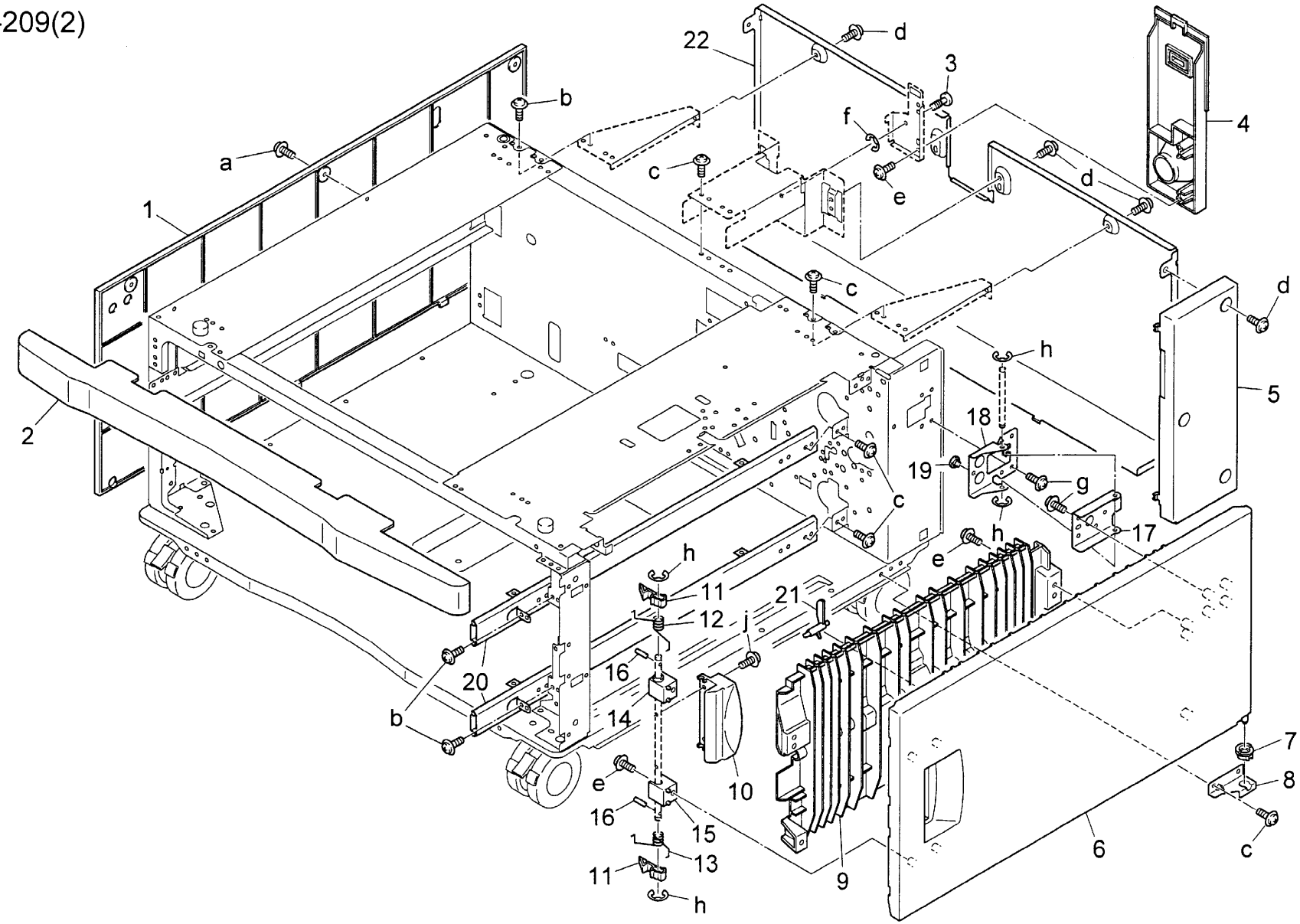
22
d
3
4
b
f
a
c
e
d
1
c
d
h
5
2
18
19
g
c
17
h
e
h
11
21
12
j
20
16
b
14
10
e
16
15
13
11
h
9
6
7
8
c

Key No.	Parts No.or Sub-ass'y No.	区分 class	出荷単位 Ship.unit	部品・部組名称	Description	仕向地 Destinations	標準部品 Standard parts
1	13HA 4004 0	D	1	束線ガイド部材	Wiring guide part		a-00Z 193061
2	13HA -404 0	B	1	給紙駆動軸／奥部組	Paper feed shaft/Rear assembly		b-00Z 253081
3	26NA 4028 0	C	1	紙検知アクチェタ	Paper detecting actuator		c-00Z 194061
4	26NA 4075 0	C	1	紙検知アクチェタ／２	Paper detecting actuator/2		d-00Z 670306
5	5520 8551 0	B	1	フォトセンサー	Photo sensor		e-00Z 193051
							f-00Z 183121
6	26NA 4070 0	C	1	軸位置決め部材	Shaft positioning part		g-00Z 670406
7	5400 7601 0	B	1	給紙軸受	Paper feed shaft holder		h-00Z 712106
8	13HA 4003 0	D	1	給紙取り付け板	Paper feed mount plate		i-00Z 610501
9	26NA 4009 0	A	10/1SET	紙送り出しゴム	Paper feeding rubber		j-00Z 600506
10	26NA 4008 0	C	1	送り出しローラ	Feeding roller		
11	26NA 1631 0	B	1	給紙ギア (Z=15)	Paper feed gear (Z=15)		
12	13GU 4011 0	D	10/1SET	軸受部材	Shaft holder part		
13	40AA 4015 0	B	1	軸位置決め部材	Shaft positioning part		
14	40AA 7604 0	C	1	送り出し軸受	Feeding shaft holder		
15	26NA 4051 0	C	10/1SET	給紙アイドラー歯車 (Z=17)	Paper feed idler gear (Z=17)		
16	26NA 4011 0	A	10/1SET	重送防止ゴム／上	Double feed preventive rubber/Upper		
17	26NA 4010 0	C	1	重送防止ローラ／上	Double feed preventive roller/Upper		
18	13HA 1031 0	C	1	ガイド部材／中	Guide part/Middle		
19	13HA 1044 0	D	1	給紙回転板	Paper feed rotary plate		
20	26NA 4012 0	A	10/1SET	重送防止ゴム／下	Double feed preventive rubber/Lower		
21	26NA 4050 0	C	1	重送防止ローラ	Double feed preventive roller		
22	40AA 4018 1	C	1	レバークリック軸	Lever click shaft		
23	13HA 1045 0	C	1	給紙回転バネ	Paper feed rotary spring		
24	40AA 4045 0	C	1	重送押圧バネ	Double feed pressure spring		
25	13GU 4010 0	D	1	軸受取り付け板	Shaft holder mount plate		

DB-209(3)

P 3

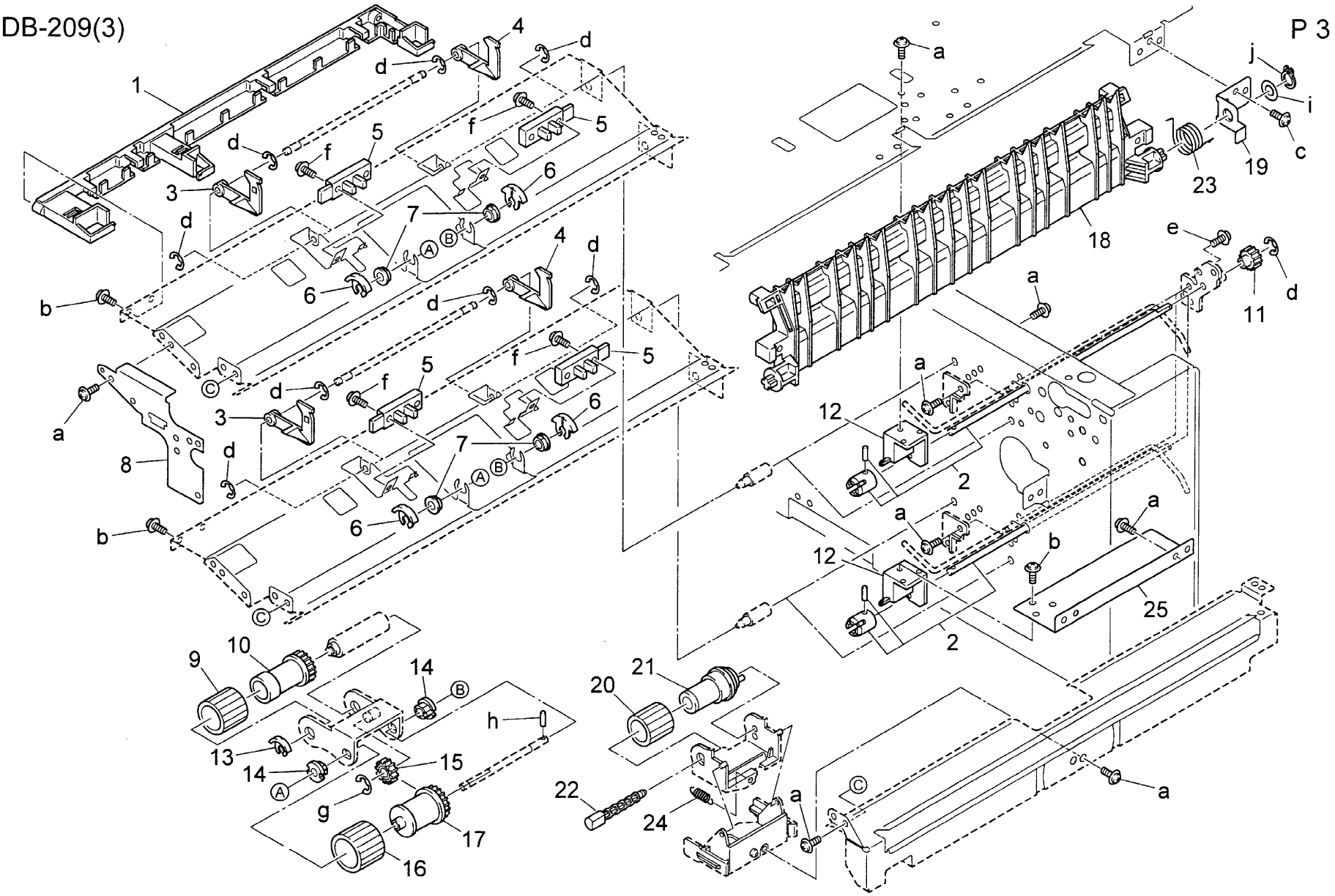
1
2
3
4
5
6
7
8
9
10
11
12
13
14
15
16
17
18
19
20
21
22
23
24
25
a
b
c
d
e
f
g
h
i
j
A
B
C

Key No.	Parts No.or Sub-ass'y No.	区分 class	出荷単位 Ship.unit	部品・部組名称	Description	仕向地 Destinations	標準部品 Standard parts
1	13HA 1025 0	D	1	ＬＣＴセンサカバー	LCT sensor cover		a-00Z 193061
2	13HA -154 0	D	1	ソレノイド取り付け板カシメ	Solenoid mount plate combined		b-00Z 283061
3	26NA 8251 0	C	1	給紙ソレノイド	Paper feed solenoid		c-00Z 670406
4	26NA 4083 0	D	1	位置決めアーム	Positioning arm		d-00Z 670306
5	26NA 4076 0	C	1	レバー押さえバネ	Lever hold spring		e-00Z 163051
							f-00Z 610401
6	13HA 1043 0	D	1	束線ガイド部材／Ｂ	Wiring guide part/B		g-00Z 610301
7	13HA 4002 0	C	1	給紙連結ローラ／３	Paper feed connecting roller/3		h-00Z 660306
8	26NA 4082 0	C	1	給紙滑り軸受	Paper feed slide shaft holder		i-00Z 193301
9	13HA 7706 0	C	1	駆動ギア (Z=15)	Driving gear (Z=15)		j-00Z 184081
10	26NA -478 0	D	1	カセットロックカシメ	Cassette lock combined		m-00Z 925106
							p-00Z 243051
11	25BA 4746 1	C	1	カセット位置決めキャッチ／Ｕ	Cassette positioning catch/U		
12	26NA 8004 0	B	1	カセット駆動モータ	Cassette driving motor		
13	13HA 7705 0	C	10/1SET	アイドラーギア／Ｄ (Z=17)	Idler gear/D (Z=17)		
14	13HA 7702 0	C	10/1SET	アイドラーギア／Ａ (Z=19/44)	Idler gear/A (Z=19/44)		
15	13HA 7703 0	C	10/1SET	アイドラーギア／Ｂ (Z=19/40)	Idler gear/B (Z=19/40)		
16	13HA 7704 0	C	10/1SET	アイドラーギア／Ｃ (Z=16/31)	Idler gear/C (Z=16/31)		
17	26NA 4085 0	D	10/1SET	軸揺動部材／１	Shaft rocking part/1		
18	13HA 7708 0	C	1	アイドラーギア／Ｆ (Z=16)	Idler gear/F (Z=16)		
19	13HA 1511 0	C	1	スペーサー	Spacer		
20	26NA 1632 0	C	10/1SET	給紙ギア／２ (Z=32)	Paper feed gear/2 (Z=32)		
21	26NA 4081 0	C	1	給紙送り出しバネ	Paper feeding spring		
22	13HA 9801 0	C	1	給紙ギア (Z=20/25)	Paper feed gear (Z=20/25)		
23	13GU -901 0	C	1	ＰＦＵ駆動基板部組	PFU driving board assembly		
24	13HA 7701 0	C	10/1SET	モータギア (Z=18)	Motor gear (Z=18)		
25	13HA 1502 0	D	1	駆動パネル／２	Driving panel/2		
26	12RQ 8001 0	C	1	給紙駆動モータ	Paper feed driving motor		
27	25BA 4748 0	C	1	カセット固定バネ	Cassette fixed spring		
28	13GU -150 0	C	1	駆動部組	Driving assembly		

DB-209(4)

P 4

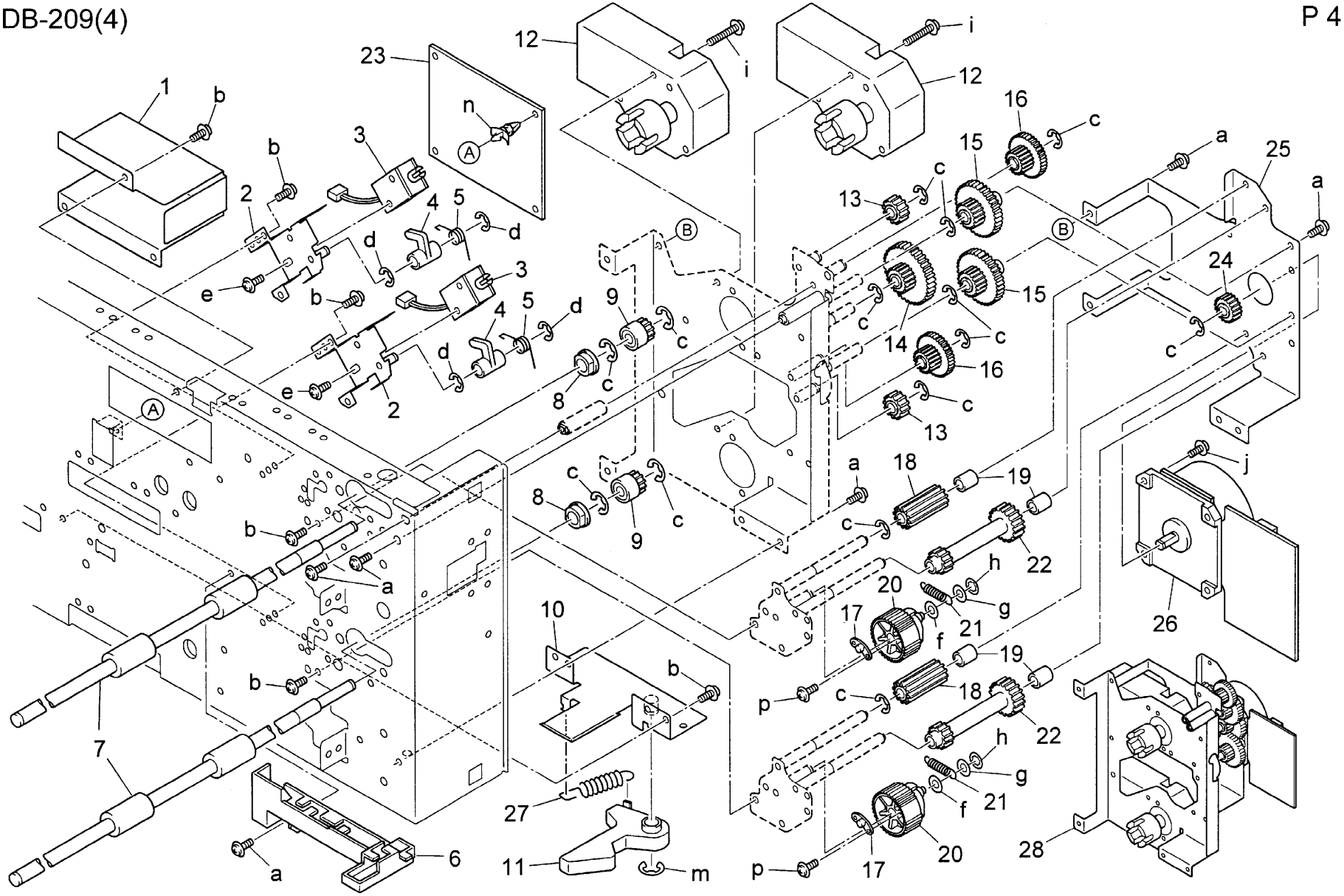

1
b
2
3
4
5
d
e
23
n
A
12
i
B
9
8
c
13
14
15
16
a
25
24
18
19
22
h
g
21
f
20
17
p
10
27
11
m
6
7
26
28
j

Key No.	Parts No.or Sub-ass'y No.	区分 class	出荷単位 Ship.unit	部品・部組名称	Description	仕 向 地 Destinations	標準部品 Standard parts
1	26NA -471 0	D	1	カセット／下	Cassette/Lower		a-00Z 670406
2	26NA 4704 0	D	1	給紙規制板／左	Paper feed regulating plate/Left		b-00Z 670606
3	26NA 4703 0	D	1	紙持上げ底板	Paper lift-up bottom plate		c-00Z 263081
4	26NA 4702 0	D	1	カセット本体／下	Cassette base/Lower		d-00Z 254081
5	26NA 4709 0	D	1	重送防止板	Double feed preventive plate		e-00Z 254121
							f-00Z 610301
6	40AA 4713 0	D	1	調整板	Adjusting plate		g-00Z 283061
7	40AA 7729 0	C	1	ピニオン (Z=16)	Pinion (Z=16)		h-00Z 253081
8	26NA 4710 0	D	1	側面規制板／前	Side regulating plate/Front		j-00Z 463103
9	40AA 4704 1	C	1	スライドレバー	Slide lever		k-00Z 620301
10	40AA 4727 1	C	1	レバー押圧バネ	Lever pressure spring		
11	26NA 4711 0	D	1	側面規制板／奥	Side regulating plate/Rear		
12	26NA 4707 0	D	1	紙規制爪	Paper regulating claw		
13	40AA 9732 0	C	1	紙規制ラベル			
14	25BA 4748 0	C	1	カセット固定バネ	Cassette fixed spring		
15	25BA 4746 1	C	1	カセット位置決めキャッチ／U	Cassette positioning catch/U		
16	26NA 4729 0	C	1	カセット残検アクチェタ	Cassette remained detecting actuator		
17	26NA 4730 0	D	1	アース板	Earth plate		
18	26NA 4706 0	D	1	紙持上げ板	Paper lift-up plate		
19	26NA 9730 0	D	1	カセットクリックラベル			
20	26NA 4726 0	C	1	給紙表示板／前	Paper feed indicating plate/Front		
21	26NA 4724 0	D	1	カセット検知コネクタ	Cassette detecting connector		
22	26NA 4725 0	D	1	カセット検知本体	Cassette detecting base		
23	26NA -920 0	C	1	サイズ検知基板部組	Size detecting board assembly		
24	26NA 4728 0	C	1	バネロック板	Spring lock plate		
25	26NA 9729 0	D	1	カセット表示ラベル／下	Cassette indecation label/Lower - -	A	
25	26NE 9729 0	D	1	カセット表示ラベル／下	Cassette indecation label/Lower - -	B	
25	26NF 9729 0	D	1	カセット表示ラベル／下	Cassette indecation label/Lower - -	C	

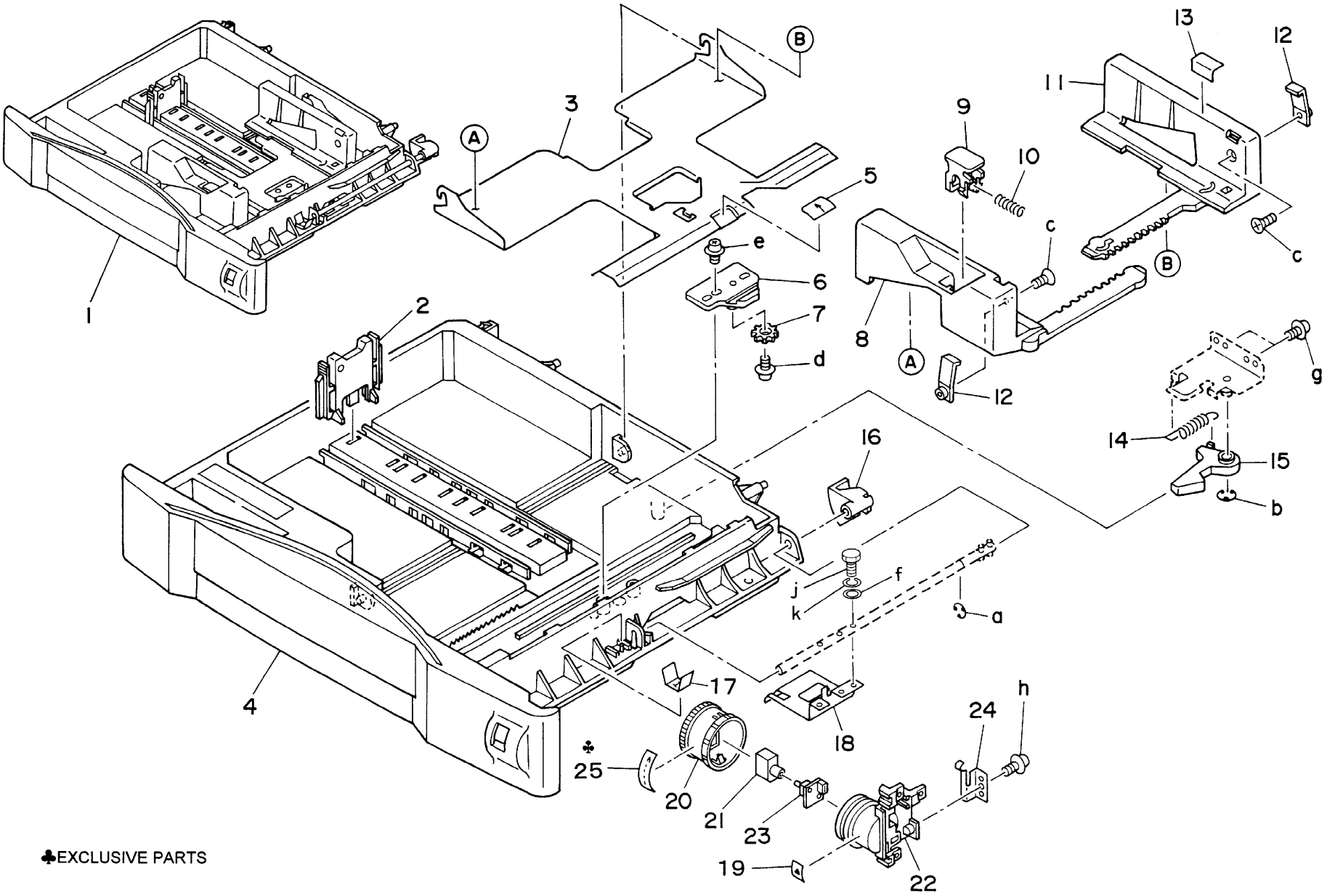

♣EXCLUSIVE PARTS

Key No.	Parts No.or Sub-ass'y No.	区分 class	出荷単位 Ship.unit	部品・部組名称	Description	仕 向 地 Destinations	標準部品 Standard parts
1	13GU 9001 0	D	1	ＰＦＵ束線／１	PFU wiring/1		
2	13GU 9002 0	D	1	ＰＦＵ束線／２	PFU wiring/2		
3	13HA 9001 0	D	1	ＬＣＴ給電束線	LCT electrify wiring		
4	26NA 9033 0	D	1	センサ中継束線／３	Sensor relay wiring/3		
5	13HA 9003 0	D	1	ＬＣＴ束線／２	LCT wiring/2		
6	13HA 9004 0	D	1	ＬＣＴ束線／３	LCT wiring/3		
7	13HA 9006 0	D	1	ＬＣＴ束線／５	LCT wiring/5		
8	13HA 9002 0	D	1	ＬＣＴ束線／１	LCT wiring/1		

① 13GU90010

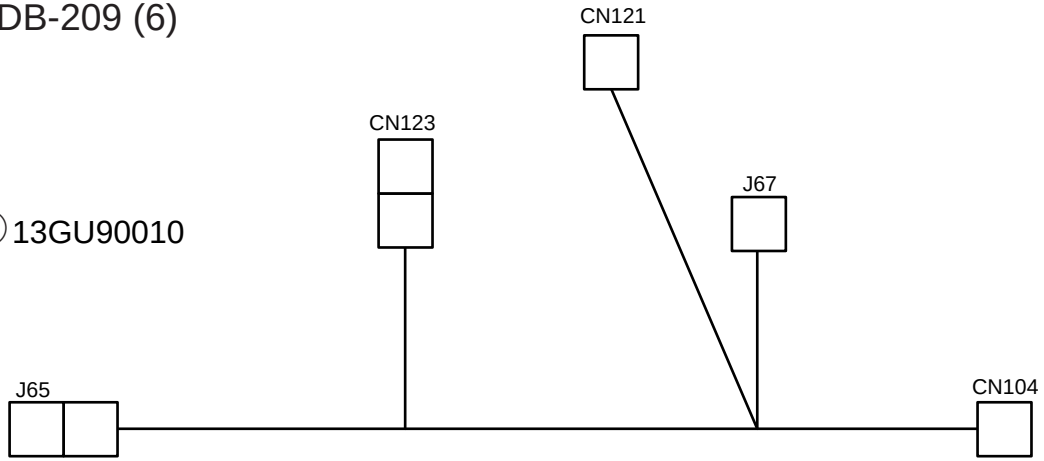

② 13GU90020

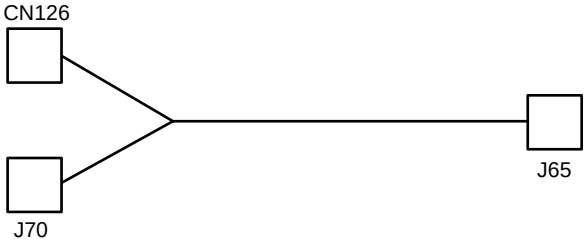

③ 13HA90010

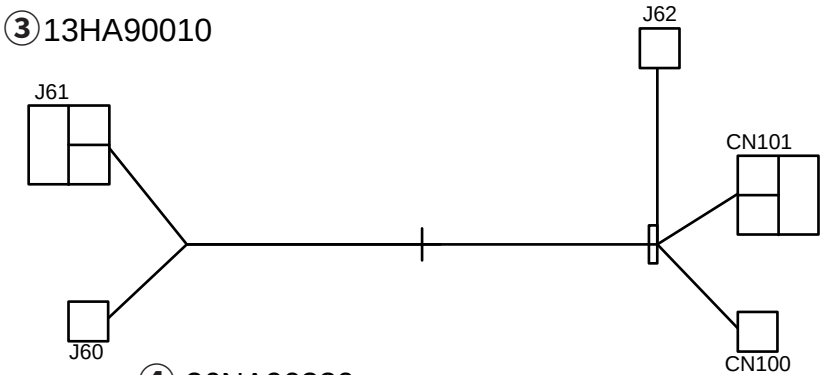

④ 26NA90330

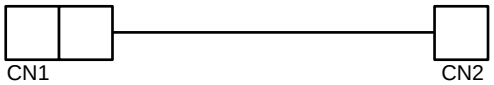

⑤ 13HA90030

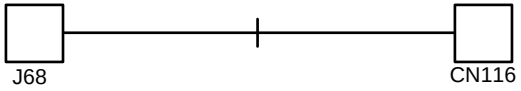

⑦ 13HA90060

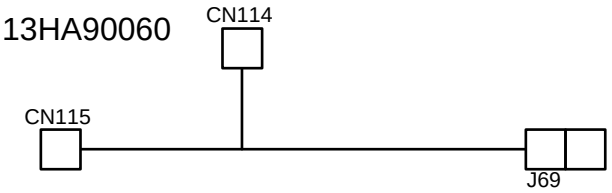

⑥ 13HA90040

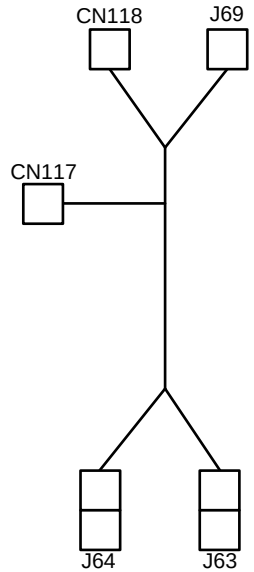

⑧ 13HA90020

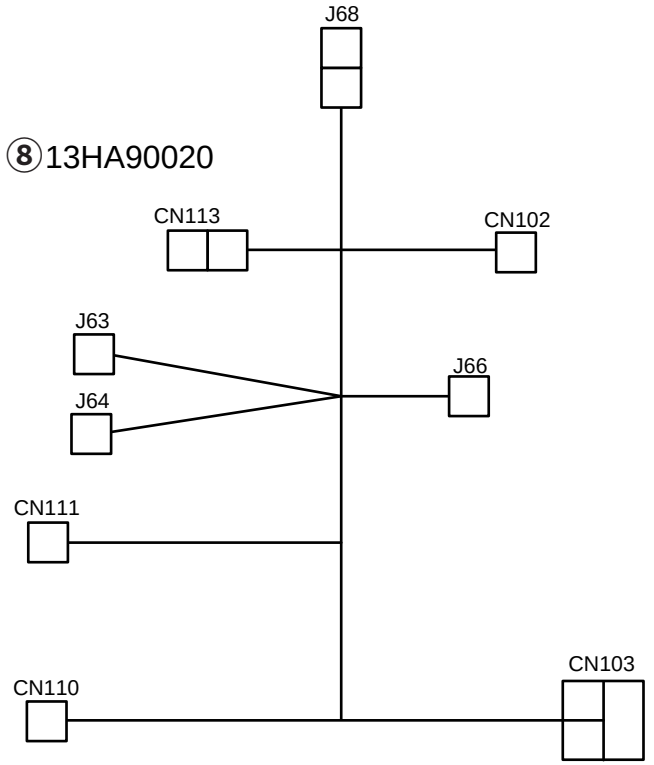

Konica

DB-409

PARTS GUIDE MANUAL

部品番号 Parts No.	員数 Q'ty	図面番号 Page No.
12RQ 4702 0	1	5-7
12RQ 4703 0	1	5-5
12RQ 4709 0	1	5-17
12RQ 4711 0	1	5-18
12RQ 4716 0	1	5-16
12RQ 4723 0	1	5-19
12RQ 8001 0	1	4-6
12XQ 1004 0	4	1-8
13GU 4011 0	1	1-9
		3-12
13HA 1013 0	1	5-8
13HA 1014 0	1	5-11
13HA 1016 1	2	5-12
13HA 1025 0	1	4-1
13HA 1031 0	1	3-18
13HA 1034 0	1	2-18
13HA 1035 0	1	2-19
13HA 1039 0	1	1-13
13HA 1042 0	2	1-21
13HA 1043 0	1	5-9
13HA 1044 0	1	3-19
13HA 1045 0	1	3-23
13HA 1046 0	1	2-9
13HA 1047 0	1	2-8
13HA 1048 0	1	2-20

部品番号 Parts No.	員数 Q'ty	図面番号 Page No.
13HA 1201 0	1	2-3
13HA 1202 0	1	2-7
13HA 1206 0	1	2-1
13HA 1207 0	1	2-21
13HA 1208 0	1	2-6
13HA 1213 0	1	5-10
13HA 1215 0	1	2-5
13HA 1216 0	1	2-12
13HA 1217 0	1	2-13
13HA 1218 0	1	1-22
13HA 1219 0	1	2-2
13HA 1502 0	1	4-25
13HA 1511 0	2	4-19
13HA 4002 0	1	1-14
		4-7
13HA 4003 0	1	3-8
13HA 4004 0	1	3-1
13HA 4006 0	1	1-11
13HA 4007 0	2	1-17
13HA 4008 0	1	2-10
13HA 4015 0	2	1-18
13HA 4016 0	1	3-4
13HA 4017 0	1	3-3
13HA 4709 0	1	5-27
13HA 4710 0	1	5-20
13HA 4711 0	1	5-22
13HA 4712 0	1	5-24

部品番号 Parts No.	員数 Q'ty	図面番号 Page No.
13HA 4713 0	1	5-26
13HA 4714 0	1	5-13
13HA 4715 0	1	5-15
13HA 4717 0	1	5-6
13HA 4719 0	1	5-25
13HA 4721 0	5	5-21
13HA 4722 0	1	5-23
13HA 4725 0	2	5-2
13HA 4726 0	1	5-28
13HA 4727 0	2	5-1
13HA 4728 0	2	5-4
13HA 7701 0	1	4-24
13HA 7702 0	1	4-14
13HA 7703 0	1	4-15
13HA 7704 0	1	4-16
13HA 7705 0	1	4-13
13HA 7706 0	1	4-9
13HA 7708 0	1	4-18
13HA 8002 0	1	4-12
13HA 9001 0	1	6-1
13HA 9002 0	1	6-2
13HA 9003 0	1	1-12
		6-4
13HA 9004 0	1	6-3
13HA 9005 0	1	6-5
13HA 9006 0	1	6-6

部品番号 Parts No.	員数 Q'ty	図面番号 Page No.
13HA 9728 0	1	1-2
13HA 9801 0	1	4-22
25BA 4746 1	1	4-11
25BA 4748 0	1	4-26
26NA 1631 0	1	3-11
26NA 1632 0	1	4-20
26NA 4008 0	1	3-10
26NA 4009 0	1	3-9
26NA 4010 0	1	3-17
26NA 4011 0	1	3-16
26NA 4012 0	1	3-20
26NA 4027 0	1	1-16
26NA 4050 0	1	3-21
26NA 4051 0	1	3-15
26NA 4068 0	2	1-20
26NA 4070 0	2	3-6
26NA 4076 0	1	4-5
26NA 4081 0	1	4-21
26NA 4082 0	2	1-15
		4-8
26NA 4083 0	1	4-4
26NA 4085 0	1	4-17
26NA 4089 0	4	1-19
26NA 4724 0	1	1-4
26NA 4725 0	1	1-6

部品番号 Parts No.	員数 Q'ty	図面番号 Page No.
26NA 4726 0	1	1-3
26NA 4728 0	1	1-7
26NA 5008 0	2	2-11
26NA 5009 0	1	2-17
26NA 5063 0	1	2-14
26NA 5064 0	1	2-15
26NA 5393 0	1	2-4
26NA 8251 0	1	4-3
26NA 9033 0	1	6-7
40AA 4015 0	1	3-13
40AA 4018 1	1	3-22
40AA 4045 0	1	3-24
40AA 7604 0	2	3-14
4660 7801 0	2	2-16
5400 4720 0	2	5-3
5400 7601 0	2	3-7
5520 8551 0	6	1-10 3-5
5640 4713 1	1	5-29
5640 4723 0	1	5-14

部組番号 Sub ass'y No.	員数 Q'ty	図面番号 Page No.
13HA -112 0	1	1-1
13HA -150 0	1	4-27
13HA -154 0	1	4-2
13HA -400 0	1	3-25
13HA -404 0	1	3-2
13HA -478 0	1	4-10
13HA -901 0	1	4-23
26NA -920 0	1	1-5

部組番号 Sub ass'y No.	員数 Q'ty	図面番号 Page No.

部組番号 Sub ass'y No.	員数 Q'ty	図面番号 Page No.

Key No.	Parts No.or Sub-ass'y No.	区分 class	出荷単位 Ship.unit	部品・部組名称	Description	仕向地 Destinations	標準部品 Standard parts
1	13HA -112 0	C	1	機内ヒーター部組	Inner heater assembly		a-00Z 283061
2	13HA 9728 0	D	1	カセット表示ラベル	Cassette indecation label		b-00Z 193061
3	26NA 4726 0	C	1	給紙表示板／前	Paper feed indicating plate/Front		c-00Z 183061
4	26NA 4724 0	D	1	カセット検知コネクタ	Cassette detecting connector		d-00Z 283081
5	26NA -920 0	C	1	サイズ検知基板部組	Size detecting board assembly		e-00Z 924316
							f-00Z 253081
6	26NA 4725 0	D	1	カセット検知本体	Cassette detecting base		g-00Z 194101
7	26NA 4728 0	C	1	バネロック板	Spring lock plate		h-00Z 183121
8	12XQ 1004 0	D	1	本体支持ローラ／A	Main support roller/A		j-00Z 670206
9	13GU 4011 0	D	10/1SET	軸受部材	Shaft holder part		k-00Z 670606
10	5520 8551 0	B	1	フォトセンサー	Photo sensor		m-00Z 193041
							n-00Z 921941
11	13HA 4006 0	C	1	アクチェタ／上	Actuator/Upper		
12	13HA 9003 0	D	1	ＬＣＴ束線／２	LCT wiring/2		
13	13HA 1039 0	D	1	センサカバー	Sensor cover		
14	13HA 4002 0	C	1	給紙連結ローラ／３	Paper feed connecting roller/3		
15	26NA 4082 0	C	1	給紙滑り軸受	Paper feed slide shaft holder		
16	26NA 4027 0	D	1	側面ガイド板	Side guide plate		
17	13HA 4007 0	C	1	従動バネ	Roller spring		
18	13HA 4015 0	C	10/1SET	給紙従動軸受	Paper feed driven shaft holder		
19	26NA 4089 0	C	10/1SET	滑り軸受	Slide bearing		
20	26NA 4068 0	C	1	給紙従動ローラ／下	Paper feed driven roller		
21	13HA 1042 0	D	1	ロック部材	Lock part/2		
22	13HA 1218 0	C	1	カセット検知カバー	Cassette detecting cover		

DB-409(1)

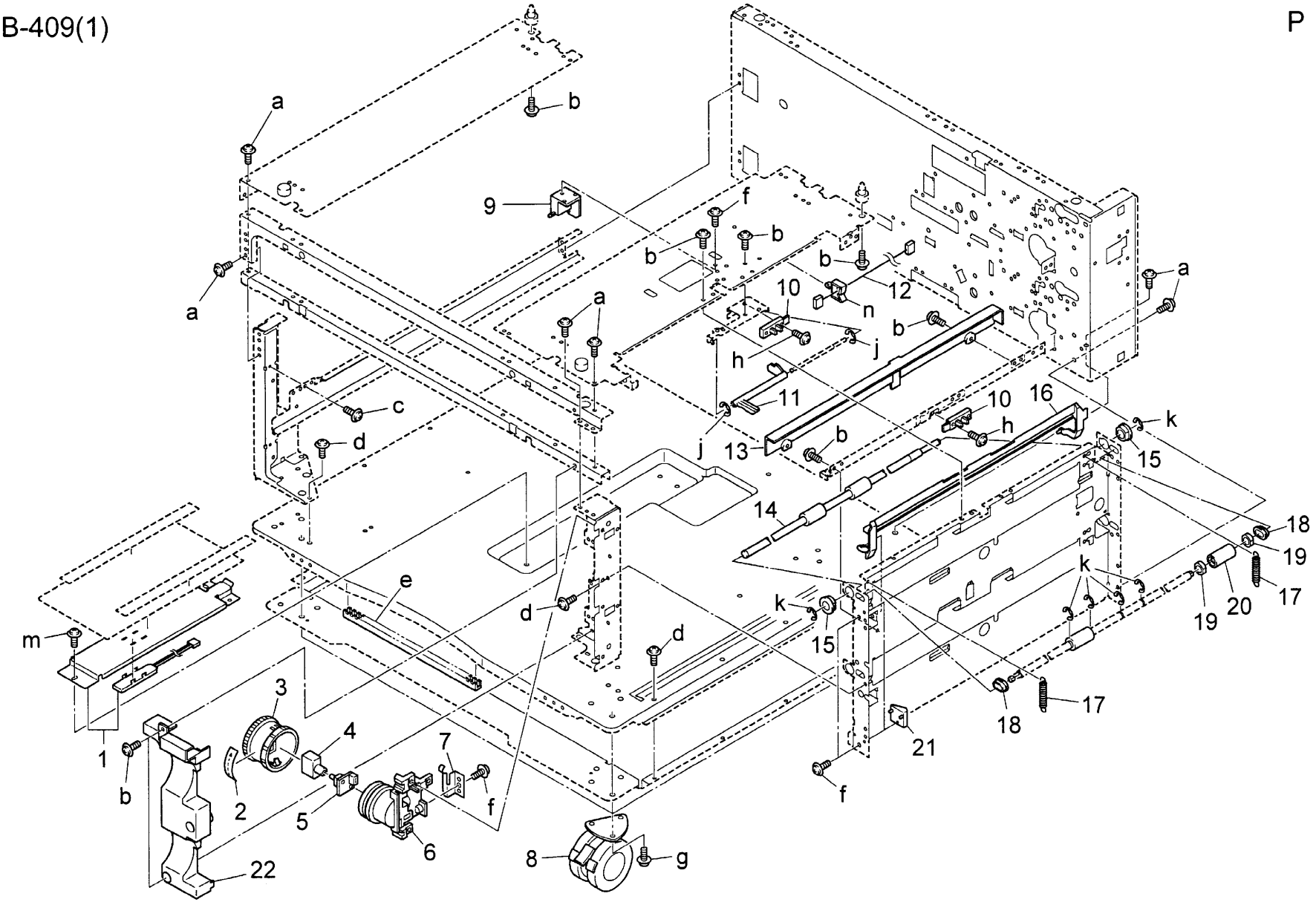
a
b
9
f
b
b
b
12
n
10
a
a
a
b
j
h
11
c
10
16
k
h
d
j
13
b
15
14
18
19
k
e
k
17
d
20
19
m
d
15
3
17
18
4
7
21
1
b
2
5
f
f
6
8
g
22

Key No.	Parts No.or Sub-ass'y No.	区分 class	出荷単位 Ship.unit	部品・部組名称	Description	仕向地 Destinations	標準部品 Standard parts
1	13HA 1206 0	C	1	側面カバー／左	Fixed cover/Left		a-00Z 283081
2	13HA 1219 0	D	1	前面固定カバー	Front fixed cover		b-00Z 193061
3	13HA 1201 0	D	1	前面カバー	Front cover		c-00Z 283061
4	26NA 5393 0	C	1	固定ネジ	Fixed screw		d-00Z 193062
5	13HA 1215 0	C	1	コードカバー	Cord cover		e-00Z 670256
							f-00Z 670306
6	13HA 1208 0	C	1	側面カバー／右	Side cover/Right		g-00Z 254081
7	13HA 1202 0	C	1	扉／右	Door/Right		h-00Z 253081
8	13HA 1047 0	D	1	ドアー支点部材	Door fulcrum part		j-00Z 193081
9	13HA 1046 0	D	1	ドアー支点板	Door fulcrum plate		
10	13HA 4008 0	C	1	ガイド板／中	Guide plate/Middle		
11	26NA 5008 0	C	10/1SET	ロック爪	Lock claw		
12	13HA 1216 0	C	1	ロックバネ／上	Lock spring/Upper		
13	13HA 1217 0	C	1	ロックバネ／下	Lock spring/Lower		
14	26NA 5063 0	C	10/1SET	軸受部材／上	Shaft holder part/Upper		
15	26NA 5064 0	C	10/1SET	軸受部材／下	Shaft holder part/Lower		
16	4660 7801 0	B	10/1SET	ピン A	Pin A		
17	26NA 5009 0	D	1	開閉把手	Open-close knob		
18	13HA 1034 0	D	1	ヒンジ板／A	Hinge plate/A		
19	13HA 1035 0	D	1	ヒンジ板／B	Hinge plate/B		
20	13HA 1048 0	D	1	ヒンジ規制軸	Hinge regulating shaft		
21	13HA 1207 0	C	1	背面カバー	Rear cover		

DB-409(2)

P 2

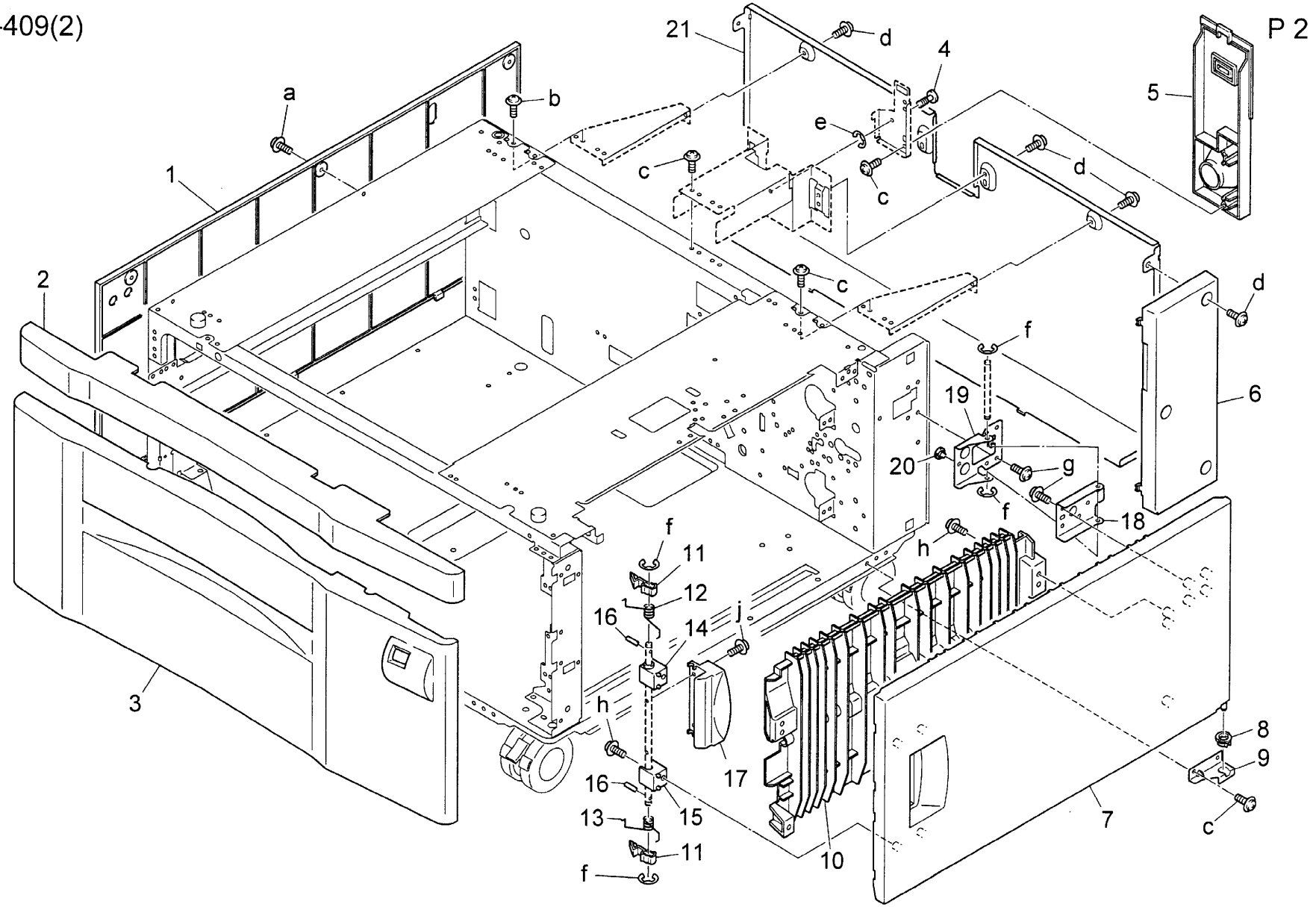
21
d
4
5
a
b
e
1
c
c
d
2
c
d
f
6
19
20
g
f
18
h
f
11
12
16
14
j
h
3
17
16
15
13
11
f
10
7
8
9
c

Key No.	Parts No.or Sub-ass'y No.	区分 class	出荷単位 Ship.unit	部品・部組名称	Description	仕向地 Destinations	標準部品 Standard parts
1	13HA 4004 0	D	1	束線ガイド部材	Wiring guide part		a-00Z 193061
2	13HA -404 0	B	1	給紙駆動軸／奥部組	Paper feed driving shaft/Rear assembly		b-00Z 253081
3	13HA 4017 0	C	1	紙検知アクチェタ／前	Paper detecting actuator/Front		c-00Z 194061
4	13HA 4016 0	C	1	紙検知アクチェタ／奥	Paper detecting actuator/Rear		d-00Z 670306
5	5520 8551 0	B	1	フォトセンサー	Photo sensor		e-00Z 193051
							f-00Z 183121
6	26NA 4070 0	C	1	軸位置決め部材	Shaft positioning part		g-00Z 670406
7	5400 7601 0	C	1	給紙軸受	Paper feed shaft holder		h-00Z 712106
8	13HA 4003 0	D	1	給紙取り付け板	Paper feed mount plate		i-00Z 610501
9	26NA 4009 0	A	10/1SET	紙送り出しゴム	Paper feeding rubber		j-00Z 600506
10	26NA 4008 0	C	1	送り出しローラ	Feeding roller		
11	26NA 1631 0	B	1	給紙ギア (Z=15)	Paper feed gear (Z=15)		
12	13GU 4011 0	D	10/1SET	軸受部材	Shaft holder part		
13	40AA 4015 0	D	1	軸位置決め部材	Shaft positioning part		
14	40AA 7604 0	C	1	送り出し軸受	Feeding shaft holder		
15	26NA 4051 0	C	10/1SET	給紙アイドラー歯車 (Z=17)	Paper feed idler gear (Z=17)		
16	26NA 4011 0	A	10/1SET	重送防止ゴム／上	Double feed preventive rubber/Upper		
17	26NA 4010 0	C	1	重送防止ローラ／上	Double feed preventive roller/Upper		
18	13HA 1031 0	C	1	ガイド部材／中	Guide part		
19	13HA 1044 0	D	1	給紙回転板	Paper feed rotary plate		
20	26NA 4012 0	A	10/1SET	重送防止ゴム／下	Double feed preventive roller/Lower		
21	26NA 4050 0	C	1	重送防止ローラ	Double feed preventive roller		
22	40AA 4018 1	D	1	レバークリック軸	Lever click shaft		
23	13HA 1045 0	C	1	給紙回転バネ	Paper feed rotary spring		
24	40AA 4045 0	C	1	重送押圧バネ	Double feed pressure spring		
25	13HA -400 0	C	1	給紙部組	Paper feed assembly		

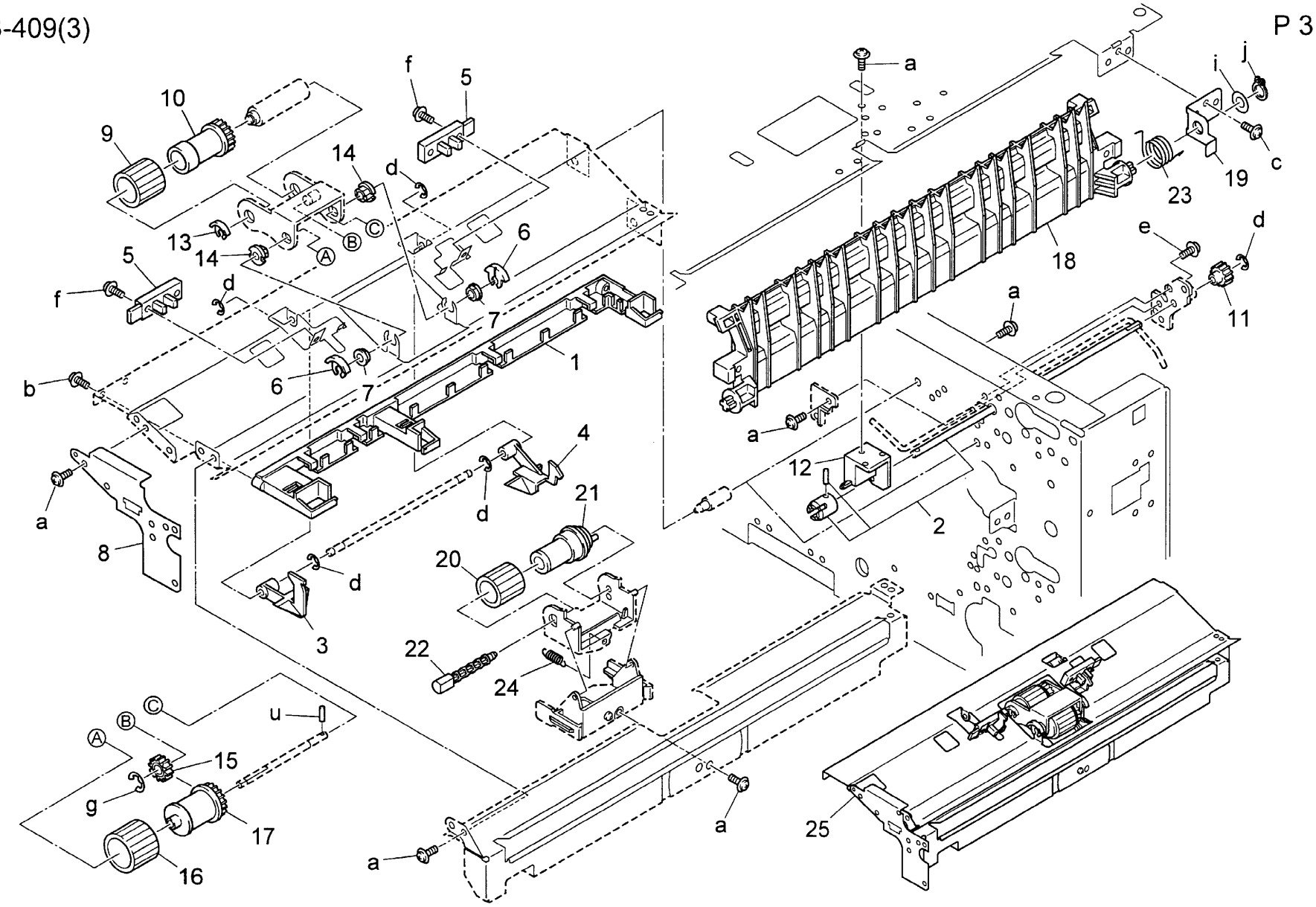
a
b
c
d
e
f
g
i
j
u
1
2
3
4
5
6
7
8
9
10
11
12
13
14
15
16
17
18
19
20
21
22
23
24
25
A
B
C

Key No.	Parts No.or Sub-ass'y No.	区分 class	出荷単位 Ship.unit	部品・部組名称	Description	仕向地 Destinations	標準部品 Standard parts
1	13HA 1025 0	D	1	ＬＣＴセンサカバー	LCT sensor cover		a-00Z 193061
2	13HA -154 0	D	1	ソレノイド取り付け板カシメ	Solenoid mount plate combined		b-00Z 283061
3	26NA 8251 0	C	1	給紙ソレノイド	Paper feed solenoid		c-00Z 670406
4	26NA 4083 0	D	1	位置決めアーム	Positioning arm		d-00Z 670306
5	26NA 4076 0	C	1	レバー押さえバネ	Lever hold spring		e-00Z 163051
							f-00Z 610401
6	12RQ 8001 0	B	1	給紙駆動モータ	Paper feed driving motor		g-00Z 610301
7	13HA 4002 0	C	1	給紙連結ローラ／３	Paper feed connecting roller/3		h-00Z 660306
8	26NA 4082 0	C	1	給紙滑り軸受	Paper feed slide shaft holder		i-00Z 193301
9	13HA 7706 0	C	1	駆動ギア (Z=15)	Driving gear (Z=15)		j-00Z 184081
10	13HA -478 0	D	1	ＬＣＴロック板カシメ	LCT lock plate combined		m-00Z 670606
							n-00Z 925106
11	25BA 4746 1	C	1	カセット位置決めキャッチ／Ｕ	Cassette positioning cam/U		p-00Z 243051
12	13HA 8002 0	B	1	ＬＣＴ駆動モータ	LCT driving motor		
13	13HA 7705 0	C	10/1SET	アイドラーギア／Ｄ (Z=17)	Idler gear/D (Z=17)		
14	13HA 7702 0	C	10/1SET	アイドラーギア／Ａ (Z=19/44)	Idler gear/A (Z=19/44)		
15	13HA 7703 0	C	10/1SET	アイドラーギア／Ｂ (Z=19/40)	Idler gear/B (Z=19/40)		
16	13HA 7704 0	C	10/1SET	アイドラーギア／Ｃ (Z=16/31)	Idler gear/C (Z=16/31)		
17	26NA 4085 0	D	10/1SET	軸揺動部材／１	Shaft rocking part/1		
18	13HA 7708 0	C	1	アイドラーギア／Ｆ (Z=16)	Idler gear/F (Z=16)		
19	13HA 1511 0	C	1	スペーサー	Spacer		
20	26NA 1632 0	C	10/1SET	給紙ギア／２ (Z=32)	Paper feed gear/2 (Z=32)		
21	26NA 4081 0	C	1	給紙送り出しバネ	Paper feeding spring		
22	13HA 9801 0	C	1	給紙ギア (Z=20/25)	Paper feed gear (Z=20/25)		
23	13HA -901 0	B	1	ＬＣＴ駆動基板部組	LCT driving board assembly		
24	13HA 7701 0	C	10/1SET	モータギア (Z=18)	Motor gear (Z=18)		
25	13HA 1502 0	D	1	駆動パネル／２	Driving panel/2		
26	25BA 4748 0	C	1	カセット固定バネ	Cassette fixed spring		
27	13HA -150 0	C	1	駆動部組	Driving assembly		

DB-409(4)

P 4

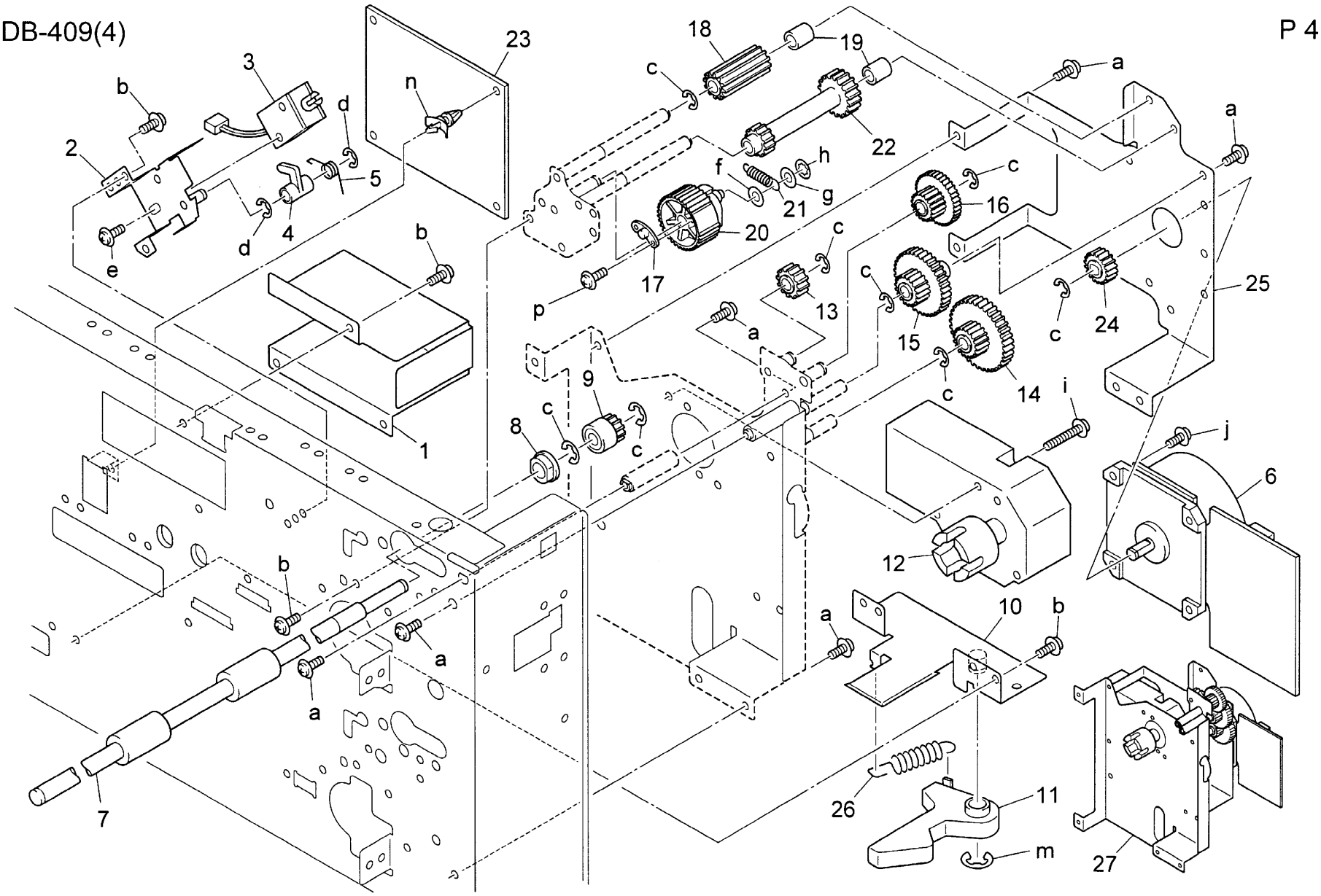
1
2
3
4
5
6
7
8
9
10
11
12
13
14
15
16
17
18
19
20
21
22
23
24
25
26
27
a
b
c
d
e
f
g
h
i
j
m
n
p

Key No.	Parts No.or Sub-ass'y No.	区分 class	出荷単位 Ship.unit	部品・部組名称	Description	仕向地 Destinations	標準部品 Standard parts
1	13HA 4727 0	D	1	固定板	Fixed plate		a-00Z 193061
2	13HA 4725 0	D	1	補強板	Reinforcing plate		b-00Z 193051
3	5400 4720 0	C	1	紙規制爪	Paper regulating claw		c-00Z 283061
4	13HA 4728 0	C	1	紙ガイド板	Paper guide plate		e-00Z 254081
5	12RQ 4703 0	D	1	紙調整板	Paper adjusting plate		f-00Z 253081
							g-00Z 163081
6	13HA 4717 0	D	1	本体取り付け板／右	Main mount plate/Right		i-00Z 670406
7	12RQ 4702 0	D	1	紙案内板	Paper guide plate		j-00Z 193041
8	13HA 1013 0	D	1	ＬＣＴ取り付け板／右	Rail mount plate/Right		
9	13HA 1043 0	D	1	束線ガイド部材／Ｂ	Wiring guide part/B		
10	13HA 1213 0	D	1	外装取り付け板／３	External mount plate/3		
11	13HA 1014 0	D	1	ＬＣＴ取り付け板／左	Rail mount plate/Left		
12	13HA 1016 1	C	1	ＬＣＴスライドレール	LCT slide rail		
13	13HA 4714 0	C	1	駆動補助バネ／Ａ	Driving auxiliary spring/A		
14	5640 4723 0	D	1	バネ取り付け板	Spring mount plate		
15	13HA 4715 0	C	1	駆動補助バネ／Ｂ	Driving auxiliary spring/B		
16	12RQ 4716 0	B	1	補助ワイヤー	Auxiliary wire		
17	12RQ 4709 0	C	1	ワイヤー駆動プーリ／前	Wire driving pulley/Front		
18	12RQ 4711 0	C	1	プーリ固定部材／前	Pulley fixed part/Front		
19	12RQ 4723 0	C	1	ワイヤー調整部材	Wire adjusting part		
20	13HA 4710 0	C	1	持上げワイヤー／１	Lift-up wire/1		
21	13HA 4721 0	C	1	ワイヤープーリ	Wire pulley		
22	13HA 4711 0	C	1	持上げワイヤー／２	Lift-up wire/2		
23	13HA 4722 0	C	1	持上げワイヤー／４	Lift-up wire/4		
24	13HA 4712 0	C	1	持上げワイヤー／３	Lift-up wire/3		
25	13HA 4719 0	C	1	検知バネ	Detecting spring		
26	13HA 4713 0	C	1	検知ワイヤー	Detecting wire		
27	13HA 4709 0	D	1	検知板	Detecting plate		
28	13HA 4726 0	D	1	プーリ固定部材／奥	Pulley fixed part/Rear		
29	5640 4713 1	C	1	駆動プーリ	Driving pulley		

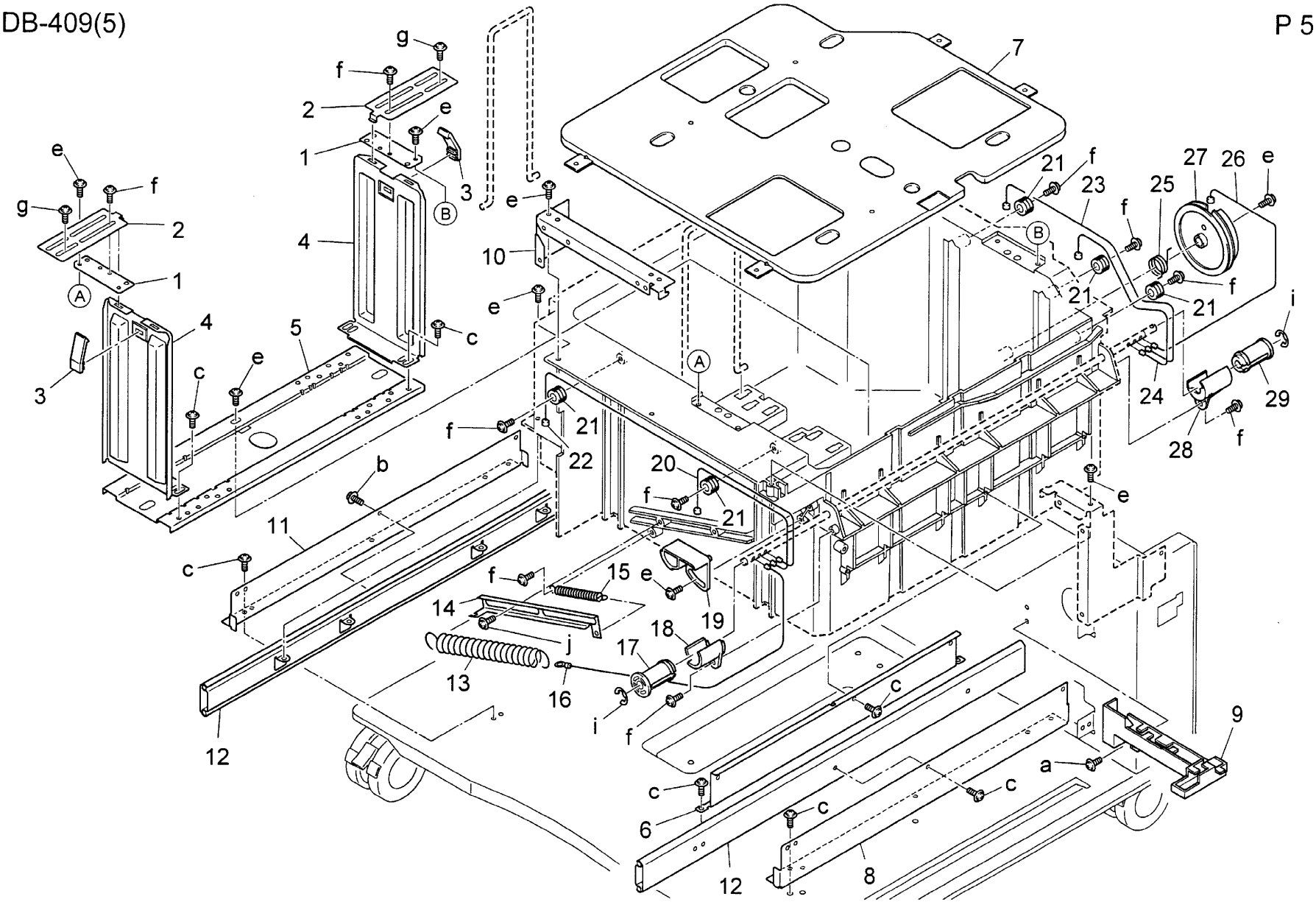
g
f
2
e
1
3
B
e
f
g
2
1
A
4
3
4
5
c
e
c
e
10
e
7
21
f
23
25
27
26
e
f
B
21
f
21
i
24
29
28
f
A
21
f
22
20
f
21
b
11
c
e
f
15
e
14
19
j
18
17
13
16
i
f
c
9
a
c
c
6
c
12
8
12

Key No.	Parts No.or Sub-ass'y No.	区分 class	出荷単位 Ship.unit	部品・部組名称	Description	仕 向 地 Destinations	標準部品 Standard parts
1	13HA 9001 0	D	1	ＬＣＴ給電束線	LCT electrify wiring		
2	13HA 9002 0	D	1	ＬＣＴ束線／１	LCT wiring/1		
3	13HA 9004 0	D	1	ＬＣＴ束線／３	LCT wiring/3		
4	13HA 9003 0	D	1	ＬＣＴ束線／２	LCT wiring/2		
5	13HA 9005 0	D	1	ＬＣＴ束線／４	LCT wiring/4		
6	13HA 9006 0	D	1	ＬＣＴ束線／５	LCT wiring/5		
7	26NA 9033 0	D	1	センサ中継束線／３	Sensor relay wiring/3		

① 13HA90010

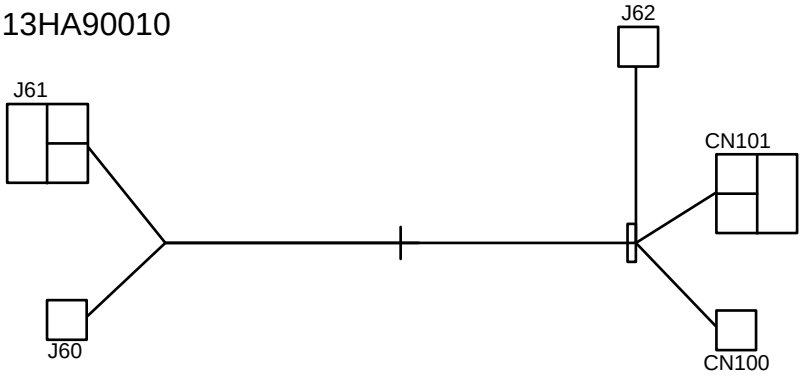

② 13HA90020

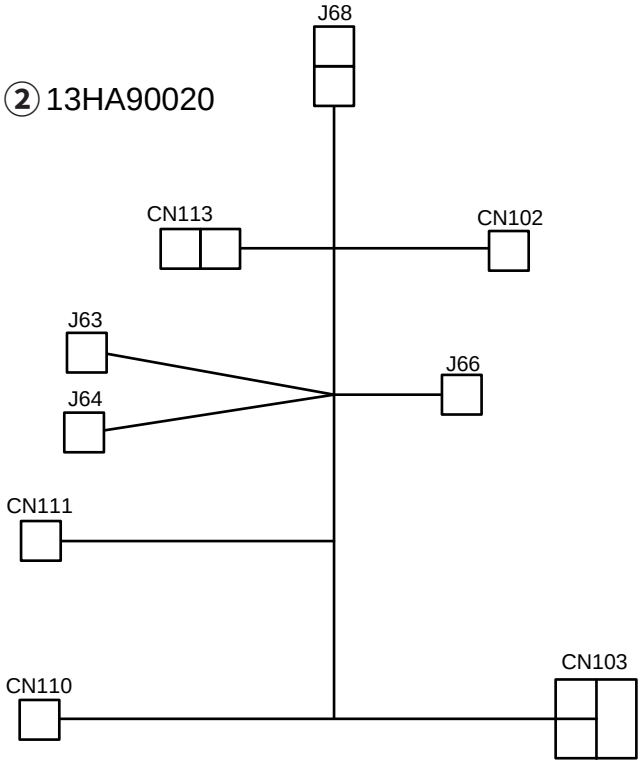

③ 13HA90040

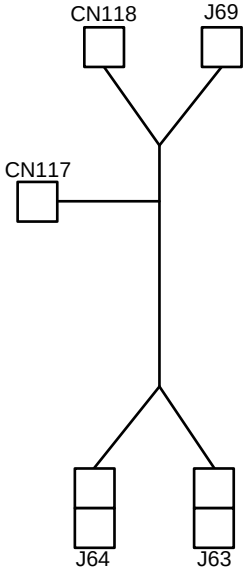

④ 13HA90030

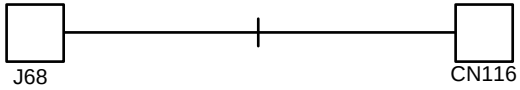

⑤ 13HA90050

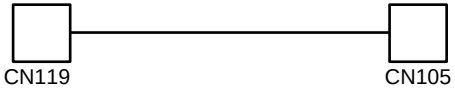

⑥ 13HA90060

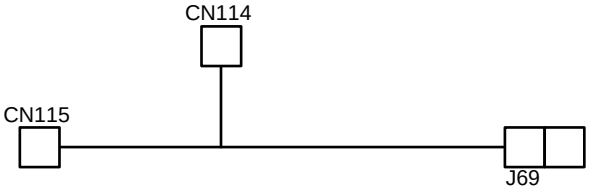

⑦ 26NA90330

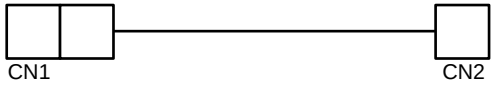

Konica

DK-109

PARTS GUIDE MANUAL

部品番号 Parts No.	員数 Q'ty	図面番号 Page No.
0830 2014 0	2	1-16
12RG 1222 0	2	1-13
12XQ 1004 0	4	1-2
13HA 1034 0	1	1-7
13HA 1035 0	1	1-6
13HA 1046 0	1	1-11
13HA 1047 0	1	1-10
13HA 1202 0	1	1-8
13HA 1206 0	1	1-1
13HA 1207 0	1	1-18
13HA 1208 0	1	1-5
13HA 1215 0	1	1-4
13HG 1001 0	1	1-12
13HG 1201 0	1	1-3
13HG 1204 0	1	1-9
13HG 1205 0	1	1-15
25SA 1229 1	1	1-14
26NA 5393 0	1	1-17

部品番号 Parts No.	員数 Q'ty	図面番号 Page No.

部品番号 Parts No.	員数 Q'ty	図面番号 Page No.

Key No.	Parts No.or Sub-ass'y No.	区分 class	出荷単位 Ship.unit	部品・部組名称	Description	仕向地 Destinations	標準部品 Standard parts
1	13HA 1206 0	C	1	側面カバー／左	Side cover/Left		a-00Z 283061
2	12XQ 1004 0	D	1	本体支持ローラ／A	Main support roller/A		b-00Z 193062
3	13HG 1201 0	D	1	前面カバー	Front cover		c-00Z 193061
4	13HA 1215 0	C	1	コードカバー	Cord cover		d-00Z 253081
5	13HA 1208 0	C	1	側面カバー／右	Side cover/Right		e-00Z 670306
							f-00Z 254081
6	13HA 1035 0	D	1	ヒンジ板／B	Hinge plate/B		g-00Z 253081
7	13HA 1034 0	D	1	ヒンジ板／A	Hinge plate/A		j-00Z 194101
8	13HA 1202 0	C	1	扉／右	Door/Right		k-00Z 924316
9	13HG 1204 0	C	1	ドアーカバー部材	Door cover part		
10	13HA 1047 0	D	1	ドアー支点部材	Door fulcrum part		
11	13HA 1046 0	D	1	ドアー支点板	Door fulcrum plate		
12	13HG 1001 0	D	1	外装固定板	External fixing plate		
13	12RG 1222 0	D	1	前面カバーヒンジ	Front cover hinge		
14	25SA 1229 1	C	1	前扉支持ベルト	Front door support belt		
15	13HG 1205 0	D	1	ベルト取り付け板	Belt mount plate		
16	0830 2014 0	D	1	ストッパー部材	Stopper part		
17	26NA 5393 0	C	1	固定ネジ	Fixed screw		
18	13HA 1207 0	C	1	背面カバー	Rear cover		

DK-109

P 1

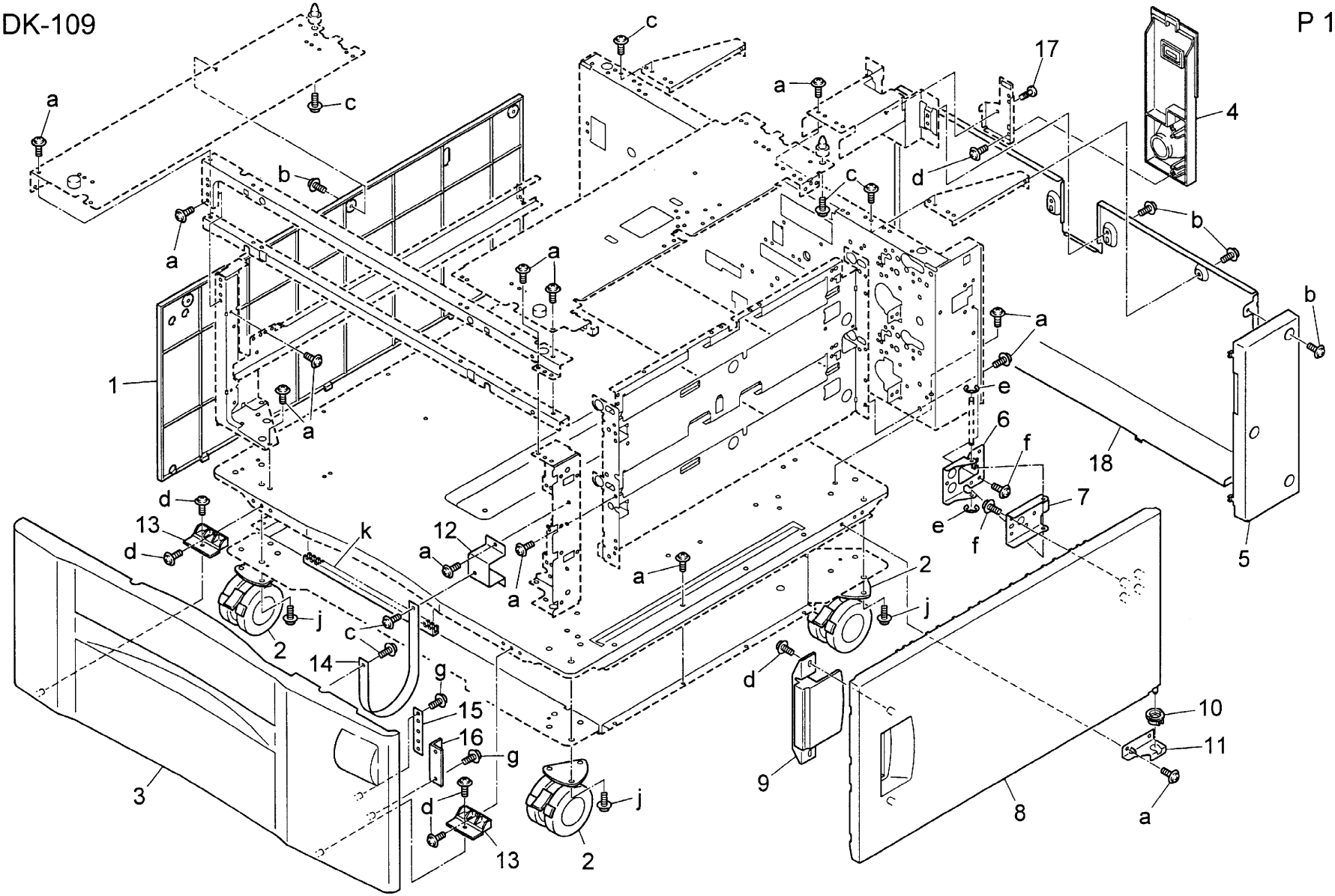

Konica

CV-109

PARTS GUIDE MANUAL

部品番号 Parts No.	員数 Q'ty	図面番号 Page No.
13HL 1404 0	2	1-2
13HL 1407 0	1	1-1

部組番号 Sub ass'y No.	員数 Q'ty	図面番号 Page No.
13HL -140 0	1	1-3

部組番号 Sub ass'y No.	員数 Q'ty	図面番号 Page No.

部組番号 Sub ass'y No.	員数 Q'ty	図面番号 Page No.

Key No.	Parts No.or Sub-ass'y No.	区分 class	出荷単位 Ship.unit	部品・部組名称	Description	仕 向 地 Destinations	標準部品 Standard parts
1	13HL 1407 0	C	1	原稿カバー／上	Original cover/Upper		a-00Z 254101
2	13HL 1404 0	B	1	原稿カバーヒンジ	Original cover hinge		
3	13HL -140 0	C	1	原稿カバー部組	Original cover assembly		

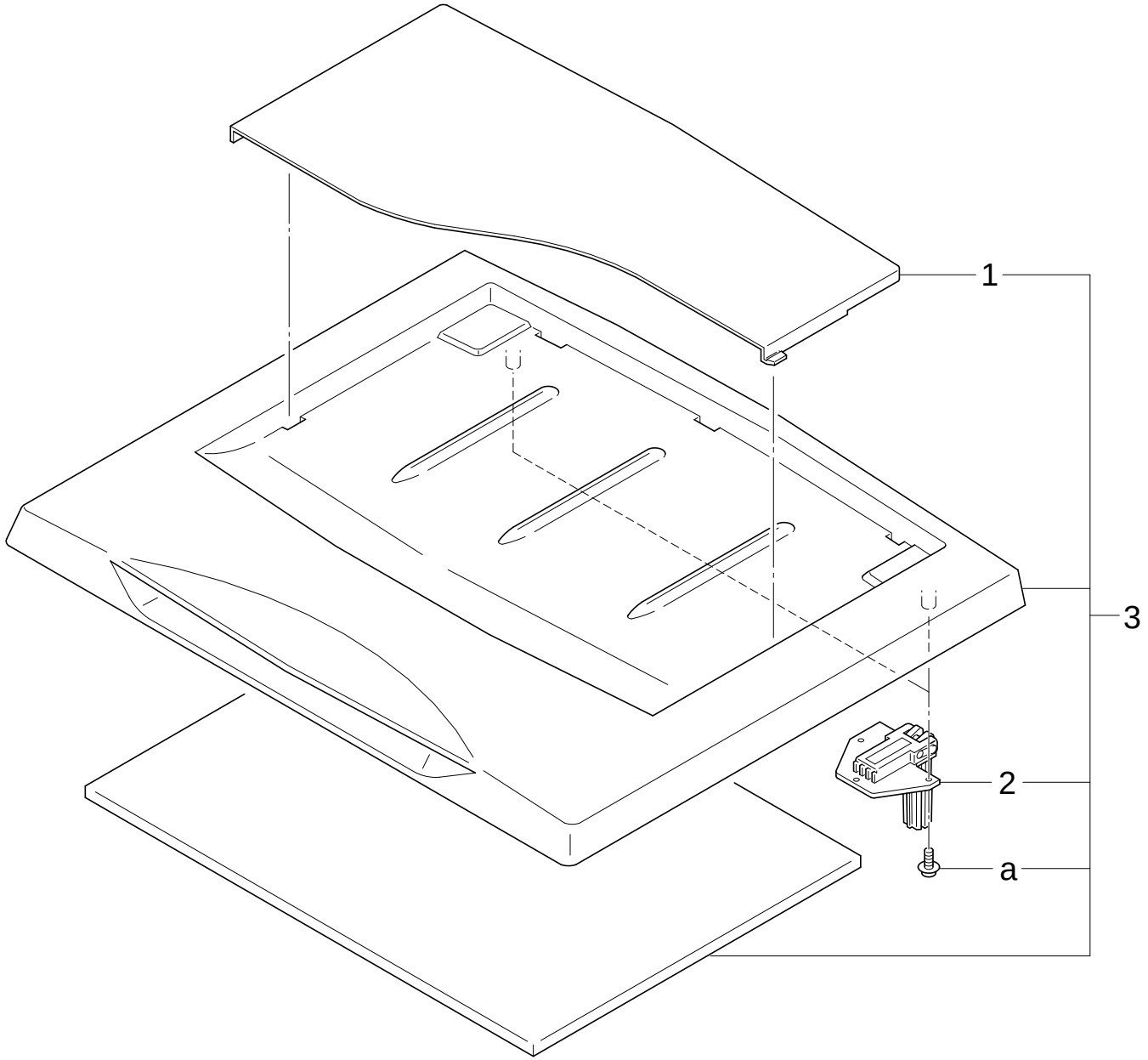
1
3
2
a

Konica

FK-101

PARTS GUIDE MANUAL

部品番号 Parts No.	員数 Q'ty	図面番号 Page No.
13FQ 7001 0	1	1-3
13FQ 7002 0	1	1-1
13FQ 7003 0	1	1-2
13FQ 7004 0	1	1-4
13FQ 7305 0	1	1-9
13FQ 7307 0	2	1-10
13FQ 8251 0	1	1-6
13FQ 8701 0	1	1-7
13FQ 8702 0	1	1-8
13FQ 8703 0	1	1-5

部品番号 Parts No.	員数 Q'ty	図面番号 Page No.

部品番号 Parts No.	員数 Q'ty	図面番号 Page No.

部品番号 Parts No.	員数 Q'ty	図面番号 Page No.

Key No.	Parts No.or Sub-ass'y No.	区分 class	出荷単位 Ship.unit	部品・部組名称	Description	仕向地 Destinations	標準部品 Standard parts
1	13FQ 7002 0	C	1	カバーシート	Cover sheet - - - - - - - - - - - -	A B	
2	13FQ 7003 0	C	1	シート	Sheet - - - - - - - - - - - - - - -	A B	
3	13FQ 7001 0	C	1	基板取り付け板	Board mount plate - - - - - - - -	A B	
4	13FQ 7004 0	C	1	操作部ボタン	Operation button - - - - - - - - -	A B	
5	13FQ 8703 0	D	1	オプション操作基板	Option operating board - - - - - -	A B	
6	13FQ 8251 0	C	1	モニタスピーカユニット	Monitor speaker - - - - - - - - -	A B	
7	13FQ 8701 0	D	1	ＦＡＸ制御基板	FAX control board - - - - - - - -	A B	
8	13FQ 8702 0	D	1	ＮＣＵ基板／Ｑ	NUC board/Q - - - - - - - - - -	A B	
9	13FQ 7305 0	C	1	側面カバー蓋	Side cover - - - - - - - - - - - -	A B	
10	13FQ 7307 0	C	1	アースバネ／Ａ	Earth spring/A - - - - - - - - - -	A B	

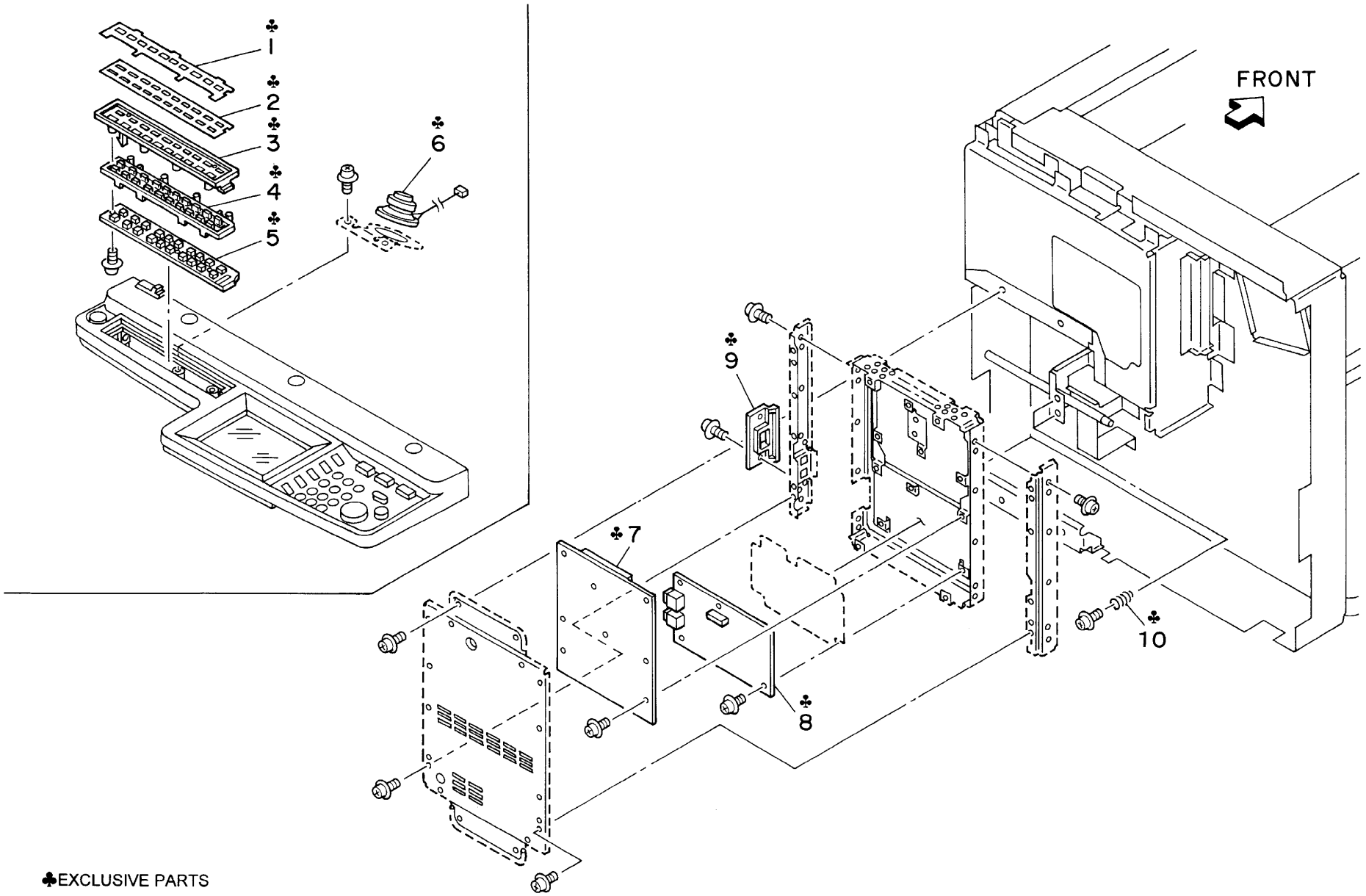

♣EXCLUSIVE PARTS

仕向地コードNo. Destination No.		Destinations		V	Hz
A	A1	JAPAN		100	50
	A2	JAPAN		100	60
A ’		TAIWAN		110	60
B		KBT, USA		115	60
C	C1	EUROPEAN CONTINENT TYPE	EUROPEAN CONTINENT, F.R.GERMANY, ITALY, JORDAN, LEBANON, SYRIA, SOUTH AFRICA, IRAQ, IRAN, N.YEMEN, CAMEROON	220	50
	C2	U.K TYPE	UNITED KINGDOM, BAHRAIN, OMAN, QATAR, UAE, KUWAIT, KENYA	240	50
	C3	FRANCE TYPE	FRANCE, TUNISIA, IVORY COAST, MOROCOO	220	50
D	D1	S.E ASIA TYPE	THILAND, SRILANKA, SINGAPORE, MALAYSIA, HONG KONG, PAKISTAN, INDIA, BANGLADESH	220	50
	D2	INDONESIA TYPE	INDONESIA	220	50
	D3	OCEANIA TYPE	AUSTRALIA, NEW ZEALAND	240	50
	D4	TOKYO BOEKI TYPE	TOKYO BOEKI	220	50
	D5	CHINA TYPE	CHINA	220	50
E		PHILIPPINES		220	60
F	F1	SAUDI ARABIA		127	60
	F2	SAUDI ARABIA		220	60
G	G1	C.S AMERICA		220	50
	G2	C.S AMERICA		115	50