Konica

7115 /7118
7115F /7118F

PARTS GUIDE MANUAL

SEPTEMBER 2002 Rev.1

KONICA CORPORATION
KONICA PARTS CENTER
TOKYO JAPAN

パーツガイドマニュアルのご案内
INFORMATION FOR PARTS GUIDE MANUAL

○ サービス部品をご発注の際には、下記に示す“パーツガイドマニュアルの活用にあたって”をご参照の上、正しい部品番号にてお願い致します。

○ To find correct Parts No., refer to the “HOW TO MAKE THE BEST USE OF THIS MANUAL” in the following page.

パーツガイドマニュアルの活用にあたって

＊ 部品、部組番号の９ケタ表示
この機械の部品、部組番号は９ケタによる部番表示を行うので、部品発注の際には部番を確認の上、９ケタを正しく記入願います。

＊ 部品番号の構成

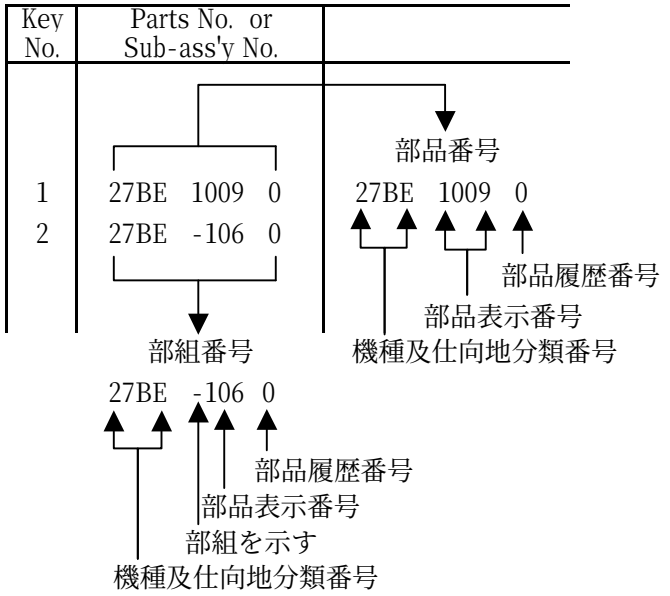

＊ イラスト中の太い点線（- - -）は、非出荷部品を表わし、細い点線（- - -）は、部品の隠れ線を表わします。

＊ このパーツガイドマニュアルの内容は、予告なく変更されることがあります。

HOW TO MAKE THE BEST USE OF THIS MANUAL

＊ New indication system by number of 9 digits.
The parts No. and Sub-assembly Parts No. of model are to be indicated by number of 9 digits, so you are kindly requested to put correct 9 digits in setting a parts order.

＊ Parts No. indicating method

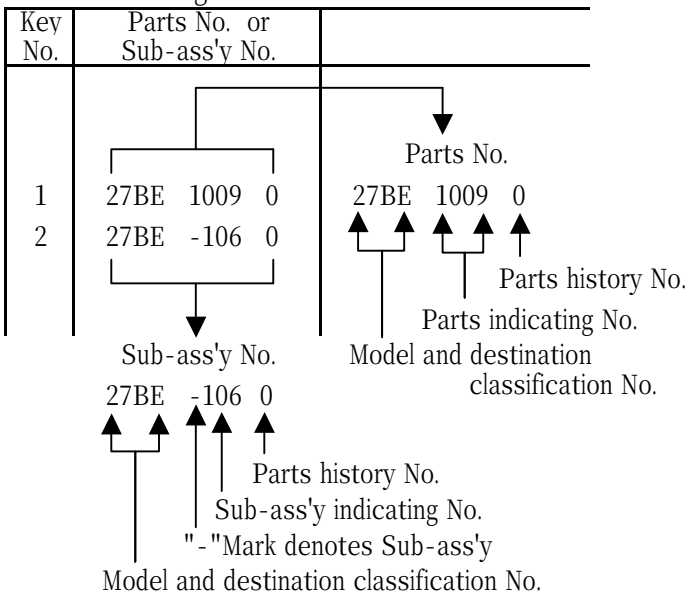

＊ ① - - - indicates non-deliverable parts.
② - - - is hiding line of a part.

＊ All information contained in this parts guide manual is subject to change.

☆ 製品の安全性を維持する為に、製品に使用される特定の部品を「重要保安部品」として設定しています。

☆ 重要保安部品の部品番号は、"SP00-****"と記載されていますので、部品交換時は、サービスハンドブック記載の分解・組み立ての注意事項に従って作業をして下さい。また、指定以外の部品は一切使用しないで下さい。

☆ In order to maintain safety of the product, some specific parts composed of this product are set up as "essential safety parts".

☆ The assigned parts number for the "essential safety parts" is indicated as "SP00-****".
When replacing these parts, follow precautions for disassembling and installing which are listed in the Service Hand Book.
Do not use any parts that are not set up as essential safety parts.

SYSTEM OUTLINE

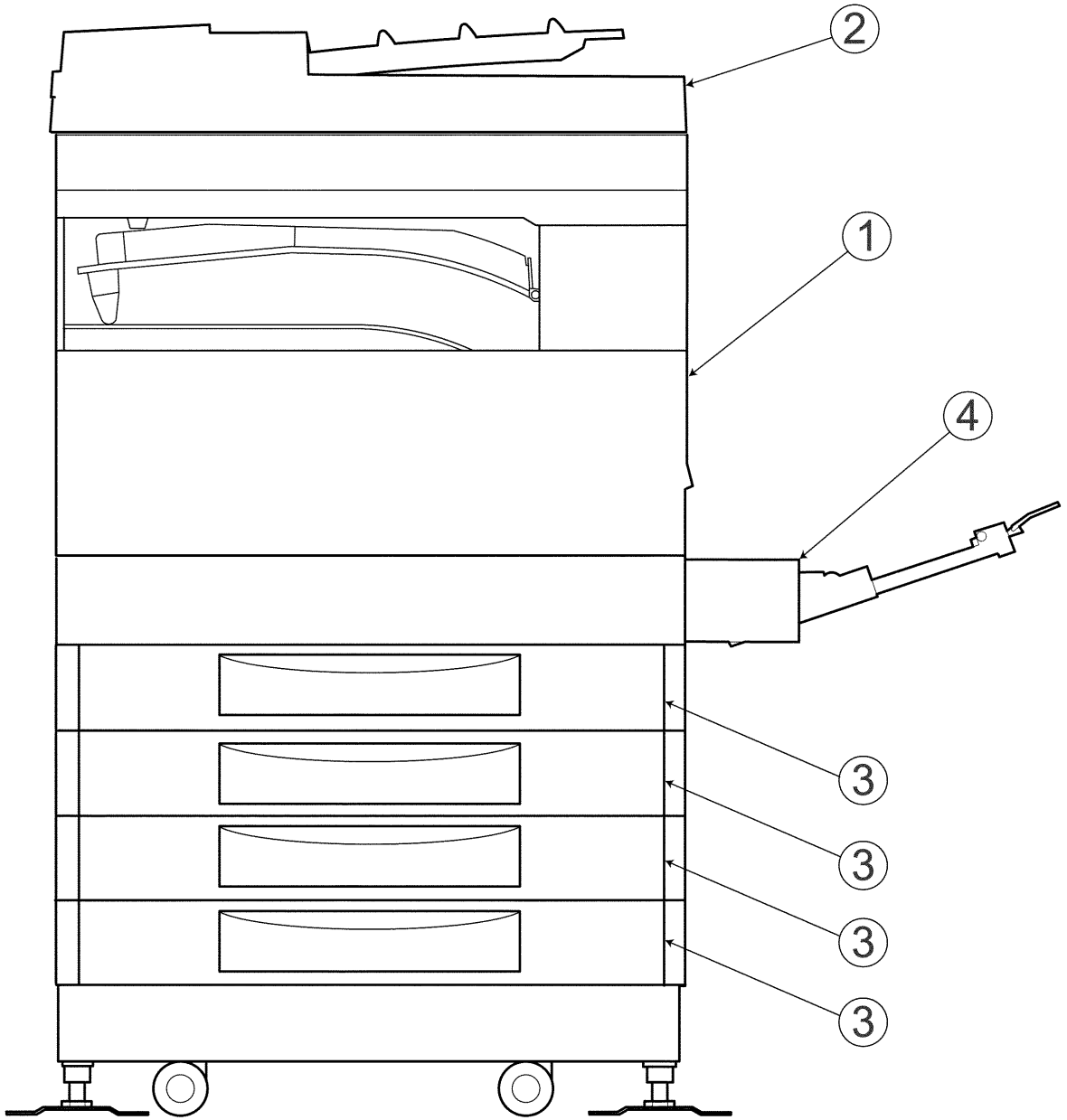

総目次

GENERAL CONTENTS

No.	名称 Description	モデル Model	頁数 Pagination	備考 Remarks
1	MAIN MACHINE	7115/7118 & 7115F/7118F	24	
2	ADF	DF-217	5	
3	PFU	PF-121	4	
4	MULTI TRAY	MT-102	4	

Konica

7115 /7118
7115F /7118F

PARTS GUIDE MANUAL

DIAGRAMS OF MAIN PARTS SECTION

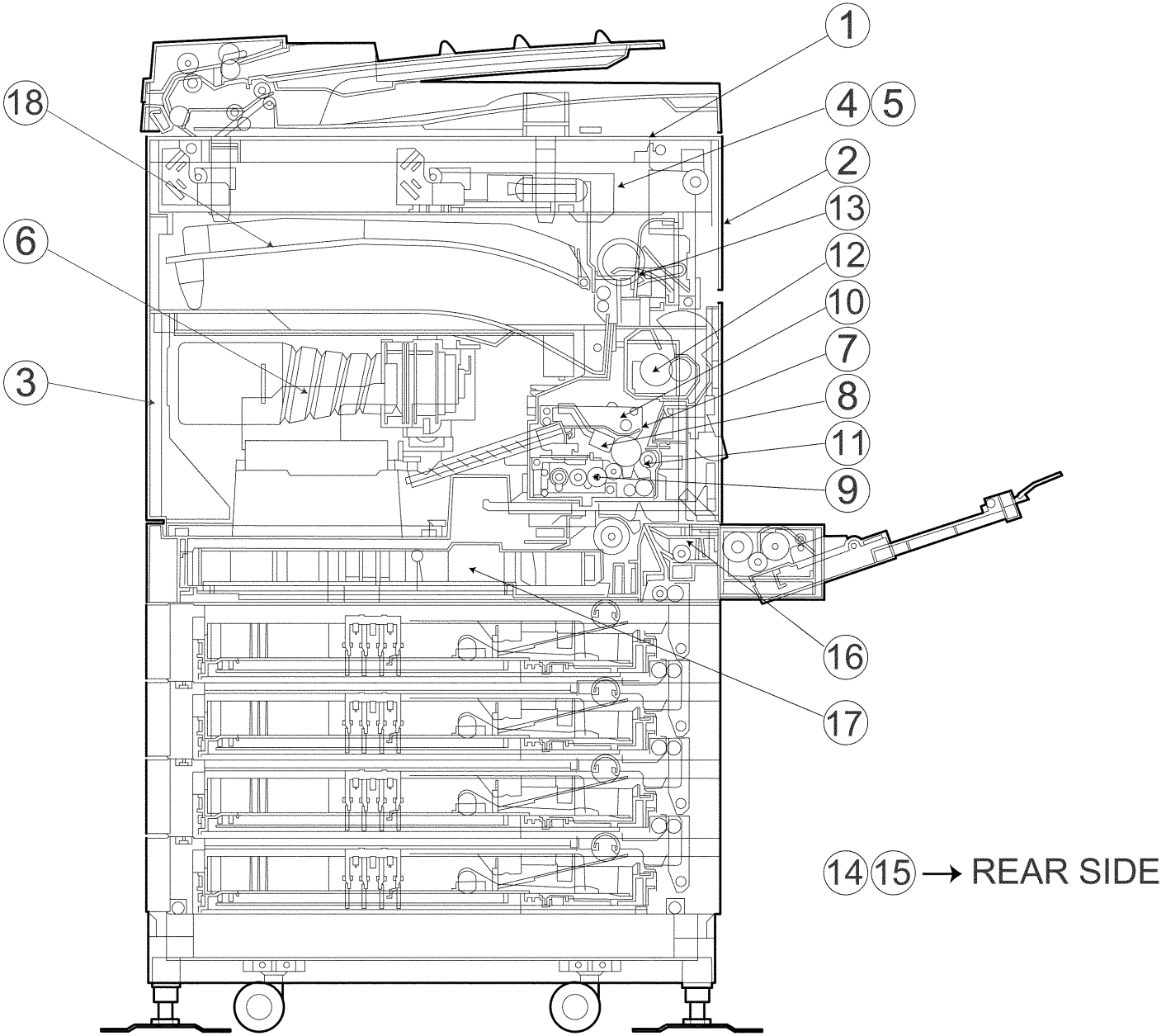

Konica 7115/7118 & 7115F/7118F目次　CONTENTS

No.	PARTS No.	名称	DESCRIPTION	PAGE No.
1	27BE 7000 0	プラテンカバー	ORIGINAL COVER	1A,1B
2	27AE 1000 0	外装部	HOUSING	2
3	27AE 1300 0	フレーム部	FRAMES	3
4	27AE 1600 0	IR ユニット(A)	IR UNIT(A)	4
5	27AE 1600 0	IR ユニット(B)	IR UNIT(B)	5
6	27AE 1000 0	ホッパー部	HOPPER SECTION	6
7	27AE 1000 0	IU　レール部	IU RAIL SECTION	7
8	27AE 1200 0	電極部	CHARGE UNIT	8
9	27AE 7700 0	現像部	DEVELOPING UNIT	9
10	27AE 7700 0	クリーナー部	CLEANER UNIT	10
11	27AE 1200 0	搬送部	TRANSPORT UNIT	11
12	27AE 1200 0	定着部	FUSING UNIT	12
13	27AE 1200 0	排紙部	PAPER EXIT SECTION	13
14	27AE 7700 0	駆動部	DRIVE SECTION	14
15	27AE 8800 0	電装部	ELECTRICAL COMPONENTS	15A,15B
16	27AE 1200 0	手差し部	MANUAL FEED SECTION	16
17	27AE 1000 0	カセット部	CASSETTE SECTION	17
18	27AE 1600 0	トレイ(OPTION : IT-102)	JOB TRAY(OPTION : IT-102)	18
19	25TU 0010 0	配線部品・治具	WIRING ACCESSORIES AND JIGS	19
20	00Z* **** *	ネジ・ワッシャー部/A	SCREWS AND WASHERS/A	20A
21	00Z* **** *	ネジ・ワッシャー部/B	SCREWS AND WASHERS/B	20B
22	65EA -731 0	キーカウンター取付キット	KEY COUNTER MOUNT KIT	21

部品番号 Parts No.	員数 Q'ty	図面番号 Page No.
111T 1510 0	1	16-16
111T 3502 0	1	16-19
111T 4610 0	1	17-11
111T 4611 0	1	17-12
111T 4613 0	1	17-14
111T 4614 0	1	17-15
111T 4618 0	1	17-19
111T 4701 0	1	17-3
111T 4731 0	2	17-37
111T 4751 0	1	17-7
111T 7505 0	2	17-8
111T 7701 0	1	17-25
111T 8581 0	1	15A-9
		15B-18
111Z 7503 0	1	18-11
11UM 7055 0	3	1A-5
		1B-5
11UM 7056 0	1	1A-7
		1B-7
11YA 1027 0	2	15A-11
		15B-24
11YA 8601 0	1	4-7
11YA 8604 0	2	7-23
		15A-12
		15B-25

部品番号 Parts No.	員数 Q'ty	図面番号 Page No.
11YJ 1403 0	2	1A-2
		1B-2
11YU 8452 0	1	15B-13
14AF 9727 0	1	17-38
14AH 8202 0	2	14-4
		16-13
14AH 8501 0	8	3-13
		13-3
		16-6
		18-3
25TU 3090 0	1	9-32
25TU 3091 0	1	9-30
25TU 4029 0	1	16-23
25TU 4054 0	1	17-1
25TU 4232 0	1	2-17
25TU 6086 0	4	3-16
		18-4
25TU 7005 1	1	1A-3
		1B-3
25TU 7012 0	1	3-17
25TU 7019 0	1	1A-6
		1B-6
25TU 7542 0	2	16-3
25TU 7722 0	1	6-20
25TU 8309 0	1	15B-4

部品番号 Parts No.	員数 Q'ty	図面番号 Page No.
26NA 8861 0	1	15A-8
		15B-16
26NE 8861 0	1	15A-8
		15B-16
26NF 8861 0	1	15A-8
		15B-16
26NG 8861 0	1	15A-8
		15B-16
26NR 8861 0	1	15A-8
		15B-16
27AE 1011 0	1	6-18
27AE 1012 0	3	6-14
27AE 1013 0	1	6-4
27AE 1014 0	2	6-8
27AE 1015 0	1	7-13
27AE 1016 0	2	6-7
27AE 1017 0	1	6-13
27AE 1018 0	1	6-12
27AE 1019 0	2	15A-2
		15B-2
27AE 1020 0	1	17-29
27AE 1021 0	1	12-36
27AE 1022 0	1	17-34
27AE 1023 0	1	17-33
27AE 1024 0	2	17-24
27AE 1027 0	2	11-8
27AE 1028 0	2	12-4

部品番号 Parts No.	員数 Q'ty	図面番号 Page No.
27AE 1029 0	1	8-16
27AE 1031 0	1	8-14
27AE 1032 0	1	6-6
27AE 1033 0	1	15A-1
		15B-1
27AE 1034 0	1	6-11
27AE 1035 0	1	1A-1
		1B-1
27AE 1036 0	5	7-10
		9-38
27AE 1037 0	1	17-28
27AE 1038 0	1	17-26
27AE 1039 0	1	17-22
27AE 1041 0	1	17-18
27AE 1042 0	1	17-21
27AE 1043 0	1	17-16
27AE 1044 0	1	17-17
27AE 1045 0	1	16-5
27AE 1046 0	2	11-5
27AE 1047 0	1	2-16
27AE 1048 0	1	2-12
27AE 1049 0	1	2-2
27AE 1051 0	1	2-10
27AE 1052 0	1	2-7
27AE 1053 0	2	2-13
27AE 1054 0	1	2-21
27AE 1055 0	2	2-1
27AE 1056 0	1	2-4

部品番号 Parts No.	員数 Q'ty	図面番号 Page No.
27AE 1057 0	1	2-3
27AE 1058 0	1	2-8
27AE 1059 0	3	4-4
27AE 1061 0	3	10-3
27AE 1062 0	1	10-14
27AE 1063 0	1	8-6
27AE 1065 0	1	14-7
27AE 1066 0	1	10-16
27AE 1067 0	1	9-33
27AE 1068 0	1	9-2
27AE 1069 0	1	3-1
27AE 1071 0	2	7-4
27AE 1072 0	1	11-2
27AE 1073 0	1	7-9
27AE 1074 0	1	7-1
27AE 1075 0	3	7-15
27AE 1076 0	1	7-5
27AE 1077 0	1	7-20
27AE 1078 0	1	7-3
27AE 1079 0	1	7-16
27AE 1081 0	1	7-19
27AE 1082 0	1	7-18
27AE 1083 0	1	7-22
27AE 1084 0	1	7-17
27AE 1085 0	2	7-24
		15A-13
		15B-26

部品番号 Parts No.	員数 Q'ty	図面番号 Page No.
27AE 1086 0	1	3-4
27AE 1087 0	1	7-27
27AE 1088 0	1	11-4
27AE 1089 0	1	11-17
27AE 1091 0	1	7-26
27AE 1092 0	1	11-18
27AE 1093 0	1	11-15
27AE 1094 0	1	11-16
27AE 1095 0	1	11-14
27AE 1096 0	2	7-25
27AE 1201 0	1	2-11
27AE 1202 0	1	17-36
27AE 1205 0	1	3-6
27AE 1206 0	1	3-5
27AE 1207 0	1	17-9
27AE 1208 0	1	17-13
27AE 1209 0	1	17-31
27AE 1211 0	1	17-4
27AE 1212 0	2	17-10
27AE 1213 0	1	17-30
27AE 1215 0	1	16-28
27AE 1216 0	1	16-9
27AE 1217 0	1	16-10
27AE 1218 0	1	16-11
27AE 1219 0	1	16-26
27AE 1221 0	1	16-1
27AE 1222 0	1	16-2

部品番号 Parts No.	員数 Q'ty	図面番号 Page No.
27AE 1223 0	1	11-1
27AE 1224 0	1	16-21
27AE 1225 0	1	16-22
27AE 1226 0	1	7-31
27AE 1227 0	1	7-33
27AE 1228 0	1	7-32
27AE 1229 0	2	7-14
27AE 1231 0	1	7-21
27AE 1232 0	1	16-31
27AE 1233 0	2	11-3
27AE 1234 0	2	11-6
27AE 1235 0	1	8-10
27AE 1236 0	1	8-8
27AE 1237 0	1	8-3
27AE 1238 0	1	8-11
27AE 1239 0	1	11-13
27AE 1241 0	1	8-1
27AE 1242 0	1	8-2
27AE 1243 0	1	8-4
27AE 1244 0	1	7-6
27AE 1245 0	1	8-5
27AE 1246 0	1	8-13
27AE 1247 0	1	7-7
27AE 1248 0	1	9-22
27AE 1249 0	1	9-1
27AE 1251 0	1	9-35
27AE 1252 0	1	9-24

部品番号 Parts No.	員数 Q'ty	図面番号 Page No.
27AE 1253 0	2	9-6
27AE 1254 0	1	9-5
27AE 1255 0	2	9-21
27AE 1256 0	1	6-9
27AE 1257 0	1	6-15
27AE 1258 0	1	6-10
27AE 1259 0	1	6-3
27AE 1261 0	1	6-5
27AE 1262 0	1	6-16
27AE 1263 0	1	10-23
27AE 1265 0	2	12-19
27AE 1266 0	1	12-8
27AE 1267 0	1	12-9
27AE 1268 0	4	12-11
27AE 1269 0	1	12-6
27AE 1271 0	1	12-7
27AE 1272 0	1	12-31
27AE 1273 0	1	12-30
27AE 1274 0	1	12-16
27AE 1275 0	2	12-24
27AE 1276 0	1	12-25
27AE 1277 0	1	12-26
27AE 1278 0	1	12-17
27AE 1279 0	1	12-18
27AE 1281 0	1	12-34
27AE 1283 0	2	12-14
27AE 1284 0	1	12-15

部品番号 Parts No.	員数 Q'ty	図面番号 Page No.
27AE 1285 0	2	12-3
27AE 1286 0	1	13-15
27AE 1287 0	4	13-18
27AE 1288 0	4	13-17
27AE 1289 0	1	13-6
27AE 1291 0	1	13-12
27AE 1292 0	1	13-20
27AE 1293 0	1	13-11
27AE 1294 0	4	13-22
27AE 1295 0	4	13-21
27AE 1296 0	1	13-16
27AE 1297 0	1	13-7
27AE 1298 0	1	13-13
27AE 1311 0	1	14-8
27AE 1312 0	1	14-5
27AE 1313 0	1	16-18
27AE 1314 0	1	16-14
27AE 1351 0	1	2-5
27AE 1352 0	1	2-6
27AE 1361 0	1	13-1
27AE 1362 0	1	13-23
27AE 1363 0	1	13-9
27AE 1366 0	1	2-19
27AE 1367 0	2	3-9
27AE 1368 0	2	3-8
27AE 1369 0	2	3-10
27AE 1371 0	2	10-6

部品番号 Parts No.	員数 Q'ty	図面番号 Page No.
27AE 1372 0	3	10-4
27AE 1373 0	1	8-12
27AE 1374 0	3	10-5
27AE 1375 0	1	9-31
27AE 1376 0	1	9-40
27AE 1377 0	2	9-7
27AE 1378 0	1	9-25
27AE 1379 0	2	9-12
27AE 1381 0	1	9-36
27AE 1382 0	1	9-28
27AE 1383 0	1	9-29
27AE 1384 0	1	9-26
27AE 1385 0	1	9-20
27AE 1386 0	3	9-23
27AE 1387 0	1	9-27
27AE 1388 0	21	6-19
		7-2
		9-14
		10-22
		11-11
		15A-14
		15B-27
		18-7
27AE 1389 0	2	10-18
27AE 1391 0	1	10-7
27AE 1392 0	1	10-24
27AE 1393 0	1	10-25

部品番号 Parts No.	員数 Q'ty	図面番号 Page No.
27AE 1394 0	1	10-1
27AE 1395 0	1	10-26
27AE 1396 0	1	10-13
27AE 1397 0	1	10-2
27AE 1398 0	1	10-27
27AE 1402 0	1	3-18
27AE 1404 0	2	7-34
27AE 1406 0	3	10-28
27AE 1408 0	1	12-38
27AE 1410 0	1	7-28
27AE 1412 0	1	12-37
27AE 1601 0	1	4-8
27AE 1602 0	4	4-3
27AE 1603 0	1	4-10
27AE 1604 0	1	4-6
27AE 1605 0	1	4-9
27AE 1606 0	1	4-2
27AE 1607 0	1	1A-4
		1B-4
27AE 1611 0	2	5-6
27AE 1612 0	2	5-1
27AE 1613 0	3	5-5
27AE 1614 0	1	5-2
27AE 1615 0	1	5-10
27AE 1616 0	1	5-21
27AE 1617 0	2	5-18

部品番号 Parts No.	員数 Q'ty	図面番号 Page No.
27AE 1618 0	1	5-9
27AE 1619 0	2	5-24
27AE 1621 0	2	5-20
27AE 1622 0	4	5-19
27AE 1623 0	1	5-22
27AE 1624 0	1	5-16
27AE 1625 0	2	5-15
27AE 1626 0	4	16-8
27AE 1627 0	4	16-7
27AE 1628 0	2	3-11
27AE 1629 0	1	17-35
27AE 1631 0	1	18-22
27AE 1632 0	1	18-21
27AE 1633 0	1	18-15
27AE 1634 0	1	18-9
27AE 1635 0	1	18-18
27AE 1636 0	1	18-19
27AE 1637 0	1	18-6
27AE 1638 0	1	18-8
27AE 1639 0	1	18-16
27AE 1641 0	1	18-14
27AE 1642 0	1	18-12
27AE 1643 0	1	18-13
27AE 1644 0	1	18-23
27AE 1645 0	1	18-25
27AE 1952 0	4	15A-4
		15B-6

部品番号 Parts No.	員数 Q'ty	図面番号 Page No.
27AE 2701 0	1	10-15
27AE 2702 0	1	16-24
27AE 3005 0	1	9-3
27AE 3006 0	2	9-8
27AE 4201 0	1	16-4
27AE 4301 0	1	17-6
27AE 4412 0	1	14-23
27AE 4711 0	1	12-39
27AE 4712 0	1	17-39
27AE 5301 0	4	12-10
27AE 5302 0	1	12-32
27AE 5303 0	1	12-35
27AE 5304 0	1	8-7
27AE 5352 0	1	12-29
27AE 7001 0	1	1A-10
27AE 7002 0	1	1A-11
27AE 7501 0	2	12-22
27AE 7502 0	4	7-11
27AE 7503 0	2	11-9
27AE 7505 0	1	14-3
27AE 7506 0	1	14-6
27AE 7507 0	1	9-9
27AE 7508 0	2	13-14
27AE 7509 0	2	12-5
27AE 7510 0	1	12-21
27AE 7511 0	1	13-19
27AE 7512 0	2	13-4

部品番号 Parts No.	員数 Q'ty	図面番号 Page No.
27AE 7513 0	1	13-10
27AE 7514 0	1	9-39
27AE 7515 0	3	9-11
27AE 7516 0	4	6-17
		9-13
27AE 7517 0	2	10-9
27AE 7518 0	1	10-11
27AE 7519 0	2	5-7
27AE 7520 0	5	5-13
27AE 7521 0	2	18-10
27AE 7522 0	1	14-10
27AE 7702 0	1	7-30
27AE 7703 0	1	7-29
27AE 7704 0	1	14-21
27AE 7705 0	1	14-25
27AE 7706 0	1	14-22
27AE 7707 0	1	14-24
27AE 7708 0	1	14-15
27AE 7709 0	1	14-13
27AE 7710 0	1	14-12
27AE 7711 0	1	14-11
27AE 7713 0	1	14-14
27AE 7714 0	1	14-16
27AE 7715 0	1	14-17
27AE 7716 0	2	14-2
27AE 7717 0	1	14-18
27AE 7718 0	1	14-19

部品番号 Parts No.	員数 Q'ty	図面番号 Page No.
27AE 7719 0	1	14-20
27AE 7720 0	1	14-9
27AE 7721 0	1	16-12
27AE 7722 0	1	10-21
27AE 7723 0	1	9-17
27AE 7724 0	1	9-16
27AE 7725 0	1	9-15
27AE 7726 0	1	9-19
27AE 7727 0	1	9-37
27AE 7728 0	1	9-18
27AE 7729 0	1	9-10
27AE 7730 0	1	10-19
27AE 7731 0	1	10-17
27AE 7732 0	1	10-8
27AE 7733 0	1	10-12
27AE 7734 0	1	12-20
27AE 7735 0	1	12-23
27AE 7736 0	1	13-8
27AE 7737 0	1	13-5
27AE 7738 0	2	10-10
27AE 7739 0	2	10-20
27AE 7740 0	1	5-8
27AE 7741 0	1	5-4
27AE 7742 0	1	16-27
27AE 7743 0	1	18-17
27AE 7744 0	1	18-1
27AE 7745 0	1	3-15

部品番号 Parts No.	員数 Q'ty	図面番号 Page No.
27AE 7801 0	1	5-3
27AE 8001 0	1	5-11
27AE 8002 0	1	6-1
27AE 8003 0	2	13-2
		15A-10
		15B-23
27AE 8004 0	1	18-2
27AE 8005 0	1	3-14
27AE 8006 0	1	14-1
27AE 8211 0	1	7-12
27AE 8301 0	1	8-15
27AE 8302 0	1	12-13
27AE 8303 0	1	5-12
27AE 8502 0	1	9-34
27AE 8503 0	1	12-12
27AE 8511 0	1	4-5
27AE 8512 0	3	6-2
		16-20
27AE 8515 0	1	3-2
27AE 8531 0	1	16-17
27AE 8701 0	1	15A-7
		15B-12
27AE 8801 0	1	15A-15
		15B-3
27AE 8802 0	1	15A-15
		15B-3

部品番号 Parts No.	員数 Q'ty	図面番号 Page No.
27AE 8805 0	1	15A-6
		15B-9
27AE 8841 0	2	15A-17
		15A-18
		15B-21
		15B-22
27AE 8881 0	1	3-3
27AE 9702 0	1	1A-9
		1B-9
27AE 9704 0	1	12-33
27AE 9706 0	1	11-7
27AE 9707 0	1	17-32
27AE 9710 0	1	12-2
27AE 9717 0	1	12-2
27AE 9718 0	1	2-9
27AE 9721 0	1	17-38
27AE 9723 0	1	17-23
27AE 9724 0	1	16-29
27AE 9725 0	1	16-29
27AE 9751 0	1	17-20
27AE 9752 0	1	2-20
27AE 9753 0	1	2-18
27AE 9755 0	1	2-15
27AF 7002 0	1	1A-11
27AF 7003 0	1	1A-15
27AF 7011 0	1	1A-12

部品番号 Parts No.	員数 Q'ty	図面番号 Page No.
27AF 7012 0	1	1A-13
27AF 7013 0	1	1A-14
27AF 8302 0	1	12-13
27AF 9710 0	1	12-2
27AF 9718 0	1	2-9
27AG 7002 0	1	1A-11
27AK 7002 0	1	1A-11
27AN 9718 0	1	2-9
27AR 7002 0	1	1A-11
27AX 7002 0	1	1A-11
27BE 1017 0	4	16-25
27BE 1019 0	1	17-27
27BE 1020 0	2	18-24
27BE 1401 0	1	15B-17
27BE 1403 0	1	15B-17
27BE 7001 0	1	1B-10
27BE 7002 0	1	1B-11
27BE 7012 0	1	1B-12
27BE 8001 0	1	15B-14
27BE 8002 0	1	15B-15
27BE 8701 0	1	15B-8
27BE 8702 0	1	15B-4
27BE 9701 0	1	15B-28
27BE 9705 0	1	2-14
27BE 9711 0	1	15B-19
27BE 9712 0	1	15B-20

部品番号 Parts No.	員数 Q'ty	図面番号 Page No.
27BE 9755 0	1	2-15
27BF 7002 0	1	1B-11
27BF 7003 0	1	1B-11
27BF 7004 0	1	1B-11
27BF 7005 0	1	1B-11
27BF 7006 0	1	1B-11
27BF 7007 0	1	1B-11
27BF 7012 0	1	1B-12
27BF 7013 0	1	1B-12
27BF 7014 0	1	1B-12
27BF 7015 0	1	1B-12
27BF 7016 0	1	1B-12
27BF 7017 0	1	1B-12
27BG 7002 0	1	1B-11
27BG 7012 0	1	1B-12
27BK 7002 0	1	1B-11
27BK 7012 0	1	1B-12
27BX 7002 0	1	1B-11
27BX 7012 0	1	1B-12
27EE 7002 0	1	1A-11
27EE 9701 0	1	2-15
27EF 7002 0	1	1A-11
27EF 7003 0	1	1A-15
27EF 7011 0	1	1A-12
27EF 7012 0	1	1A-13

部品番号 Parts No.	員数 Q'ty	図面番号 Page No.
27EF 7013 0	1	1A-14
27EG 7002 0	1	1A-11
27EK 7002 0	1	1A-11
27ER 7002 0	1	1A-11
27EX 7002 0	1	1A-11
27FE 9701 0	1	2-15
55HX 8861 0	1	15A-8
		15B-16

部組番号 Sub ass'y No.	員数 Q'ty	図面番号 Page No.
111T -501 0	1	17-2
14AM -913 0	1	18-5
14AP -911 0	1	3-12
27AE -111 0	1	8-17
27AE -112 0	1	3-7
27AE -113 0	1	17-5
27AE -114 0	1	9-4
27AE -115 0	1	16-30
27AE -116 0	1	9-41
27AE -117 0	1	9-42
27AE -250 0	1	8-9
27AE -350 0	1	6-21
27AE -451 0	1	11-12
27AE -530 0	1	12-1
27AE -612 0	1	1A-8
		1B-8
27AE -615 0	1	4-1
27AE -811 0	1	15A-3
		15B-5
27AE -831 0	1	5-17
27AE -912 0	1	16-15
27AE -914 0	1	18-20
27AE -915 0	1	12-27
27AE -916 0	1	11-10
27AE -921 1	1	15A-5
		15B-7
27AE -933 0	1	5-23
27AE -934 0	1	5-14

部組番号 Sub ass'y No.	員数 Q'ty	図面番号 Page No.
27AE -956 0	1	3-19
27AF -115 0	1	16-30
27AF -350 0	1	6-21
27AF -530 0	1	12-1
27BE -901 0	1	15B-10
27BE -902 0	1	15B-11
27BG -115 0	1	16-30
27BK -115 0	1	16-30
27BN -115 0	1	16-30
65EA -731 0	1	21-1
SP00 -013 0	2	12-28

部品番号 Parts No.	員数 Q'ty	図面番号 Page No.
111T 0002 0	44	20A-9
111T 0003 0	5	20A-8
111T 0008 0	24	20B-2
111T 0019 0	10	20A-2
111T 0022 0	1	19-8
111T 0023 0	1	19-9
111T 0024 0	1	19-11
111T 0035 0	14	20B-2
111T 0036 0	1	20B-4
11UM 0126 0	13	20A-2
11YA 0033 0	41	20A-9
11YA 0037 0	27	20B-1
12ZL 1197 0	3	19-12
25TU 0013 0	1	19-13
25TU 0015 0	15	19-10
25TU 0024 0	12	19-2
25TU 0027 0	3	19-4
25TU 0030 0	4	19-6
25TU 0036 1	1	19-14
25TU 0115 0	22	20A-1
25TU 0212 0	11	20A-7
25TU 0269 0	2	20B-1
25TU 0363 0	12	20B-5
25TU 0371 0	1	20B-6
25TU 0372 0	2	20B-6

部品番号 Parts No.	員数 Q'ty	図面番号 Page No.
25TU 0373 0	3	20B-6
25TU 0525 0	1	19-3
25TU 0530 0	3	19-5
25TU 0630 0	5	19-7
27AE 1101 0	85	20A-3
27AE 1102 0	26	20A-3
27AE 1103 0	2	20A-4
27AE 1104 0	4	20A-4
27AE 1105 0	2	20A-6
27AE 1106 0	98	20A-4
27AE 1107 0	18	20A-4
27AE 1110 0	27	20A-5
27AE 1111 0	2	20A-7
27AE 1112 0	4	20A-7
27AE 1115 0	9	20B-5
27AE 1118 0	24	20A-8
27AE 1119 0	7	20A-8
27AE 1124 0	16	20B-1
27AE 1125 0	8	20B-1
27AE 1126 0	9	20B-1
27AE 1127 0	26	20B-1
27AE 1128 0	3	20B-1
27AE 1135 0	13	20B-3
27AE 1136 0	1	20B-3
27AE 1137 0	16	20A-2
27AE 1951 0	2	19-1

部品番号 Parts No.	員数 Q'ty	図面番号 Page No.	部品番号 Parts No.	員数 Q'ty	図面番号 Page No.	部品番号 Parts No.	員数 Q'ty	図面番号 Page No.	部品番号 Parts No.	員数 Q'ty	図面番号 Page No.
27AE 7901 0	1	19-15									
27AE 7902 0	1	19-16									
27AE 7903 0	2	19-17									
27AE 7904 0	2	19-18									
27BE 1091 0	1	19-19									
27BE 1092 0	1	19-20									

Key No.	Parts No.or Sub-ass'y No.	区分 class	出荷単位 Ship.unit	部品・部組名称	Description	仕向地 Destinations	標準部品 Standard parts
1	27AE 1035 0	C	1	**ホルダ**	Holder		a-27AE11280
2	11YJ 1403 0	D	1	**ヒンジ**	Hinge		b-25TU02120
3	25TU 7005 1	C	1	**パッド**	Pad		c-111T00020
4	27AE 1607 0	C	1	**カバー**	Cover		
5	11UM 7055 0	D	1	**スライダー**	Slider		
6	25TU 7019 0	C	1	**マグネット**	Magnet		
7	11UM 7056 0	D	1	**ポリエステル　フィルム**	Polyester Film		
8	27AE -612 0	C	1	**原稿ガラスＡＳＳＹ**	Original Glass Assembly		
9	27AE 9702 0	D	1	**ラベル**	Label		
10	27AE 7001 0	B	1	**操作パネルＡＳＳＹ**	Control Panel Assembly		
11	27EE 7002 0	C	1	**パネルシート**	Panel Sheet - - - - - - - - - - -	B G2 /7118	
11	27AE 7002 0	C	1	**パネルシート**	Panel Sheet - - - - - - - - - - -	B G2 /7115	
11	27EF 7002 0	C	1	**パネルシート**	Panel Sheet - - - - - - - - - - -	C D1 D2 D3 D4 E F /7118	
11	27AF 7002 0	C	1	**パネルシート**	Panel Sheet - - - - - - - - - - -	C D1 D2 D3 D4 E F /7115	
11	27ER 7002 0	C	1	**パネルシート（スペイン）**	Panel Sheet (SPANISH) - - - - - -	G1 /7118	
11	27AR 7002 0	C	1	**パネルシート（スペイン）**	Panel Sheet (SPANISH) - - - - - -	G1 /7115	
11	27EG 7002 0	C	1	**パネルシート**	Panel Sheet - - - - - - - - - - -	D5 /7118	
11	27AG 7002 0	C	1	**パネルシート**	Panel Sheet - - - - - - - - - - -	D5 /7115	
11	27EK 7002 0	C	1	**パネルシート**	Panel Sheet - - - - - - - - - - -	A' /7118	
11	27AK 7002 0	C	1	**パネルシート**	Panel Sheet - - - - - - - - - - -	A' /7115	
11	27EX 7002 0	C	1	**パネルシート**	Panel Sheet - - - - - - - - - - -	KOREA /7118	
11	27AX 7002 0	C	1	**パネルシート**	Panel Sheet - - - - - - - - - - -	KOREA /7115	
12	27EF 7011 0	D	1	**パネルシート（ドイツ）**	Panel Sheet (GERMANY) - - - - - -	7118	
12	27AF 7011 0	D	1	**パネルシート（ドイツ）**	Panel Sheet (GERMANY) - - - - - -	7115	
13	27EF 7012 0	D	1	**パネルシート（イタリア）**	Panel Sheet (ITALIAN) - - - - - - -	7118	
13	27AF 7012 0	D	1	**パネルシート（イタリア）**	Panel Sheet (ITALIAN) - - - - - - -	7115	
14	27EF 7013 0	D	1	**パネルシート（スペイン）**	Panel Sheet (SPANISH) - - - - - -	7118	
14	27AF 7013 0	D	1	**パネルシート（スペイン）**	Panel Sheet (SPANISH) - - - - - -	7115	
15	27EF 7003 0	C	1	**パネルシート**	Panel Sheet - - - - - - - - - - -	C /7118	
15	27AF 7003 0	C	1	**パネルシート**	Panel Sheet - - - - - - - - - - -	C /7115	

7115/7118 ONLY

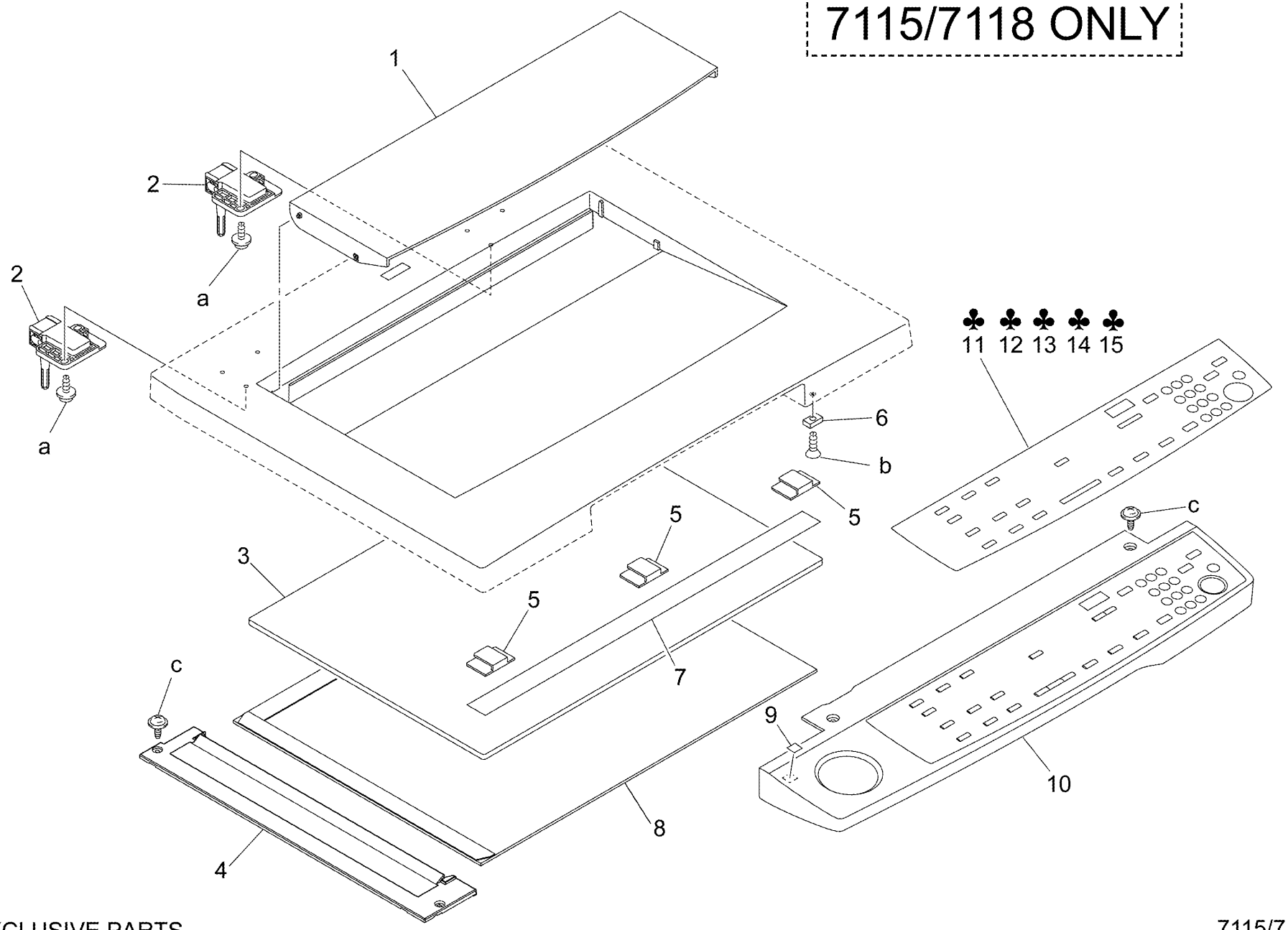

♣ EXCLUSIVE PARTS

Key No.	Parts No.or Sub-ass'y No.	区分 class	出荷単位 Ship.unit	部品・部組名称	Description	仕向地 Destinations	標準部品 Standard parts
1	27AE 1035 0	C	1	**ホルダ**	Holder		a-27AE11280
2	11YJ 1403 0	D	1	**ヒンジ**	Hinge		b-25TU02120
3	25TU 7005 1	C	1	**パッド**	Pad		c-111T00020
4	27AE 1607 0	C	1	**カバー**	Cover		
5	11UM 7055 0	D	1	**スライダー**	Slider		
6	25TU 7019 0	C	1	**マグネット**	Magnet		
7	11UM 7056 0	D	1	**ポリエステルフィルム**	Polyester Film		
8	27AE -612 0	C	1	**原稿ガラス ＡＳＳＹ**	Original Glass Assembly		
9	27AE 9702 0	D	1	**ラベル**	Label		
10	27BE 7001 0	B	1	**コントロールパネル組**	Control Panel Assembly		
11	27BE 7002 0	C	1	**ファンクションシート**	Function Sheet - - - - - - - - - -	B	
11	27BF 7002 0	C	1	**ファンクションシート**	Function Sheet - - - - - - - - - -	ENGLAND	
11	27BF 7003 0	C	1	**ファンクションシート**	Function Sheet - - - - - - - - - -	FRANCE	
11	27BF 7005 0	C	1	**ファンクションシート**	Function Sheet - - - - - - - - - -	ITALIAN	
11	27BF 7004 0	C	1	**ファンクションシート**	Function Sheet - - - - - - - - - -	GERMANY	
11	27BF 7007 0	C	1	**ファンクションシート**	Function Sheet - - - - - - - - - -	SPAIN INCH	
11	27BF 7006 0	C	1	**ファンクションシート**	Function Sheet - - - - - - - - - -	SPAIN METRIC	
11	27BG 7002 0	C	1	**ファンクションシート**	Function Sheet - - - - - - - - - -	D5	
11	27BK 7002 0	C	1	**ファンクションシート**	Function Sheet - - - - - - - - - -	A'	
11	27BX 7002 0	C	1	**ファンクションシート**	Function Sheet - - - - - - - - - -	KOREA	
12	27BE 7012 0	C	1	**表示シート**	Display Sheet - - - - - - - - - - - -	B	
12	27BF 7012 0	C	1	**表示シート**	Display Sheet - - - - - - - - - - - -	ENGLAND	
12	27BF 7013 0	C	1	**表示シート**	Display Sheet - - - - - - - - - - - -	FRANCE	
12	27BF 7015 0	C	1	**表示シート**	Display Sheet - - - - - - - - - - - -	ITALIAN	
12	27BF 7014 0	C	1	**表示シート**	Display Sheet - - - - - - - - - - - -	GERMANY	
12	27BF 7017 0	C	1	**表示シート**	Display Sheet - - - - - - - - - - - -	SPAIN/INCH	
12	27BF 7016 0	C	1	**表示シート**	Display Sheet - - - - - - - - - - - -	SPAIN/METRIC	
12	27BG 7012 0	C	1	**表示シート**	Display Sheet - - - - - - - - - - - -	D5	
12	27BK 7012 0	C	1	**表示シート**	Display Sheet - - - - - - - - - - - -	A'	
12	27BX 7012 0	C	1	**表示シート**	Display Sheet - - - - - - - - - - - -	KOREA	

7115F/7118F ONLY

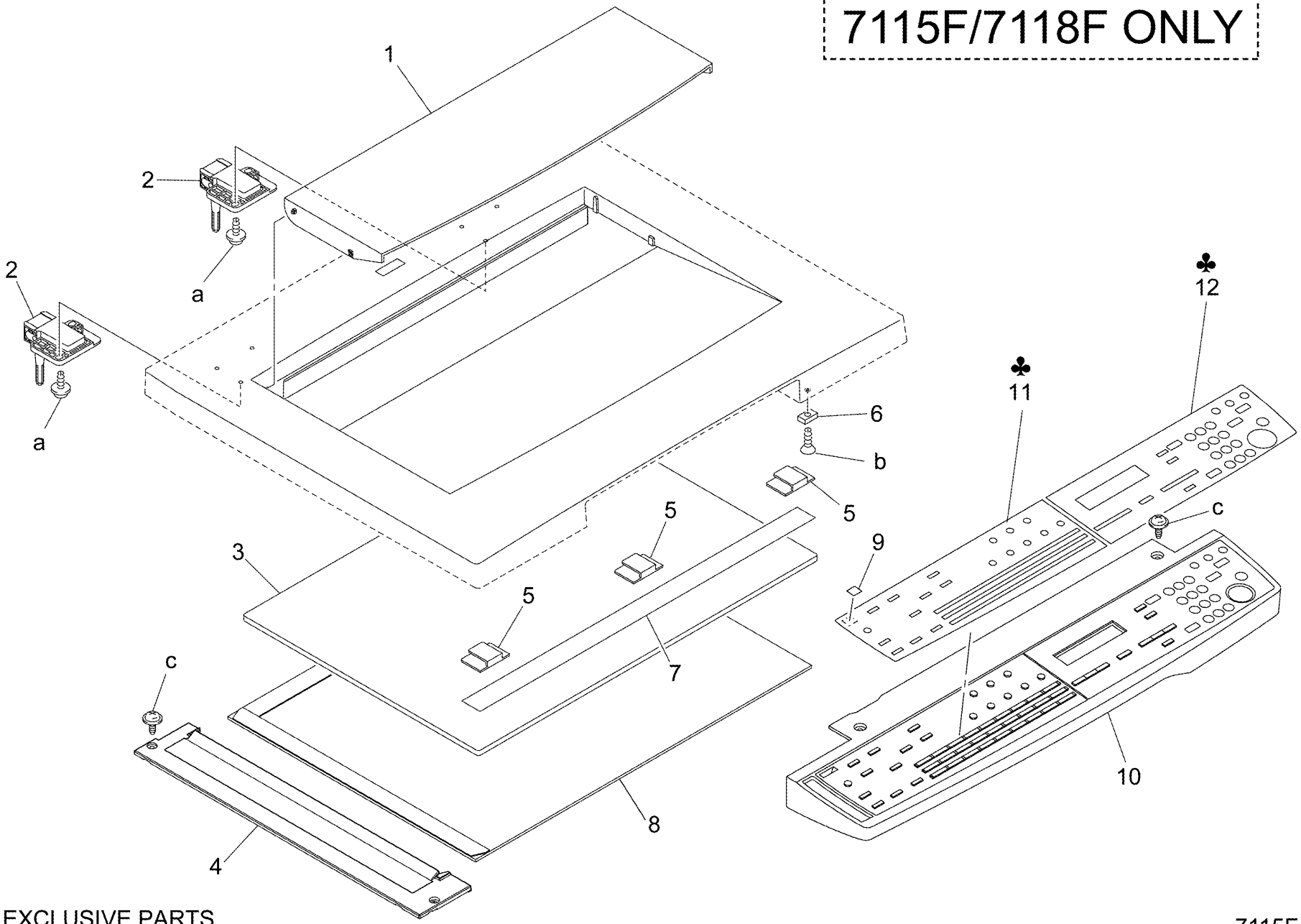

♣ EXCLUSIVE PARTS

Key No.	Parts No.or Sub-ass'y No.	区分 class	出荷単位 Ship.unit	部品・部組名称	Description	仕向地 Destinations	標準部品 Standard parts
1	27AE 1055 0	D	5/1SET	**取手**	Handle		a-11YA00330
2	27AE 1049 0	C	1	**カバー**	Cover		b-00Z253081
3	27AE 1057 0	C	1	**カバー**	Cover		c-00Z283081
4	27AE 1056 0	C	1	**カバー**	Cover		d-00Z254081
5	27AE 1351 0	C	1	**ホルダ**	Holder		e-11YA00370
6	27AE 1352 0	C	5/1SET	**ホルダ**	Holder		
7	27AE 1052 0	C	1	**後カバー**	Rear Cover		
8	27AE 1058 0	D	5/1SET	**シール**	Seal		
9	27AE 9718 0	D	1	**ラベル**	Label - - - - - - - - - - - - - - -	B G	
9	27AF 9718 0	D	1	**ラベル**	Label - - - - - - - - - - - - - - -	C	
9	27AN 9718 0	D	1	**ラベル**	Label - - - - - - - - - - - - - - -	A' D E F KOREA	
10	27AE 1051 0	C	1	**左カバー**	Left Cover		
11	27AE 1201 0	C	1	**トレイ**	Tray		
12	27AE 1048 0	C	1	**カバー**	Cover		
13	27AE 1053 0	D	5/1SET	**補強板**	Reinforce Plate		
14	27BE 9705 0	D	1	**ラベル**	Label		
15	27AE 9755 0	D	5/1SET	**ラベル**	Label - - - - - - - - - - - - - - -	7115	
15	27EE 9701 0	D	1	**ラベル**	Label - - - - - - - - - - - - - - -	7118	
15	27BE 9755 0	D	1	**ラベル**	Label - - - - - - - - - - - - - - -	7115F	
15	27FE 9701 0	D	1	**ラベル**	Label - - - - - - - - - - - - - - -	7118F	
16	27AE 1047 0	C	1	**カバー**	Cover		
17	25TU 4232 0	C	1	**ストッパーリング**	Stopper Ring		
18	27AE 9753 0	C	5/1SET	**ラベル**	Label		
19	27AE 1366 0	D	5/1SET	**バンド**	Band		
20	27AE 9752 0	C	5/1SET	**ラベル**	Label		
21	27AE 1054 0	C	1	**カバー**	Cover		

HOUSING

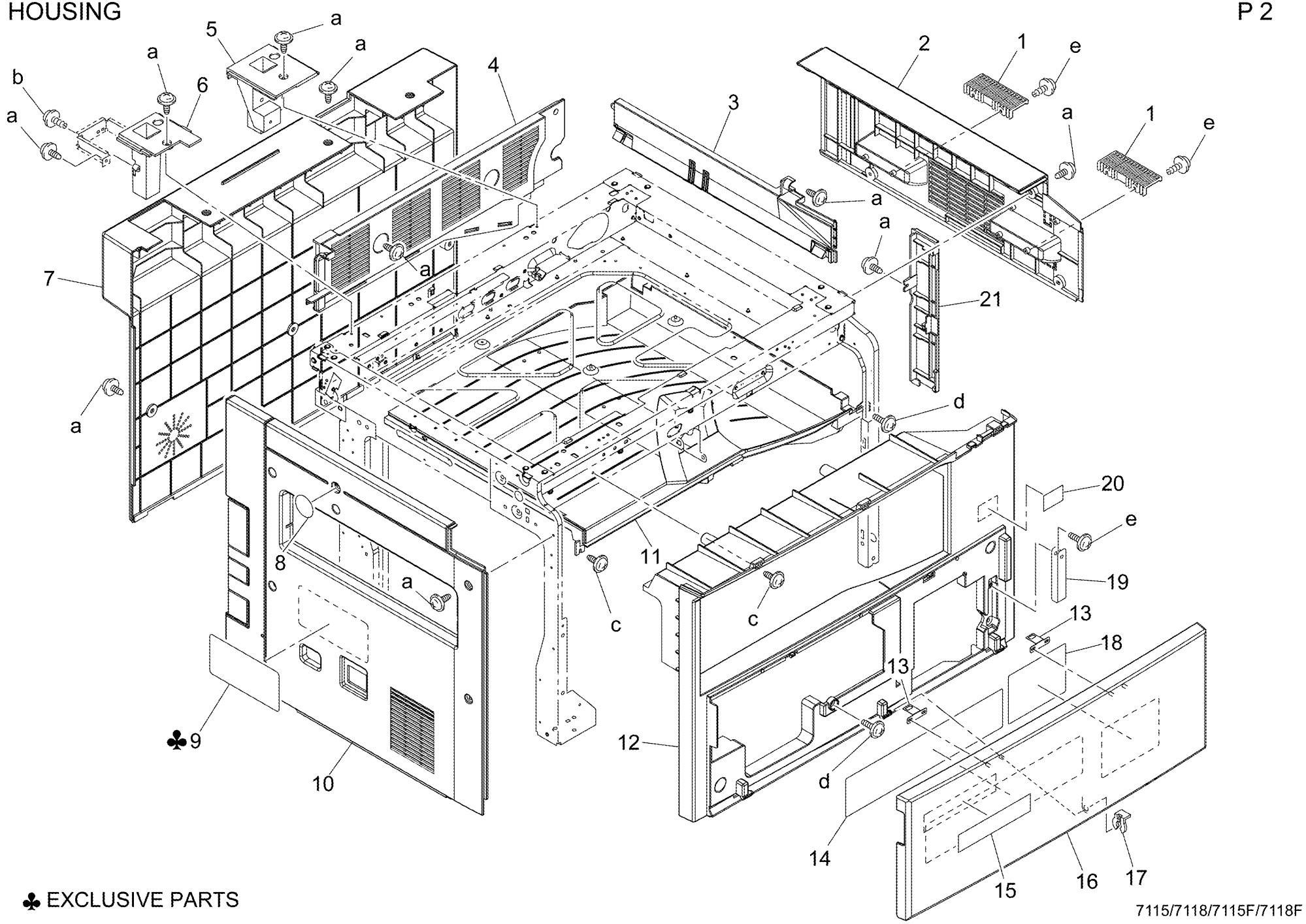

♣ EXCLUSIVE PARTS

Key No.	Parts No.or Sub-ass'y No.	区分 class	出荷単位 Ship.unit	部品・部組名称	Description	仕向地 Destinations	標準部品 Standard parts
1	27AE 1069 0	C	5/1SET	**レバー**	Lever		a-00Z283081
2	27AE 8515 0	C	1	**スイッチ**	Switch		b-00Z283061
3	27AE 8881 0	D	1	**抵抗**	Resistor - - - - - - - - - - - - - - -	C D E F2 G1 KOREA	c-00Z254081
4	27AE 1086 0	D	5/1SET	**シール**	Seal		d-25TU02690
5	27AE 1206 0	C	5/1SET	**板ばね**	Plate Spring		e-00Z163101
							f-27AE11100
6	27AE 1205 0	C	5/1SET	**板ばね**	Plate Spring		g-00Z274081
7	27AE -112 0	C	1	**P／Hアッセンブリー**	P/H Assembly		h-00Z153061
8	27AE 1368 0	D	5/1SET	**段ねじ**	Shoulder Screw		i-00Z293061
9	27AE 1367 0	C	5/1SET	**圧縮コイルばね**	Pressure Spring		j-25TU03720
10	27AE 1369 0	D	5/1SET	**ゴム脚**	Rubber Foot		k-00Z163081
							m-25TU03710
11	27AE 1628 0	C	5/1SET	**ストッパ**	Stopper		n-00Z193061
12	14AP -911 0	B	1	**基板組**	PWB Assembly		
13	14AH 8501 0	C	1	**フォトインタラプター**	Photo Interrupter		
14	27AE 8005 0	C	1	**パルスモータ**	Motor		
15	27AE 7745 0	C	5/1SET	**ギヤ**	Gear		
16	25TU 6086 0	D	1	**キバンサポート**	PWB Support 6.35H		
17	25TU 7012 0	C	1	**カウンター**	Counter		
18	27AE 1402 0	C	1	**すべり材**	Slider		
19	27AE -956 0	C	1	メカカウンターキット	Counter Kit		

改訂版 REVISED EDITION	日付 DATE	ページ PAGE	改訂方法 METHOD
⚠1	SEPTEMBER 2002	3	REPLACEMENT

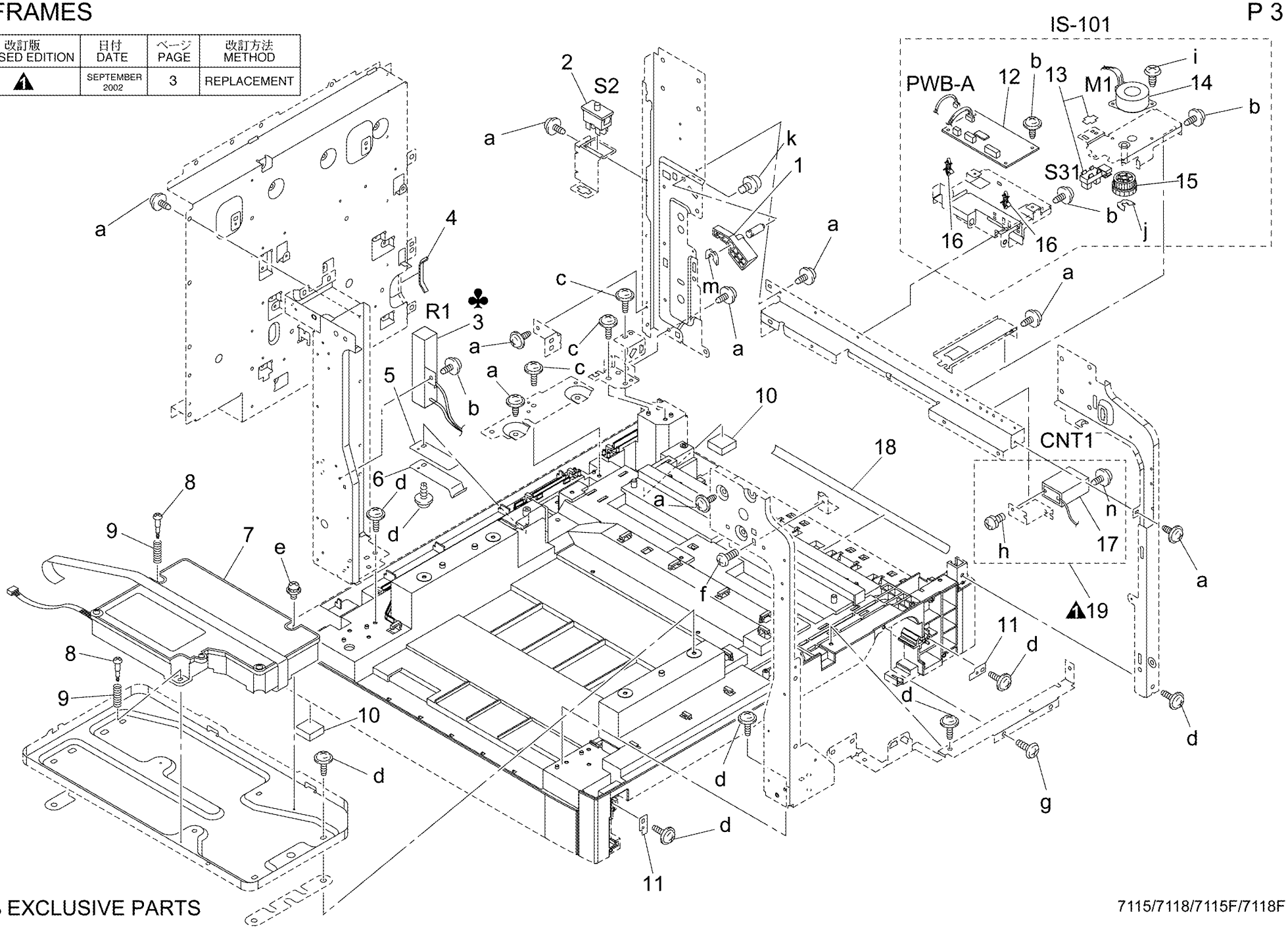

♣ EXCLUSIVE PARTS

Key No.	Parts No.or Sub-ass'y No.	区分 class	出荷単位 Ship.unit	部品・部組名称	Description	仕向地 Destinations	標準部品 Standard parts
1	27AE -615 0	C	1	CCDユニット	CCD Unit		a-111T00020
2	27AE 1606 0	C	5/1SET	押え板	Set Plate		b-27AE11050
3	27AE 1602 0	D	5/1SET	クッション	Cushion		
4	27AE 1059 0	D	5/1SET	シール	Seal		
5	27AE 8511 0	C	1	フォトインタラプター	Photo Interrupter		
6	27AE 1604 0	C	5/1SET	押え板	Set Plate		
7	11YA 8601 0	B	1	リードスイッチ	Magnetic SW		
8	27AE 1601 0	D	5/1SET	ピン	Pin		
9	27AE 1605 0	C	5/1SET	押え板	Set Plate		
10	27AE 1603 0	D	5/1SET	クッション	Cushion		

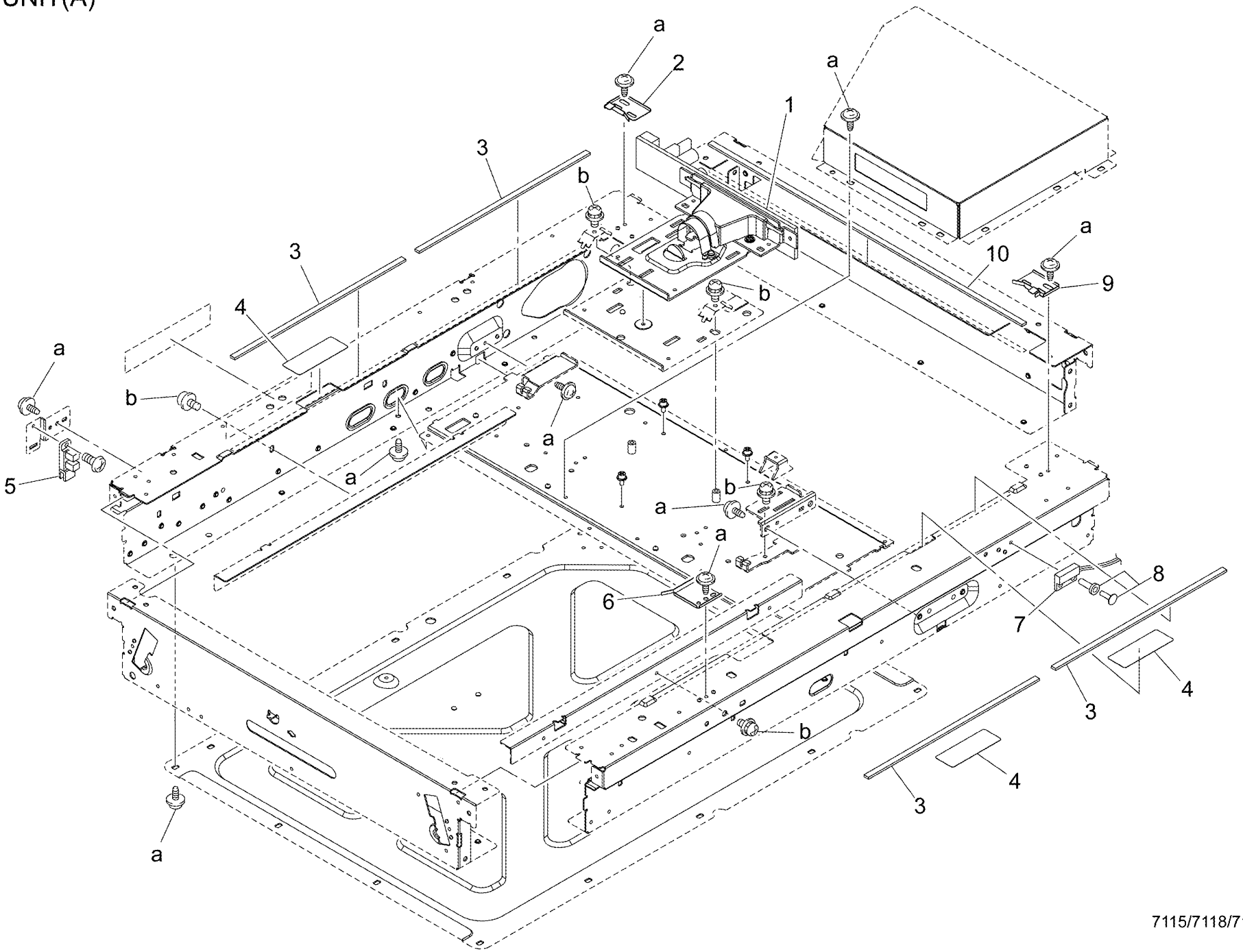
a
2
a
1
3
b
3
a
10
9
4
b
a
b
a
5
a
b
a
a
6
8
7
4
3
b
4
3
a

Key No.	Parts No.or Sub-ass'y No.	区分 class	出荷単位 Ship.unit	部品・部組名称	Description	仕向地 Destinations	標準部品 Standard parts
1	27AE 1612 0	C	1	**プーリー**	Pulley		a-27AE11050
2	27AE 1614 0	C	5/1SET	**プーリー**	Pulley		b-11YA00370
3	27AE 7801 0	C	1	**タイミングベルト**	Timing Belt		c-27AE11180
4	27AE 7741 0	C	5/1SET	**ギヤ**	Gear		d-27AE11060
5	27AE 1613 0	C	1	**クッション**	Cushion		e-111T00020
							f-111T00030
6	27AE 1611 0	C	1	**ワイヤー**	Wire		g-00Z163101
7	27AE 7519 0	C	5/1SET	**軸受**	Bushing		h-00Z670406
8	27AE 7740 0	C	5/1SET	**ギヤ**	Gear		i-25TU03710
9	27AE 1618 0	D	5/1SET	**スペーサー**	Spacer		j-25TU03720
10	27AE 1615 0	C	5/1SET	**引張コイルばね**	Tension Spring		
11	27AE 8001 0	C	1	**モーター**	Motor		
12	27AE 8303 0	C	1	**ランプ**	Lamp		
13	27AE 7520 0	C	5/1SET	**軸受**	Bushing		
14	27AE -934 0	D	1	**ハーネス部組**	Wire Harness Assembly		
15	27AE 1625 0	C	5/1SET	**ホルダ**	Holder		
16	27AE 1624 0	C	1	**ミラー**	Mirror		
17	27AE -831 0	C	1	**インバータユニット**	Inverter		
18	27AE 1617 0	C	1	**プーリー**	Pulley		
19	27AE 1622 0	C	1	**押え板**	Set Plate		
20	27AE 1621 0	C	1	**プーリー**	Pulley		
21	27AE 1616 0	C	5/1SET	**引張コイルばね**	Tension Spring		
22	27AE 1623 0	C	1	**段ねじ**	Shoulder Screw		
23	27AE -933 0	D	1	**ハーネス部組**	Wire Harness Assembly		
24	27AE 1619 0	C	1	**ミラー**	Mirror		

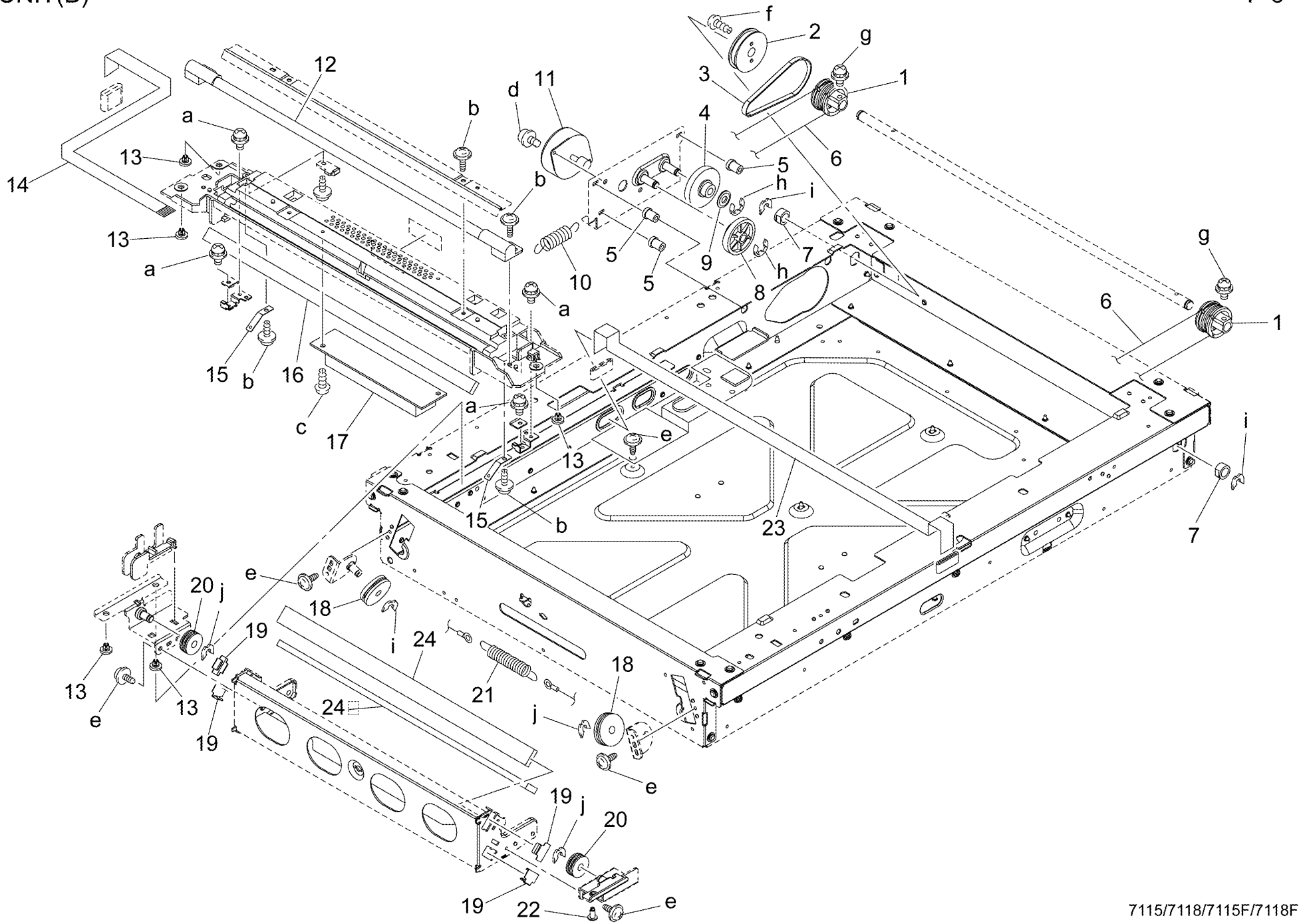

7115/7118/7115F/7118F

Key No.	Parts No.or Sub-ass'y No.	区分 class	出荷単位 Ship.unit	部品・部組名称	Description	仕向地 Destinations	標準部品 Standard parts
1	27AE 8002 0	C	1	**マグネットモータ**	Motor		a-00Z253081
2	27AE 8512 0	C	1	**フォトインタラプター**	Photo Interrupter		b-00Z254081
3	27AE 1259 0	C	5/1SET	**レバー**	Lever		c-25TU02690
4	27AE 1013 0	C	5/1SET	**ねじりコイルバネ**	Torsion Spring		d-25TU03730
5	27AE 1261 0	C	5/1SET	**ピン**	Pin		
6	27AE 1032 0	D	5/1SET	**シャフト**	Shaft		
7	27AE 1016 0	D	5/1SET	**軸受**	Support		
8	27AE 1014 0	C	5/1SET	**シール**	Polyester Film		
9	27AE 1256 0	D	5/1SET	**シャッタ**	Shutter		
10	27AE 1258 0	C	1	**カップリング**	Coupling		
11	27AE 1034 0	D	5/1SET	**シール**	Seal		
12	27AE 1018 0	C	5/1SET	**圧縮バネ**	Pressure Spring		
13	27AE 1017 0	D	5/1SET	**カラー**	Collar		
14	27AE 1012 0	D	5/1SET	**ピン**	Detecting Plate		
15	27AE 1257 0	D	5/1SET	**シール**	Seal		
16	27AE 1262 0	D	5/1SET	**シール**	Seal		
17	27AE 7516 0	C	1	**軸受**	Bushing		
18	27AE 1011 0	C	5/1SET	**ロックレバー**	Lock Lever		
19	27AE 1388 0	D	5/1SET	**ねじ**	Screw		
20	25TU 7722 0	B	1	**ギヤ 18T**	Gear 18T		
21	27AE -350 0	D	1	**ホッパーユニット**	Hopper Unit - - - - - - - - - - - -	B G	
21	27AF -350 0	D	1	**ホッパーユニット**	Hopper Unit - - - - - - - - - - - -	A' C D E F KOREA	

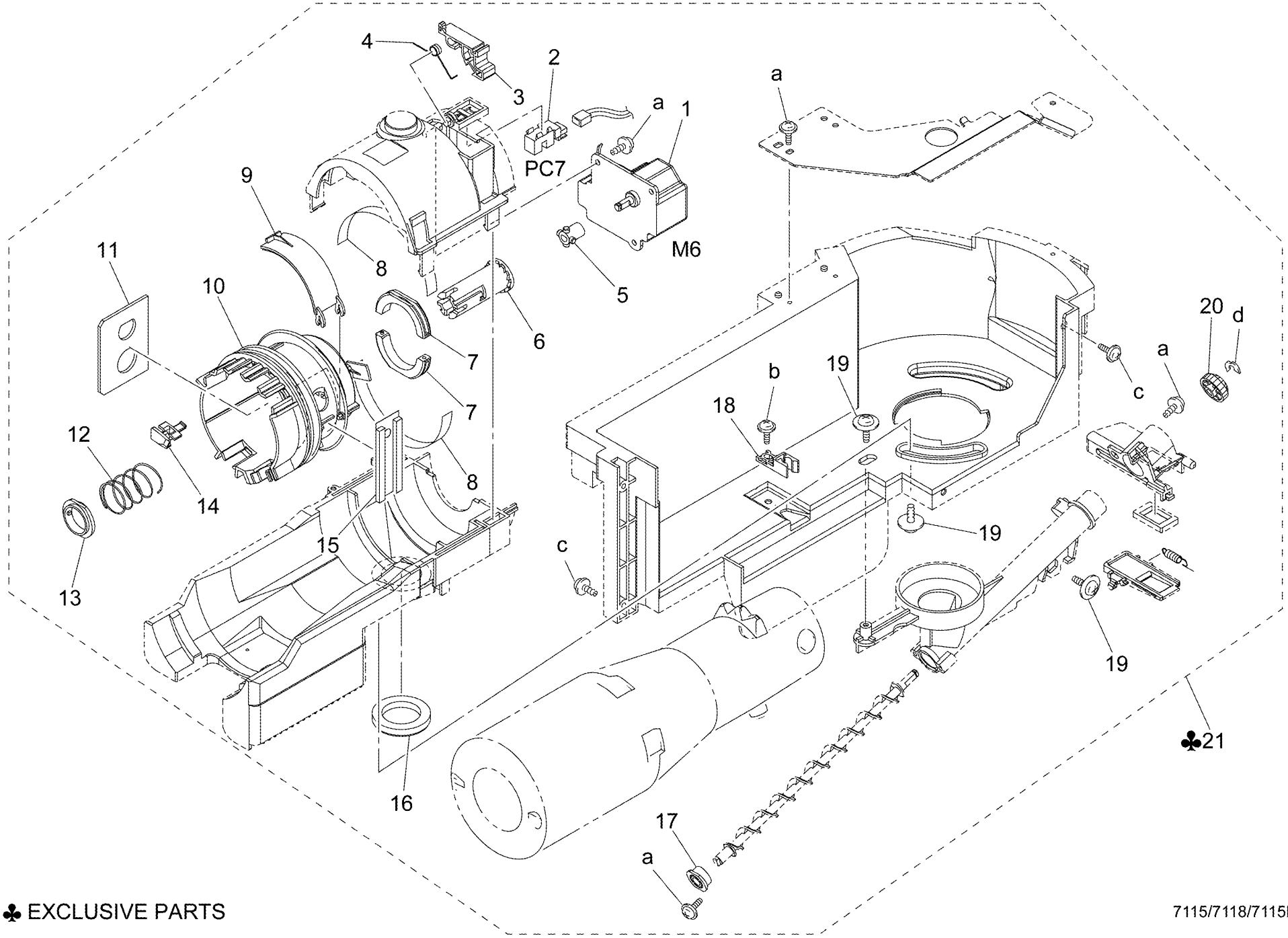

♣ EXCLUSIVE PARTS

Key No.	Parts No.or Sub-ass'y No.	区分 class	出荷単位 Ship.unit	部品・部組名称	Description	仕向地 Destinations	標準部品 Standard parts
1	27AE 1074 0	D	5/1SET	シール	Seal		a-25TU03710
2	27AE 1388 0	D	5/1SET	ねじ	Screw		b-27AE11150
3	27AE 1078 0	D	5/1SET	接点	Contact		c-00Z254081
4	27AE 1071 0	C	5/1SET	カラー	Collar		d-25TU02690
5	27AE 1076 0	D	5/1SET	ホルダ	Holder		e-27AE11120
							f-27AE11190
6	27AE 1244 0	C	5/1SET	レバー	Lever		
7	27AE 1247 0	C	5/1SET	引張コイルばね	Tension Spring		
9	27AE 1073 0	C	5/1SET	ねじりコイルばね	Torsion Spring		
10	27AE 1036 0	D	5/1SET	板ナット	Plate Nut		
11	27AE 7502 0	C	5/1SET	軸受	Bushing		
12	27AE 8211 0	C	1	クラッチ	Clutch		
13	27AE 1015 0	D	5/1SET	スペーサー	Spacer		
14	27AE 1229 0	C	5/1SET	引張コイルばね	Tension Spring		
15	27AE 1075 0	C	5/1SET	圧縮コイルばね	Pressure Spring		
16	27AE 1079 0	D	5/1SET	接点	Contact		
17	27AE 1084 0	C	5/1SET	カバー	Cover		
18	27AE 1082 0	D	5/1SET	接点	Contact		
19	27AE 1081 0	D	5/1SET	接点	Contact		
20	27AE 1077 0	D	1	ホルダ	Holder		
21	27AE 1231 0	C	5/1SET	接点	Contact		
22	27AE 1083 0	D	5/1SET	接点	Contact		
23	11YA 8604 0	B	1	マイクロスイッチ	Micro Switch		
24	27AE 1085 0	C	5/1SET	ねじりコイルばね	Torsion Spring		
25	27AE 1096 0	C	5/1SET	段ねじ	Shoulder Screw		
26	27AE 1091 0	C	5/1SET	圧縮コイルばね	Pressure Spring		
27	27AE 1087 0	C	5/1SET	アーム	Arm		
28	27AE 1410 0	C	1	引張コイルばね	Tension Spring		
29	27AE 7703 0	C	5/1SET	ギヤ	Gear		
30	27AE 7702 0	C	5/1SET	ギヤ	Gear		
31	27AE 1226 0	C	5/1SET	つまみ	Knob		
32	27AE 1228 0	C	1	ローラ	Roller		
33	27AE 1227 0	C	1	ローラ	Roller		
34	27AE 1404 0	C	1	防振材	Cushion		

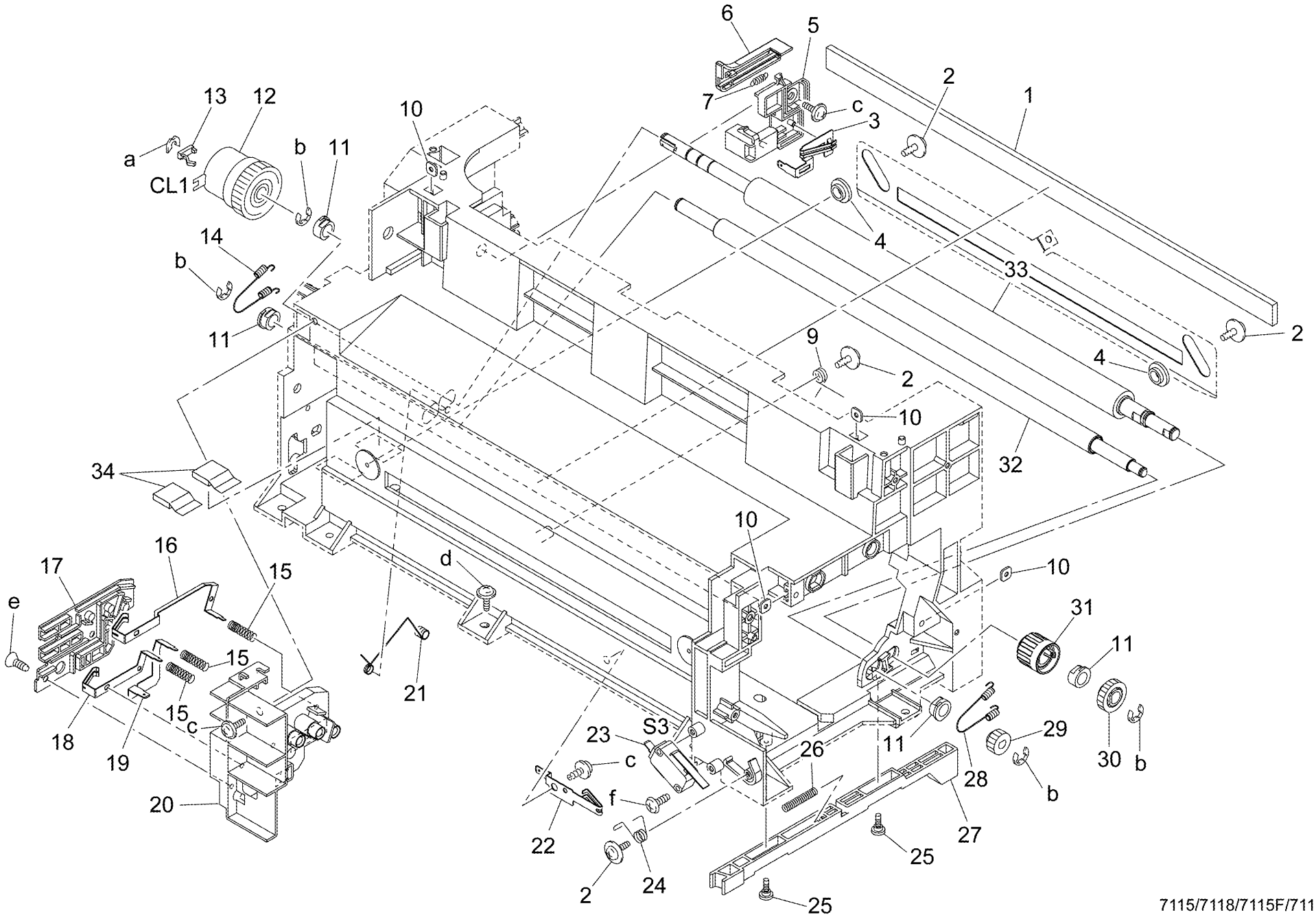

7115/7118/7115F/7118F

Key No.	Parts No.or Sub-ass'y No.	区分 class	出荷単位 Ship.unit	部品・部組名称	Description	仕向地 Destinations	標準部品 Standard parts
1	27AE 1241 0	D	5/1SET	シャッタ	Shutter		a-27AE11360
2	27AE 1242 0	C	5/1SET	レバー	Lever		b-111T00350
3	27AE 1237 0	D	5/1SET	カバー	Cover		
4	27AE 1243 0	C	5/1SET	レバー	Lever		
5	27AE 1245 0	C	5/1SET	ねじりコイルばね	Torsion Spring		
6	27AE 1063 0	B	1	スクリーンメッシュ	Grid		
7	27AE 5304 0	A	1	電極針	Electrode Needle		
8	27AE 1236 0	D	5/1SET	ホルダ	Holder		
9	27AE -250 0	A	1	帯電ＣＨ	Drum Charge Unit		
10	27AE 1235 0	D	5/1SET	ホルダ	Holder		
11	27AE 1238 0	C	5/1SET	レバー	Lever		
12	27AE 1373 0	C	5/1SET	カバー	Cover		
13	27AE 1246 0	D	5/1SET	ピン	Pin		
14	27AE 1031 0	D	5/1SET	シール	Seal		
15	27AE 8301 0	B	1	発光ダイオード	Led Pilot Lamp		
16	27AE 1029 0	D	5/1SET	シール	Seal		
17	27AE -111 0	C	1	感光体ユニット	IU		

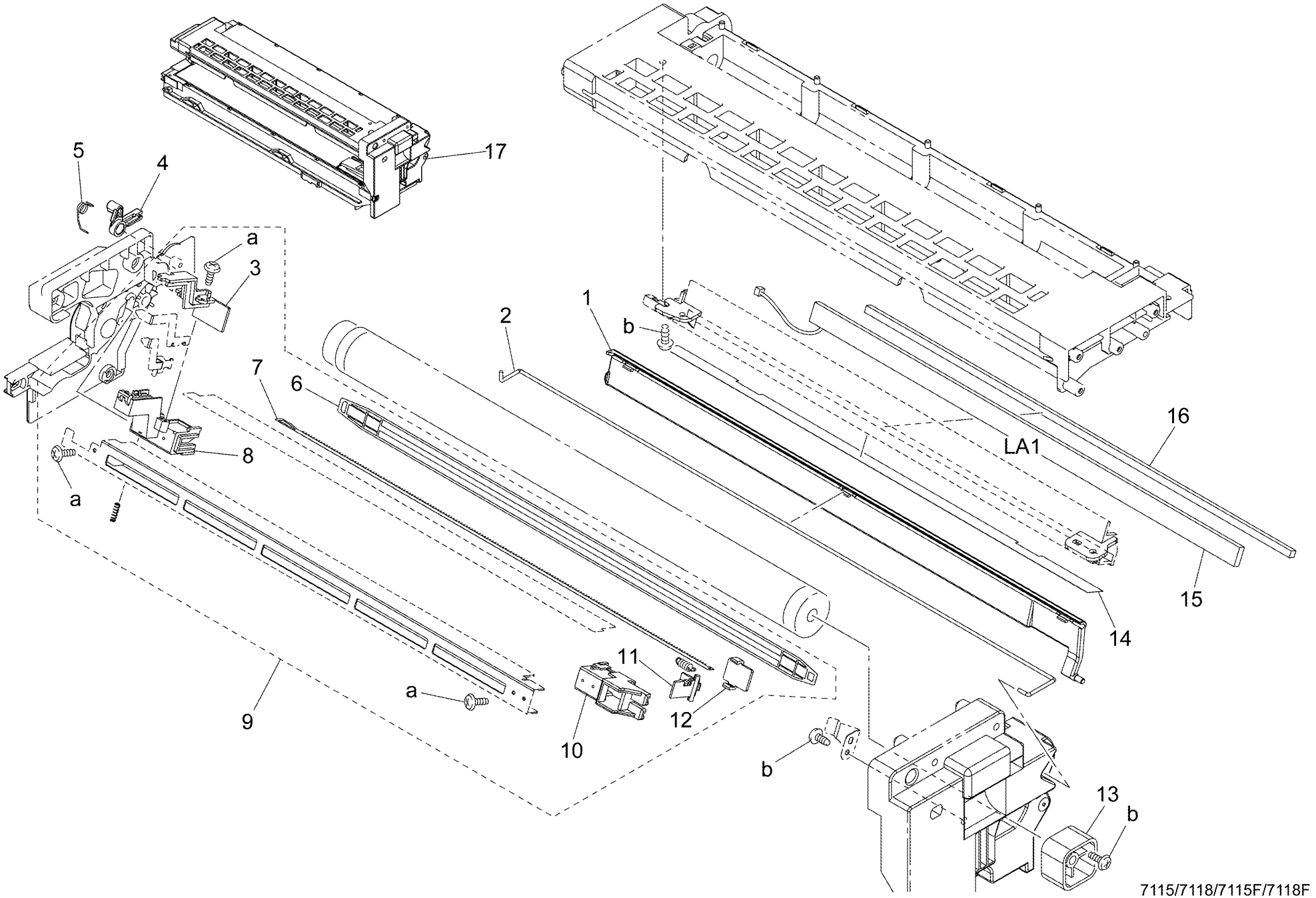
5
4
17
a
3
1
b
2
7
6
16
LA1
8
a
15
14
11
a
9
12
10
b
13
b
7115/7118/7115F/7118F

Key No.	Parts No.or Sub-ass'y No.	区分 class	出荷単位 Ship.unit	部品・部組名称	Description	仕向地 Destinations	標準部品 Standard parts
1	27AE 1249 0	D	5/1SET	ガイド	Guide		a-27AE11250
2	27AE 1068 0	B	5/1SET	接点	Seal		b-111T00350
3	27AE 3005 0	D	1	現像ローラ	Developing Roller		c-25TU03720
4	27AE -114 0	C	1	搬送羽根組	Screw Assembly		d-00Z670406
5	27AE 1254 0	C	5/1SET	カバー	Cover		e-27AE11040
6	27AE 1253 0	D	5/1SET	シール	Seal		f-27AE11010
7	27AE 1377 0	D	5/1SET	ホルダ	Holder		g-27AE11240
8	27AE 3006 0	C	5/1SET	ころ	Roll		h-27AE11360
9	27AE 7507 0	C	5/1SET	軸受	Bushing		
10	27AE 7729 0	C	1	ギヤ	Gear		
11	27AE 7515 0	C	1	軸受	Bushing		
12	27AE 1379 0	C	5/1SET	圧縮コイルばね	Pressure Spring		
13	27AE 7516 0	C	1	軸受	Bushing		
14	27AE 1388 0	D	5/1SET	ねじ	Screw		
15	27AE 7725 0	C	5/1SET	ギヤ	Gear		
16	27AE 7724 0	C	5/1SET	ギヤ	Gear		
17	27AE 7723 0	C	5/1SET	ギヤ	Gear		
18	27AE 7728 0	C	5/1SET	ギヤ	Gear		
19	27AE 7726 0	C	5/1SET	ギヤ	Gear		
20	27AE 1385 0	D	5/1SET	シール	Seal		
21	27AE 1255 0	D	5/1SET	ワッシャ	Washer		
22	27AE 1248 0	D	5/1SET	シール	Seal		
23	27AE 1386 0	D	5/1SET	ねじ	Screw		
24	27AE 1252 0	C	5/1SET	ガイド	Guide		
25	27AE 1378 0	D	5/1SET	シール	Seal		
26	27AE 1384 0	D	5/1SET	マグネット	Magnet		
27	27AE 1387 0	C	5/1SET	ガイド	Guide		
28	27AE 1382 0	D	5/1SET	シール	Seal		
29	27AE 1383 0	D	5/1SET	マグネット	Magnet		
30	25TU 3091 0	D	1	プレートバネ	Plate Spring		
31	27AE 1375 0	D	5/1SET	規制板	Regulating Plate		
32	25TU 3090 0	D	1	段ねじ	Shoulder Screw		
33	27AE 1067 0	B	1	粉煙防止板	Regulating Plate		
34	27AE 8502 0	B	1	センサー	ATDC Sensor		
35	27AE 1251 0	D	5/1SET	シール	Seal		
36	27AE 1381 0	D	5/1SET	シール	Seal		
37	27AE 7727 0	C	5/1SET	ギヤ	Gear		
38	27AE 1036 0	D	5/1SET	板ナット	Plate Nut		
39	27AE 7514 0	C	5/1SET	軸受	Bushing		
40	27AE 1376 0	D	5/1SET	シール	Seal		
41	27AE -116 0	D	1	スクリュウ	Screw Assy		
42	27AE -117 0	D	1	スクリュウ	Screw Assy		

DEVELOPING UNIT

改訂版 REVISED EDITION	日付 DATE	ページ PAGE	改訂方法 METHOD
⚠1	SEPTEMBER 2002	9	REPLACEMENT

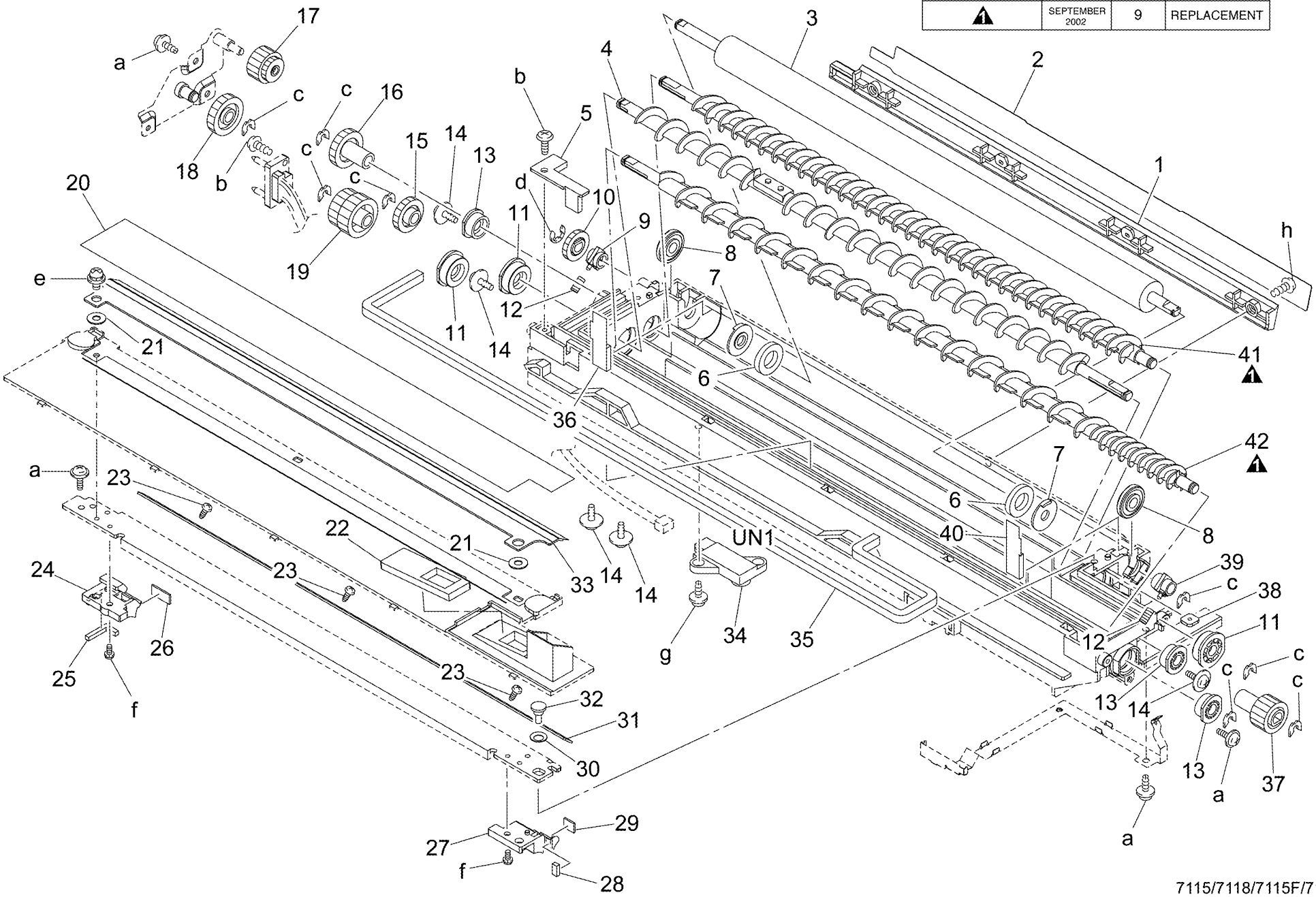

7115/7118/7115F/7118F

Key No.	Parts No.or Sub-ass'y No.	区分 class	出荷単位 Ship.unit	部品・部組名称	Description	仕向地 Destinations	標準部品 Standard parts
1	27AE 1394 0	C	5/1SET	**搬送はね**	Screw		a-111T00350
2	27AE 1397 0	D	5/1SET	**シール**	Seal		b-25TU03730
3	27AE 1061 0	B	1	**分離爪**	Separator		c-27AE11360
4	27AE 1372 0	C	5/1SET	**ねじりコイルばね**	Torsion Spring		d-27AE11250
5	27AE 1374 0	D	5/1SET	**分離爪ホルダー**	Holder		
6	27AE 1371 0	D	5/1SET	**分離ガイド**	Guide		
7	27AE 1391 0	D	5/1SET	**シール**	Seal		
8	27AE 7732 0	C	5/1SET	**ギヤ**	Gear		
9	27AE 7517 0	C	5/1SET	**軸受**	Bushing		
10	27AE 7738 0	C	5/1SET	**ギヤ**	Gear		
11	27AE 7518 0	C	5/1SET	**軸受**	Bushing		
12	27AE 7733 0	C	5/1SET	**ギヤ**	Gear		
13	27AE 1396 0	D	5/1SET	**シール**	Seal		
14	27AE 1062 0	A	1	**オゾンフィルター**	Ozone Filter		
15	27AE 2701 0	A	1	**クリーニングブレード**	Cleaning Blade		
16	27AE 1066 0	B	1	**除電部材**	Neutralizing Member		
17	27AE 7731 0	C	5/1SET	**ギヤ**	Gear		
18	27AE 1389 0	D	5/1SET	**シール**	Seal		
19	27AE 7730 0	C	5/1SET	**ギヤ**	Gear		
20	27AE 7739 0	C	5/1SET	**ギヤ**	Gear		
21	27AE 7722 0	C	5/1SET	**ギヤ**	Gear		
22	27AE 1388 0	D	5/1SET	**ねじ**	Screw		
23	27AE 1263 0	D	5/1SET	**シール**	Seal		
24	27AE 1392 0	D	5/1SET	**シール**	Seal		
25	27AE 1393 0	D	5/1SET	**クリーナー下シール**	Seal		
26	27AE 1395 0	D	5/1SET	**シール**	Seal		
27	27AE 1398 0	D	5/1SET	**シール**	Seal		
28	27AE 1406 0	C	1	**シール**	Seal		

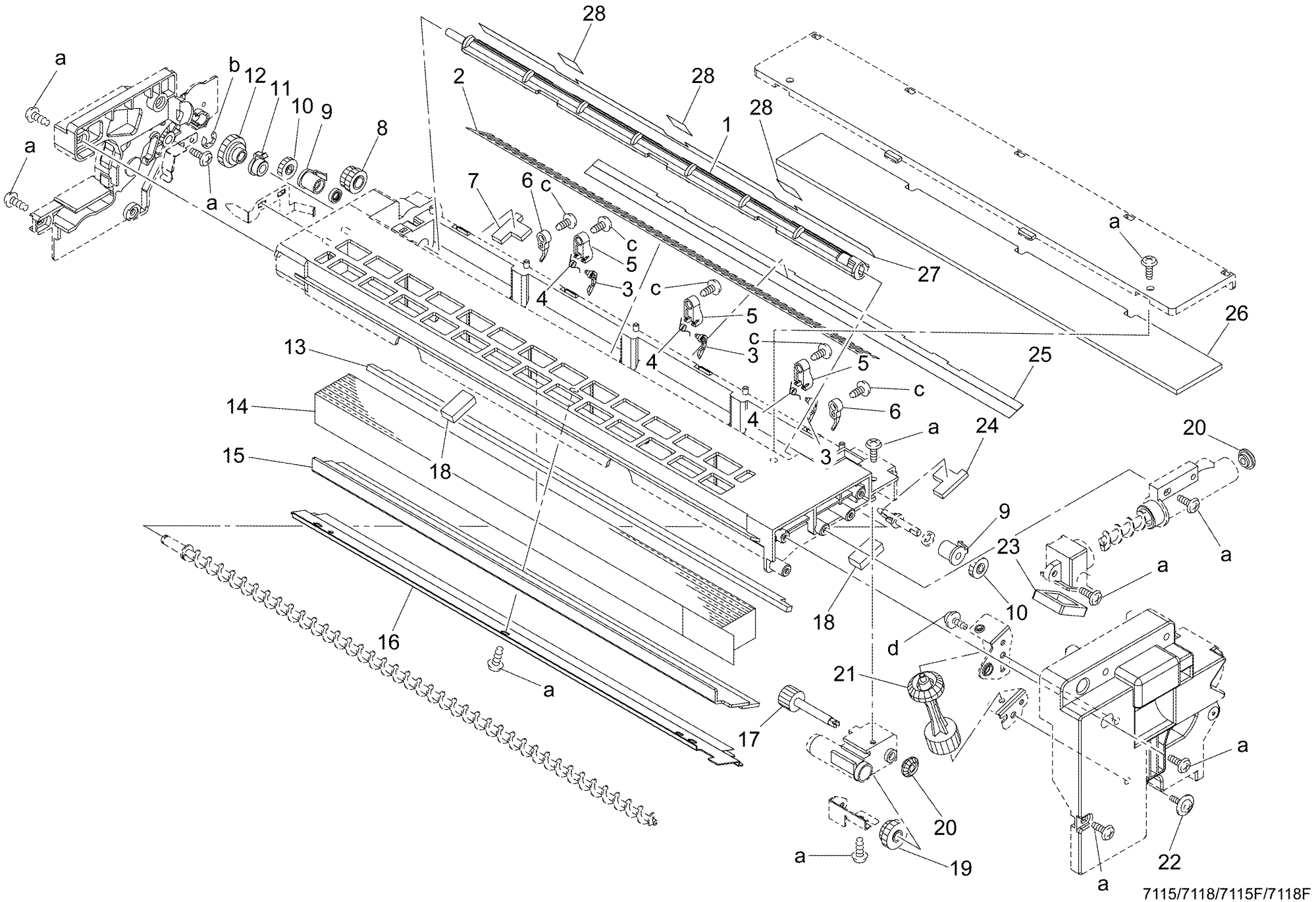

7115/7118/7115F/7118F

Key No.	Parts No.or Sub-ass'y No.	区分 class	出荷単位 Ship.unit	部品・部組名称	Description	仕向地 Destinations	標準部品 Standard parts
1	27AE 1223 0	C	1	**カバー**	Cover		a-00Z253081
2	27AE 1072 0	D	1	**ヒンジ**	Hinge		b-27AE11260
3	27AE 1233 0	D	5/1SET	**シール**	Seal		c-00Z283081
4	27AE 1088 0	C	5/1SET	**接点**	Contact		d-00Z284081
5	27AE 1046 0	C	5/1SET	**圧縮コイルばね**	Pressure Spring		e-00Z274081
							f-00Z163081
6	27AE 1234 0	D	5/1SET	**シール**	Seal		
7	27AE 9706 0	D	5/1SET	**ラベル**	Label		
8	27AE 1027 0	C	5/1SET	**アッシュクスプリング**	Pressure Spring		
9	27AE 7503 0	C	5/1SET	**軸受**	Bushing		
10	27AE -916 0	B	5/1SET	**基板組**	PWB Assembly		
11	27AE 1388 0	D	5/1SET	**ねじ**	Screw		
12	27AE -451 0	A	1	**転写ローラー**	Transfer Roller Assembly		
13	27AE 1239 0	D	5/1SET	**ストッパ**	Stopper		
14	27AE 1095 0	C	5/1SET	**レバー**	Lever		
15	27AE 1093 0	C	5/1SET	**ねじりコイルばね**	Torsion Spring		
16	27AE 1094 0	C	5/1SET	**取手**	Handle		
17	27AE 1089 0	C	5/1SET	**レバー**	Lever		
18	27AE 1092 0	C	5/1SET	**レバー**	Lever		

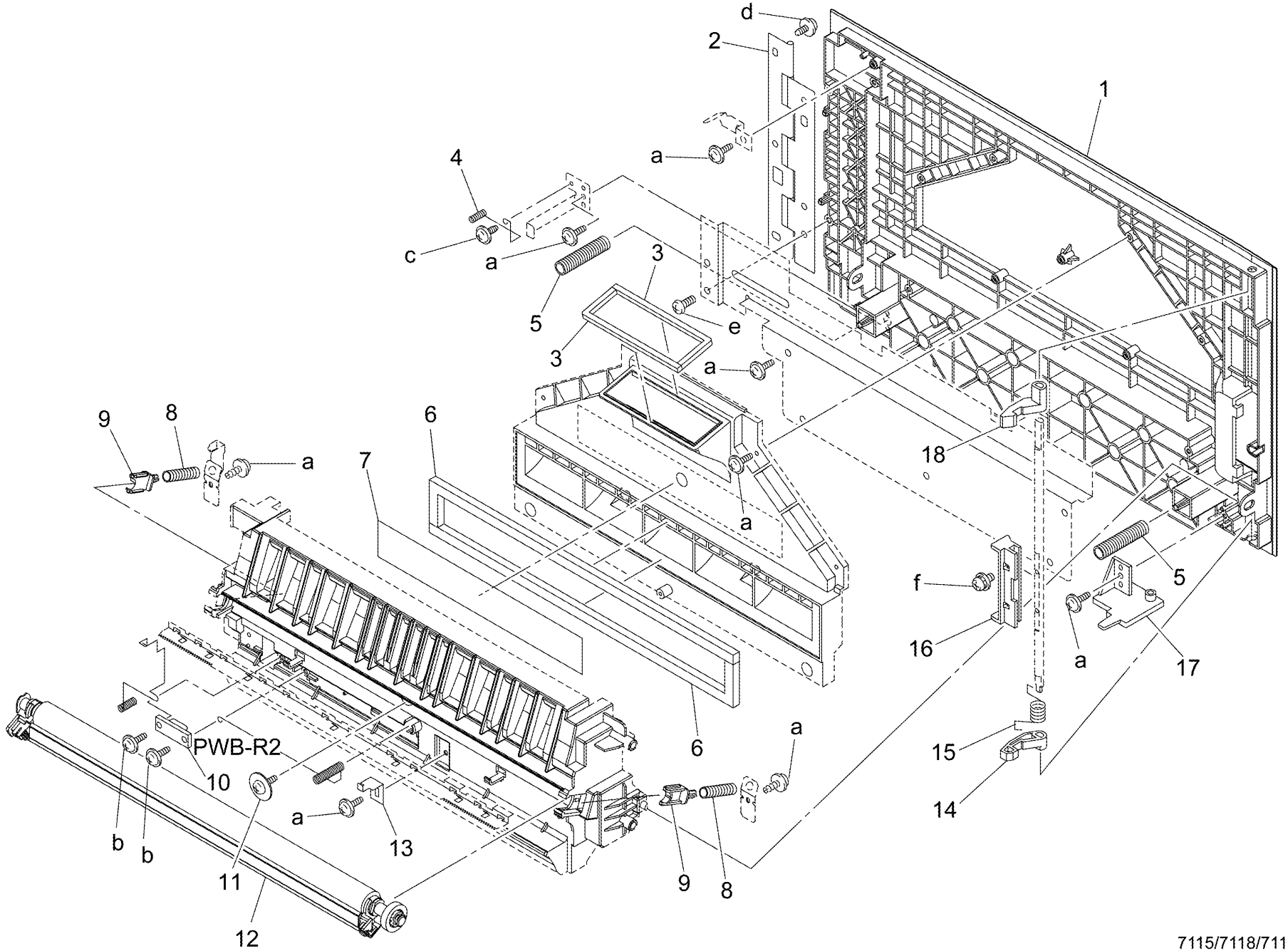
d
2
1
a
4
c
a
3
5
e
3
a
9
8
a
6
7
18
a
f
5
16
a
17
6
a
PWB-R2
10
15
14
a
13
b
b
11
9
8
12

Key No.	Parts No.or Sub-ass'y No.	区分 class	出荷単位 Ship.unit	部品・部組名称	Description	仕向地 Destinations	標準部品 Standard parts
1	27AE -530 0	B	1	定着ユニット	Fusing Unit - - - - - - - - - - - -	A' B F1 G2	a-00Z163081
1	27AF -530 0	B	1	定着ユニット	Fusing Unit - - - - - - - - - - - -	C D E F2 G1 KOREA	b-00Z253081
2	27AE 9710 0	D	5/1SET	ラベル	Label - - - - - - - - - - - - - -	B G	c-27AE11030
2	27AF 9710 0	D	5/1SET	ラベル	Label - - - - - - - - - - - - - -	C	d-00Z163061
2	27AE 9717 0	D	5/1SET	ラベル	Label - - - - - - - - - - - - - -	A' D E F KOREA	e-00Z163101
3	27AE 1285 0	D	5/1SET	段ねじ	Shoulder Screw		
4	27AE 1028 0	D	5/1SET	スペーサー	Spacer		
5	27AE 7509 0	B	1	軸受	Bushing		
6	27AE 1269 0	C	5/1SET	アクチュエータ	Actuator		
7	27AE 1271 0	C	5/1SET	引張コイルばね	Tension Spring		
8	27AE 1266 0	C	5/1SET	ガイド	Guide		
9	27AE 1267 0	C	5/1SET	ねじりコイルばね	Torsion Spring		
10	27AE 5301 0	A	5/1SET	分離爪	Separator		
11	27AE 1268 0	C	5/1SET	引張コイルばね	Tension Spring		
12	27AE 8503 0	B	1	サーミスター	Thermistor		
13	27AE 8302 0	B	1	近赤外線ヒータ	Heater - - - - - - - - - - - - - -	A' B F1 G2	
13	27AF 8302 0	B	1	近赤外線ヒータ	Heater - - - - - - - - - - - - - -	C D E F2 G1 KOREA	
14	27AE 1283 0	D	5/1SET	保護材	Protection		
15	27AE 1284 0	D	5/1SET	止め輪	Stop Ring		
16	27AE 1274 0	C	5/1SET	レバー	Lever		
17	27AE 1278 0	D	5/1SET	レバー	Lever		
18	27AE 1279 0	C	5/1SET	ホルダ	Holder		
19	27AE 1265 0	C	5/1SET	止め輪	Stop Ring		
20	27AE 7734 0	C	1	ギヤ	Gear		
21	27AE 7510 0	C	5/1SET	軸受	Bushing		
22	27AE 7501 0	A	5/1SET	軸受	Bushing		
23	27AE 7735 0	C	5/1SET	ギヤ	Gear		
24	27AE 1275 0	C	5/1SET	引張コイルばね	Tension Spring		
25	27AE 1276 0	C	5/1SET	接点	Contact		
26	27AE 1277 0	C	5/1SET	接点	Contact		
27	27AE -915 0	B	5/1SET	基板組	PWB Assembly		
28	SP00 -013 0	A	1	サーモスタット	Thermal Switch		
29	27AE 5352 0	C	5/1SET	接点	Contact		
30	27AE 1273 0	C	5/1SET	レバー	Lever		
31	27AE 1272 0	C	5/1SET	レバー	Lever		
32	27AE 5302 0	A	1	ローラ	Roller		
33	27AE 9704 0	D	5/1SET	ラベル	Label		
34	27AE 1281 0	C	5/1SET	ねじりコイルばね	Torsion Spring		
35	27AE 5303 0	A	1	ローラ	Roller		
36	27AE 1021 0	D	5/1SET	シール	Seal		
37	27AE 1412 0	C	1	除電シート	Neutralizing Member		
38	27AE 1408 0	C	1	接点	Contact		
39	27AE 4711 0	D	1	ガイド	Guide		

改訂版 REVISED EDITION	日付 DATE	ページ PAGE	改訂方法 METHOD
⚠1	SEPTEMBER 2002	12	REPLACEMENT

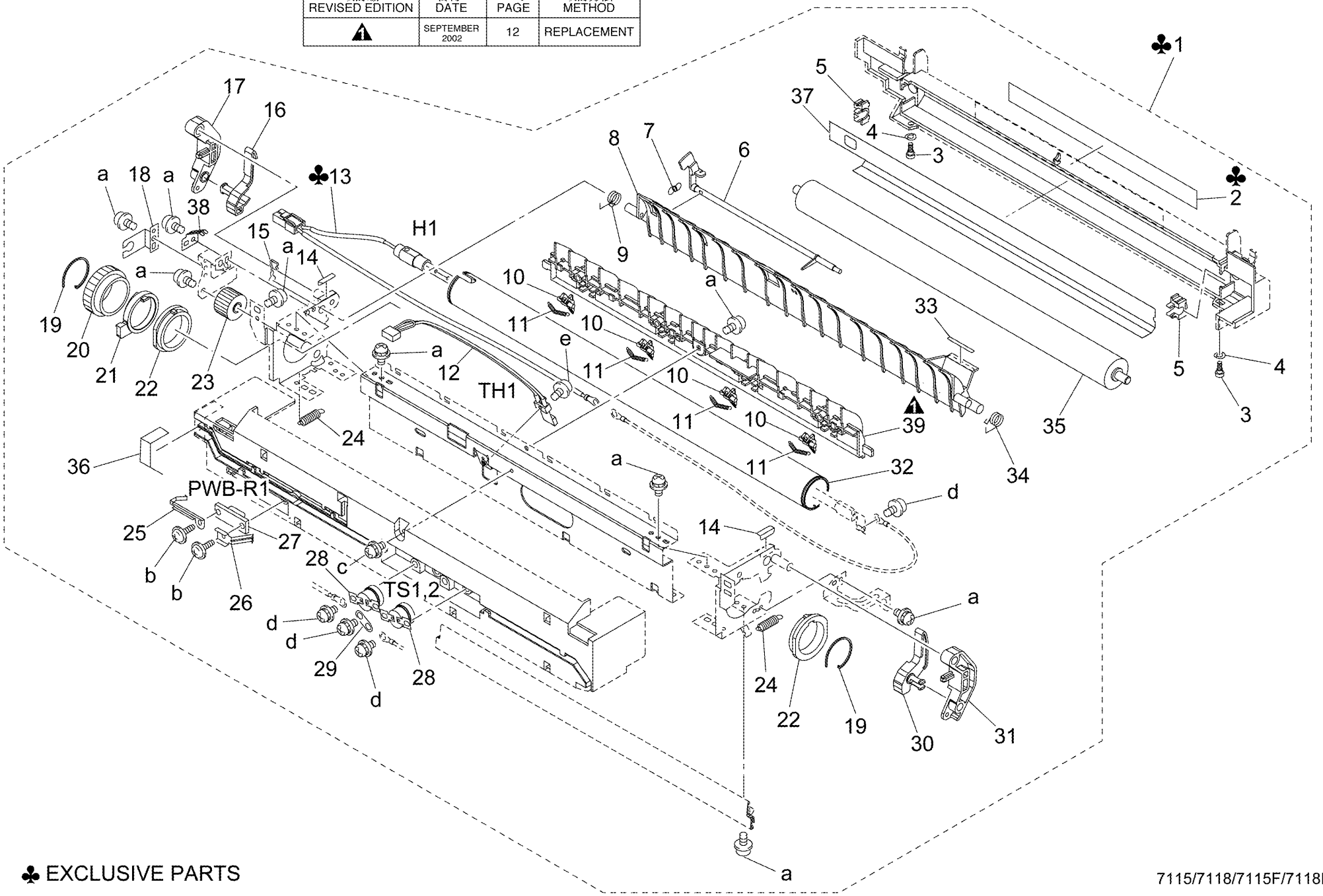

♣ EXCLUSIVE PARTS

Key No.	Parts No.or Sub-ass'y No.	区分 class	出荷単位 Ship.unit	部品・部組名称	Description	仕向地 Destinations	標準部品 Standard parts
1	27AE 1361 0	D	5/1SET	ダクト	Duct		a-25TU03730
2	27AE 8003 0	C	1	ファンモータ	Fan Motor		b-11UM01260
3	14AH 8501 0	C	1	フォトインタラプター	Photo Interrupter		c-00Z253081
4	27AE 7512 0	C	5/1SET	軸受	Bushing		d-00Z163081
5	27AE 7737 0	C	5/1SET	ギヤ	Gear		e-25TU03720
							f-25TU02690
6	27AE 1289 0	D	5/1SET	段ねじ	Shoulder Screw		g-00Z254081
7	27AE 1297 0	C	1	ばね	Spring		
8	27AE 7736 0	C	5/1SET	ギヤ	Gear		
9	27AE 1363 0	C	5/1SET	カラー	Collar		
10	27AE 7513 0	C	5/1SET	軸受	Bushing		
11	27AE 1293 0	C	1	ローラ	Roller		
12	27AE 1291 0	D	1	ガイド	Guide		
13	27AE 1298 0	C	5/1SET	押え板	Set Plate		
14	27AE 7508 0	C	5/1SET	軸受	Bushing		
15	27AE 1286 0	C	1	ローラ	Roller		
16	27AE 1296 0	C	5/1SET	除電ブラシ	Neutralizing Brush		
17	27AE 1288 0	C	5/1SET	板ばね	Plate Spring		
18	27AE 1287 0	C	5/1SET	ころ	Roll		
19	27AE 7511 0	C	5/1SET	軸受	Bushing		
20	27AE 1292 0	D	1	ガイド	Guide		
21	27AE 1295 0	C	5/1SET	引張コイルばね	Tension Spring		
22	27AE 1294 0	C	5/1SET	ころ	Roll		
23	27AE 1362 0	D	5/1SET	スペーサー	Spacer		

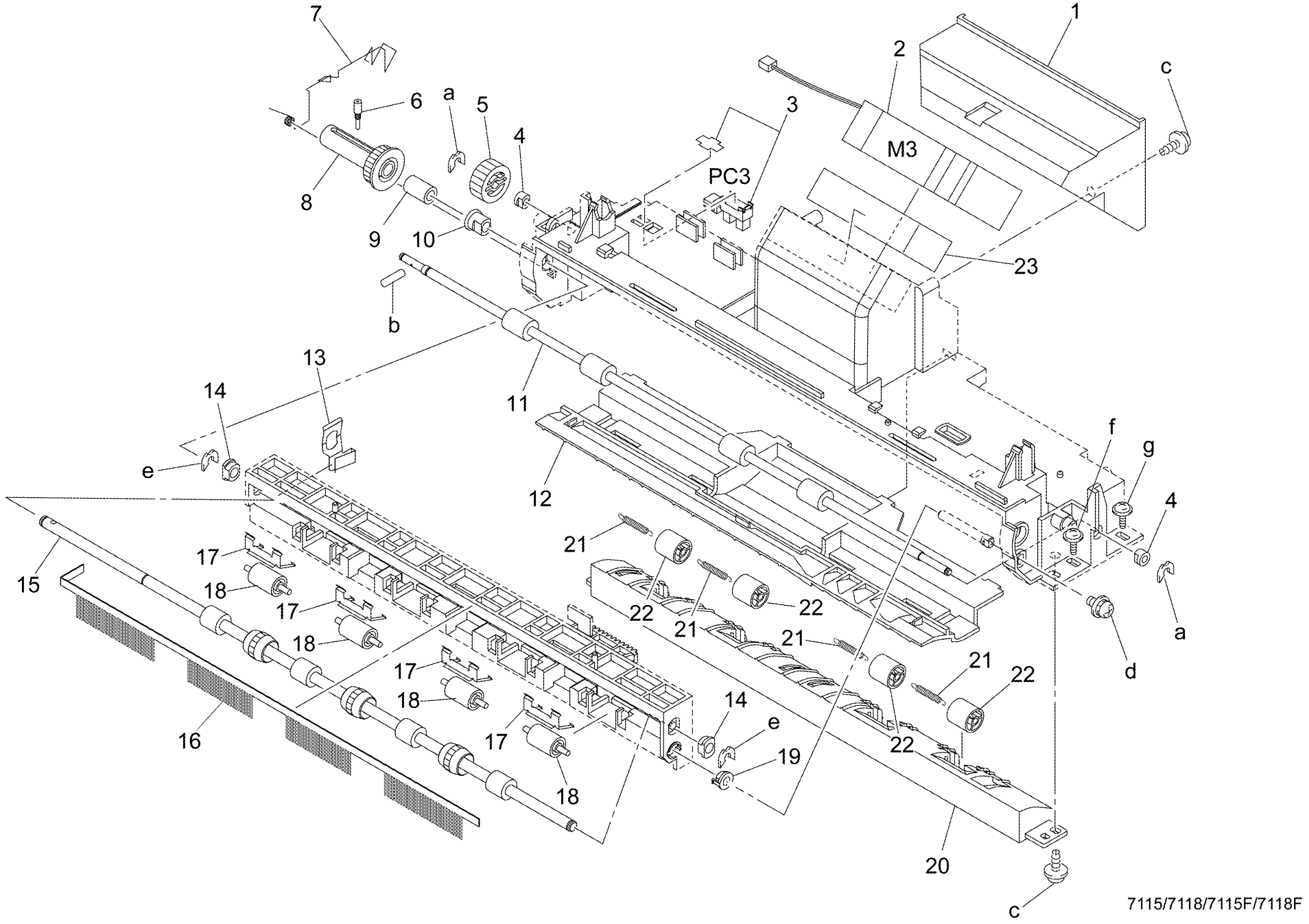

7115/7118/7115F/7118F

Key No.	Parts No.or Sub-ass'y No.	区分 class	出荷単位 Ship.unit	部品・部組名称	Description	仕向地 Destinations	標準部品 Standard parts
1	27AE 8006 0	C	1	ブラシレスモータ	Motor		a-27AE11020
2	27AE 7716 0	C	5/1SET	ギヤ	Gear		b-00Z163081
3	27AE 7505 0	C	5/1SET	軸受	Bushing		c-25TU03720
4	14AH 8202 0	C	1	フラッパーソレノイド	Solenoid		d-00Z283061
5	27AE 1312 0	C	5/1SET	圧縮コイルばね	Pressure Spring		e-25TU03710
							f-27AE11030
6	27AE 7506 0	C	5/1SET	軸受	Bushing		g-27AE11210
7	27AE 1065 0	B	5/1SET	ねじりコイルばね	Torsion Spring		h-00Z670606
8	27AE 1311 0	C	5/1SET	ラチェット	Ratchet		i-00Z670406
9	27AE 7720 0	C	5/1SET	ギヤ	Gear		j-25TU01150
10	27AE 7522 0	D	5/1SET	軸受	Bushing		
11	27AE 7711 0	C	5/1SET	ギヤ	Gear		
12	27AE 7710 0	C	5/1SET	ギヤ	Gear		
13	27AE 7709 0	C	5/1SET	ギヤ	Gear		
14	27AE 7713 0	C	5/1SET	ギヤ	Gear		
15	27AE 7708 0	C	5/1SET	ギヤ	Gear		
16	27AE 7714 0	C	5/1SET	ギヤ	Gear		
17	27AE 7715 0	C	5/1SET	ギヤ	Gear		
18	27AE 7717 0	C	5/1SET	ギヤ	Gear		
19	27AE 7718 0	C	5/1SET	ギヤ	Gear		
20	27AE 7719 0	C	5/1SET	ギヤ	Gear		
21	27AE 7704 0	C	5/1SET	ギヤ	Gear		
22	27AE 7706 0	C	5/1SET	ギヤ	Gear		
23	27AE 4412 0	C	5/1SET	ギヤ	Gear		
24	27AE 7707 0	C	5/1SET	ギヤ	Gear		
25	27AE 7705 0	C	5/1SET	ギヤ	Gear		

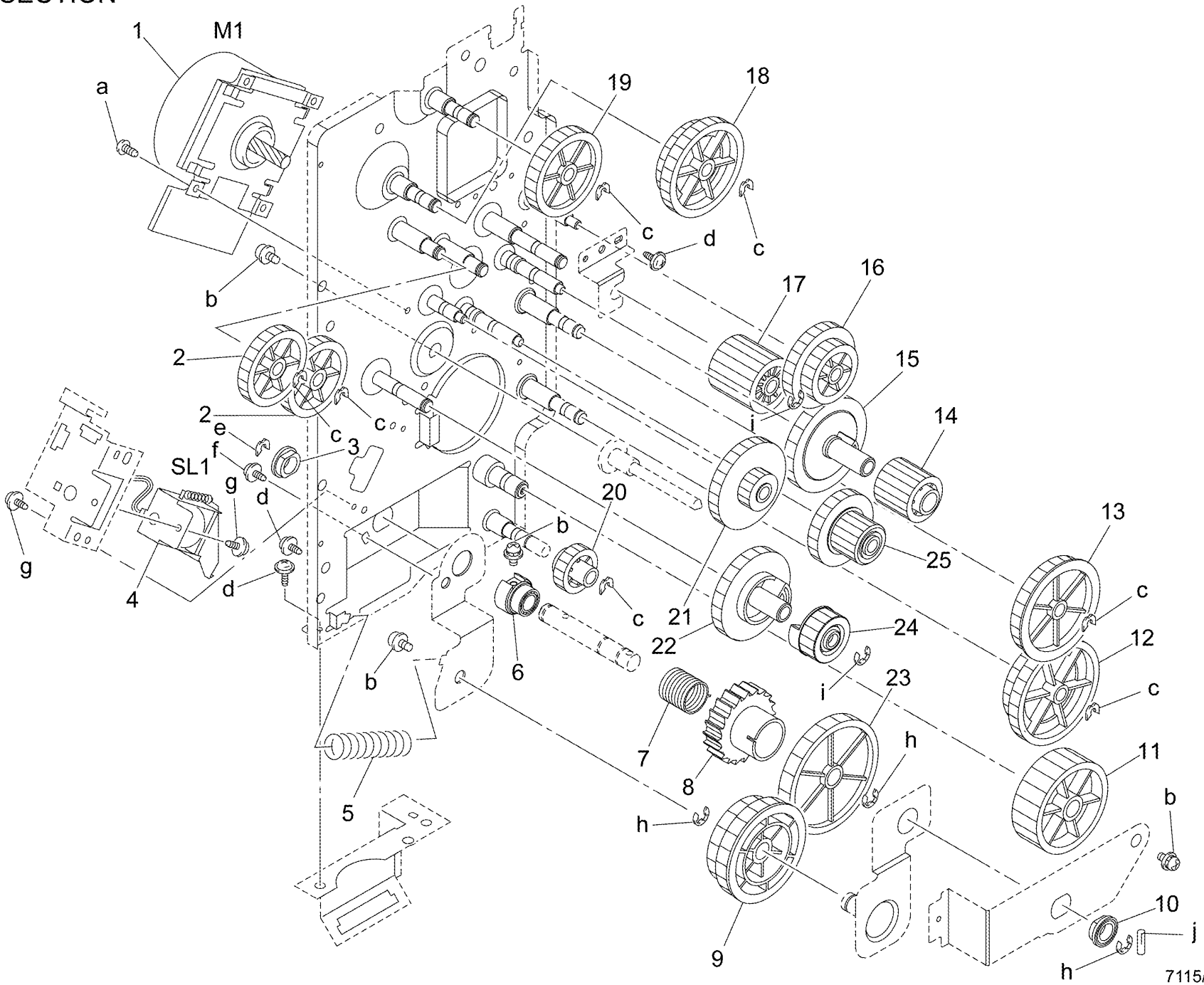

7115/7118/7115F/7118F

Key No.	Parts No.or Sub-ass'y No.	区分 class	出荷単位 Ship.unit	部品・部組名称	Description	仕向地 Destinations	標準部品 Standard parts
1	27AE 1033 0	D	1	**磁気材料**	Magnetic Member		a-27AE11210
2	27AE 1019 0	D	1	**シールド**	Shield		b-27AE11070
3	27AE -811 0	C	1	**高圧ユニット**	HV Transformer		c-00Z163081
4	27AE 1952 0	D	5/1SET	**キバンサポート**	PWB Support 9.4H		d-25TU02690
5	27AE -921 1	B	1	**基板ＡＳＳＹ**	PWB Assembly		e-27AE11190
6	27AE 8805 0	D	1	**ＥＥＰＲＯＭ**	IC		
7	27AE 8701 0	B	1	**基板ＡＳＳＹ**	PWB Assembly		
8	26NE 8861 0	C	1	**プラグ付電源コード**	Power Cord - - - - - - - - - - -	B B(GOVERNMENT) F1 G2	
8	26NF 8861 0	C	1	**プラグ付電源コード**	Power Cord - - - - - - - - - - -	G1	
8	26NA 8861 0	C	1	**プラグ付電源コード**	Power Cord - - - - - - - - - - -	A'	
8	55HX 8861 0	C	1	**プラグ付電源コード**	Power Cord - - - - - - - - - - -	D1 D2 D3 D4 E F2	
8	26NG 8861 0	D	1	**プラグ付電源コード**	Power Cord - - - - - - - - - - -	D5	
8	26NR 8861 0	C	1	**プラグ付電源コード**	Power Cord - - - - - - - - - - -	C KOREA	
9	111T 8581 0	C	1	**スイッチ**	Switch		
10	27AE 8003 0	C	1	**ファンモータ**	Fan Motor		
11	11YA 1027 0	D	1	**ねじ**	Screw		
12	11YA 8604 0	B	1	**マイクロスイッチ**	Micro Switch		
13	27AE 1085 0	C	5/1SET	**ねじりコイルばね**	Torsion Spring		
14	27AE 1388 0	D	5/1SET	**ねじ**	Screw		
15	27AE 8801 0	C	1	**直流安定化電源**	Power Supply - - - - - - - - -	A' B B(GOVERNMENT) F1 G2	
15	27AE 8802 0	C	1	**直流安定化電源**	Power Supply - - - - - - - - -	C D E F2 G1 KOREA	
17	27AE 8841 0	C	1	**一相式ブレーカ**	Mono-Phase Breaker - - - - - - -	A' C D E F2 G1 KOREA	
18	27AE 8841 0	C	1	**一相式ブレーカ**	Mono-Phase Breaker		

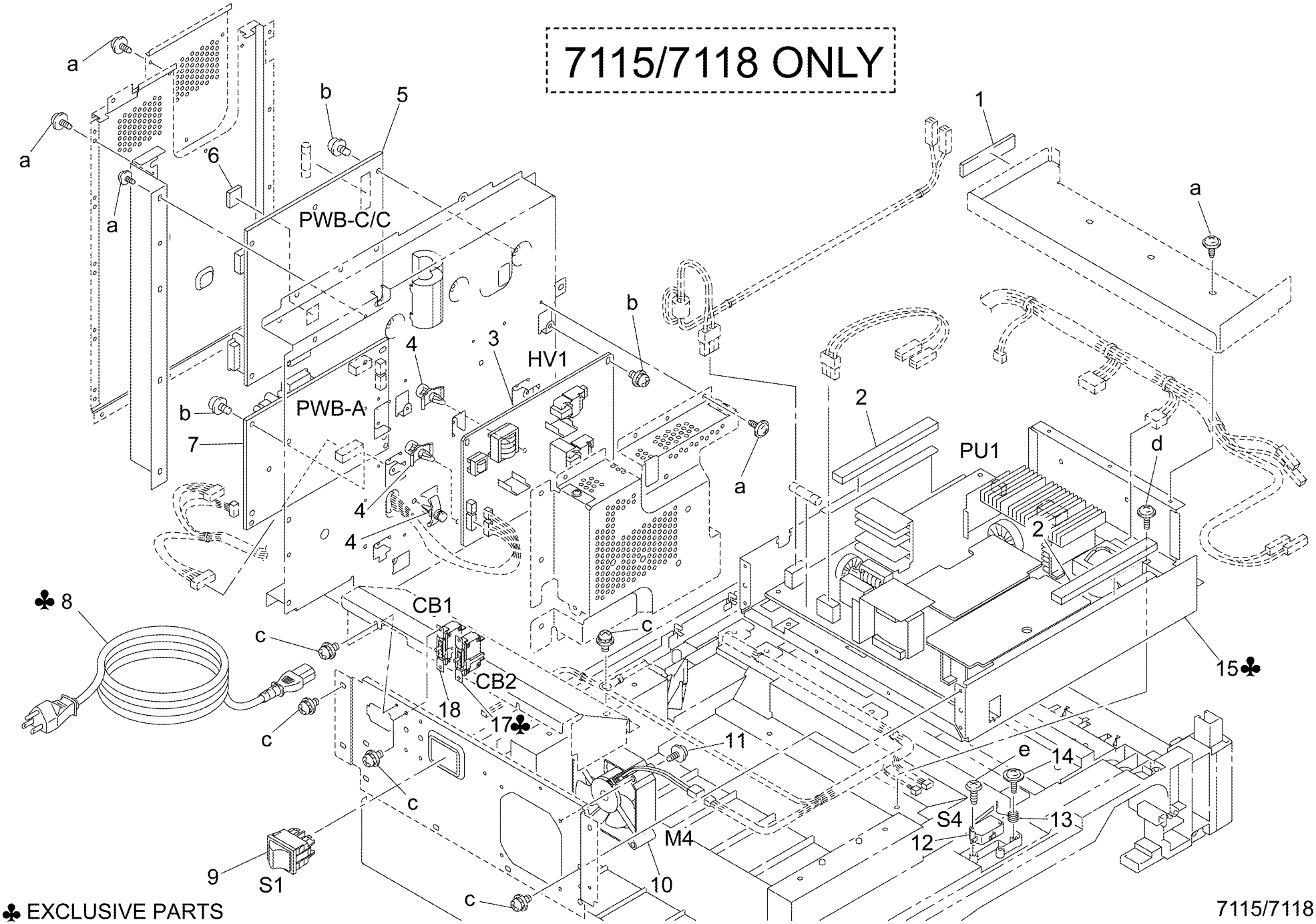

♣ EXCLUSIVE PARTS

Key No.	Parts No.or Sub-ass'y No.	区分 class	出荷単位 Ship.unit	部品・部組名称	Description	仕向地 Destinations	標準部品 Standard parts
1	27AE 1033 0	D	1	**磁気材料**	Magnetic Member		a-00Z283081
2	27AE 1019 0	D	1	**シールド**	Shield		b-111T00020
3	27AE 8801 0	C	1	**直流安定化電源**	Power Supply - - - - - - - - - - -	A' B F1 G2	c-00Z164081
3	27AE 8802 0	C	1	**直流安定化電源**	Power Supply - - - - - - - - - - -	C D E F2 G1 KOREA	d-00Z163081
4	25TU 8309 0	B	1	**ヒューズ**	Fuse 6.3A - - - - - - - - - - - - -	C D E F2 G1 KOREA	e-27TU02690
4	27BE 8702 0	C	1	**ヒューズ CES6 125V,15A U**	Fuse 15A - - - - - - - - - - - - -	A' B F1 G2	f-27AE11190
5	27AE -811 0	C	1	**高圧ユニット**	HV Transformer		
6	27AE 1952 0	D	5/1SET	**基板サポート**	PWB Support 9.4H		
7	27AE -921 1	B	1	**基板組**	PWB Assembly		
8	27BE 8701 0	C	1	**ヒューズ**	Fuse 3A		
9	27AE 8805 0	D	1	**ロム**	IC		
10	27BE -901 0	B	1	**基板**	PWB Board		
11	27BE -902 0	B	1	**基板組**	PWB Assembly		
12	27AE 8701 0	B	1	**基板組**	PWB Assembly		
13	11YU 8452 0	D	1	**バッテリー**	Battery Assembly		
14	27BE 8001 0	C	1	**スピーカー**	Loudspeaker		
15	27BE 8002 0	C	1	**ケーブルタイ**	Cable-TEL		
16	26NE 8861 0	C	1	**プラグ付電源コード**	Power Cord - - - - - - - - - - -	B F1 G2	
16	26NF 8861 0	C	1	**プラグ付電源コード**	Power Cord - - - - - - - - - - -	G1	
16	26NA 8861 0	C	1	**プラグ付電源コード**	Power Cord - - - - - - - - - - -	A'	
16	55HX 8861 0	C	1	**プラグ付電源コード**	Power Cord - - - - - - - - - - -	D1 D2 D3 D4 E F2	
16	26NG 8861 0	D	1	**プラグ付電源コード**	Power Cord - - - - - - - - - - -	D5	
16	26NR 8861 0	C	1	**プラグ付電源コード**	Power Cord - - - - - - - - - - -	C KOREA	
17	27BE 1401 0	D	1	**ハーネスＡＳＳＹ**	Wire Harness Assembly - - - - - -	B F1 G2	
17	27BE 1403 0	D	1	**ハーネスＡＳＳＹ**	Wire Harness Assembly - - - - - -	A' C D E F2 G1 KOREA	
18	111T 8581 0	C	1	**スイッチ**	Switch		
19	27BE 9711 0	D	1	**ラベル**	Label		
20	27BE 9712 0	D	1	**ラベル**	Label - - - - - - - - - - - - - - -	A' C D E F2 G1 KOREA	
21	27AE 8841 0	C	1	**一相式ブレーカ**	Mono-Phase Breaker		
22	27AE 8841 0	C	1	**一相式ブレーカ**	Mono-Phase Breaker - - - - - - - -	A' C D E F2 G1 KOREA	
23	27AE 8003 0	C	1	**ファンモータ**	Fan Motor		
24	11YA 1027 0	D	1	**取付ネジ**	Screw		
25	11YA 8604 0	B	1	**マイクロスイッチ**	Micro Switch		
26	27AE 1085 0	C	5/1SET	**ねじりコイルばね**	Torsion Spring		
27	27AE 1388 0	D	5/1SET	**ねじ**	Screw		
28	27BE 9701 0	D	1	**JIG IC**	JIG IC		

7115F/7118F ONLY

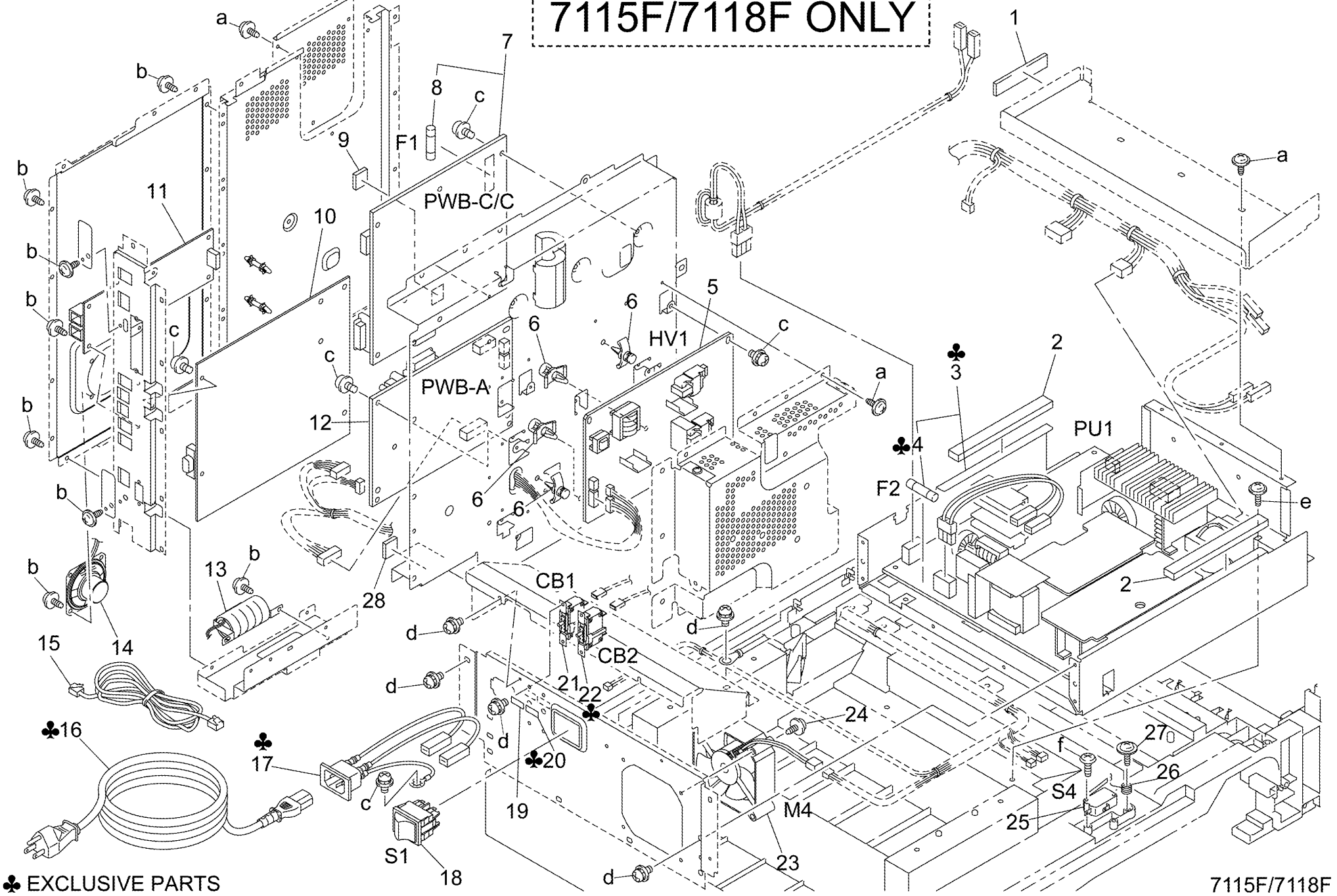

Key No.	Parts No.or Sub-ass'y No.	区分 class	出荷単位 Ship.unit	部品・部組名称	Description	仕向地 Destinations	標準部品 Standard parts
1	27AE 1221 0	D	5/1SET	**規制板**	Regulating Plate		a-00Z254081
2	27AE 1222 0	D	5/1SET	**規制板**	Regulating Plate		b-25TU03720
3	25TU 7542 0	B	1	**軸受**	Bushing		c-00Z670406
4	27AE 4201 0	A	1	**ローラ**	Roller		d-00Z283061
5	27AE 1045 0	D	5/1SET	**アクチュエータ**	Actuator		e-25TU02690
							f-11YA00370
6	14AH 8501 0	C	1	**フォトインタラプター**	Photo Interrupter		
7	27AE 1627 0	C	5/1SET	**ガイドバネ**	Spring		
8	27AE 1626 0	C	5/1SET	**ロール**	Roll		
9	27AE 1216 0	C	1	**カラー**	Collar		
10	27AE 1217 0	C	5/1SET	**ラチェット**	Ratchet		
11	27AE 1218 0	C	5/1SET	**ばね**	Spring		
12	27AE 7721 0	C	5/1SET	**ギヤ**	Gear		
13	14AH 8202 0	C	1	**フラッパーソレノイド**	Solenoid		
14	27AE 1314 0	C	5/1SET	**ホルダ**	Holder		
15	27AE -912 0	B	1	**基板組**	PWB Assembly		
16	111T 1510 0	D	1	**レバー**	Lever		
17	27AE 8531 0	C	1	**押釦スイッチ**	Pushbutton Switch		
18	27AE 1313 0	C	5/1SET	**カバー**	Cover		
19	111T 3502 0	D	1	**アクチュエータ**	Actuator		
20	27AE 8512 0	C	1	**フォトインタラプター**	Photo Interrupter		
21	27AE 1224 0	D	5/1SET	**ホルダ**	Holder		
22	27AE 1225 0	C	5/1SET	**アクチュエータ**	Actuator		
23	25TU 4029 0	B	1	**引張りバネ**	Torsion Spring		
24	27AE 2702 0	B	5/1SET	**クリーニングパッド**	Cleaning Pad		
25	27BE 1017 0	C	1	**ガイド**	Guide		
26	27AE 1219 0	C	5/1SET	**板ばね**	Plate Spring		
27	27AE 7742 0	C	5/1SET	**ギヤ**	Gear		
28	27AE 1215 0	D	1	**カバー**	Cover		
29	27AE 9724 0	C	5/1SET	**ラベル**	Label - - - - - - - - - - - - - - -	B G	
29	27AE 9725 0	C	5/1SET	**ラベル**	Label - - - - - - - - - - - - - - -	A' C D E F KOREA	
30	27AE -115 0	C	1	**ヒータＡＳＳＹ**	Heater Assembly - - - - - - - - - -	B G2	
30	27AF -115 0	C	1	**ヒータＡＳＳＹ**	Heater Assembly - - - - - - - - - -	C	
30	27BK -115 0	C	1	**ヒータＡＳＳＹ**	Heater Assembly - - - - - - - - - -	A' F1	
30	27BN -115 0	C	1	**ヒータＡＳＳＹ**	Heater Assembly - - - - - - - - - -	G1	
30	27BG -115 0	C	1	**ヒータＡＳＳＹ**	Heater Assembly - - - - - - - - - -	D E F2 KOREA	
31	27AE 1232 0	D	5/1SET	**ホルダ**	Holder		

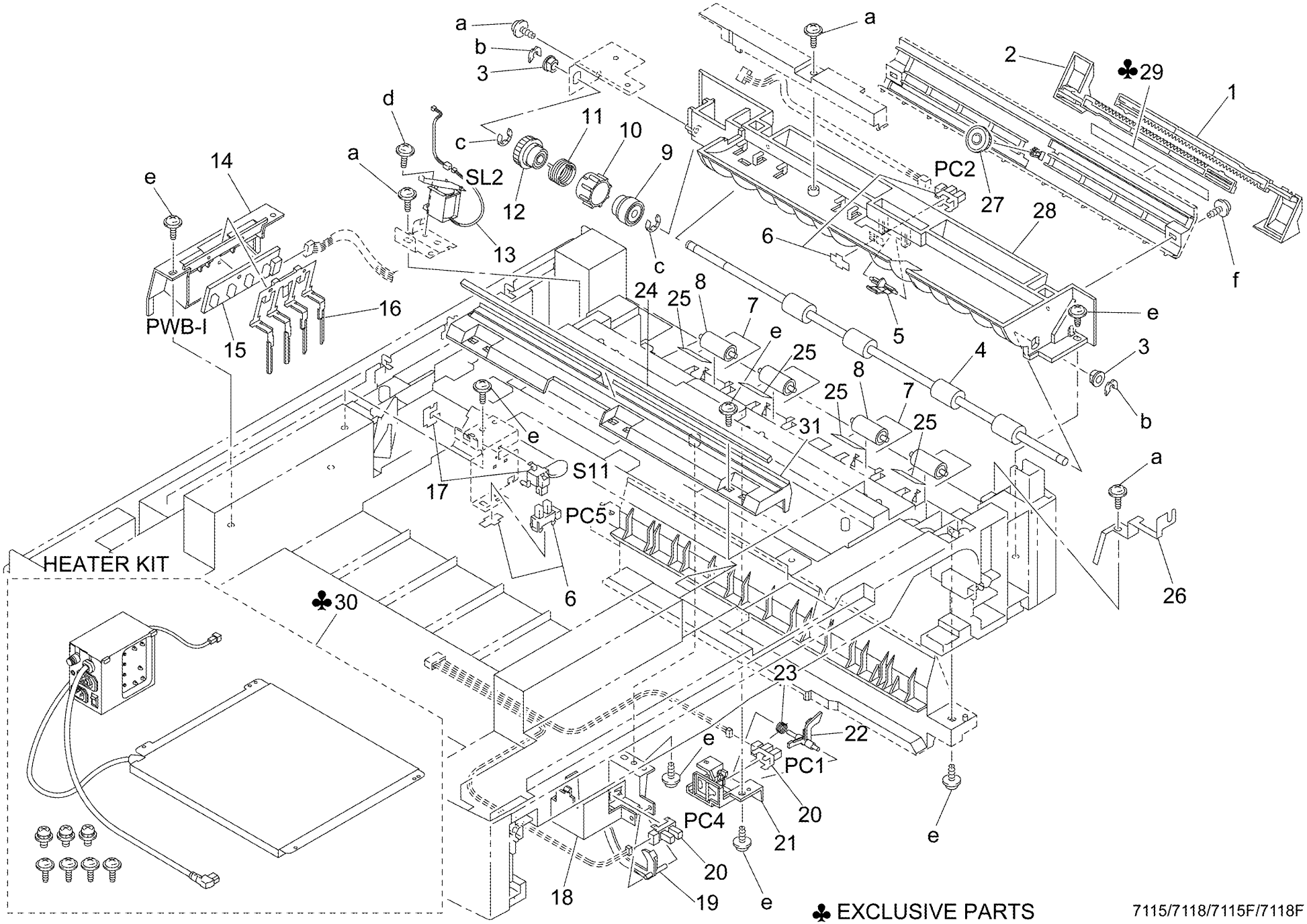

♣ EXCLUSIVE PARTS

Key No.	Parts No.or Sub-ass'y No.	区分 class	出荷単位 Ship.unit	部品・部組名称	Description	仕向地 Destinations	標準部品 Standard parts
1	25TU 4054 0	C	1	ホルダ	Holder		a-111T00190
2	111T -501 0	A	1	ローラＡＳＳＹ	Roller Assembly		b-25TU03710
3	111T 4701 0	D	1	カラー	Collar		c-00Z670606
4	27AE 1211 0	C	5/1SET	圧縮コイルばね	Pressure Spring		d-00Z253081
5	27AE -113 0	C	1	ローラＡＳＳＹ	Roller Assembly		e-25TU02690
6	27AE 4301 0	A	1	ローラ	Roller		f-25TU03730
7	111T 4751 0	D	1	カラー	Collar		g-00Z184082
8	111T 7505 0	C	1	軸受	Bushing		
9	27AE 1207 0	D	5/1SET	ガイド	Guide		
10	27AE 1212 0	D	5/1SET	取付板	Bracket		
11	111T 4610 0	C	1	ロックレバー	Lever		
12	111T 4611 0	C	1	アッシュクスプリング	Pressure Spring		
13	27AE 1208 0	D	5/1SET	ガイド	Guide		
14	111T 4613 0	C	1	アッシュクスプリング	Pressure Spring		
15	111T 4614 0	C	1	爪	Pawl		
16	27AE 1043 0	D	5/1SET	レバー	Lever		
17	27AE 1044 0	C	5/1SET	圧縮コイルばね	Pressure Spring		
18	27AE 1041 0	D	5/1SET	規制板	Regulating Plate		
19	111T 4618 0	D	1	摩擦板	Friction Sheet		
20	27AE 9751 0	D	5/1SET	スケール	Label		
21	27AE 1042 0	D	5/1SET	規制板	Regulating Plate		
22	27AE 1039 0	D	1	押上板	Lifting Plate		
23	27AE 9723 0	C	5/1SET	スケール	Scale		
24	27AE 1024 0	C	5/1SET	ラックギアー	Rack		
25	111T 7701 0	D	1	ギヤ	Gear		
26	27AE 1038 0	C	5/1SET	ねじりコイルばね	Torsion Spring		
27	27BE 1019 0	C	1	段ねじ	Shoulder Screw		
28	27AE 1037 0	D	5/1SET	レバー	Lever		
29	27AE 1020 0	D	5/1SET	ガイド	Guide		
30	27AE 1213 0	D	5/1SET	ガイド	Guide		
31	27AE 1209 0	D	5/1SET	ガイド	Guide		
32	27AE 9707 0	D	5/1SET	ラベル	Label		
33	27AE 1023 0	D	5/1SET	規制板	Regulating Plate		
34	27AE 1022 0	D	5/1SET	スケール	Scale		
35	27AE 1629 0	C	5/1SET	レバー	Lever		
36	27AE 1202 0	C	1	取手	Handle		
37	111T 4731 0	D	1	止め輪	Stop Ring		
38	27AE 9721 0	C	1	ラベル	Label - - - - - - - - - - - - - - -	B G	
38	14AF 9727 0	C	1	ラベル	Label - - - - - - - - - - - - - - -	A' C D E F KOREA	
39	27AE 4712 0	D	1	カセット	Cassette		

改訂版 REVISED EDITION	日付 DATE	ページ PAGE	改訂方法 METHOD
⚠1	SEPTEMBER 2002	12	REPLACEMENT

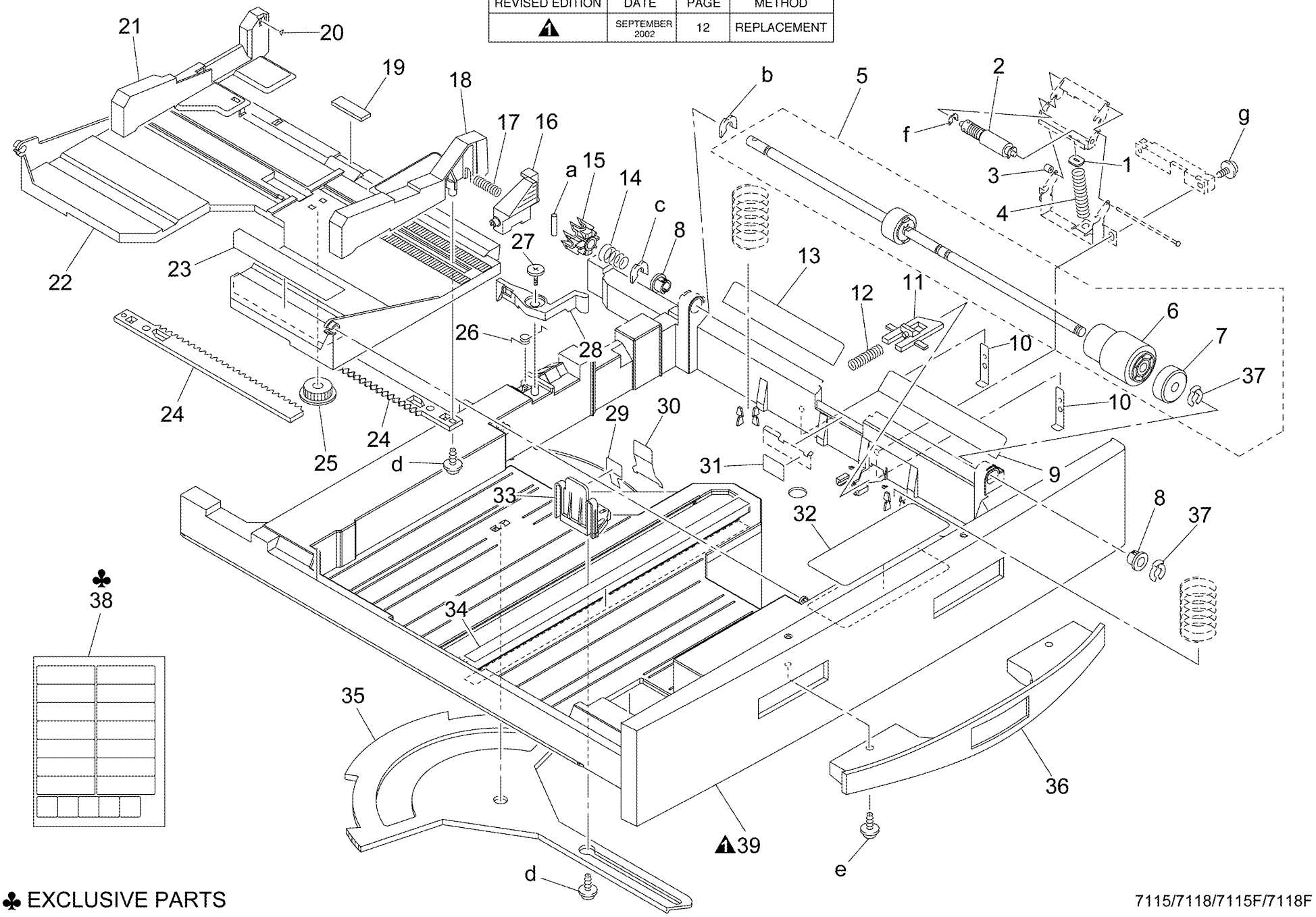

♣ EXCLUSIVE PARTS

Key No.	Parts No.or Sub-ass'y No.	区分 class	出荷単位 Ship.unit	部品・部組名称	Description	仕向地 Destinations	標準部品 Standard parts
1	27AE 7744 0	C	5/1SET	ギヤ	Gear		a-00Z253081
2	27AE 8004 0	C	1	パルスモータ	Motor		b-27AE11370
3	14AH 8501 0	C	1	フォトインタラプター	Photo Interrupter		c-25TU03720
4	25TU 6086 0	D	1	基板サポート	PWB Support 6.35H		d-25TU03730
5	14AM -913 0	B	1	基板組	PWB Assembly		e-00Z283061
							f-27AE11110
6	27AE 1637 0	C	5/1SET	アーム	Arm		g-111T00030
7	27AE 1388 0	D	5/1SET	ねじ	Screw		h-27AE11350
8	27AE 1638 0	C	5/1SET	アーム	Arm		
9	27AE 1634 0	C	5/1SET	アーム	Arm		
10	27AE 7521 0	C	5/1SET	軸受	Bushing		
11	111Z 7503 0	C	1	軸受	Bushing		
12	27AE 1642 0	C	5/1SET	レバー	Lever		
13	27AE 1643 0	C	5/1SET	レバー	Lever		
14	27AE 1641 0	C	5/1SET	レバー	Lever		
15	27AE 1633 0	C	5/1SET	ねじりコイルばね	Torsion Spring		
16	27AE 1639 0	C	5/1SET	検出板	Detecting Plate		
17	27AE 7743 0	C	5/1SET	ギヤ	Gear		
18	27AE 1635 0	C	5/1SET	アーム	Arm		
19	27AE 1636 0	C	5/1SET	アーム	Arm		
20	27AE -914 0	C	1	基板組	PWB Assembly		
21	27AE 1632 0	C	1	カバー	Cover		
22	27AE 1631 0	D	5/1SET	カバー	Cover		
23	27AE 1644 0	D	5/1SET	ホルダ	Holder		
24	27BE 1020 0	D	1	すべり材	Slider		
25	27AE 1645 0	C	1	トレイ	Tray		

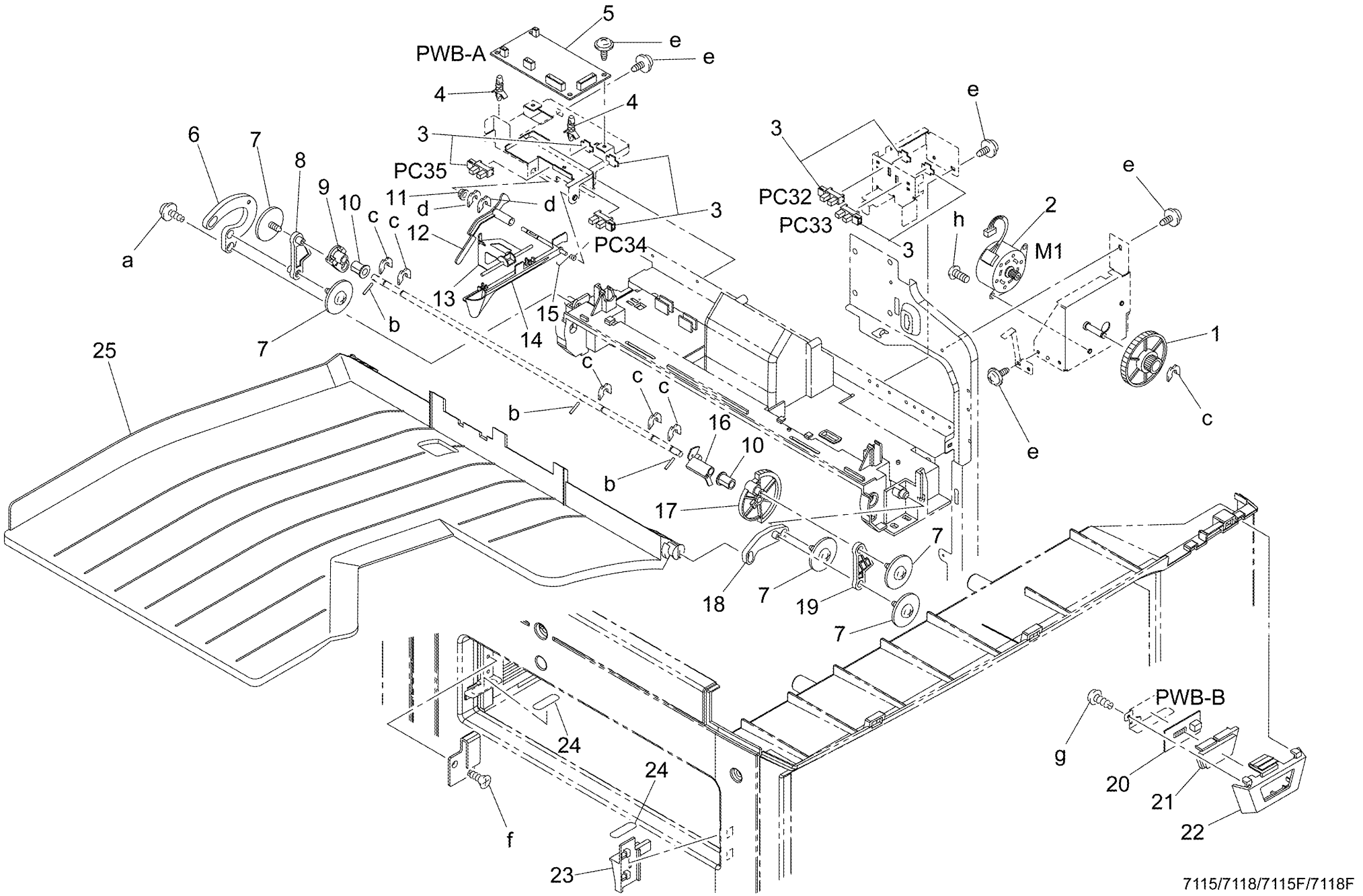
PWB-A
PC35
PC32
PC33
PC34
M1
PWB-B
7115/7118/7115F/7118F

Key No.	Parts No.or Sub-ass'y No.	区分 class	出荷単位 Ship.unit	部品・部組名称	Description	仕向地 Destinations	標準部品 Standard parts
1	27AE 1951 0	D	5/1SET	**ワイヤーサドル**	Wiring Saddle		
2	25TU 0024 0	D	1	**ワイヤーサドル**	Wiring Saddle 6.4H		
3	25TU 0525 0	D	1	**ワイヤーサドル**	Wiring Saddle 16.8H		
4	25TU 0027 0	C	1	**ワイヤーサドル**	Wiring Saddle 8.0H		
5	25TU 0530 0	C	1	**ワイヤーサドル**	Wiring Saddle 9.2H		
6	25TU 0030 0	D	1	**ワイヤーサドル**	Wiring Saddle 14.4H		
7	25TU 0630 0	D	1	**ワイヤーサドル**	Wiring Saddle 15.2H		
8	111T 0022 0	D	10/1SET	**エッジカバー**	Edge Cover		
9	111T 0023 0	D	10/1SET	**エッジカバー**	Edge Cover		
10	25TU 0015 0	C	1	**エッジカバー**	Edge Cover 8.5H		
11	111T 0024 0	D	10/1SET	**スタンドオフクリップ**	SO Clip		
12	12ZL 1197 0	D	1	**結束バンド**	Cable Tie 104L		
13	25TU 0013 0	D	1	**エッジカバー**	Grommet		
14	25TU 0036 1	D	1	**ホルダ**	Holder		
15	27AE 7901 0	C	1	**治具**	Jig		
16	27AE 7902 0	C	1	**治具**	Jig		
17	27AE 7903 0	C	1	**治具**	Jig		
18	27AE 7904 0	C	1	**治具**	Jig		
19	27BE 1091 0	D	1	**クランプ**	P-Clamp 8.4D		
20	27BE 1092 0	D	1	**クランプ**	P-Clip		

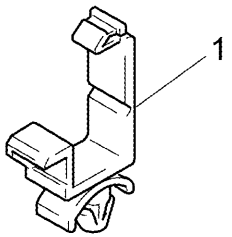
1

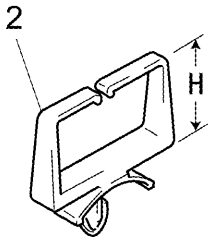
2
H

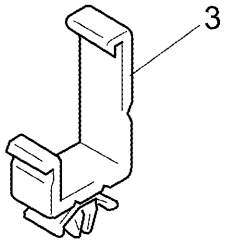
3

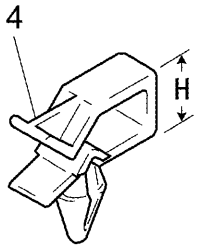
4
H

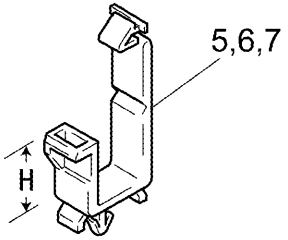
5,6,7
H

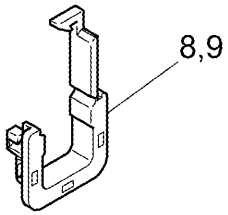
8,9

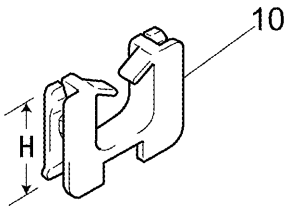
10
H

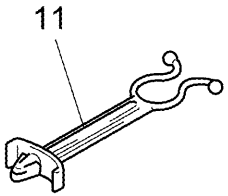
11

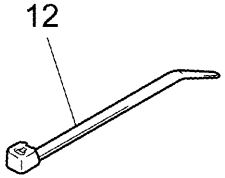
12

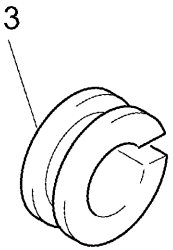
13

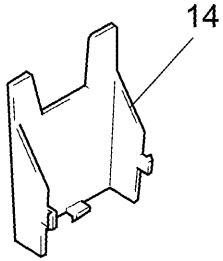
14

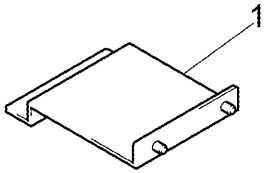
15

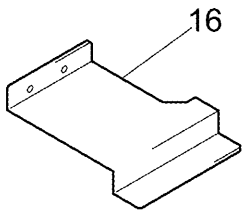
16

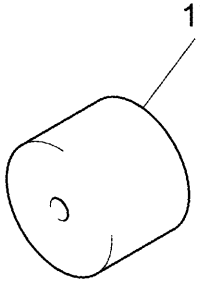
17

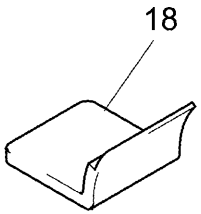
18

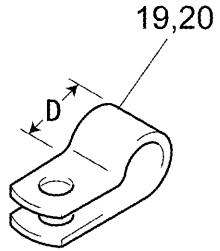
19,20
D

Key No.	Parts No.or Sub-ass'y No.	区分 class	出荷単位 Ship.unit	部品・部組名称	Description	仕向地 Destinations	標準部品 Standard parts
1	25TU 0115 0	D	100/1SET	スプリングロールピン	Spring Roll Pin		
2	11UM 0126 0	D	100/1SET	ピン	Pin		
2	27AE 1137 0	D	100/1SET	ピン	Pin		
2	111T 0019 0	D	100/1SET	ピン	Pin		
3	27AE 1101 0	D	100/1SET	コネジ	Screw		
3	00Z1 5308 1	C	100/1SET	コネジ	Screw		
3	27AE 1102 0	D	100/1SET	コネジ	Screw		
4	27AE 1103 0	D	100/1SET	コネジ	Screw		
4	27AE 1104 0	D	100/1SET	コネジ	Screw		
4	00Z1 6306 1	B	100/1SET	コネジ	Screw		
4	00Z1 6308 1	B	100/1SET	コネジ	Screw		
4	00Z1 6310 1	B	100/1SET	コネジ	Screw		
4	27AE 1106 0	D	100/1SET	コネジ	Screw		
4	27AE 1107 0	D	100/1SET	コネジ	Screw		
5	00Z1 8408 2	C	100/1SET	コネジ	Screw		
5	27AE 1110 0	D	100/1SET	コネジ	Screw		
6	27AE 1105 0	D	100/1SET	コネジ	Screw		
7	27AE 1111 0	D	100/1SET	タッピングネジ	Tapping Screw		
7	27AE 1112 0	D	100/1SET	タッピングネジ	Tapping Screw		
7	25TU 0212 0	D	100/1SET	タッピングネジ	Tapping Screw		
8	27AE 1118 0	D	100/1SET	タッピングネジ	Tapping Screw		
8	111T 0003 0	D	100/1SET	タッピングネジ	Tapping Screw		
8	27AE 1119 0	D	100/1SET	タッピングネジ	Tapping Screw		
9	00Z2 8306 1	C	100/1SET	タッピングネジ	Tapping Screw		
9	111T 0002 0	D	100/1SET	タッピングネジ	Tapping Screw		
9	00Z2 8308 1	C	100/1SET	タッピングネジ	Tapping Screw		
9	11YA 0033 0	D	100/1SET	タッピングネジ	Tapping Screw		
9	00Z2 8408 1	C	100/1SET	タッピングネジ	Tapping Screw		

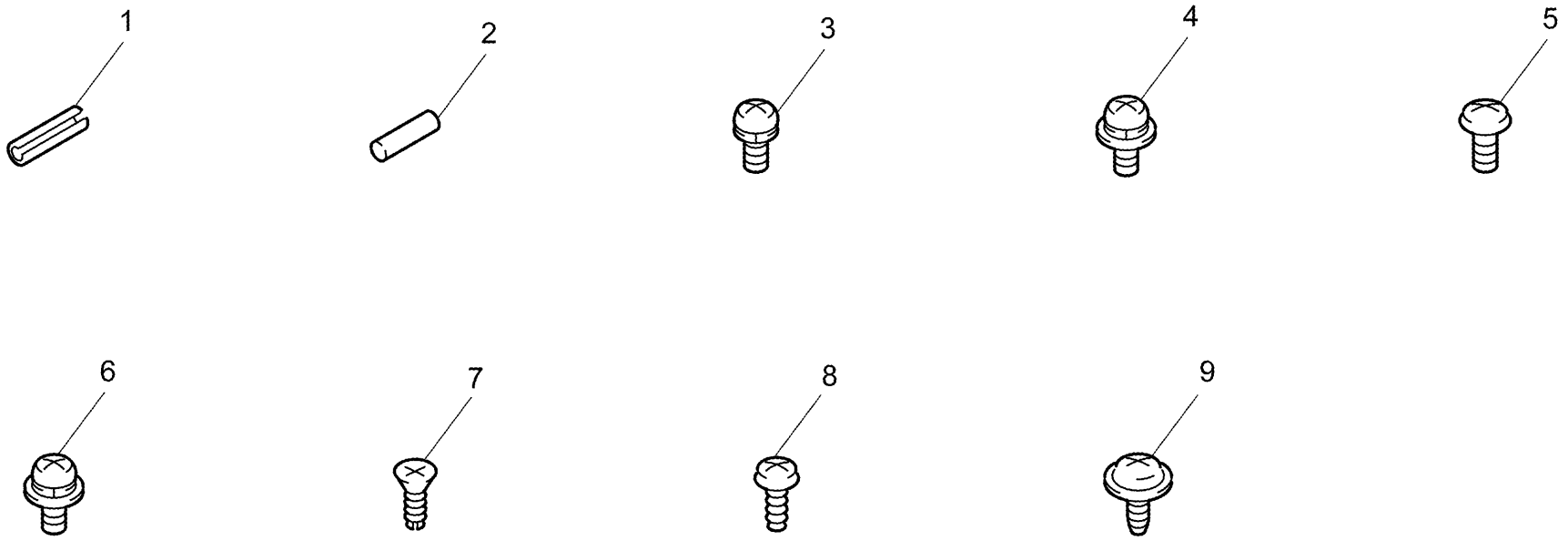
1
2
3
4
5
6
7
8
9

Key No.	Parts No.or Sub-ass'y No.	区分 class	出荷単位 Ship.unit	部品・部組名称	Description	仕向地 Destinations	標準部品 Standard parts
1	27AE 1124 0	D	100/1SET	タッピングネジ	Tapping Screw		
1	27AE 1125 0	D	100/1SET	タッピングネジ	Tapping Screw		
1	00Z2 5308 1	C	100/1SET	タッピングネジ	Tapping Screw		
1	11YA 0037 0	D	100/1SET	タッピングネジ	Tapping Screw		
1	27AE 1126 0	D	100/1SET	タッピングネジ	Tapping Screw		
1	00Z2 5408 1	B	100/1SET	タッピングネジ	Tapping Screw		
1	27AE 1127 0	D	100/1SET	タッピングネジ	Tapping Screw		
1	25TU 0269 0	D	100/1SET	タッピングネジ	Tapping Screw		
1	27AE 1128 0	D	100/1SET	タッピングネジ	Tapping Screw		
2	111T 0035 0	D	100/1SET	タッピングネジ	Tapping Screw		
2	111T 0008 0	D	100/1SET	タッピングネジ	Tapping Screw		
2	00Z2 7408 1	D	100/1SET	タッピングネジ	Tapping Screw		
3	00Z2 9306 1	C	100/1SET	タッピングネジ	Tapping Screw		
3	00Z2 9308 1	D	100/1SET	タッピングネジ	Tapping Screw		
3	27AE 1135 0	D	100/1SET	タッピングネジ	Tapping Screw		
3	27AE 1136 0	D	100/1SET	タッピングネジ	Tapping Screw		
4	111T 0036 0	D	100/1SET	ムシネジ	Set Screw		
5	00Z6 7040 6	B	100/1SET	Eリング	Retaining Ring		
5	27AE 1115 0	D	100/1SET	Eリング	Retaining Ring		
5	25TU 0363 0	D	100/1SET	Eリング	Retaining Ring		
6	25TU 0371 0	D	1	Eリング	Retaining Ring		
6	25TU 0372 0	D	1	Eリング	Retaining Ring		
6	25TU 0373 0	D	1	Eリング	Retaining Ring		

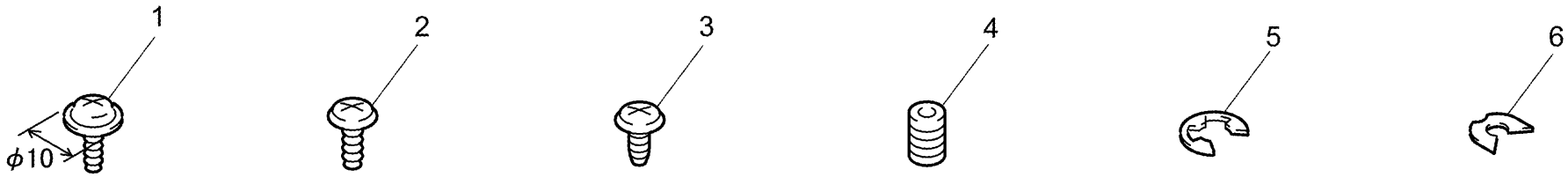
1
2
3
4
5
6
ϕ10

Key No.	Parts No.or Sub-ass'y No.	区分 class	出荷単位 Ship.unit	部品・部組名称	Description	仕 向 地 Destinations	標準部品 Standard parts
1	65EA -731 0	C	1	キーカウンター取付キット	Key Counter Mount Kit		

KEY COUNTER MOUNT KIT

改訂版 REVISED EDITION	日付 DATE	ページ PAGE	改訂方法 METHOD
1	SEPTEMBER 2002	21	REPLACEMENT

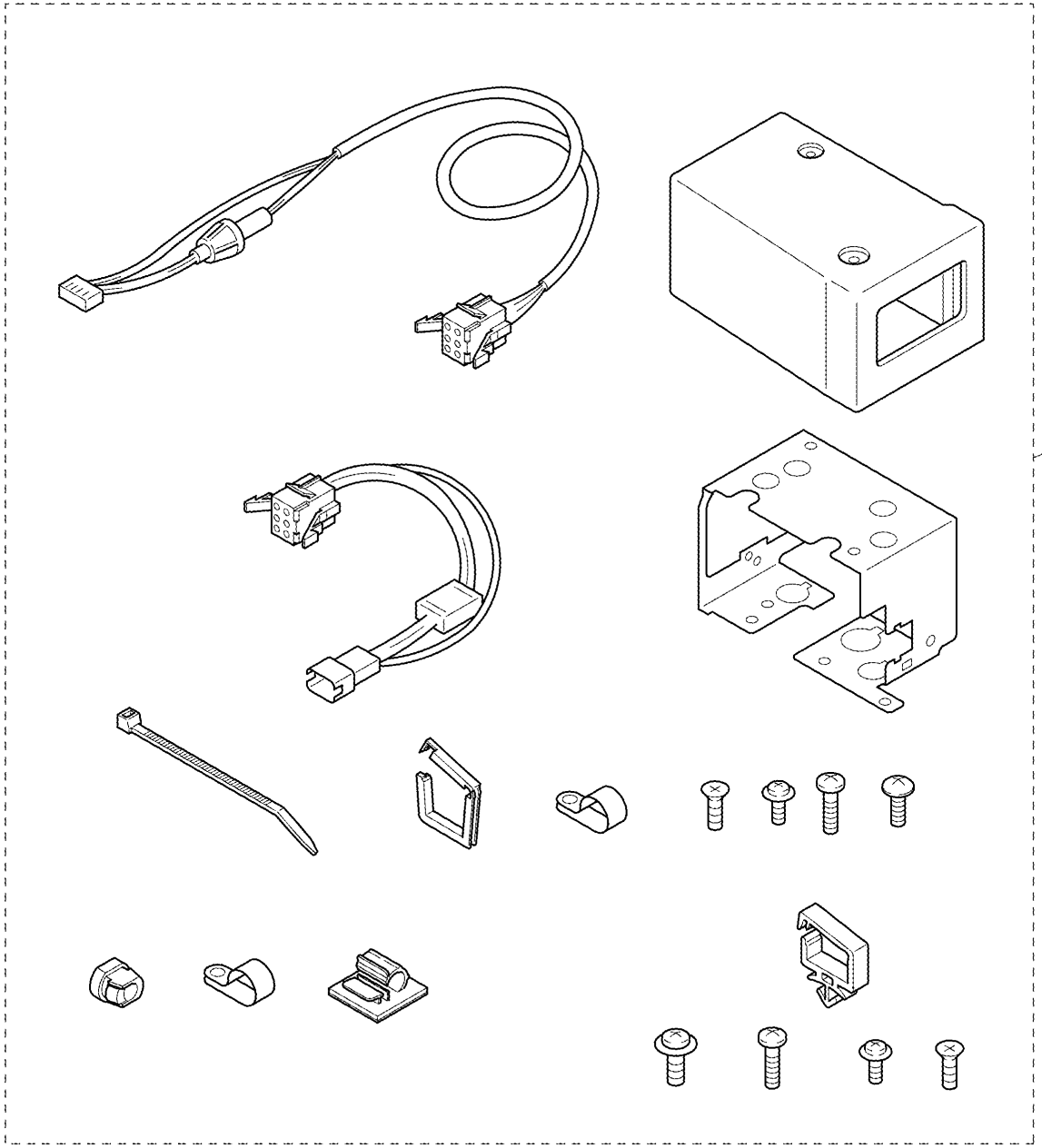

仕向地コードNo. Destination No.		Destinations		V	Hz
A ’		TAIWAN		110	60
B		KBT, USA		120	60
C	C1	EUROPEAN CONTINENT TYPE	EUROPEAN CONTINENT, F.R.GERMANY, ITALY, JORDAN, LEBANON, SYRIA, SOUTH AFRICA, IRAQ, IRAN, N.YEMEN, CAMEROON	200～240	50
	C2	U.K TYPE	UNITED KINGDOM, BAHRAIN, OMAN, QATAR, UAE, KUWAIT, KENYA		
	C3	FRANCE TYPE	FRANCE, TUNISIA, IVORY COAST, MOROCOO		
D	D1	S.E ASIA TYPE	THILAND, SRILANKA, SINGAPORE, MALAYSIA, HONG KONG, PAKISTAN, INDIA, BANGLADESH	200～240	50～60
	D2	INDONESIA TYPE	INDONESIA		
	D3	OCEANIA TYPE	AUSTRALIA, NEW ZEALAND		
	D4	TOKYO BOEKI TYPE	TOKYO BOEKI		
	D5	CHINA TYPE	CHINA		
E		PHILIPPINES		200～240	50～60
F	F1	SAUDI ARABIA		127	60
	F2	SAUDI ARABIA		220	60
G	G1	C.S AMERICA		200～240	50
	G2	C.S AMERICA		120	60
KOREA		KOREA		220	60