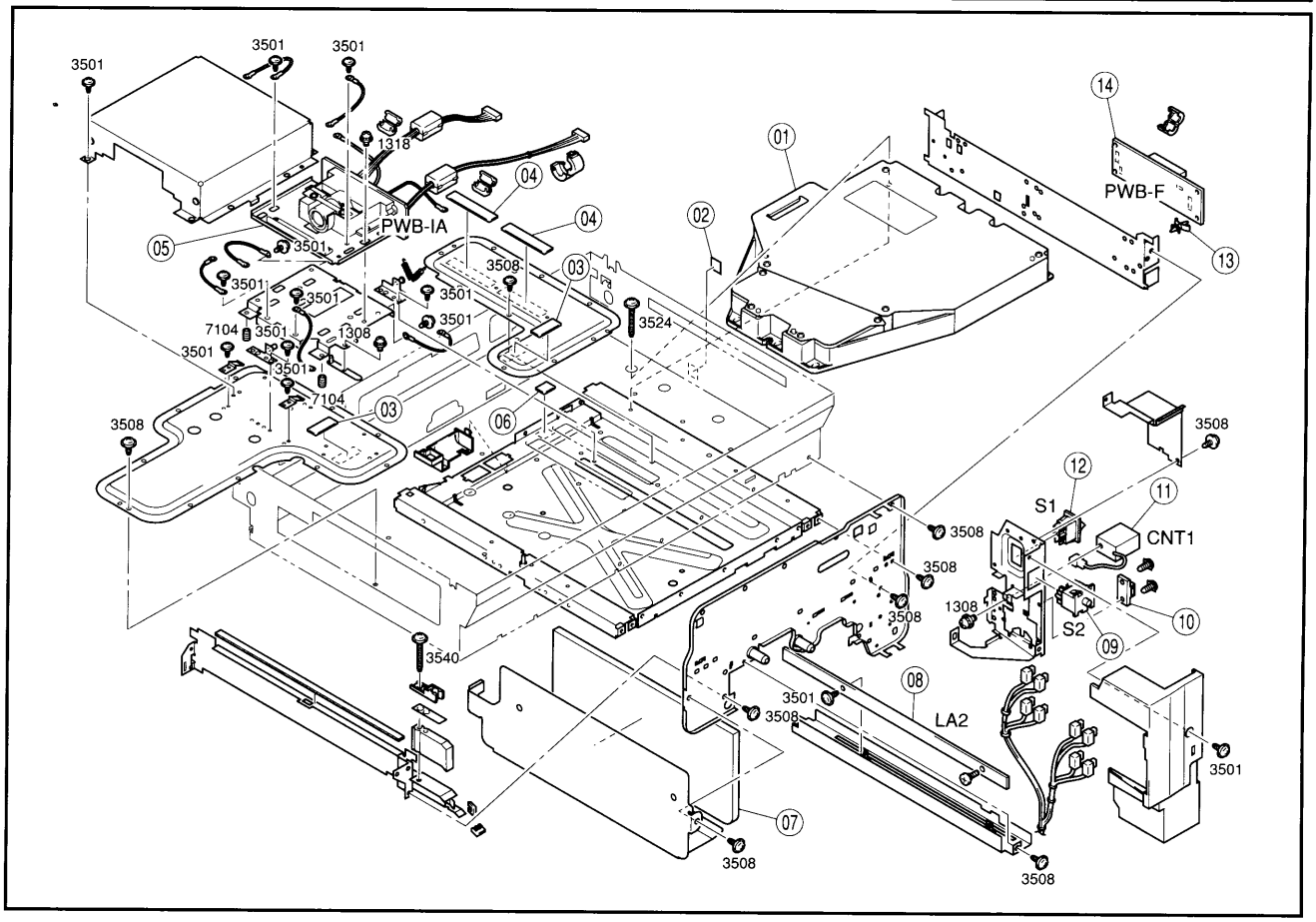
3501
3501
3501
1318
PWB-IA
04
04
05
3501
3508
03
3501
3501
3501
7104
3501
1308
3501
3501
7104
03
3508
06
3524
02
01
14
PWB-F
13
3508
12
S1
11
CNT1
3508
3508
1308
3508
S2
10
09
3540
08
3501
3508
LA2
3501
07
3508
3508