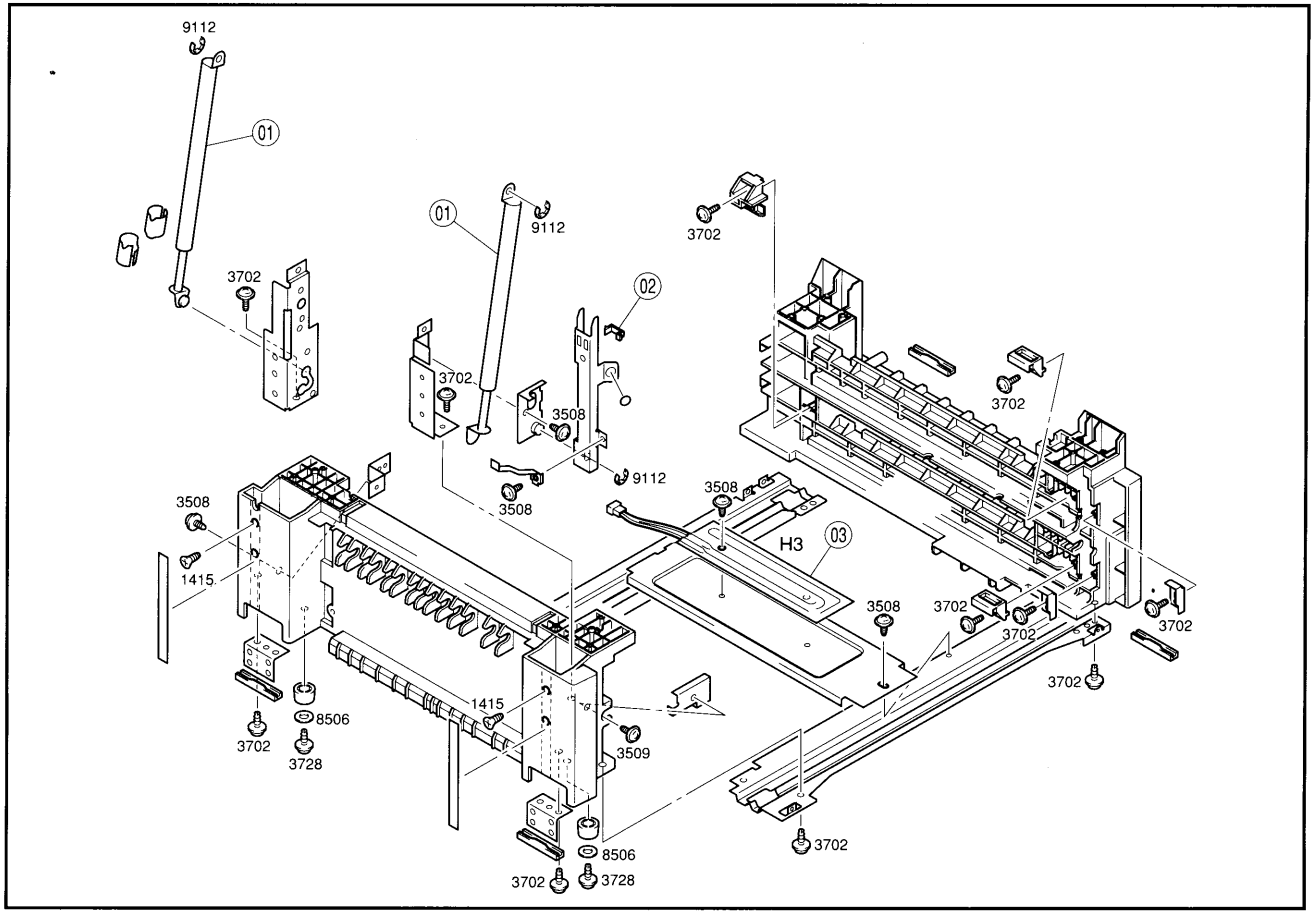
9112
01
3702
01
9112
02
3702
3508
9112
3508
3508
1415
H3
03
3508
3702
3702
3702
3702
1415
8506
3702
3728
3509
8506
3702
3728
3702