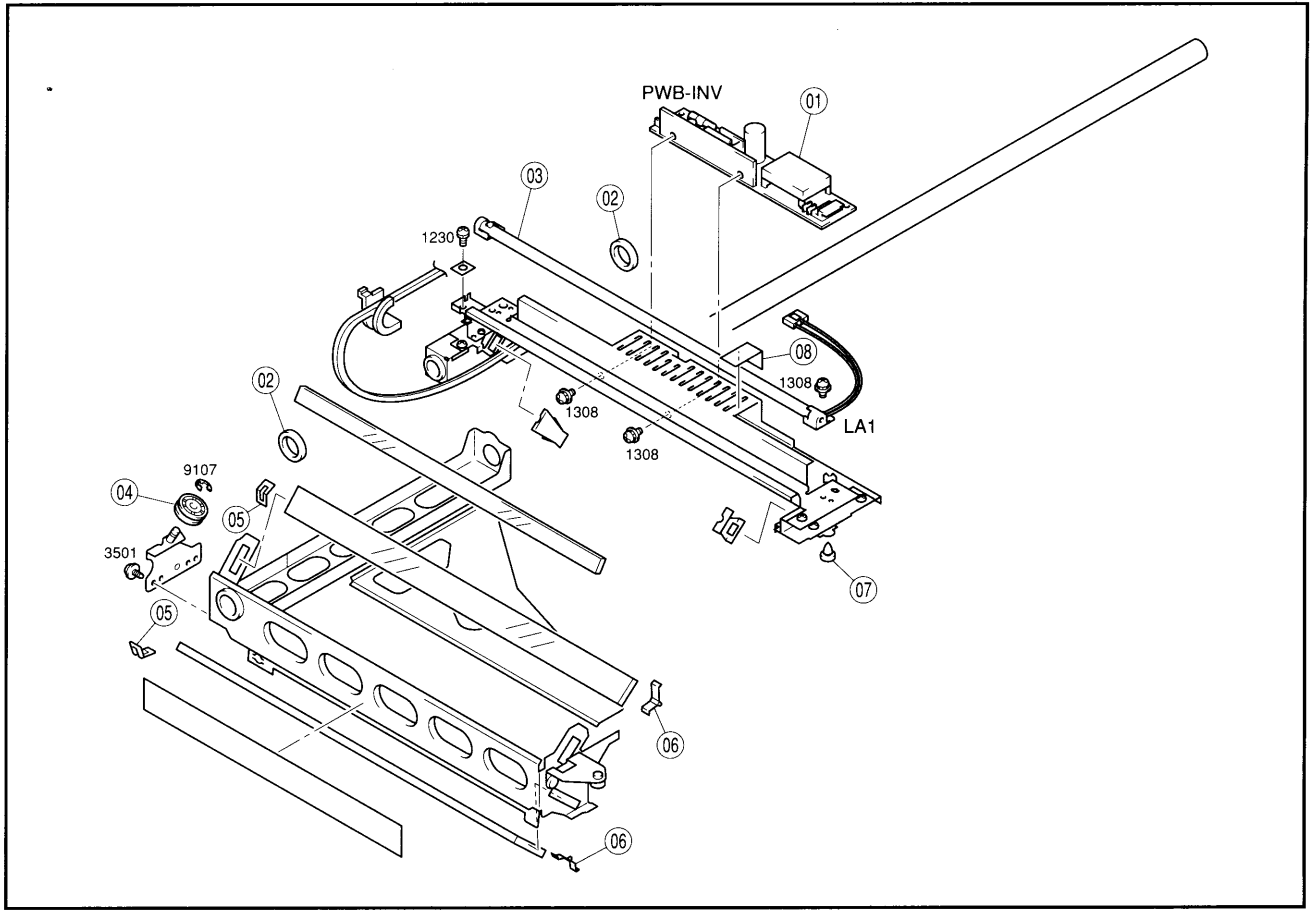
PWB-INV
01
03
02
1230
08
1308
1308
1308
LA1
02
9107
04
05
3501
05
07
06
06