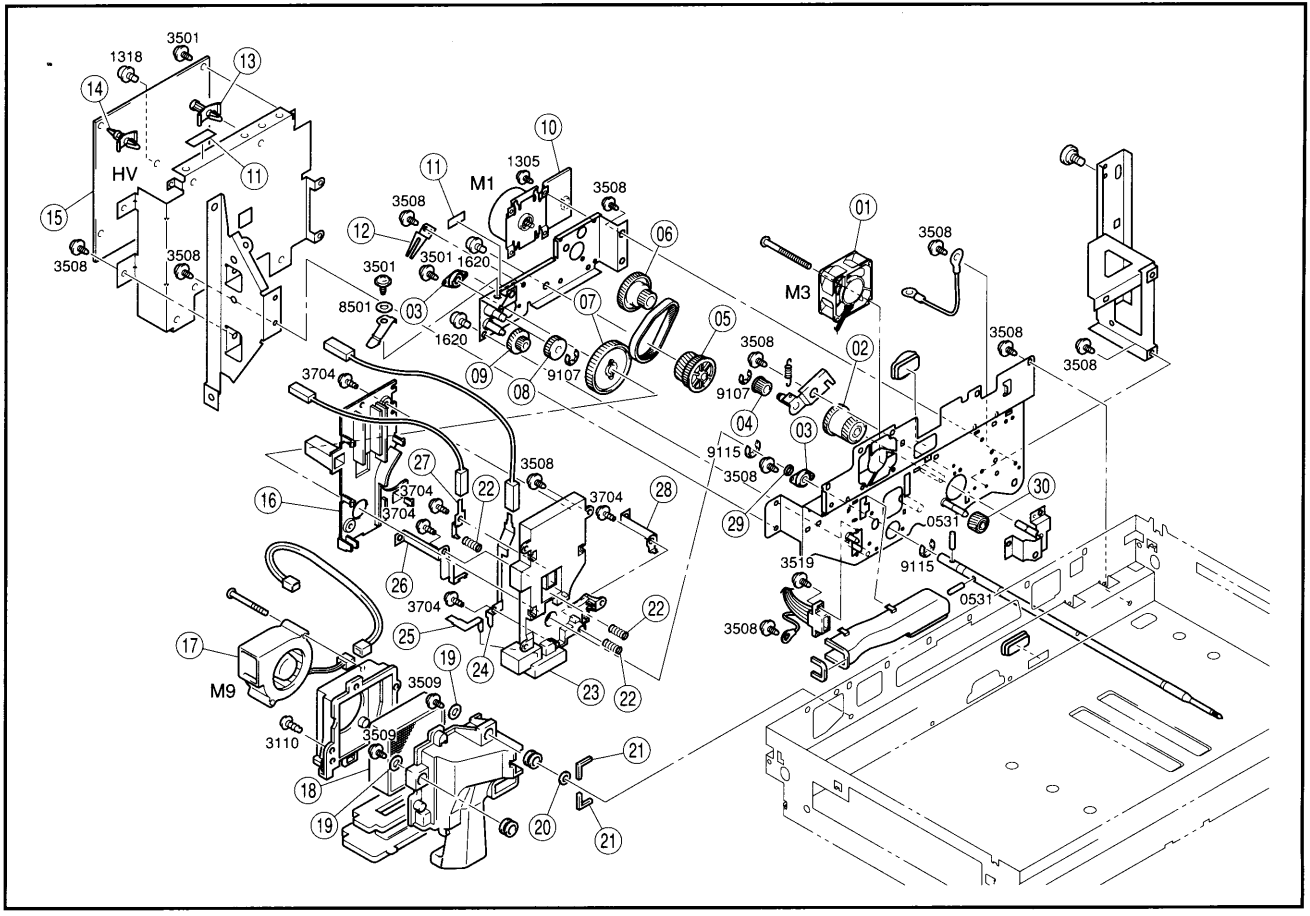

3501
1318
13
14
HV
11
15
3508
3508
10
11
1305
M1
3508
3508
12
3501
1620
3501
06
01
3508
M3
8501
03
07
1620
05
3508
02
3508
3508
09
08
9107
9107
3704
04
03
9115
3508
27
3508
22
3704
28
3704
3704
16
29
30
0531
3519
9115
26
3704
0531
22
3508
25
17
19
24
23
22
M9
3509
3110
3509
21
18
19
20
21