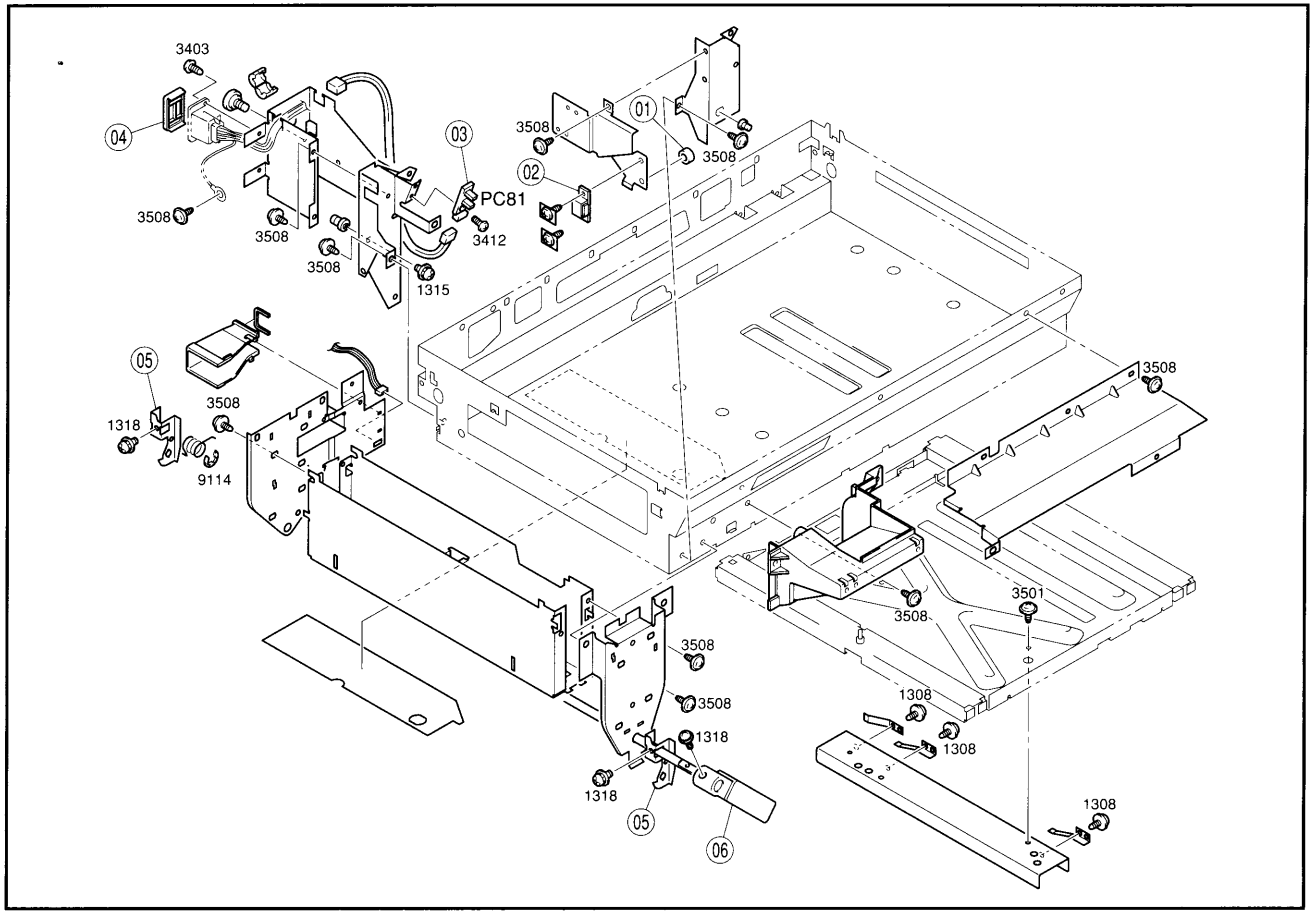
3403
04
03
3508
01
3508
02
PC81
3508
3508
3412
3508
1315
05
3508
1318
9114
3508
3501
3508
3508
3508
1318
1308
1308
1318
05
06
1308