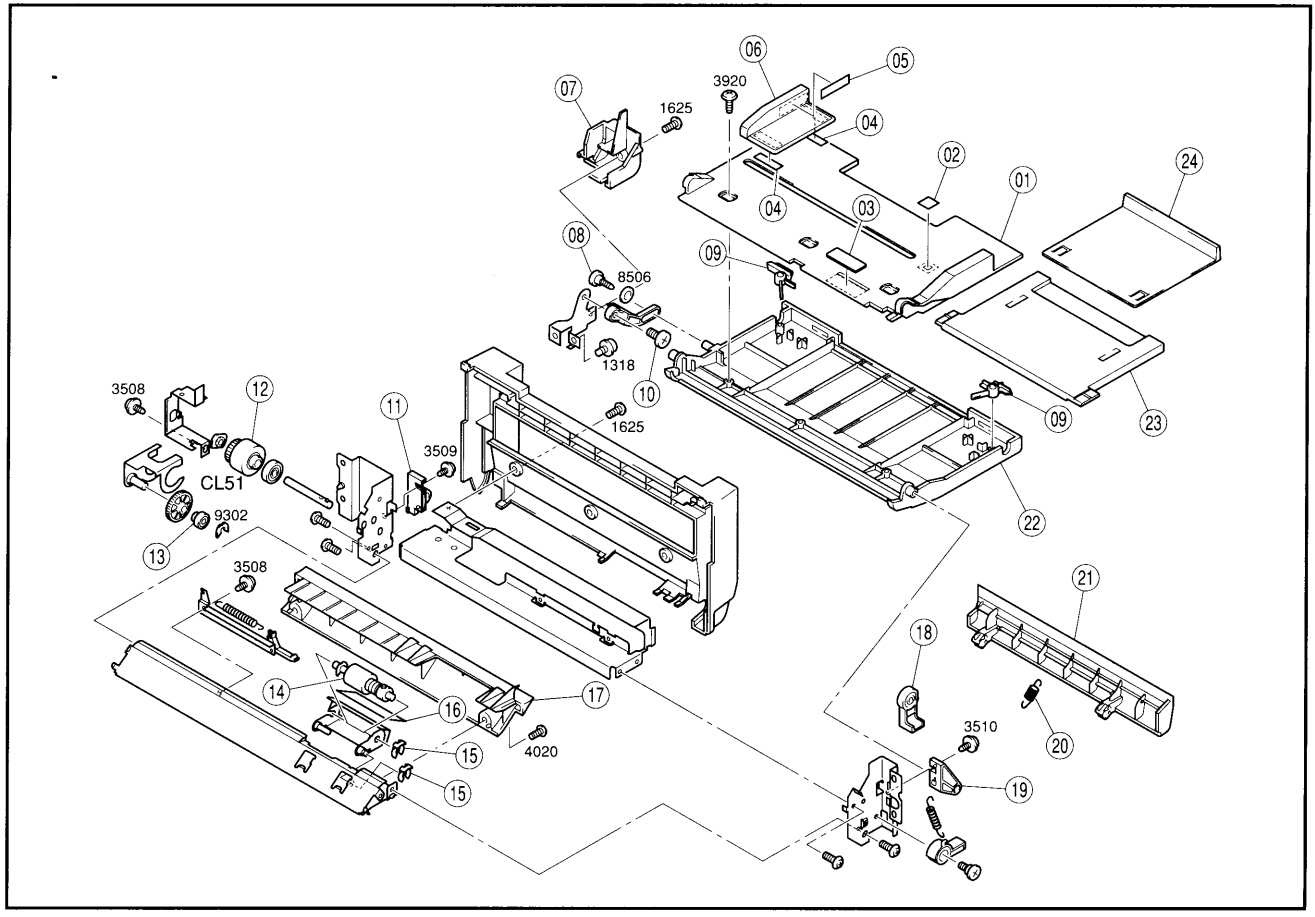
06
05
07
3920
1625
04
02
01
24
04
03
08
09
8506
1318
10
09
23
3508
12
11
1625
3509
CL51
9302
22
13
3508
21
18
14
16
17
20
3510
15
4020
19
15