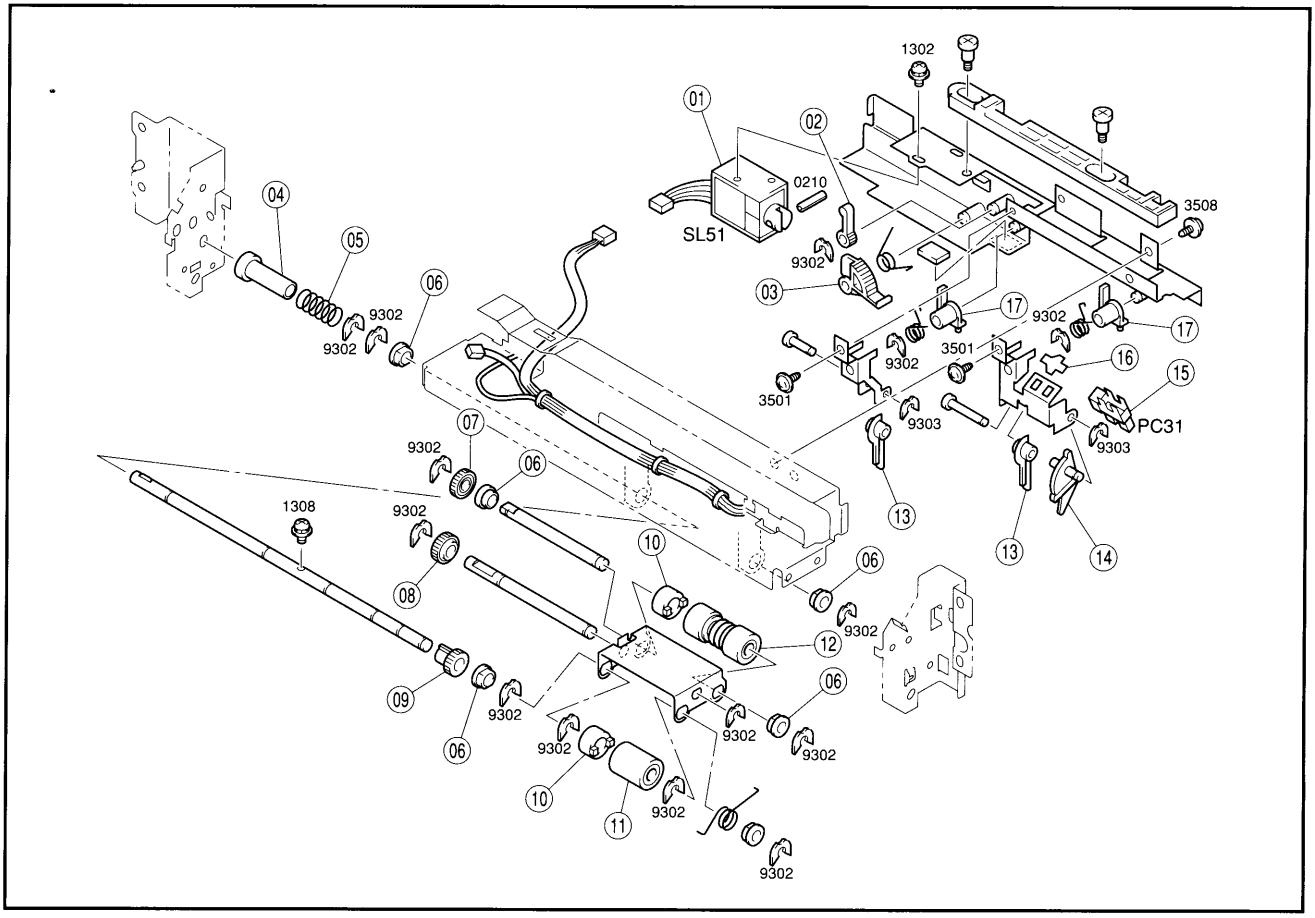
1302
01
02
0210
SL51
3508
04
05
9302
06
9302
03
17
9302
17
9302
3501
16
3501
15
9303
PC31
9303
07
9302
06
1308
9302
13
13
14
10
06
08
9302
12
09
06
9302
9302
9302
06
9302
10
11
9302
9302