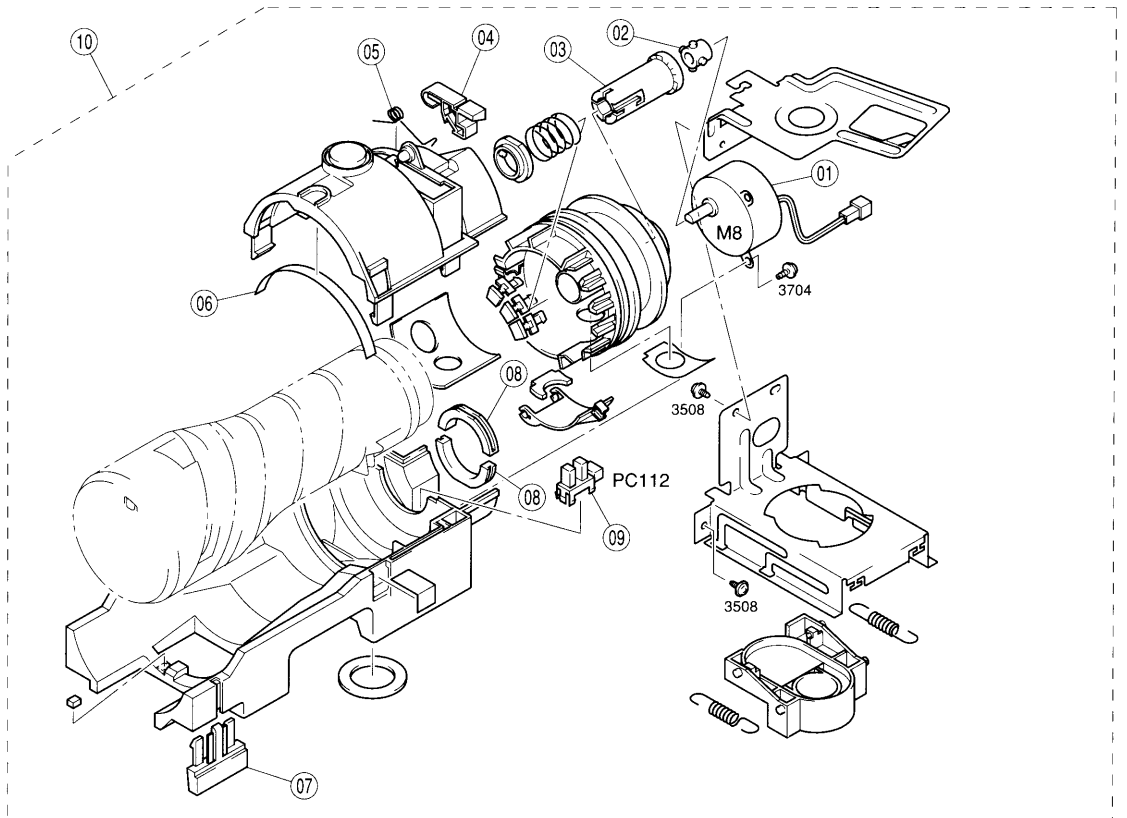
10
05
04
03
02
01
M8
3704
06
08
3508
08
PC112
09
3508
07