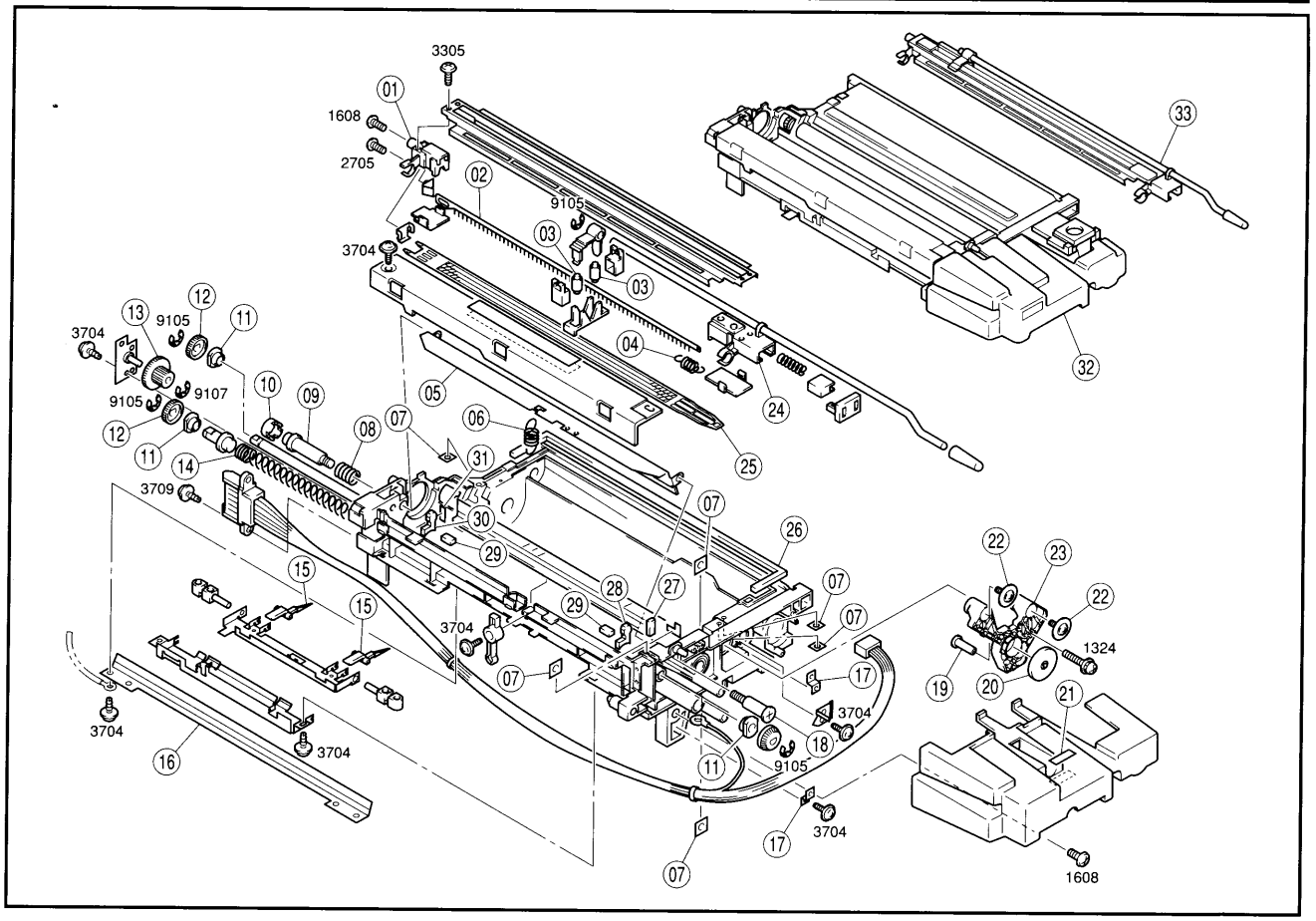
3305
01
1608
2705
02
9105
03
03
3704
04
24
25
33
32
12
13
9105
11
3704
9107
10
09
05
06
07
08
12
11
14
31
3709
30
29
07
26
22
23
22
15
15
28
27
29
07
07
3704
1324
07
17
19
20
21
3704
3704
18
16
3704
11
9105
17
3704
07
1608