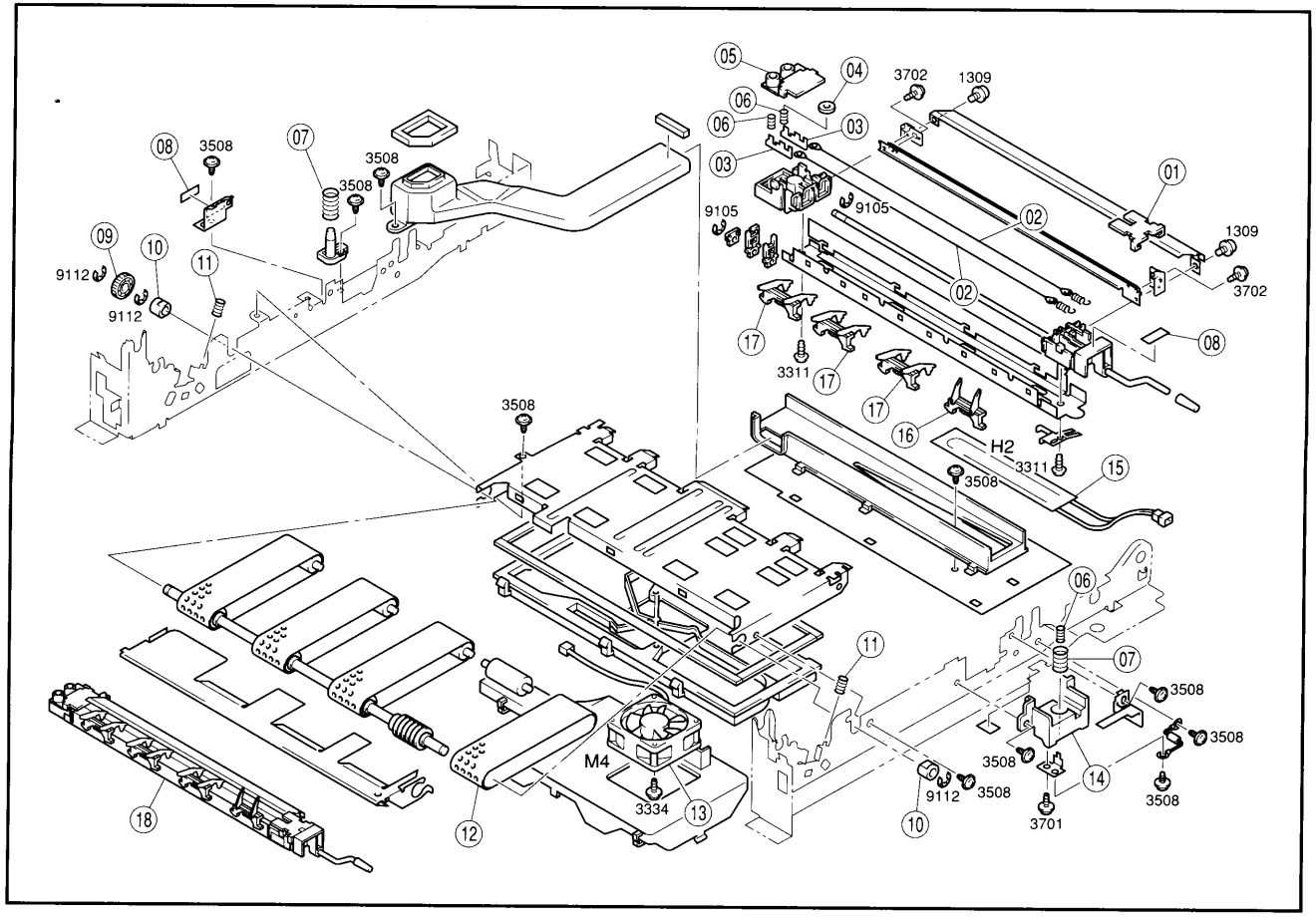
05
04
3702
1309
06
06
03
03
01
08
3508
07
3508
3508
9105
9105
02
1309
09
10
11
9112
9112
02
3702
17
3311
17
17
08
3508
16
H2
3311
15
3508
06
11
07
3508
3508
3508
M4
3508
14
3334
13
9112
3508
3701
3508
18
12
10