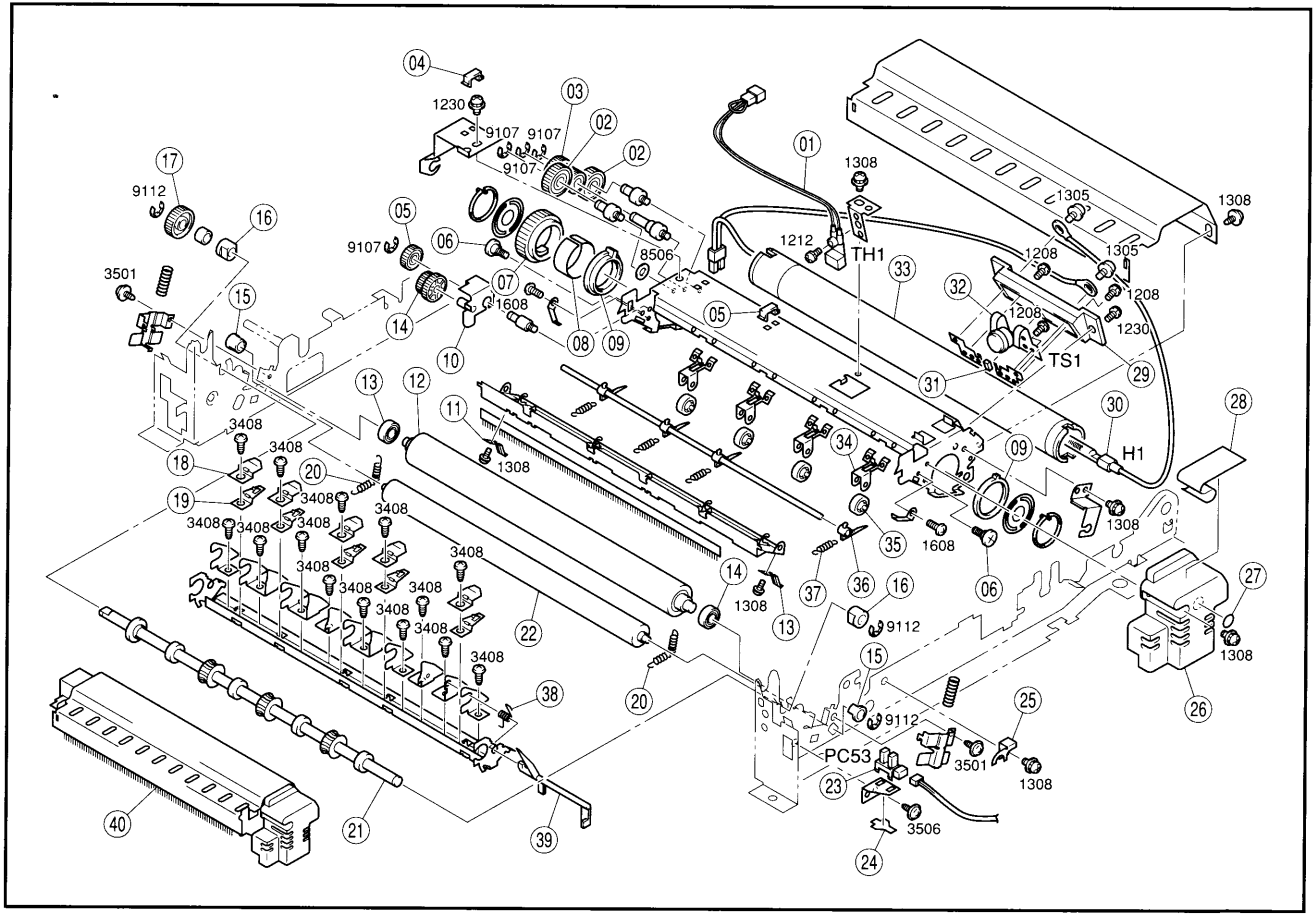
04
1230
03
9107
9107
02
9107
02
01
1308
1305
1308
17
9112
16
05
9107
06
8506
1212
TH1
33
1208
1305
1208
3501
15
07
1608
14
08
09
05
32
1208
1230
TS1
29
10
13
12
11
31
30
28
3408
3408
1308
34
09
H1
18
20
19
3408
3408
3408
3408
3408
3408
3408
3408
3408
3408
3408
3408
3408
1308
35
1608
06
14
1308
13
37
36
16
9112
27
22
15
1308
38
20
9112
25
26
PC53
3501
1308
23
3506
24
40
21
39