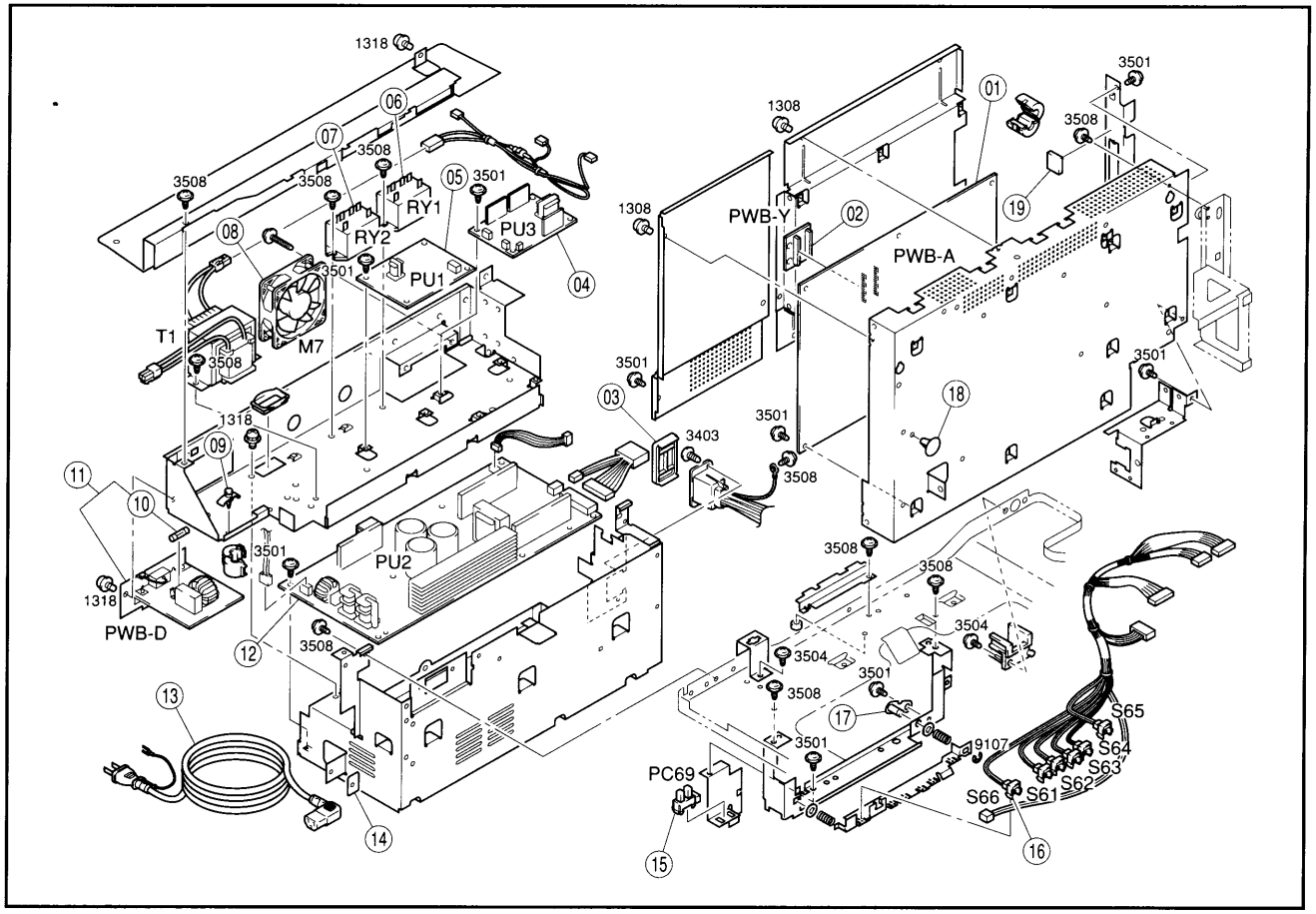
1318
06
07
3508
3508
3508
05
3501
RY1
RY2
PU3
08
3501
PU1
04
T1
3508
M7
1318
09
11
10
3501
PU2
1318
PWB-D
12
3508
13
14
1308
PWB-Y
1308
01
3501
3508
19
02
PWB-A
3501
3501
03
3403
3501
3508
18
3508
3508
3504
3504
3501
3508
17
3501
9107
S65
S64
S63
S62
S61
S66
PC69
15
16