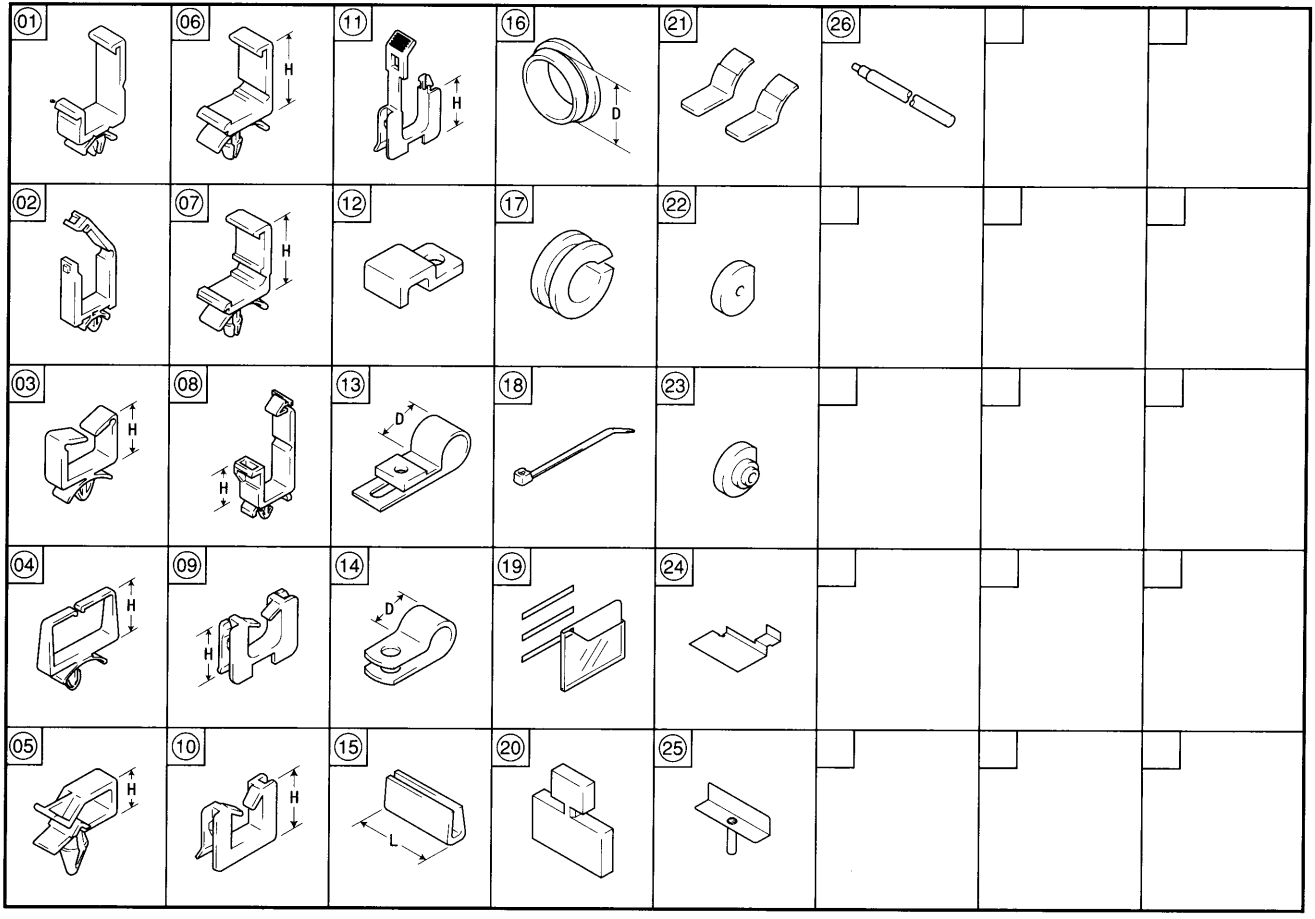
01
06
H
11
H
16
D
21
26
02
07
H
12
17
22
03
H
08
H
13
D
18
23
04
H
09
H
14
D
19
24
05
H
10
H
15
L
20
25