13 14 15

FUSING UNIT

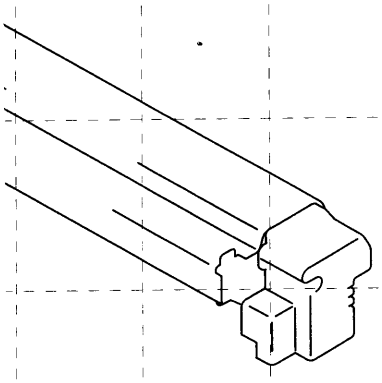

1177M046AA

1177M047AA

IMAGING UNIT

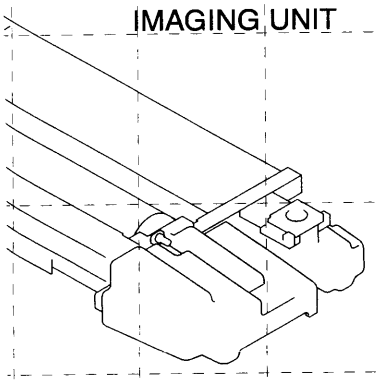

1177M048AB

PAPER TAKE-UP UNIT

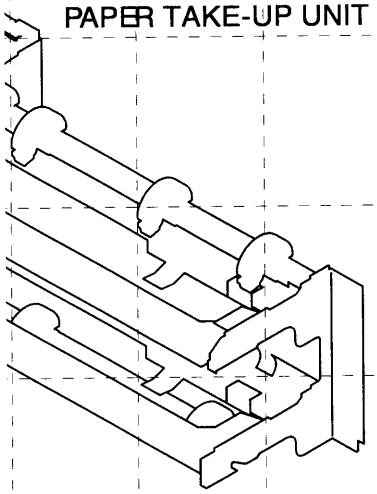

1177M050AA

CN No.		LOCATION	GRID
CN1	3	9-J	14-I
CN3	2	9-J	14-F
CN5	2	6-H	2-B
CN6	3	8-J	14-
CN8	3	6-H	11-A
CN9	5	6-H	4-A
CN10	2	8-J	14-I
CN11	2	10-J	10-G
CN12	2	7-D	2-D
CN14	4	5-H	2-A
CN17	2	10-J	2-D
CN18	2	9-J	2-D
CN19	4	7-C	18-
CN20	2	7-C	2-C
CN21	2	7-C	18-B
CN22	3	5-H	2-A
CN23	3	4-I	17-A
CN25	6	7-C	2-I
CN26	12	10-J	14-
CN27	5	10-J	14-E
CN30	2	4-I	2-F
CN31	2	5-I	2-F
CN32	2	5-H	2-F
CN33	8	9-F	10-I
CN34	4	6-G	12-A
CN35	3	9-G	11-
CN36	2	8-G	11-I
CN38	12	6-H	18-E
CN39	12	4-B	2-D
CN43	2	5-D	9-B
CN44	3	6-H	5-A
CN45	3	3-I	13-
CN47	2	11-I	11-E
CN48	2	11-J	11-F
CN50	12	10-I	18-
CN61	9	4-J	10-E
CN62	8	4-J	10-F
CN126	2	8-K	14-I