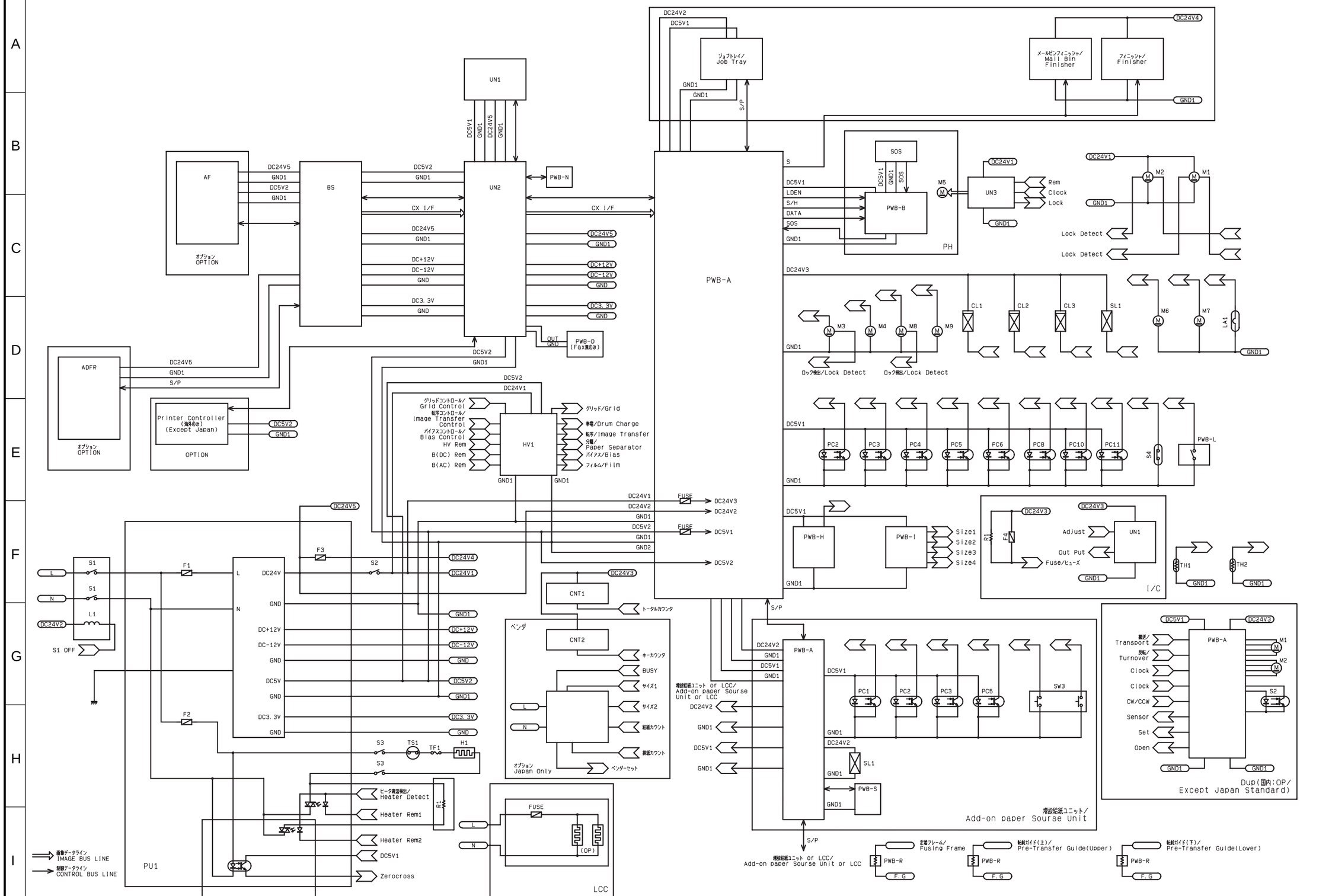
UN1
UN2
PWB-N
PWB-A
PWB-O
(Fax属のみ)
PWB-B
PWB-H
PWB-I
PWB-L
PWB-S
AF
オプション
OPTION
BS
ADFR
Printer Controller
(海外のみ)
(Except Japan)
OPTION
HV1
ジョブトレイ/
Job Tray
メールビンフィニッシャ/
Mail Bin
Finisher
フィニッシャ/
Finisher
UN3
Rem
Clock
Lock
PH
M1
M2
M3
M4
M5
M6
M7
M8
M9
CL1
CL2
CL3
SL1
LA1
Lock Detect
ロック検出/Lock Detect
PC1
PC2
PC3
PC4
PC5
PC6
PC8
PC10
PC11
SW3
S4
S1
S2
S3
F1
F2
F3
F4
L1
R1
TS1
TF1
H1
S1 OFF
CNT1
CNT2
トータルカウンタ
ベンダ
キーカウンタ
BUSY
サイズ1
サイズ2
給紙カウント
排紙カウント
ベンダーセット
オプション
Japan Only
グリッドコントロール/
Grid Control
転写コントロール/
Image Transfer
Control
バイアスコントロール/
Bias Control
HV Rem
B(DC) Rem
B(AC) Rem
グリッド/Grid
帯電/Drum Charge
転写/Image Transfer
分離/
Paper Separator
バイアス/Bias
フィルム/Film
ヒータ異常検出/
Heater Detect
Heater Rem1
Heater Rem2
DC5V1
Zerocross
FUSE
(OP)
LCC
TH1
TH2
I/C
Adjust
Out Put
Fuse/ヒューズ
Size1
Size2
Size3
Size4
増設給紙ユニット or LCC/
Add-on paper Sourse
Unit or LCC
増設給紙ユニット/
Add-on paper Sourse Unit
増設給紙ユニット or LCC/
Add-on paper Sourse Unit or LCC
定着フレーム/
Fusing Frame
転紙ガイド(上)/
Pre-Transfer Guide(Upper)
転紙ガイド(下)/
Pre-Transfer Guide(Lower)
PWB-R
F.G
搬送/
Transport
反転/
Turnover
Clock
CW/CCW
Sensor
Set
Open
Dup(国内:OP/
Except Japan Standard)
画像データライン
IMAGE BUS LINE
制御データライン
CONTROL BUS LINE
PU1
DC24V1
DC24V2
DC24V3
DC24V4
DC24V5
DC5V1
DC5V2
DC+12V
DC-12V
DC3.3V
GND
GND1
GND2
CX I/F
S/P
SOS
LDEN
S/H
DATA
S
L
N
OUT
IN
RS
Rem
Clock
Lock
Adjust
Out Put
Fuse/ヒューズ
Size1
Size2
Size3
Size4
Transport
Turnover
CW/CCW
Sensor
Set
Open

BCR	BCR基板	BCR Board
CCD	CCD基板	CCD Board
CL1	タイミングクラッチ	Synchronizing Clutch
CL2	搬送クラッチ	Transport Clutch
CL3	手差し給紙クラッチ	Manual Feed Paper Take-Up Clutch
CNT1	トータルカウンタ	Total Counter
CNT2	キーカウンタ	Plug-In Counter
E1	ATDCセンサ	ATDC Sensor
H1	定着ヒータランプ	Fusing Roller Heater Lamp
HGB	HGB基板	HGB Board
HV1	高圧ユニット	High Voltage Unit
INV	インバータ基板	Inverter Board
LA1	イレーサランプ	Eraser Lamp
LA2	露光ランプ	Exposure Lamp
LD1	レーザ	Laser
M1	I/Cモータ	I/C Motor
M2	メインモータ	Main Motor
M3	定着冷却ファンモータ	Fusing Cooling Fan Motor
M4	電源冷却ファンモータ	Power Unit Cooling Fan Motor
M5	スキャナモータ	Scanner Motor
M6	メインホッパトナー補給モータ	Main Hopper Toner Replenishing Motor
M7	サブホッパトナー補給モータ	Sub Hopper Toner Replenishing Motor
M8	オゾンファンモータ	Ozone Fan Motor
M9	I/C冷却ファンモータ	I/C Cooling Fan Motor
M10	ポリゴンモータ	Polygon Motor
NCUI	NCUI基板	NCUI Board
PC2	タイミングローラ前センサ	Synchronizing Roller Sensor
PC3	排紙センサ	Paper Exit Sensor
PC4	ペーパーエンプティセンサ	Paper Empty Sensor
PC5	ペーパーニアエンプティセンサ	Paper Near Empty Sensor
PC6	給紙カセットセットセンサ	Cassette Set Sensor
PC8	手差し給紙センサ	Manual Feed Paper Take-Up Sensor
PC10	トナーボトルホーム位置センサ	Toner Bottle Home Position Sensor
PC11	トナーボトルカバーセンサ	Toner Bottle Cover Sensor
PC12	スキャナ定位置センサ1	Scanner Home Position Sensor1
PC13	スキャナ定位置センサ2	Scanner Home Position Sensor2
PC14	原稿カバー角度検出センサ	Original Cover Detecting Sensor
PU1	直流安定化電源1	Power Supply Unit 1
PU2	直流安定化電源2	Power Supply Unit 2
PWB-A	マスタ基板	Master Board
PWB-B	レーザダイオード基板	Laser Diode Board
PWB-H	ダブルフィード検出センサ基板	Double Feed Detecting Board
PWB-I	ペーパーサイズ検出基板	Paper Size Detecting Board
PWB-L	PPM切り換え基板	PPM Switching Board
PWB-N	メインホッパトナー補給モータ基板	Main Hopper Toner Replenishing Motor Board
PWB-N	サブホッパトナー補給モータ基板	Sub Hopper Toner Replenishing Motor Board
PWB-N	————	RAM Board
PWB-O	電池基板	————
PWB-R	定着フレーム抵抗基板	Fuser Frame Register Board
PWB-R	転写前ガイド抵抗基板1/2	Pre-Transfer Guide Plate Register Board 1/2
S1	メインスイッチ	Power Switch
S2	サイドカバー安全スイッチ1	Side Cover Interlock Switch1
S3	サイドカバー安全スイッチ2	Side Cover Interlock Switch2
S4	サブホッパトナーエンプティスイッチ	Sub Hopper Toner Empty Switch
S5	サイズリセットスイッチ	Size Reset Switch
SL1	給紙ソレノイド	Paper Take-Up Solenoid
TF1	定着温度ヒューズ	Fusing Roller Heater Lamp Fuse
TH1	定着サーミスタ	Fusing Roller Thermistor
TH2	I/Cサーミスタ	I/C Thermistor
TS1	定着サーモスタット	Fusing Roller Thermostat
UN1	操作パネル	Control Panel
UN2	MFB基板	MFB Board
UN3	ポリゴンモータドライブ基板	Polygon Motor Drive Board
UN4	原稿サイズ検出センサ1	Original Size Detecting Sensor1
UN5	原稿サイズ検出センサ2	Original Size Detecting Sensor2
UN6	原稿サイズ検出センサ3	Original Size Detecting Sensor3
UN7	原稿サイズ検出センサ4	Original Size Detecting Sensor4
UN8	原稿サイズ検出センサ5	Original Size Detecting Sensor5
UN9	原稿サイズ検出センサ6	Original Size Detecting Sensor6

DUPLEX(国内:OP/Except Japan:Standard)		
M1	両面ユニット反転モータ	Duplex Unit Turnover Motor
M2	両面ユニット搬送モータ	Duplex Unit Transport Motor
PC1	両面ユニットドアセンサ	Duplex Unit Door Sensor
PWB-A	両面ユニット制御基板	Duplex Unit Master Board

増設給紙ユニット/Add-on paper Source Unit		
PWB-A	カセットメイン基板	Cassette Main Board
PWB-S	ペーパーサイズ検出基板	Paper Size Detecting Board
S1	カセットセットスイッチ	Cassette Set Switch
S2	サイドカバーセットセンサ	Side Cover Set Sensor
S3	給紙センサ	Take-Up Sensor
S4	ペーパーエンプティセンサ	Paper Empty Sensor
S5	ペーパーニアエンプティセンサ	Paper Near Empty Sensor
SL1	給紙ソレノイド	Take-Up Solenoid

DWG.NO.	1171-C101-0A
TITLE	CIRCUIT DIAGRAM
MODEL	Di350f/Di350
VOLTAGE	AC100/115/120/127/ 200/220/240V
EFFECTIVE MACHINE NO.	XX0101 AND ONWARD
DATE ISSUED	Jan.1999

DWG.NO.	1171-C201-0A
TITLE	CIRCUIT DIAGRAM PWB-A
MODEL	Di350/Di350f
VOLTAGE	AC100/115/120/127/ 200/220/240V
EFFECTIVE MACHINE NO.	XX0101 AND ONWARD
DATE ISSUED	Jan.1999

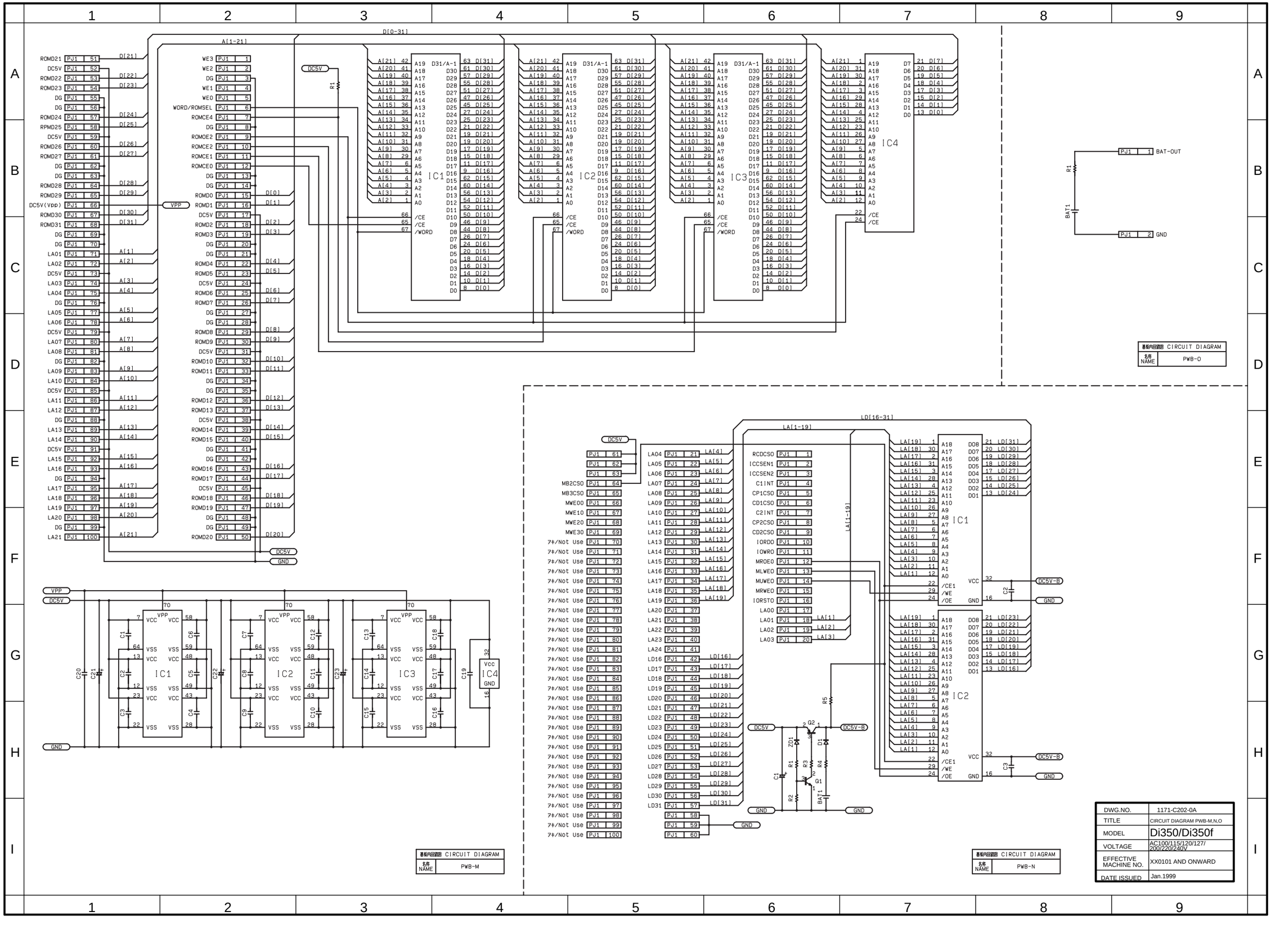

DWG.NO.	1171-C202-0A
TITLE	CIRCUIT DIAGRAM PWB-M,N,O
MODEL	Di350/Di350f
VOLTAGE	AC100/115/120/127/200/220/240V
EFFECTIVE MACHINE NO.	XX0101 AND ONWARD
DATE ISSUED	Jan.1999