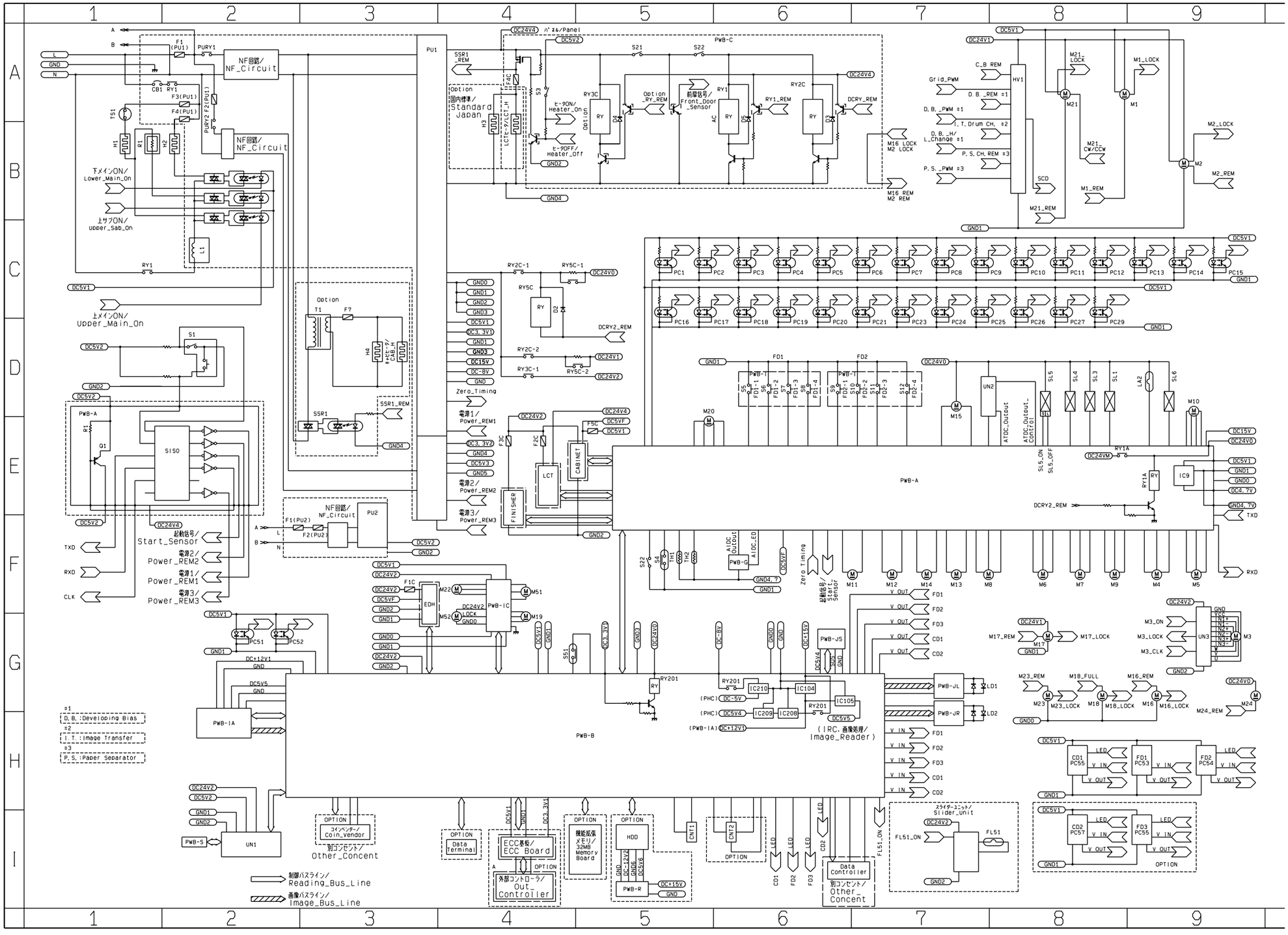

NF回路/
NF_Circuit
下メインON/
Lower_Main_On
上サブON/
Upper_Sub_On
上メインON/
Upper_Main_On
Option
Standard
Japan
Zero_Timing
電源1/
Power_REM1
電源2/
Power_REM2
電源3/
Power_REM3
起動信号/
Start_Sensor
Power_REM2
Power_REM1
Power_REM3
PWB-A
PWB-B
PWB-C
PWB-IA
PWB-IC
PWB-JL
PWB-JR
PWB-JS
PWB-G
PWB-R
PWB-S
PWB-I
PWB-J
PU1
PU2
SIS0
EDH
LCT
CABINET
FINISHER
HV1
UN1
UN2
UN3
IC9
IC104
IC105
IC208
IC209
IC210
(IRC, 画像処理/
Image_Reader)
Slider_Unit
Data
Controller
Other_
Concent
ECC基板/
ECC Board
外部コントローラ/
Out_
Controller
Data
Terminal
Coin_Vendor
Other_Concent
Reading_Bus_Line
Image_Bus_Line
D.B.:Developing Bias
I.T.:Image Transfer
P.S.:Paper Separator

CNT1	トータルカウンタ	Total Counter
CNT2	キーカウンタ(オプション)	Plug-In Counter(OP)
FL51	露光ランプ	Exposure Lamp
H1	定着上ヒータランプ	Upper Fusing Roller Heater Lamp
H2	定着下ヒータランプ	Lower Fusing Roller Heater Lamp
H3	感光体ヒータ	PC Drum Heater(OP)
H4	ペーパー除湿ヒータ	Paper Dehumidifying Heater(OP)
HDD	HDDユニット(※3)	HDD Unit(OP)
HV1	帯電/現像バイアス用高圧ユニット	PC Drum Charge/Developing Bias HV
LA2	メインイレーサランプ	Main Erase Lamp
LD1	レーザダイオード1	Laser Diode1
LD2	レーザダイオード2	Laser Diode2
M1	現像器ユニット駆動モータ	Developing Unit Drive Motor
M2	定着モータ	Fusing Motor
M3	ポリゴンモータ	Polygon Motor
M4	第1トレイ給紙モータ	1st Drawer Paper Take-Up Motor
M5	第2トレイ給紙モータ	2nd Drawer Paper Take-Up Motor
M6	上縦搬送/手差しモータ	Upper Vertical Transport/Manual Feed Motor
M7	下縦搬送モータ	Lower Vertical Transport Motor
M8	中間ローラモータ	Transport Roller Motor
M9	タイミングローラモータ	Synchronizing Roller Motor
M10	反転部反転モータ	Turnover Motor
M11	第1トレイリフトアップモータ	1st Drawer Lift-Up Motor
M12	第2トレイリフトアップモータ	2nd Drawer Lift-Up Motor
M13	メインホッパトナー補給モータ	Main Hopper Toner Replenishing Motor
M14	サブホッパトナー補給モータ	Sub Hopper Toner Replenishing Motor
M15	電源部冷却ファンモータ2	Power Supply Unit Cooling Fan Motor2
M16	電源部冷却ファンモータ1	Power Supply Unit Cooling Fan Motor1
M17	サクションファンモータ	Suction Fan Motor
M18	オゾン排気ファンモータ	Ozone Ventilation Fan Motor
M19	PH冷却ファンモータ2	PH Cooling Fan Motor2
M20	ビーム間隔補正モータ	Beam Interval Correction Motor
M21	感光体モータ	PC Drum Drive Motor
M22	PH冷却ファンモータ1	PH Cooling Fan Motor1
M23	定着部冷却ファンモータ	Fusing Unit Cooling Fan Motor
M24	ウェブ巻き取りモータ	Cleaning Web Drive Motor
M51	スキャナモータ	Scanner Motor
M52	IR冷却ファンモータ	IR Cooling Fan Motor
PC1	タイミングローラ前センサ	Synchronizing Roller Sensor
PC2	中間ローラ前センサ	Transport Roller Sensor
PC3	第1トレイ給紙センサ	1st Drawer Paper Take-Up Sensor
PC4	第2トレイ給紙センサ	2nd Drawer Paper Take-Up Sensor
PC5	ペーパー先端検出センサSW1	Paper Leading Edge Sensor SW1
PC6	ペーパー先端検出センサSW2	Paper Leading Edge Sensor SW2
PC7	反転ペーパー入口センサ	Turnover Feed Entry Sensor
PC8	反転ペーパー残留センサ	Turnover Feed Jam Sensor
PC9	排紙センサ	Paper Exit Sensor
PC10	第1トレイセットセンサ	1st Drawer Set Sensor
PC11	第2トレイセットセンサ	2nd Drawer Set Sensor
PC12	第1トレイリフトアップモータパルスセンサ	1st Drawer Lift-Up Motor Pulse Sensor
PC13	第2トレイリフトアップモータパルスセンサ	2nd Drawer Lift-Up Motor Pulse Sensor
PC14	第1トレイリフトアップセンサ	1st Drawer Paper Lift-Up Sensor
PC15	第2トレイリフトアップセンサ	2nd Drawer Paper Lift-Up Sensor
PC16	第1トレイペーパーエンプティセンサ	1st Drawer Paper Empty Sensor
PC17	第2トレイペーパーエンプティセンサ	2nd Drawer Paper Empty Sensor
PC18	手差しエンプティセンサ	Manual Feed Paper Empty Sensor
PC19	左下ドアセットセンサ	Lower Left Door Set Sensor
PC20	予備回転OFF(後)センサ	Pre-Drive OFF Rear Sensor
PC21	トナーボトル定位置センサ	Toner Bottle Home Position Sensor
PC23	ペーパーサイズ検出センサ(CDA1)	Paper Size Detecting Sensor CDA1
PC24	ペーパーサイズ検出センサ(CDB1)	Paper Size Detecting Sensor CDB1
PC25	ペーパーサイズ検出センサ(CDA2)	Paper Size Detecting Sensor CDA2
PC26	ペーパーサイズ検出センサ(CDB2)	Paper Size Detecting Sensor CDB2
PC27	反転排出センサ	Turnover/Exit Sensor
PC29	右上ドアセットセンサ	Upper Right Set Sensor
PC51	スキャナ基準位置センサ	Scanner Reference Position Sensor
PC52	原稿カバー検出センサ	Original Cover Detecting Sensor
PC53	原稿サイズ検出センサ(FD1)	Original Size Detecting Sensor FD1※1
PC54	原稿サイズ検出センサ(FD2)	Original Size Detecting Sensor FD2
PC55	原稿サイズ検出センサ(FD3) (オプション)	Original Size Detecting Sensor FD3※2
PC56	原稿サイズ検出センサ(CD1)	Original Size Detecting Sensor CD1
PC57	原稿サイズ検出センサ(CD2) (オプション)	Original Size Detecting Sensor CD2※2

PU1	直流安定化電源メイン	DC Power Supply Main
PU2	直流安定化電源サブ	DC Power Supply Sub
PWB-A	マスタ基板	Master Board
PWB-B	画像処理基板	Image Processing Board
PWB-C	電源基板	Power Supply Board
PWB-G	AIDCセンサ基板	AIDC Sensor Board
PWB-I1	ペーパーサイズ検出基板1	Paper Size Detecting Board1
PWB-I2	ペーパーサイズ検出基板2	Paper Size Detecting Board2
PWB-IA	CCD基板	CCD Board
PWB-IC	SCP基板	SCP Board
PWB-JL	LD基板L	LD Drive Board L
PWB-JR	LD基板R	LD Drive Board R
PWB-JS	SOSセンサ基板	SOS Sensor Board
PWB-M	機能拡張メモリ基板(※3)	32MB Memory Board(OP)
PWB-N	DCモータ駆動基板	DC Motor Drive Board
PWB-R	HDD電源基板(※3)	HDD Power Supply Board(OP)
PWB-S	サービスマン基板	Tech.Rep.Setting Switches Board
R1	フリッカ	Flickerless Resistor
R2	帯電CH用抵抗	Drum Charge Resistor
RY1	メインリレー	Main Relay
S1	メインスイッチ	Power Switch
S3	ペーパー除湿スイッチ	Paper Dehumidifying Switch
S4	サブホッパトナーエンプティスイッチ	Sub Hopper Toner Empty Switch
S21	前ドア安全スイッチ	Front Door Interlock Switch
S22	左上ドア安全スイッチ	Upper Left Door Interlock Switch
S51	サイズリセットスイッチ	Size Reset Switch
SL1	反転ローラ離間ソレノイド	Turnover Roller Retraction Soleonid
SL3	通紙切り換えソレノイド	Exit/Duplex Switching Solenoid
SL4	分離爪ソレノイド	Separator Finger Solenoid
SL5	手差しピックアップソレノイド	Manual Feed Paper Pick-Up Solenoid
SL6	反転排出ソレノイド	Duplex Unit Turnover Exit Soleonid
SSR1	除湿ヒータ用SSR	Dehumidifying Heater SSR
T1	除湿ヒータ用トランス	Dehumidifying Heater Transformer
TH1	定着上サーミスタ	Upper Fusing Roller Thermistor
TH2	定着下サーミスタ	Lower Fusing Roller Thermistor
TS1	定着上サーモスタット	Upper Fusing Roller Thermostat
UN1	操作パネル	Control Panel
UN2	ATDCセンサ	ATDC Sensor

※1:Option=U.S.A
※2:Option=Euroope,U.S.A,Korea,Taiwan
※3:Standard=Di550
Option =Di450

DWG. NO.	4002-C101-0A
TITLE	CIRCUIT DIAGRAM
MODEL	Di450/Di550
VOLTAGE	AC100/115/120/127/ 200/220/240V
EFFECTIVE MACHINE NO.	XX0101 AND ONWARD
DATE ISSUED	Aug. 2000

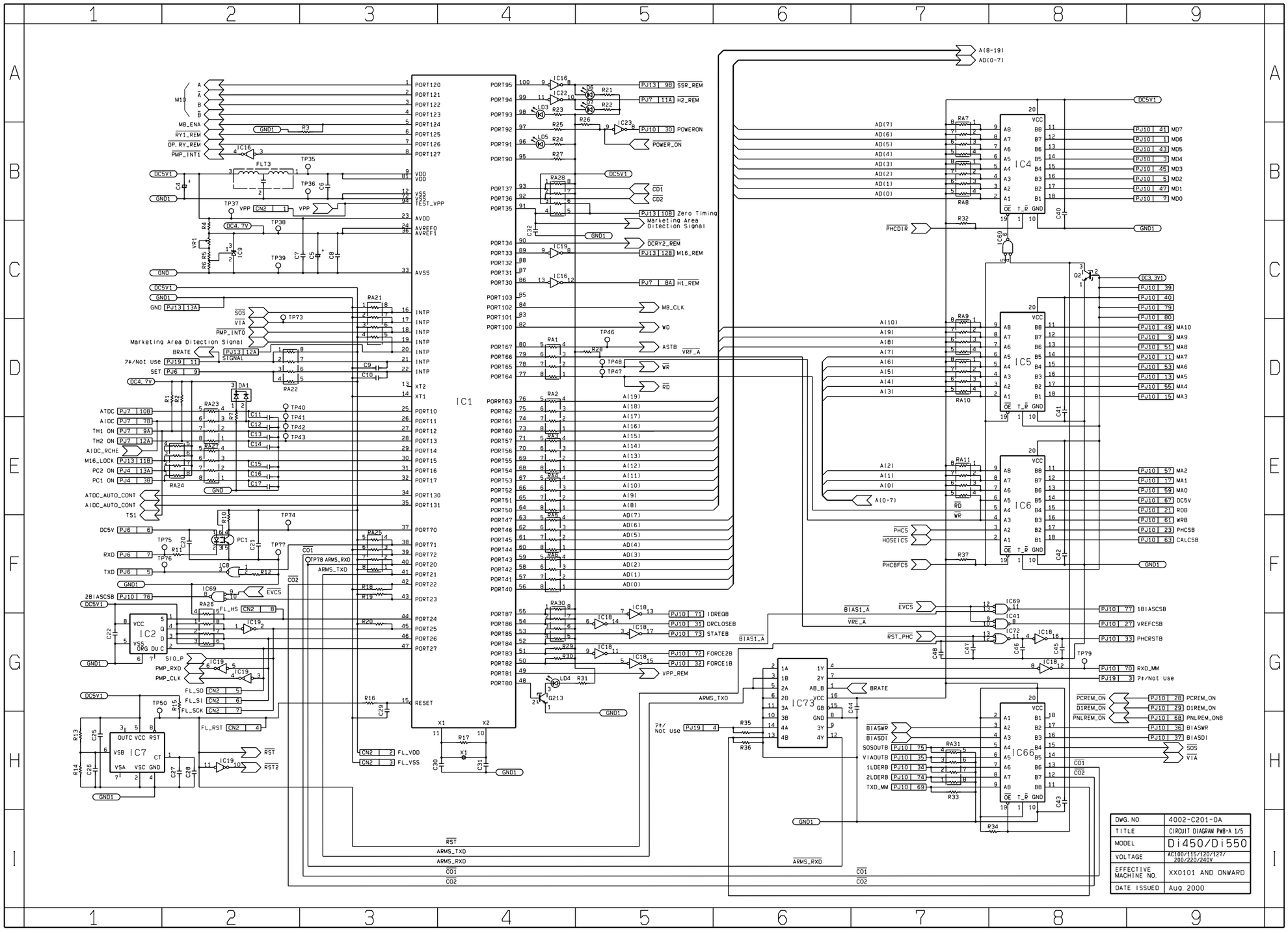
IC1
IC2
IC4
IC5
IC6
IC7
IC66
IC73
M10
PC1
Q213
Q2
DA1
VPP
CN2
TP35
TP36
TP37
TP38
TP39
TP40
TP41
TP42
TP43
TP46
TP47
TP48
TP50
TP73
TP74
TP75
TP76
TP77
TP78 ARMS_RXD
ARMS_TXD
TP79
FLT3
VR1
X1
X2
A(8-19)
AD(0-7)
DC5V1
GND1
DC4.7V
DC3.3V1
PHCDIR
PHCS
HOSEICS
PHCBFCS
BRATE
BIAS1_A
VRE_A
RST_PHC
EVCS
BIASWR
BIASDI
SOSOUTB
VIAOUTB
1LDERB
2LDERB
TXD_MM
7#/
Not use
ARMS_TXD
ARMS_RXD
RST
CO1
CO2
PCREM_ON
DIREM_ON
PNLREM_ON
SOS
VIA
Marketing Area Ditection Signal
SIO_P
PMP_RXD
PMP_CLK
FL_SO
FL_SI
FL_SCK
FL_RST
FL_VDD
FL_VSS
ATDC_AUTO_CONT
AIDC_AUTO_CONT
AIDC_RCHE
M16_LOCK
PC2 ON
PC1 ON
TH1 ON
TH2 ON
ATDC
AIDC
RXD
TXD
2BIASCSB
SET
BRATE
PMP_INT0
PMP_INT1
M8_ENA
RY1_REM
OP_RY_REM
SSR_REM
H2_REM
POWERON
POWER_ON
CD1
CD2
DCRY2_REM
M16_REM
H1_REM
M8_CLK
WD
ASTB
VRF_A
WR
RD
RST
RST1
IDREQB
DRCLOSEB
STATEB
FORCE2B
FORCE1B
VPP_REM
RESET
MD7
MD6
MD5
MD4
MD3
MD2
MD1
MD0
MA10
MA9
MA8
MA7
MA6
MA5
MA4
MA3
MA2
MA1
MA0
DC5V
RDB
WRB
PHCSB
CALCSB
1BIASCSB
VREFCSB
PHCRSTB
RXD_MM
7#/Not Use
BIASWR
BIASDI
SOS
VIA
DWG. NO. 4002-C201-0A
TITLE CIRCUIT DIAGRAM PWB-A 1/5
MODEL Di450/Di550
VOLTAGE AC100/115/120/127 200/220/240V
EFFECTIVE MACHINE NO. XX0101 AND ONWARD
DATE ISSUED Aug. 2000

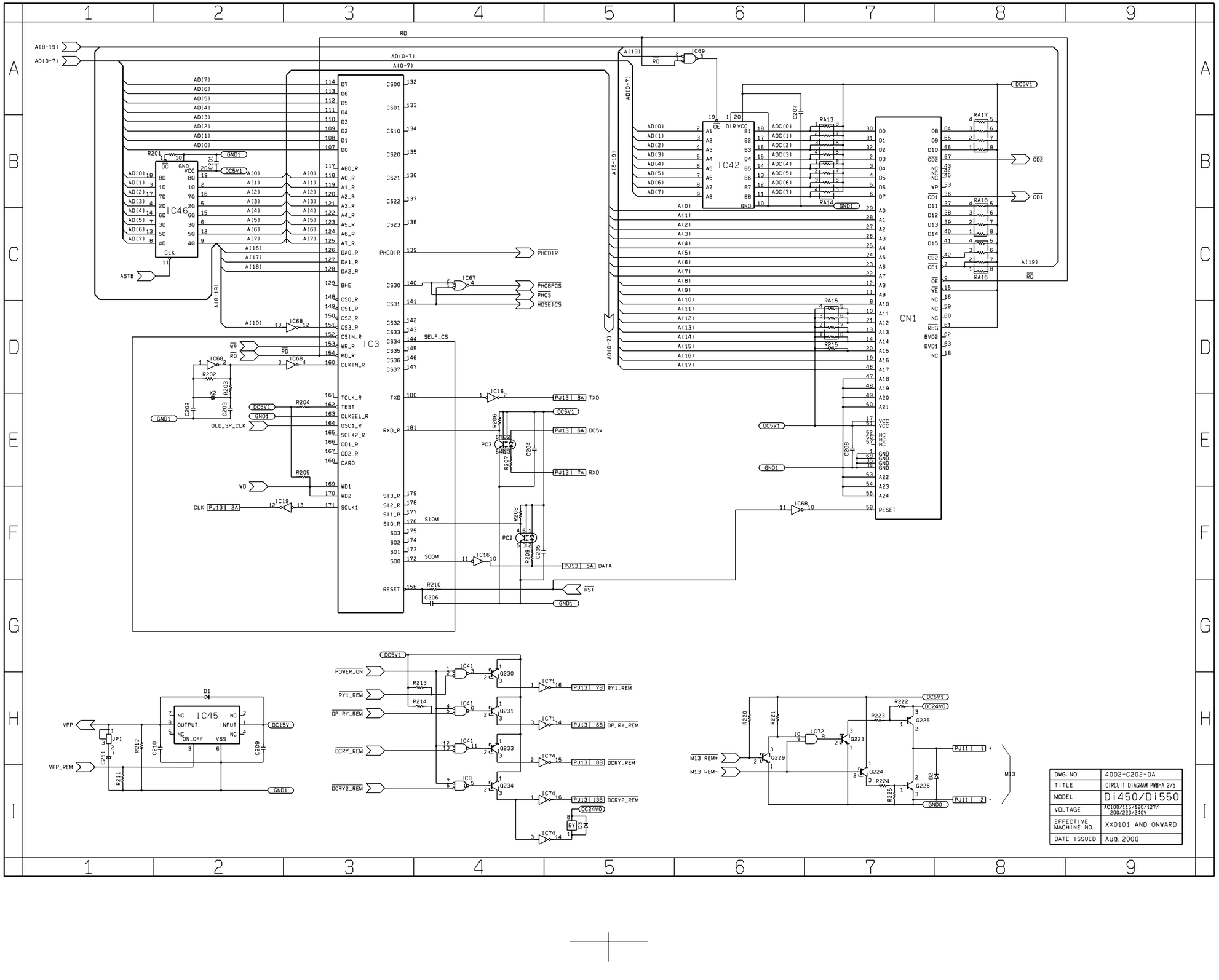

DWG. NO.	4002-C202-0A
TITLE	CIRCUIT DIAGRAM PWB-A 2/5
MODEL	Di450/Di550
VOLTAGE	AC100/115/120/127/ 200/220/240V
EFFECTIVE MACHINE NO.	XX0101 AND ONWARD
DATE ISSUED	Aug. 2000

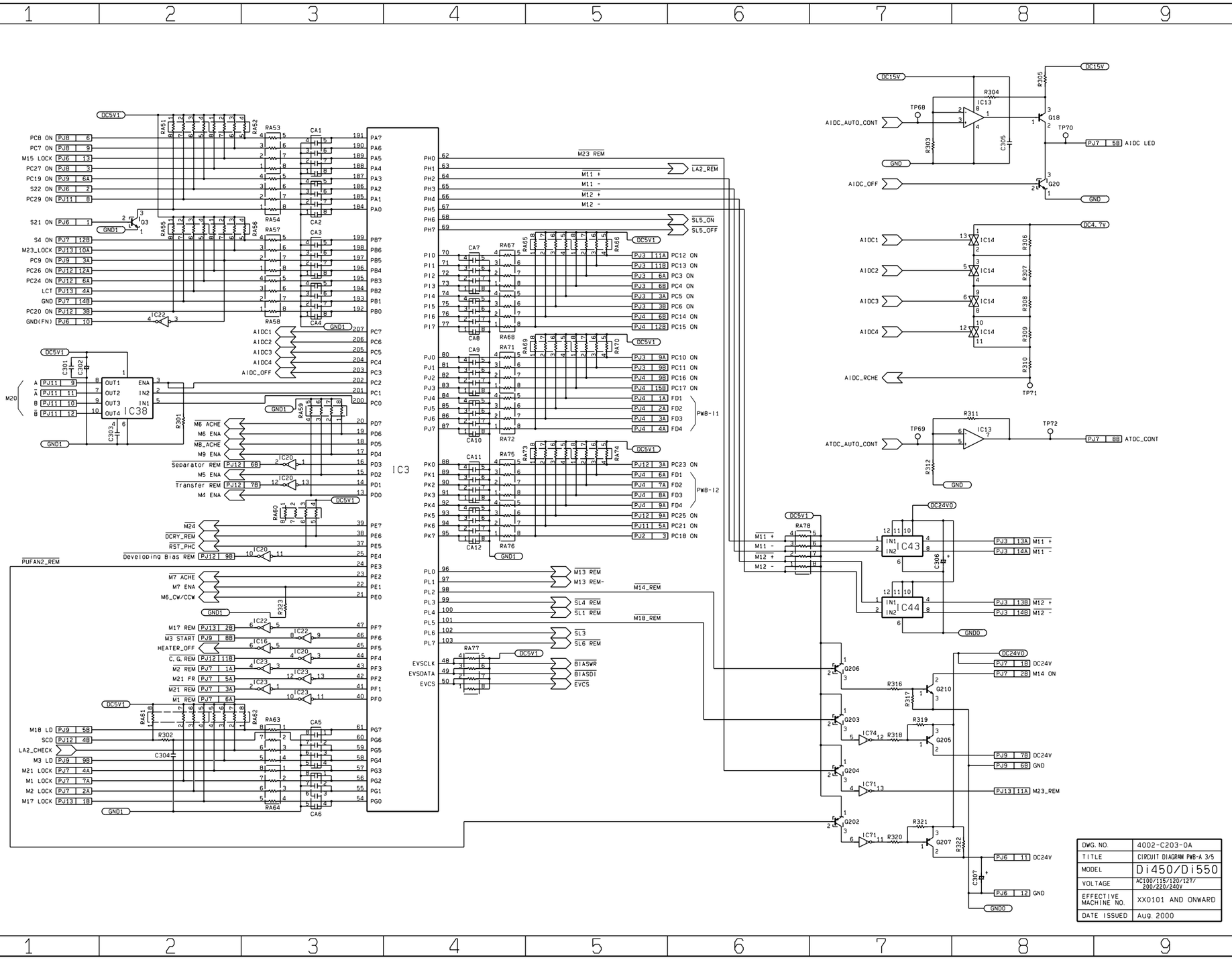

DWG. NO.	4002-C203-0A
TITLE	CIRCUIT DIAGRAM PWB-A 3/5
MODEL	Di450/Di550
VOLTAGE	AC100/115/120/127/ 200/220/240V
EFFECTIVE MACHINE NO.	XX0101 AND ONWARD
DATE ISSUED	Aug. 2000

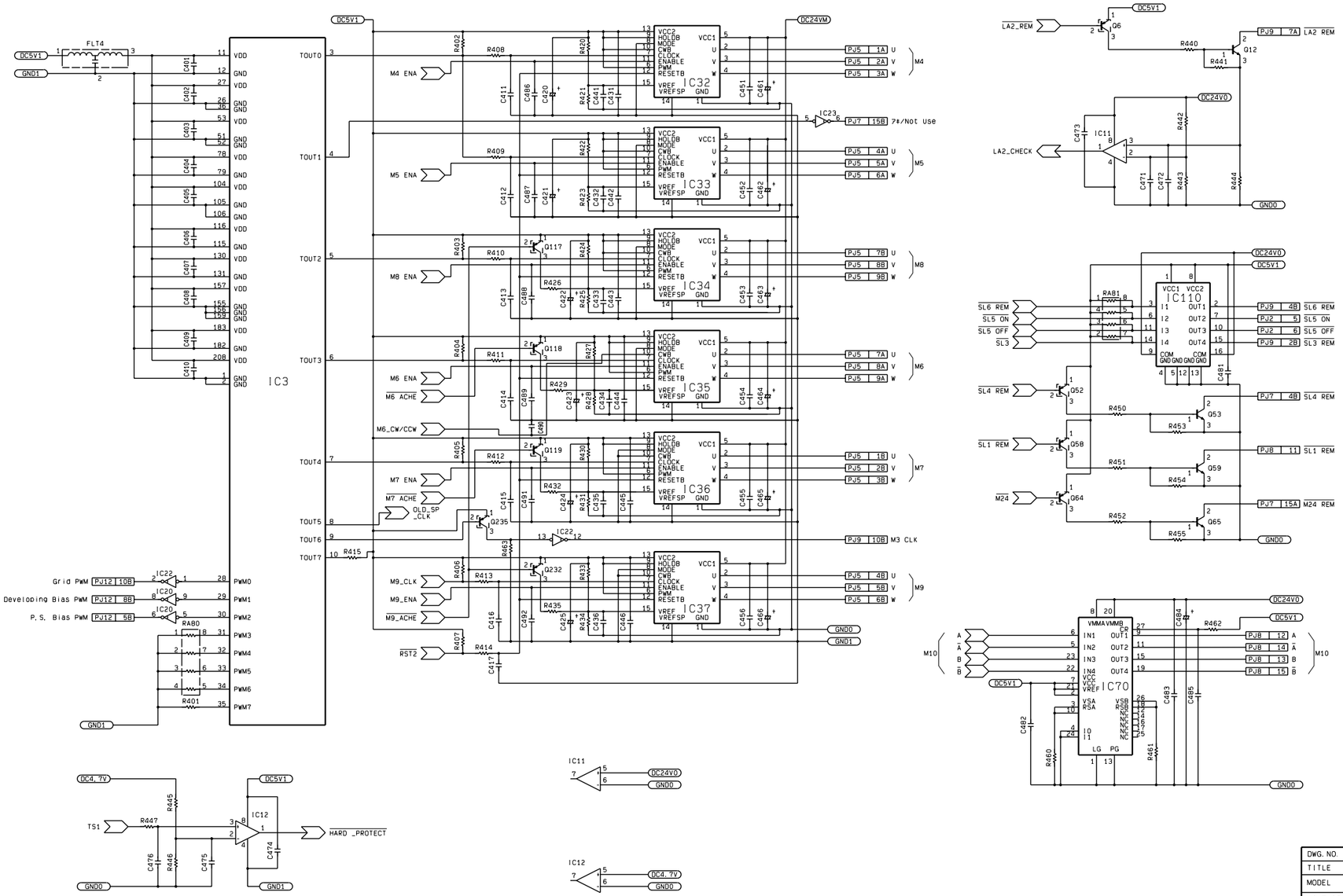

DWG. NO.	4002-C204-0A
TITLE	CIRCUIT DIAGRAM PWB-A 4/5
MODEL	Di450/Di550
VOLTAGE	AC100/115/120/127/ 200/220/240V
EFFECTIVE MACHINE NO.	XX0101 AND ONWARD
DATE ISSUED	Aug. 2000

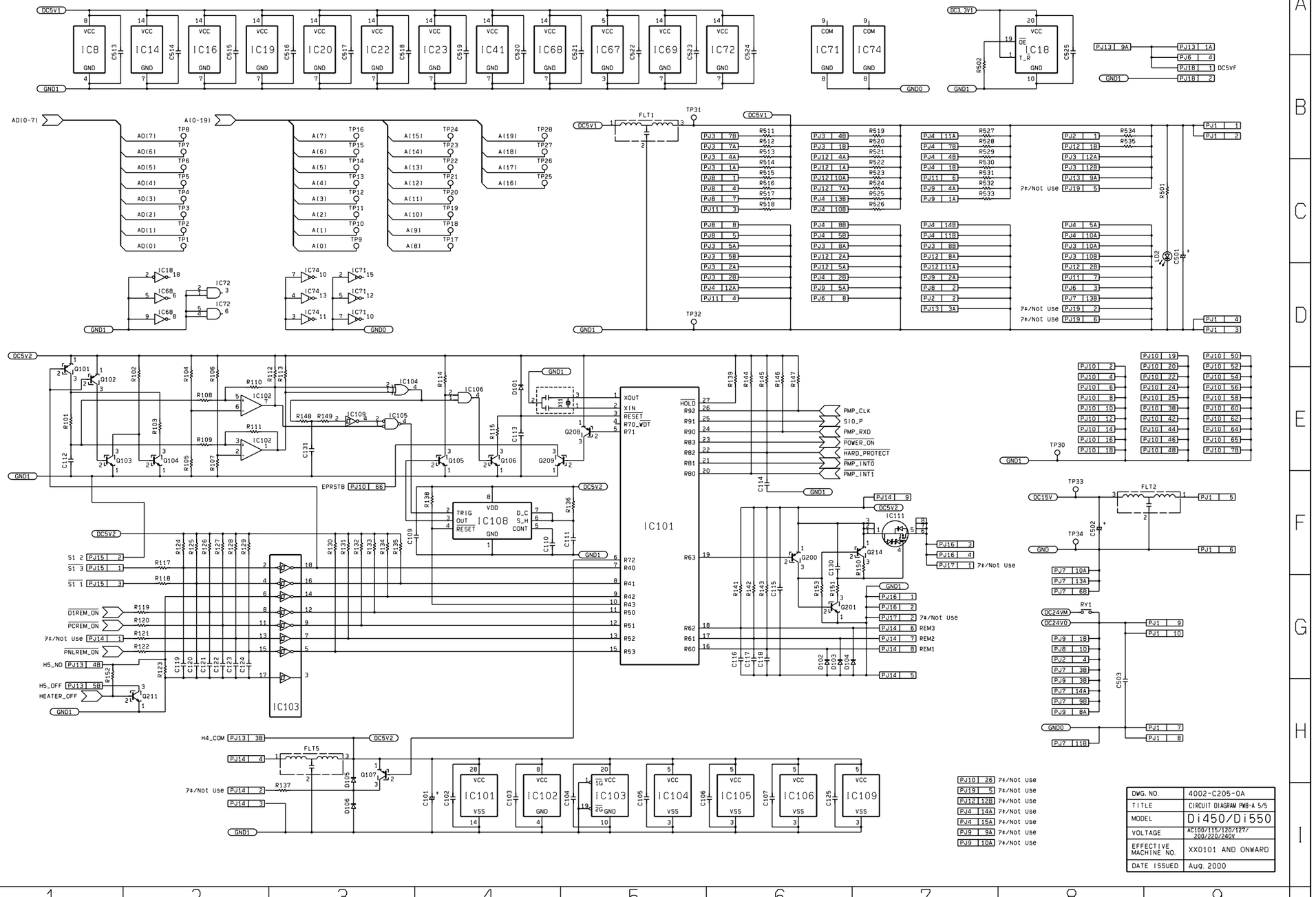

DWG. NO.	4002-C205-0A
TITLE	CIRCUIT DIAGRAM PWB-A 5/5
MODEL	Di450/Di550
VOLTAGE	AC100/115/120/127/ 200/220/240V
EFFECTIVE MACHINE NO.	XX0101 AND ONWARD
DATE ISSUED	Aug. 2000

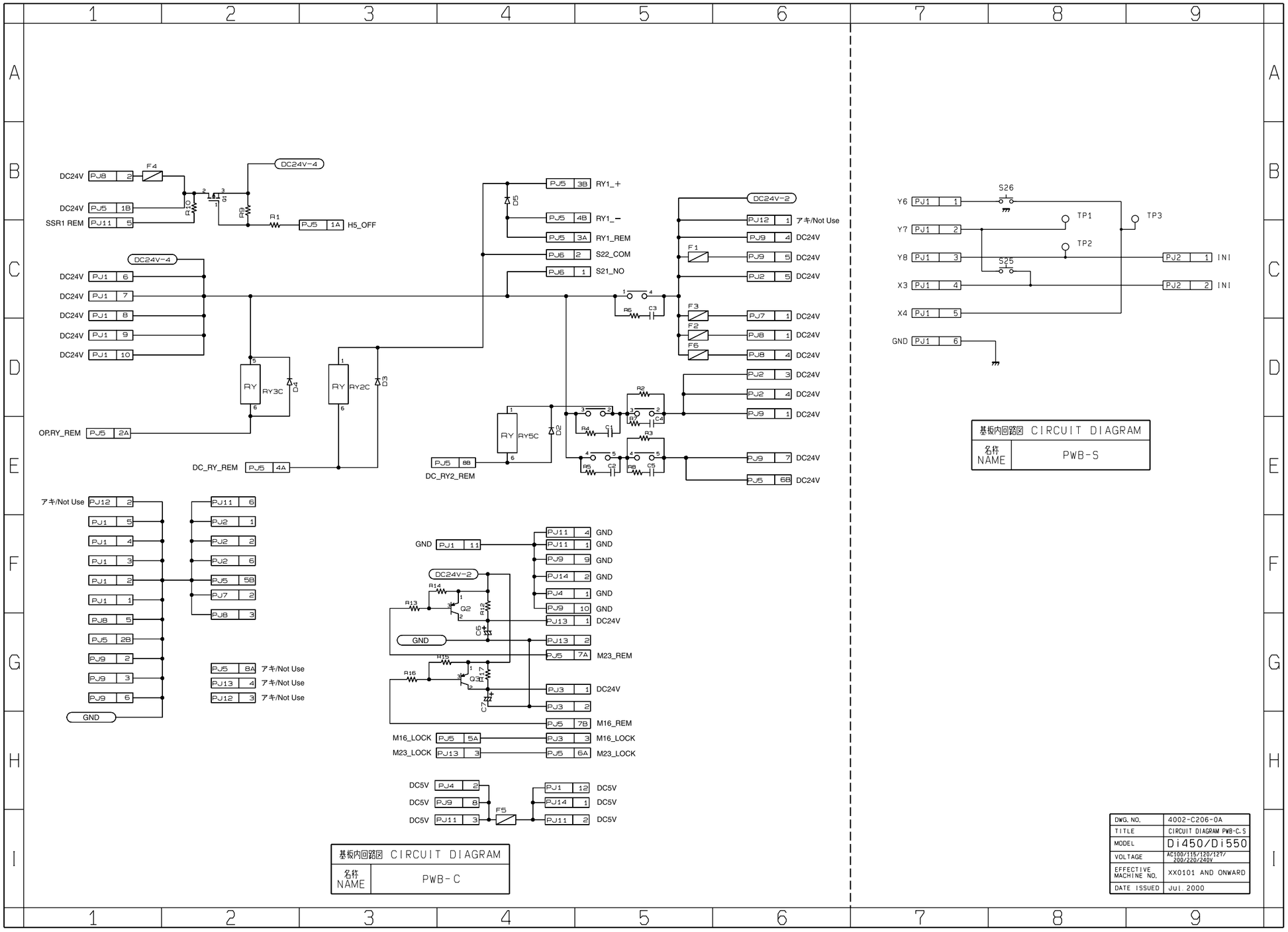

基板内回路図 CIRCUIT DIAGRAM

名称 NAME	PWB-C

基板内回路図 CIRCUIT DIAGRAM

名称 NAME	PWB-S

DWG. NO.	4002-C206-0A
TITLE	CIRCUIT DIAGRAM PWB-C.S
MODEL	Di450/Di550
VOLTAGE	AC100/115/120/127/200/220/240V
EFFECTIVE MACHINE NO.	XX0101 AND ONWARD
DATE ISSUED	Jul. 2000