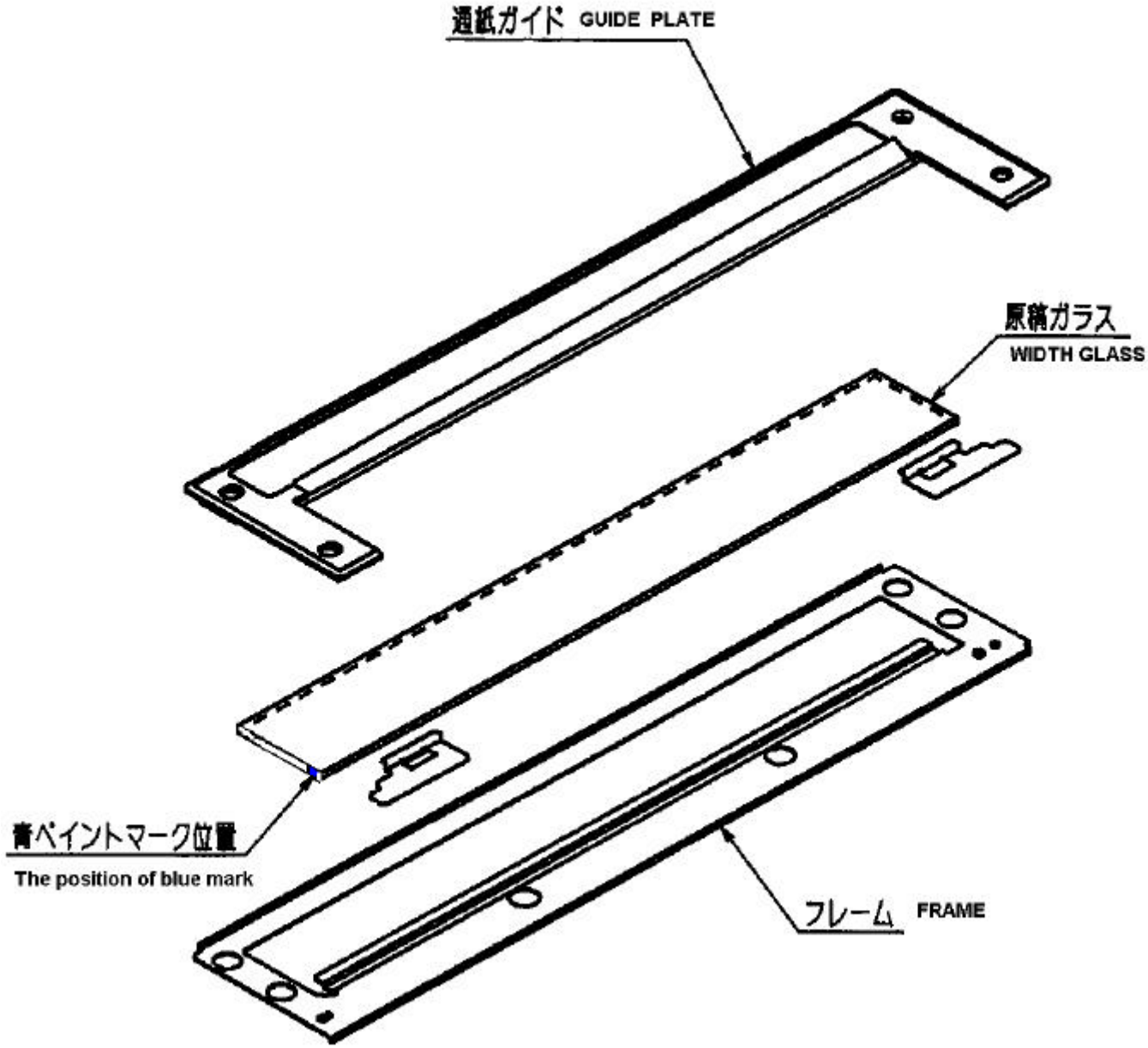
通紙ガイド GUIDE PLATE
原稿ガラス
WIDTH GLASS
青ペイントマーク位置
The position of blue mark
フレーム FRAME