# DEVELOP

# D1502 / D1801

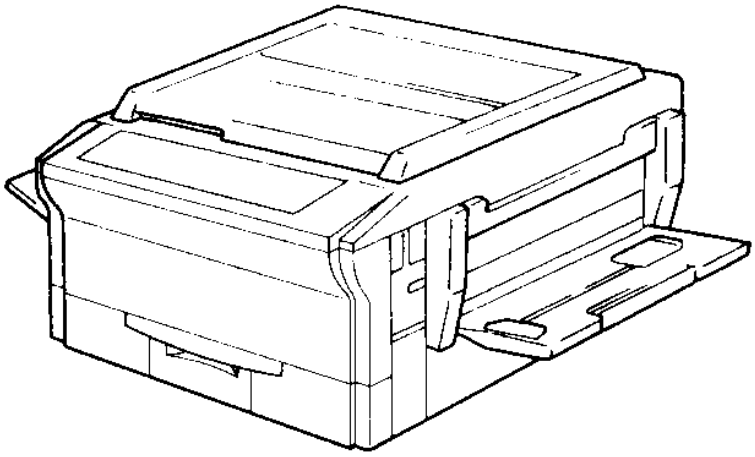

*èíñòðóêöèÿ ïî óñòàíîâêå*

SYSTEMS

**Ì îñêâà**
**1999**

# Êî ïëåêòíîñòü ïîñòàâêè

Îòêðîéòå êîðîáêó è ïðîâåðüòå íàëè÷èå ñëåäóþ ùèõ àêñåññóàðîâ:


1. Èíñòðóêöèÿ ïî ýêñïëóàòàöèè.....1
2. Áóòûëêà ñî ñòàðòåðî ì (òîëüêî äëÿ Åâðîïû).....1
3. Âûõîäíîé ëîòîê äëÿ êîïèé.....1
4. Êàðìàí äëÿ õðàíåíèÿ äîêóìåíòàöèè.....1
5. Ëîòîê ðó÷íîé ïîäà÷è.....1
6. Çàãëóøêà.....1
7. Êàáåëü ïèòàíèÿ.....1


# Óäàëåíèå ôèêñàòîðîâ

**1.** Óäàëèòå âñå òðàíñïîðòèðîâî÷íûå ëåíòû.

**Ñíàðóæè êîïèðîâàëüíîãî àïïàðàòà**

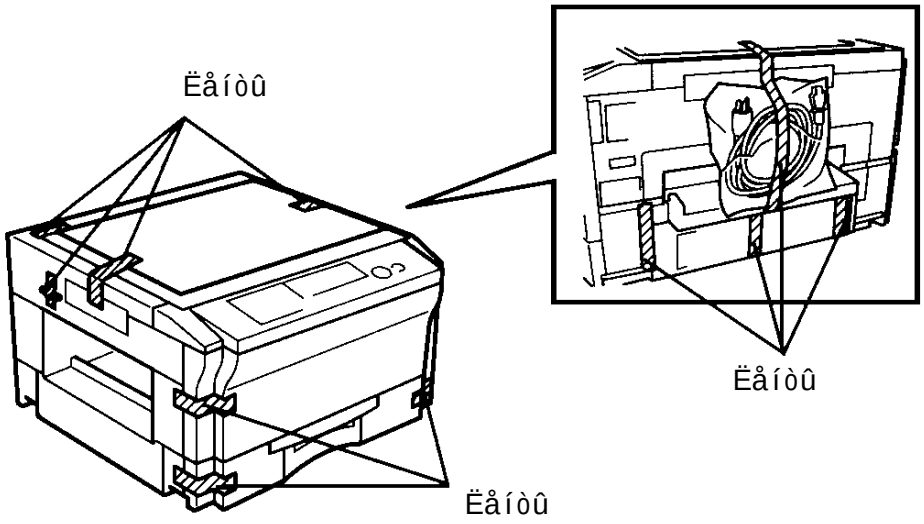


**Âíóòðè ïåðâîãî ëîòêà**

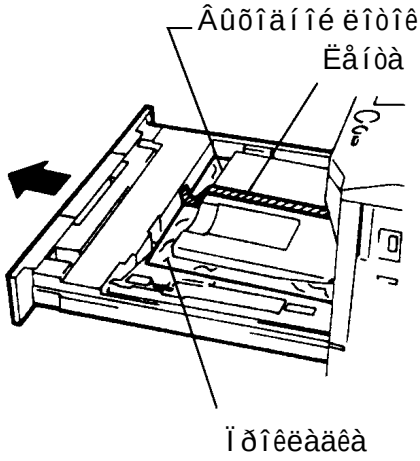


**Âíóòðè âòîðîãî ëîòêà (äëÿ D1801)**

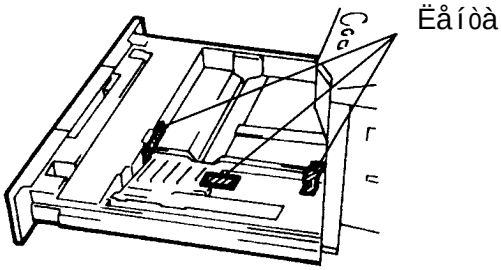

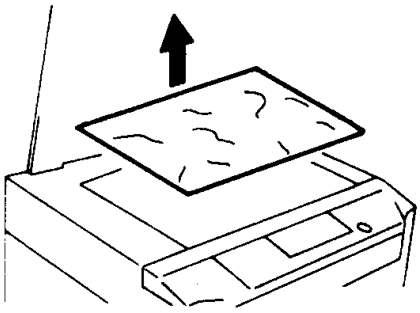

**2.** Óäàëèòå âñå ïðîêëàäêè ñ ýêñïîçèöèîííîãî ñòåêëà.

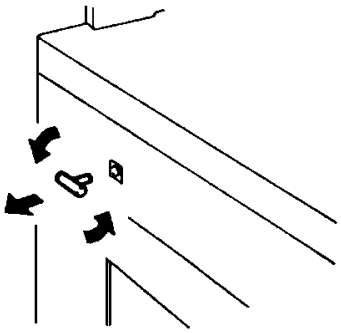

**3.** Ïîâåðíèòå ôèêñàòîð ñêàíåðà íà 90 ãðàä. ïðîòèâ ÷àñîâîé ñòðåëêè è ïîòÿíèòå åãî íà ñåáÿ.

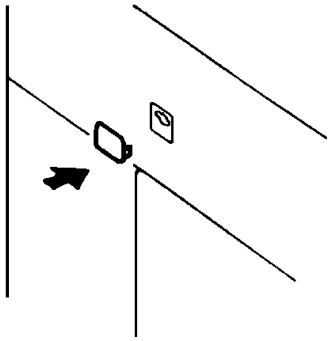

**4.** Çàêðîéòå çàãëóøêîé îáðàçîâàâøåãîñÿ îòâåðñòèå.

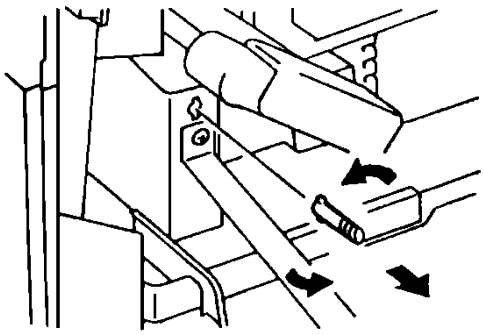

**5.** Îòêðîéòå ïåðåäíþþ êðûøêó. Ïîâåðíèòå ôèêñàòîð çàìêà îòêðûâàíèÿ àïïàðàòà íà 90 ãðàä. ïðîòèâ ÷àñîâîé ñòðåëêè è ïîòÿíèòå åãî íà ñåáÿ.

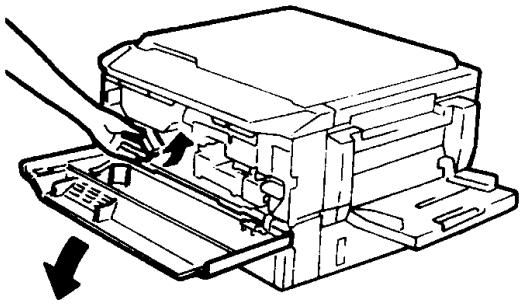

**6.** Ï îâåðíèòå ðó÷êó îòêðûâàíèÿ àïïàðàòà è ïîäíèìèòå âåðõíþþ ïîëîâèíó àïïàðàòà.

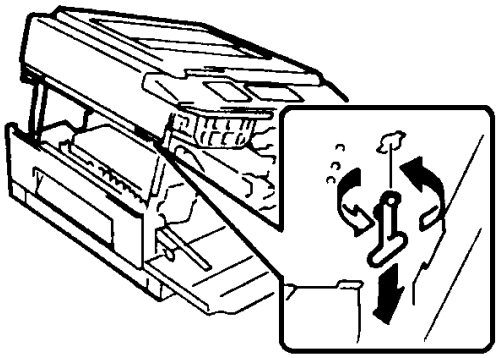

**7.** Óäàëèòå ëåíòó è ïîâåðíèòå ôèêñàòîð îáúåêòèâà íà 90 ãðàä. è ïîíÿòè åãî âíèç.

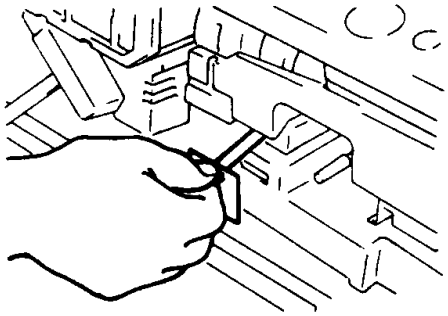

**8.** Àêêóðàòíî âûÿíèòå ïîëèýñòåðîâóþ ëåíòó èç áëîêà ôîðìèðîâàíèÿ èçîáðàæåíèÿ.

**9.** Î ïóñòèòå âåðõíþþ ïîëîâèíó àïïàðàòà äî ùåë÷êà çàìêîâ.

## Çàïðàâêà àïïàðàòà òîíåðîì è ñòàðòåðîì

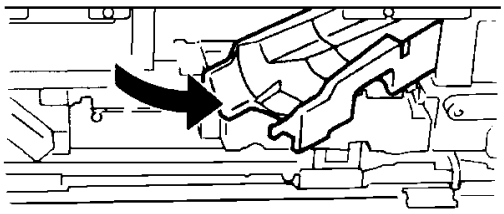

**1.** Âûâåíüòå èç àïïàðàòà äåðæàòåëü áóòûëêè.

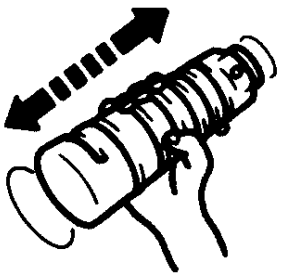

**2.** Êàê ñëåäóåò ïîðÿñèòå áóòûëêó ñî ñòàðòåðîì, óäåðæèâàÿ åå ãîðëîâèíîé ê âåðõó.

***Ïðèìå÷àíèå:***

*Óáåäèòåñü, ÷òî íà áóòûëêå åñòü íàäïèñü "Develop Starter 104".*

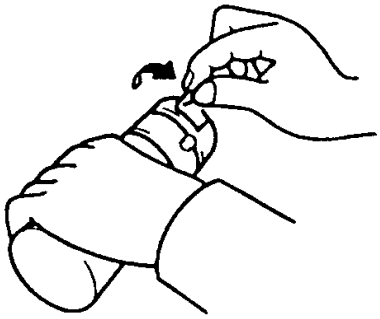

**3.** Óäàëèòå ëåíòó, çàêðûâàþùóþ îòâåðñòèå â áóòûëêå ñî ñòàðòåðîì.

***Ïðèìå÷àíèå:***

*Áóäüòå âíèìàòåëüíû. Íå óñòàíîâèòå ïî øèáêå âìåñòî ñòàðòåðà áóòûëêóñòíåðîì.*

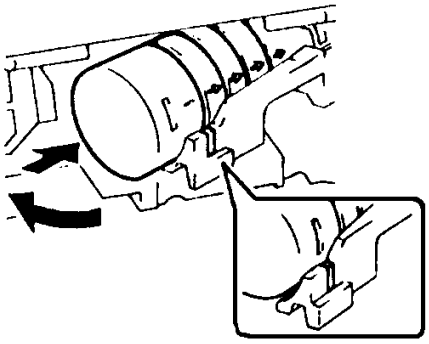

**4.** Ñîâìåñòèòå ìåòêè ➡ íà áóòûëêå ñî ñòàðòåðîì ñ âåðõíèì êðàåì äåðæàòåëÿ áóòûëêè è çàäâèíüòå áóòûëêó â äåðæàòåëü.

***Ïðèìå÷àíèå:***

*Çàäâèãàéòå áóòûëêóñî ñòàðòåðîì âäåðæàòåëü äî òåõ ïîð, ïîêà ìåòêà ▌ íà áóòûëêå ñîâìåñòèòñÿ ñ òâåðäûì æå ìåòêîé íà äåðæàòåëå.*

Çàòåì çàäâèíüòå äåðæàòåëü â àïïàðàò äî ùåë÷êà è çàêðîéòå ïåðåäíþþ êðûøêó.

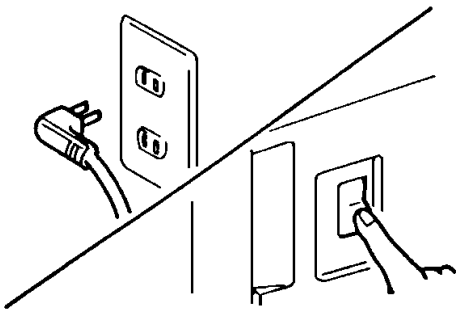

**5.** Ïîäêëþ÷èòå êàáåëü ïèòàíèÿ êðîçåòêå. Âêëþ÷èòå ñåòåâîé âûêëþ÷àòåëü àïïàðàòà.

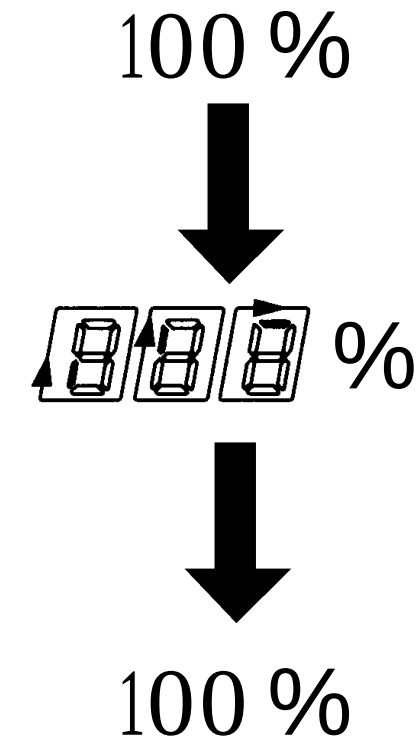


**6.** Àïïàðàò â òå÷åíèå 5 ìèíóò àâòîìàòè÷åñêè ïåðåñûïàåò ñòàðòåð èç áóòûëêè â áëîê ôîðìèðîâàíèÿ èçîáðàæåíèÿ.

***Ïðèìå÷àíèå:***

*Âî âðåìÿ àâòîìàòè÷åñêîé çàïðàâêè ñòàðòåðîì íè â êîåì ñëó÷àå íå îòêðûâàéòå ïåðåäíþþ êðûøêó àïïàðàòà.*

Â ïðîöåññå âûïîëíåíèÿ äàííîãî öèêëà, ñåãìåíòû èíäèêàòîðà ìàñøòàáèðîâàíèÿ, ôîðìèðóþùèå öèôðû “000” çàãîðàþòñÿè ãàñíóò îäèí çà äðóãèì ïî ÷àñîâîé ñòðåëêå. Òàêèì îáðàçîì îñóùåñòâëÿåòñÿ èíäèöèðîâàíèå ïðîöåññà àâòîìàòè÷åñêîé çàïðàâêè ñòàðòåðà.

Ïðè óñïåøíîì çàâåðøåíèè çàïðàâêè áëîêà ôîðìèðîâàíèÿ èçîáðàæåíèÿ ñòàðòåðîì, â îêíå èíäèêàòîðà ìàñøòàáèðîâàíèÿ çàãîðàåòñÿ “100 %” è ïðîöåññ àâòîìàòè÷åñêè ïðåêðàùàåòñÿ.

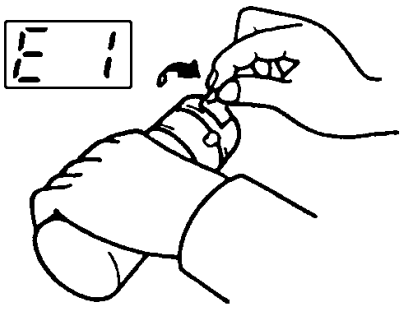


Åñëè â îêíå èíäèêàòîðà ìàñøòàáèðîâàíèÿ çàãîðÿòñÿ ñèìâîëû “E1” èëè “E2”, òî âåðîÿòíî ñ áóòûëêè ñòàðòåðà íå áûëà óäàëåíà ëåíòà, çàêðûâàþùàÿ îòâåðñòèå. Îòêðîéòå ïåðåäíþþ êðûøêó, óäàëèòå ëåíòó ñ áóòûëêè è ïîâòîðèòå îïåðàöèþ çàíîâî.

Åñëè ïîñëå ýòîãî “E1” èëè “E2” ïîÿâÿòñÿ ïîâòîðíî, îáðàòèòåñü â ñåðâèñíûé öåíòð.

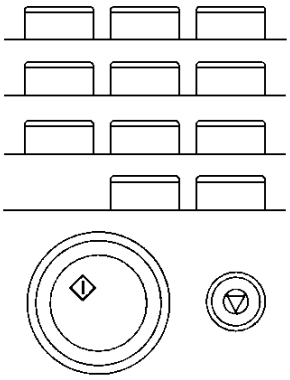

**7.** Âîéäèòå â Tech. Rep. Mode (ñì. Ñåðâèñíóþ äîêóìåíòàöèþ).

èíäèêàòîð
ìàñøòàáèðîâàíèÿ

100 %

Ñ÷åò÷èê
êîïèé

F

**8.** Íàæìèòå êíîïêó “1” íà öèôðîâîé êëàâèàòóðå, ÷òîáû âîéòè â “F” ðåæèì.

èíäèêàòîð
ìàñøòàáèðîâàíèÿ

50 %

Ñ÷åò÷èê
êîïèé

F8

**9.** Íàæìèòå êíîïêó “8”, ÷òîáû âîéòè â ðåæèì “F8”.

**10.** Îòêðîéòå ïåðåäíþþ êðûøêó àïïàðàòà è çàïèøèòå â òàáëèöó íà âíóòðåííåé ïîâåðõíîñòè êðûøêè çíà÷åíèå “ATDC Level Set”.

***Ïðèì÷àíèå:***

*Ýòà âåëè÷èíà èçìåíÿåòñÿ îò àïïàðàòà ê àïïàðàòó.*

| FACTORY | | | | | A11 | | | | |
|---|---|---|---|---|---|---|---|---|---|
| CODE | SET | S/NO | | | A12 | | | | |
| A0 | | | | | A0 | | | | |
| A1 | | | | | SCH | | | | |
| A2 | | | | | SCH | | | | |
| A3 | | | | | F3 | | | | |
| A4 | | | | | F3L | | | | |
| A5 | | | | | F6 | | | | |
| A6 | | | | | F8 | | | | |

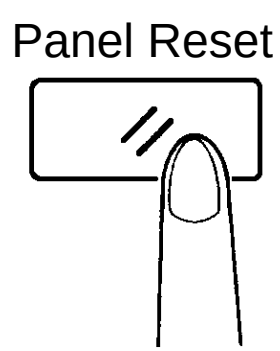


**11.** Çàòåì íàæìèòå êíîïêó “Panel Reset”, ÷òîáû ïîêèíóòü ðåæèì “F8”.

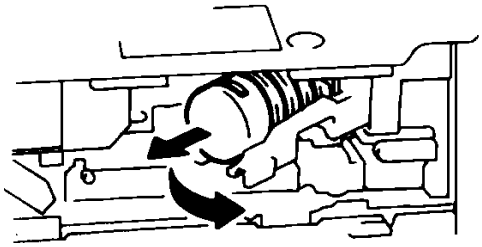

**12.** Âûâåíüòå äåðæàòåëü è èçâëåêèòå ïóñòóþ áóòûëêó.

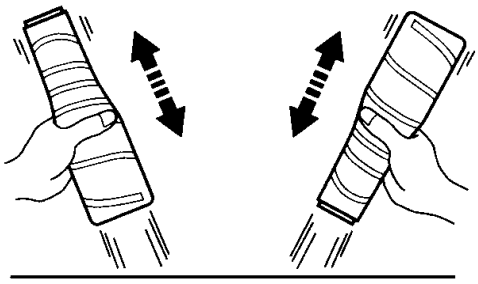

**13.** Ñëåãêà ïîñóò÷èòå íåñêîëüêî ðàç áóòûëêîé ïî êàê÷é-ëèáî òâåðäîé ïîâåðõíîñòè, íàïðèìåð ïî ñòîëó.

Çàòåì ïðåâðàòèòå áóòûëêó è ïîâòîðèòå îïåðàöèþ.

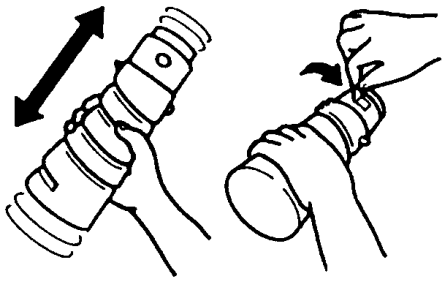

**14.** Óäåðæèâàÿ áóòûëêó ãîðëîâèíîé ââåðõ íåñêîëüêî ðàç âñòðÿõíèòå åå, à çàòåì óäàëèòå ëåíòó, çàêðûâàþùóþ îòâåðñòèå.

***Ïðèì÷àíèå:***

*Ýòà âåëè÷èíà èçìåíÿåòñÿ îò àïïàðàòà àïïàðàòó.*

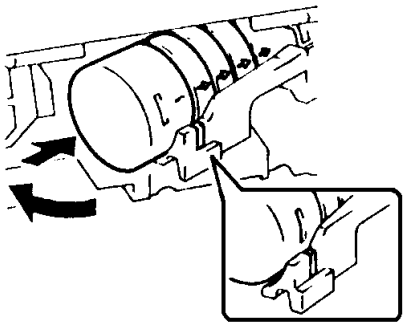

**15.** Ñîâìåñòèòå ìåòêó ➡ íà áóòûëêå ñòîéêîãî ñâåðõíèì êðàåì äåðæàòåëÿ áóòûëêè è çàäâèíüòå áóòûëêó âíóòðü.

***Ïðèì÷àíèå:***

*Ïðè ïðàâèëüíîé óñòàíîâêå áóòûëêè, ìåòêà ▌íà áóòûëêå äîëæíà áûòüñîâìåùåíàñ ìåòêîé íàäåðæàòåëå.*

**16.** Çàòåì óñòàíîâèòå íà ìåñòî äåðæàòåëü áóòûëêè â àïïàðàò ùåë÷êà è çàêðîéòå ïåðåäíþþ êðûøêó.

## Óñòàíîâêà âûõîäíîãî ëîòêà äëÿ êîïèé

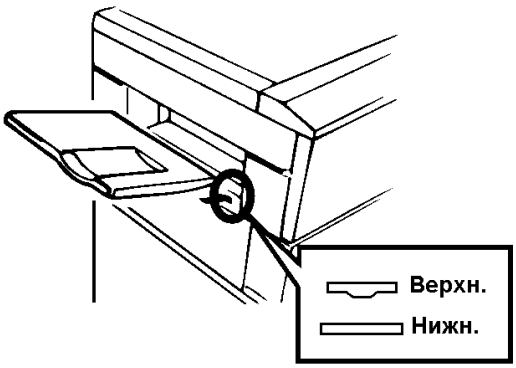


Óñòàíîâèòå âûõîäíîé ëîòîê òàê, êàê ïîêàçàíî íà ðèñóíêå.

***Ïðèìå÷àíèå:***

Ïðè êîïèðîâàíèè íà ïðîçðà÷íóþ ïîëèìåðíóþ ïëåíêó, ïåðåñòàâüòå âûõîäíîé ëîòîê ââåðõíèå îòâåðñòèÿ.

## Óñòàíîâêà ëîòêà ðó÷íîé ïîäà÷è

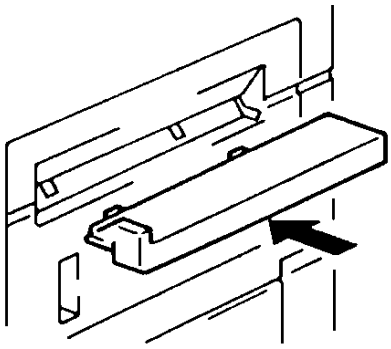

Óñòàíîâèòå ëîòîê ðó÷íîé ïîäà÷è òàê, êàê ïîêàçàíî íà ðèñóíêå.

## Çàïðàâêà àïïàðàòà áóìàãîé

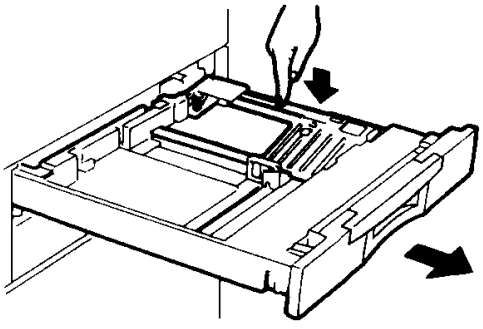

**1.** Âûäâèíüòå ëîòîê è íàæìèòå íà ïëàñòèíó ïîäúåìà áóìàãè òàê, ÷òîáû îíà çàùåëêíóëàñü.

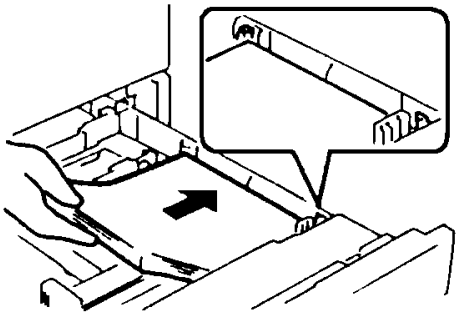

**2.** Óëîæèòå áóìàãó â ëîòîê, çàïðàâèâ óãëû ëèñòîâ ïîä ñåïàðàòîðû.

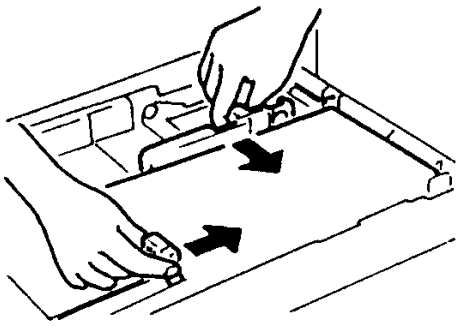

**3.** Ñäâèíüòå ôèêñàòîðû-íàïðàâëÿþùèå â ôîðìàò áóìàãè.

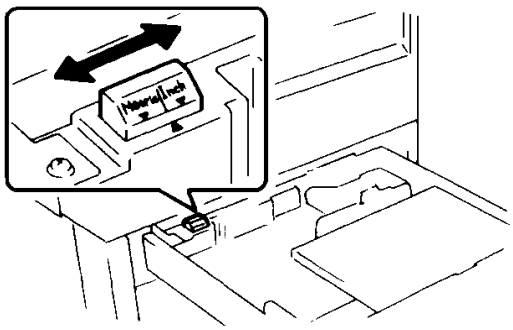

**4.** Ñ ïîìîùüþ ñåëåêòîðà óñòàíîâèòå ìåòðè÷åñêóþ èëè äþéìîâóþ ñèñòåìó äëÿ ëîòêà.

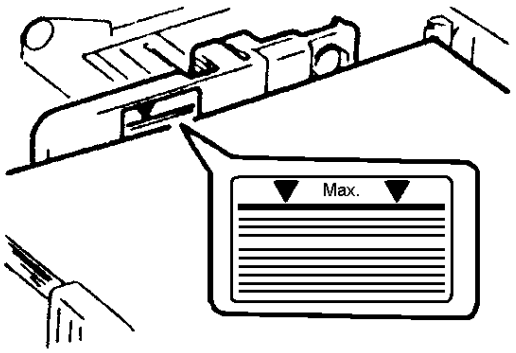


**5.** Ñòîïà áóìàãè â ëîòêå íå äîëæíà ïðåâûøàòü îãðàíè÷èòåëüíîé îòìåòêè.

**6.** Çàâåíüòå ëîòîê â àïïàðàò.

# Íàêëåéêà äåêàëåé

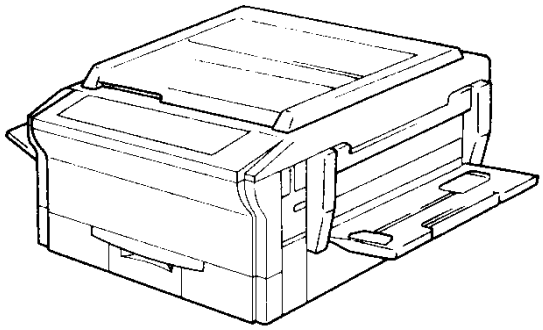

Íàêëåéòå äåêàëè â ìåñòàõ, óêàçàííûõ íà ðèñóíêå.




117049, Ì îñêâà, Ì àðî í îâñêèé ïåð., 1/9, ñòð. 1
Òåë./ôàêñ: (095) 238 02 08
(095) 238 02 33
(095) 238 00 79

Www.copysys.ru
E-mail: info@copysys.ru