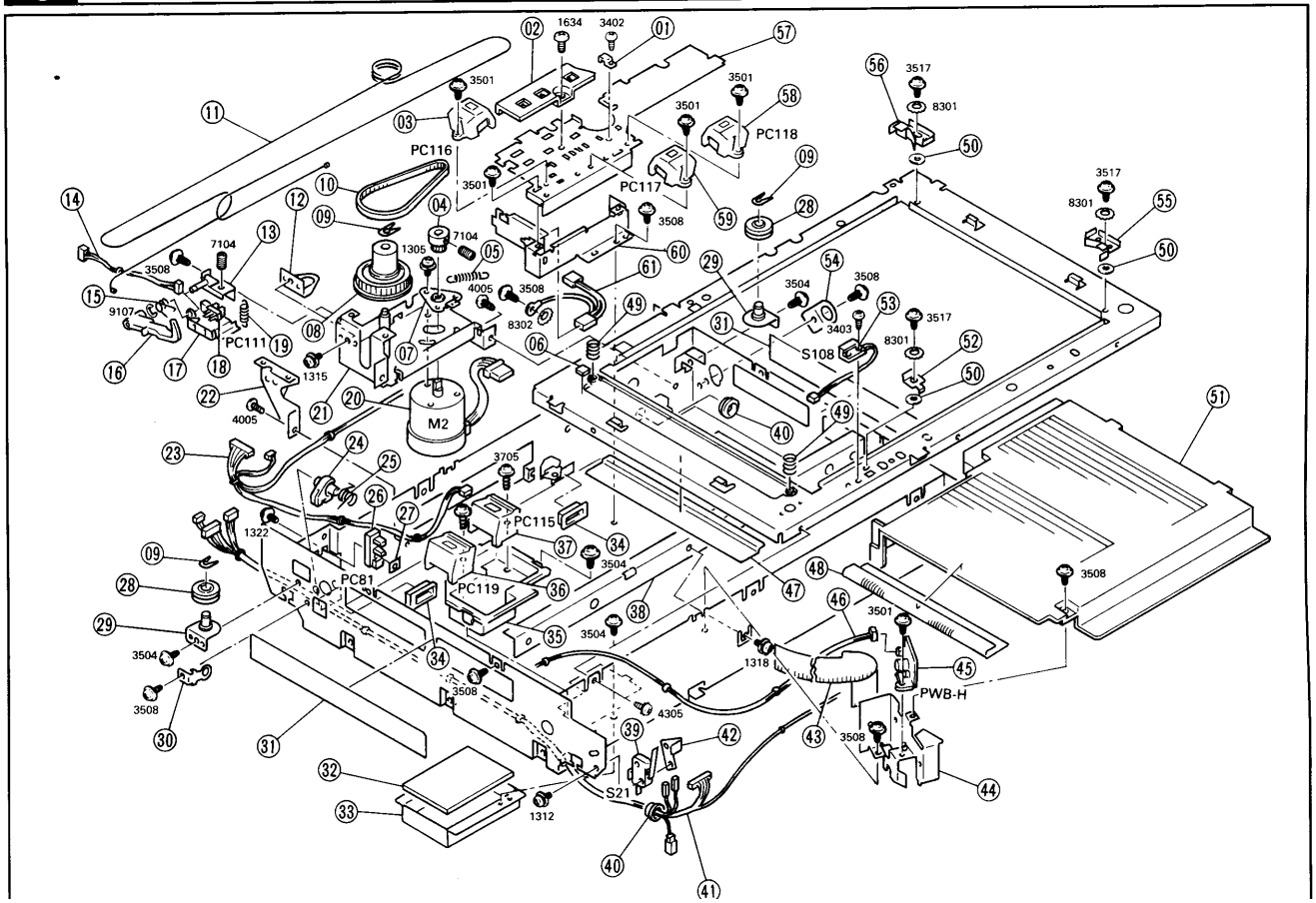
PC116
PC117
PC118
PC111
PC81
PC115
PC119
S108
S21
M2
PWB-H
1634
3402
3501
3517
8301
3508
7104
1305
4005
8302
9107
1315
3705
1322
3504
3403
1318
1312
4305