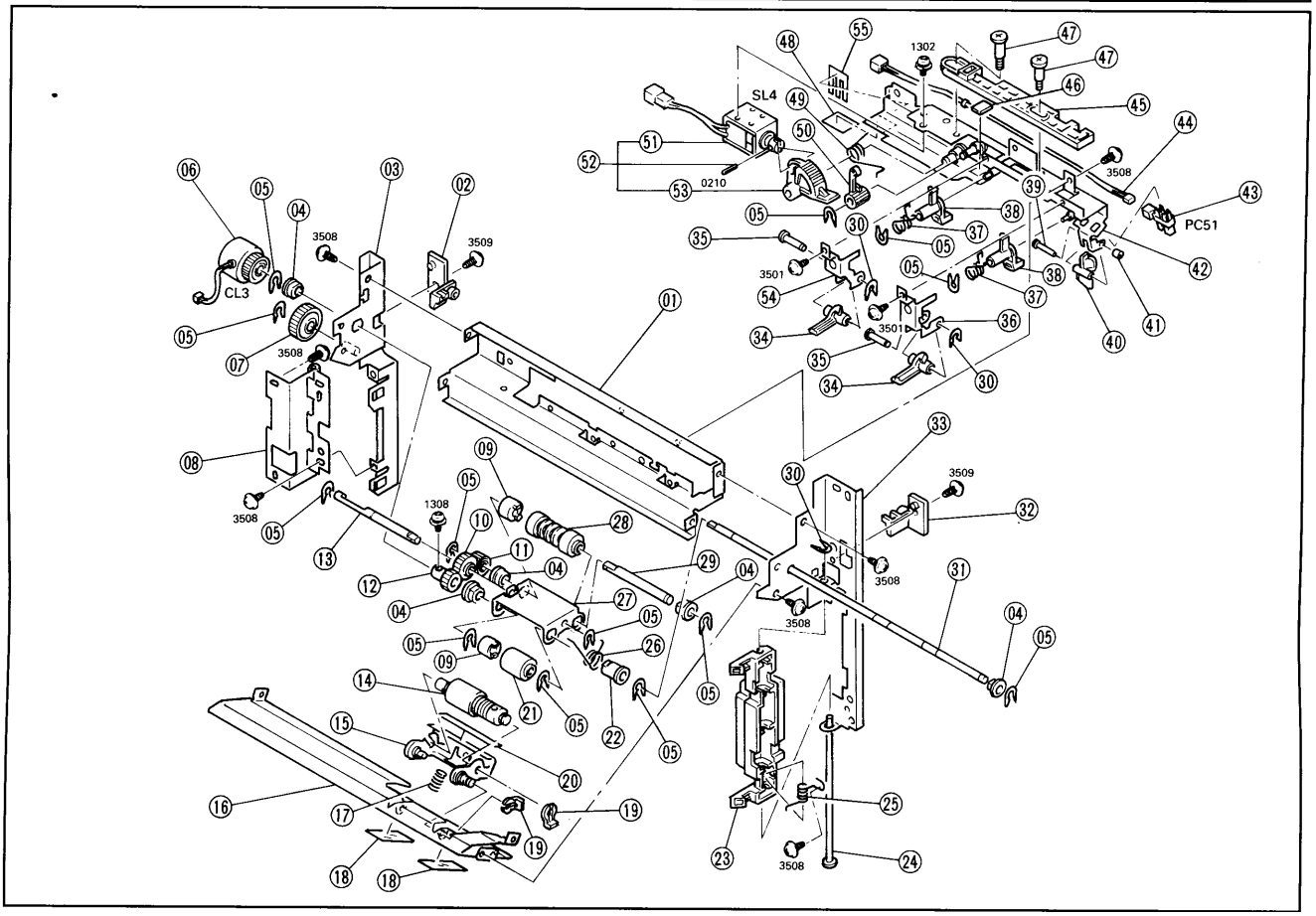
SL4
0210
1302
3508
PC51
CL3
3509
3501
1308