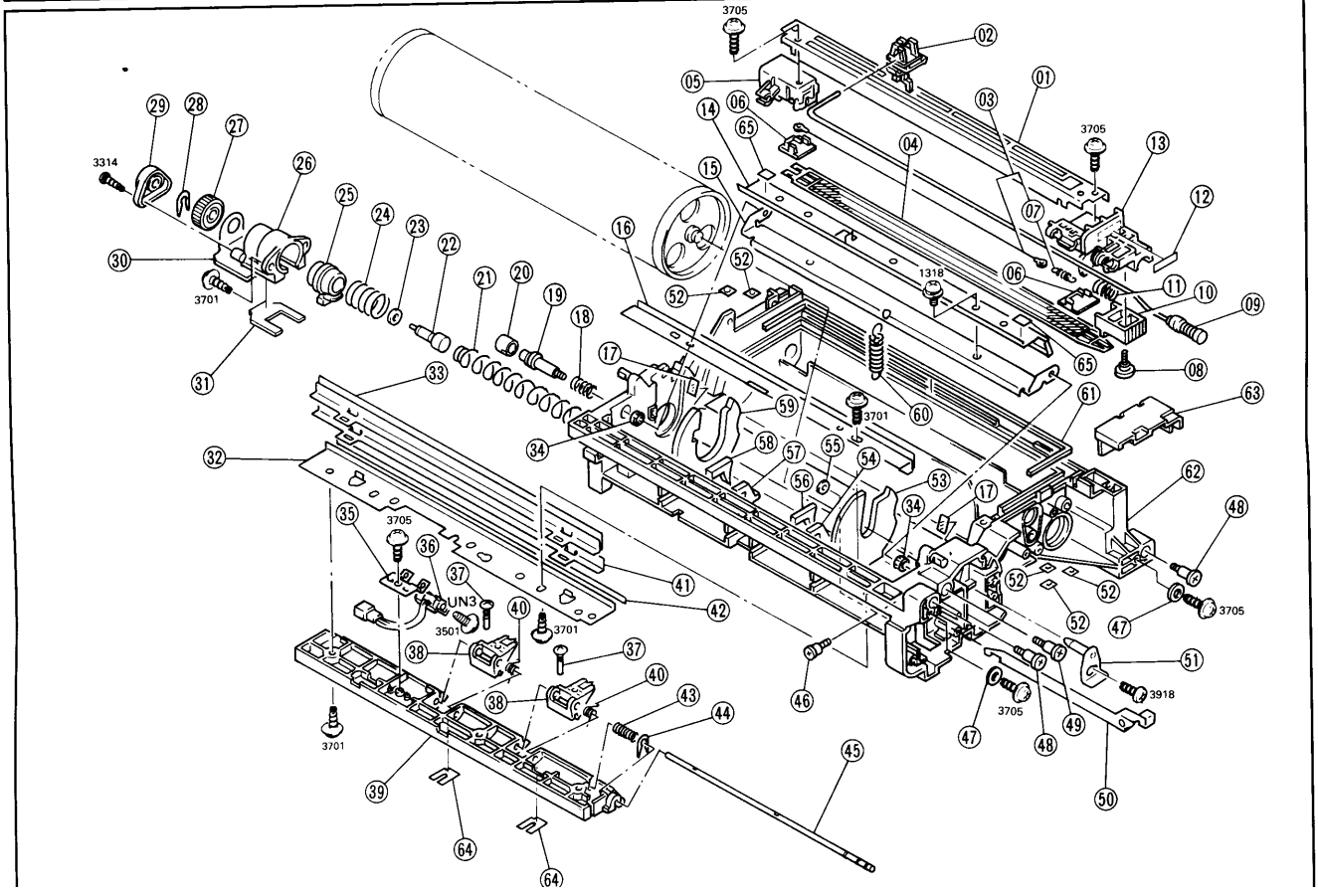
3705
02
01
05
06
03
14
65
04
3705
13
29
28
27
3314
26
15
07
12
25
24
23
22
16
52
1318
06
11
10
09
30
21
20
19
18
52
65
08
3701
31
17
33
59
3701
60
61
63
32
34
58
57
55
54
56
53
17
62
35
3705
36
34
48
41
37
UN3
40
52
52
52
42
3705
3501
3701
47
38
37
51
46
40
43
3705
3918
38
44
49
47
48
3701
45
39
50
64
64