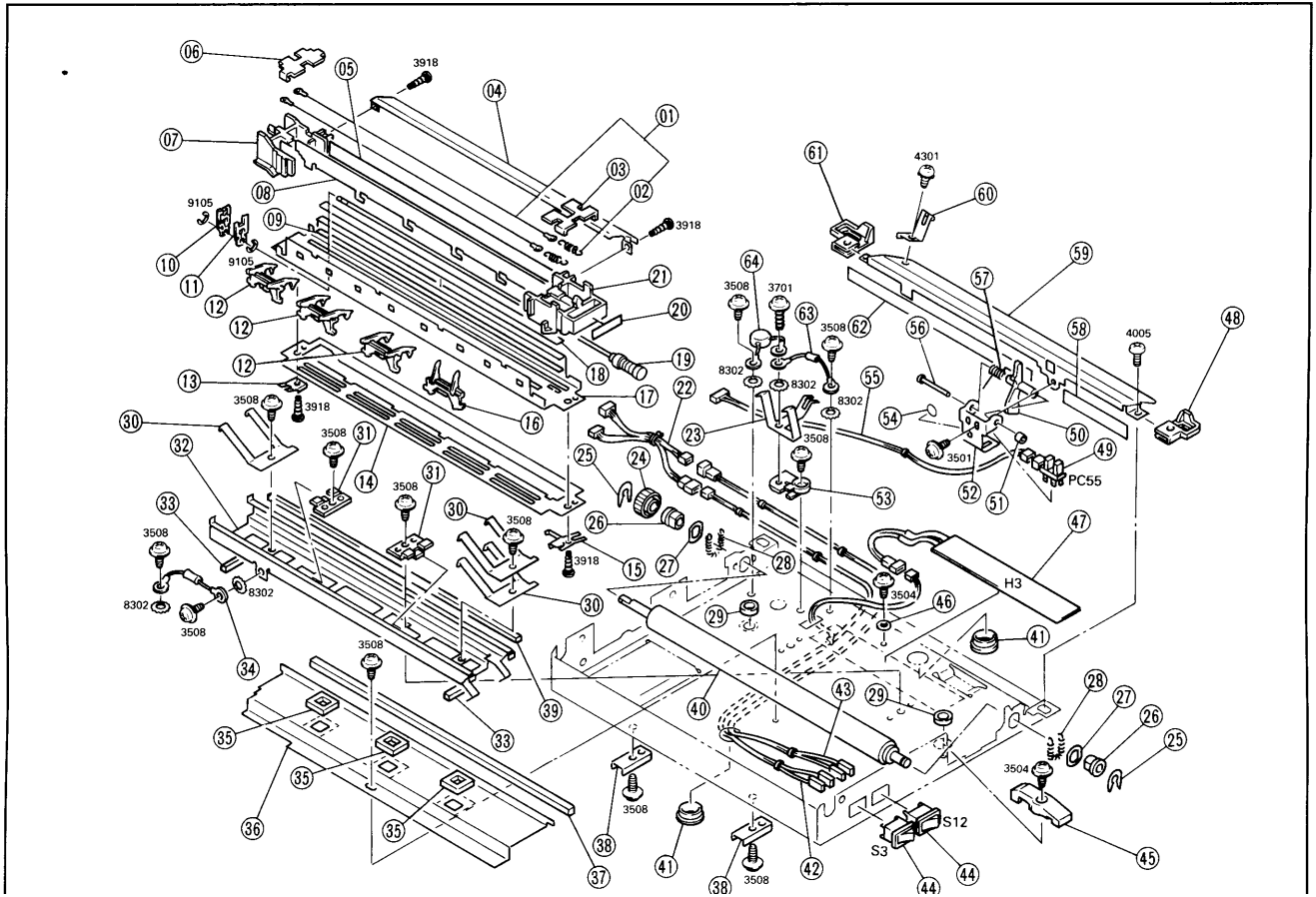
3918
9105
9105
3918
3508
3918
3508
3508
3508
3508
3918
8302
8302
8302
3508
3508
3508
3508
3508
3508
3508
3508
3508
3508
3508
3508
3701
4301
4005
3501
PC55
H3
3504
3504
S12
S3