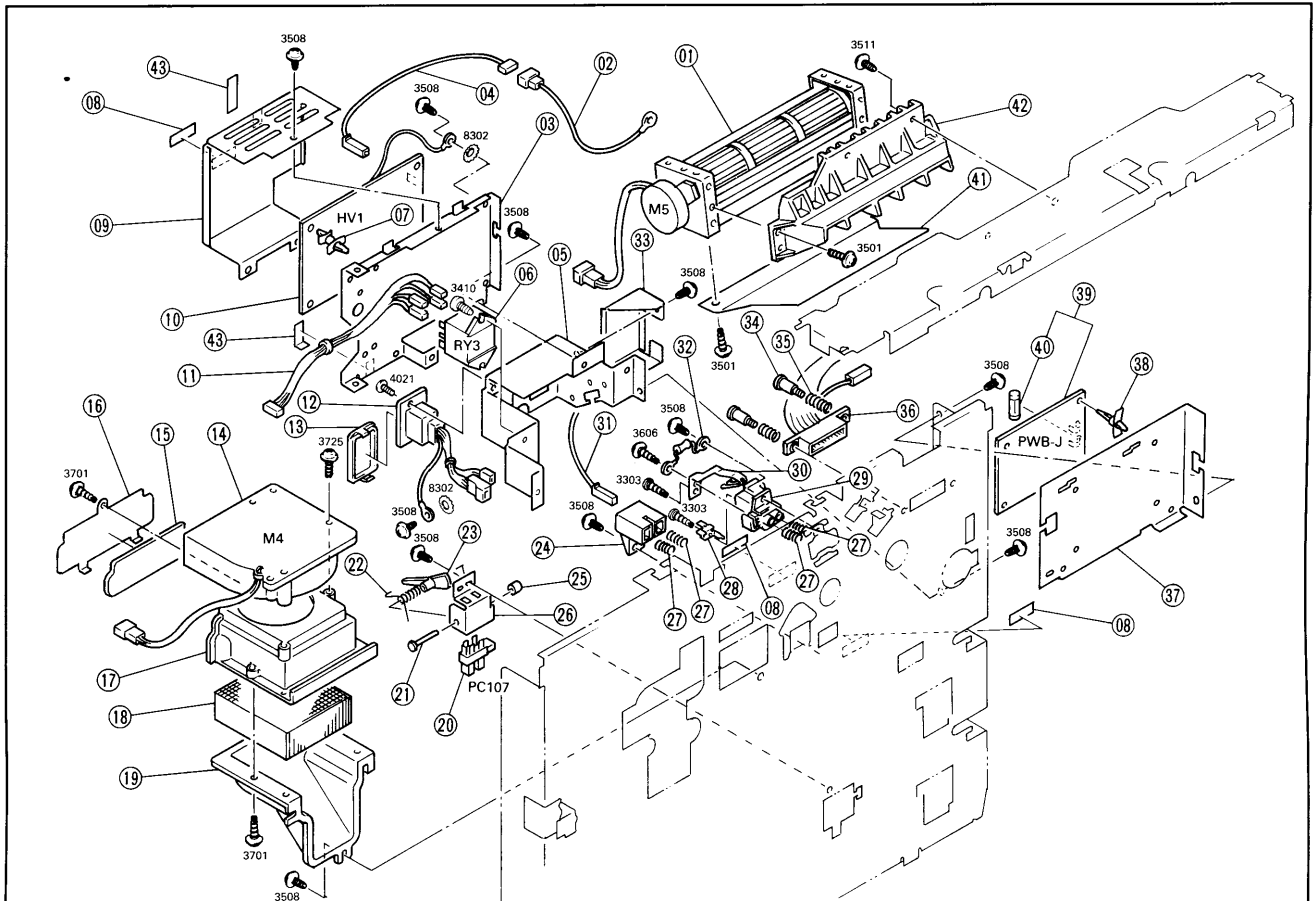
3508
43
08
3508
04
02
01
3511
42
8302
03
09
HV1
07
3508
M5
41
33
3501
05
06
3410
3508
10
43
RY3
34
35
39
32
3501
40
38
11
4021
3508
12
36
16
13
3725
31
3508
PWB-J
15
14
3606
3701
30
29
8302
3303
3303
3508
M4
3508
3508
23
24
27
3508
22
25
28
27
27
27
08
37
26
08
17
21
PC107
18
20
19
3701
3508