PF-102

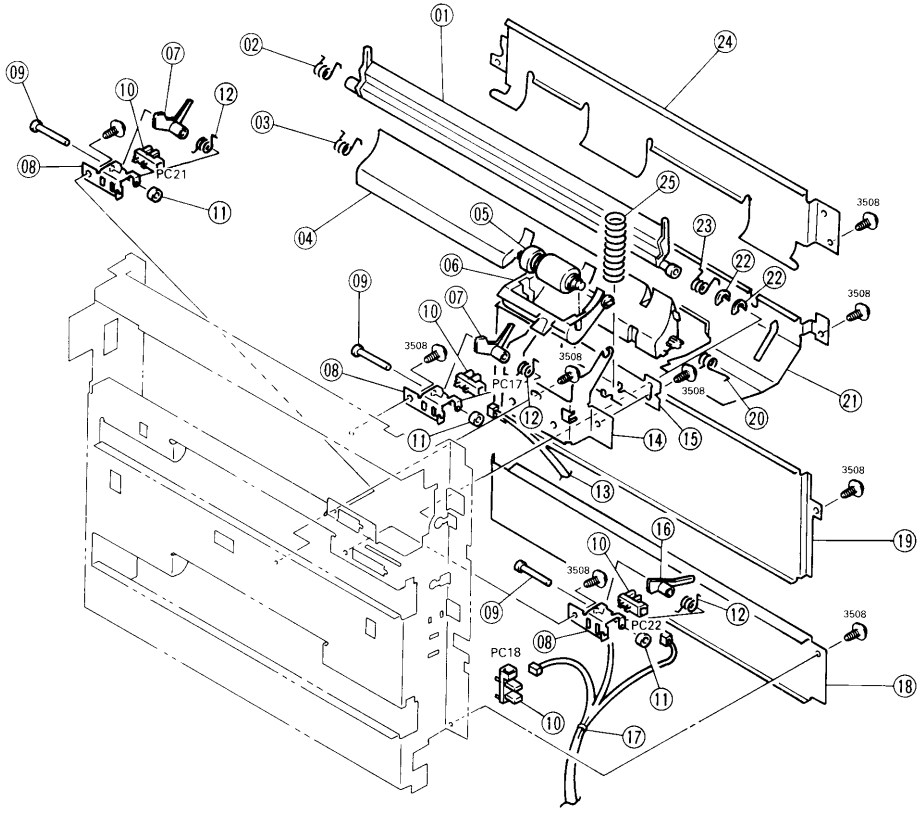
01
02
03
04
05
06
07
08
09
10
11
12
13
14
15
16
17
18
19
20
21
22
23
24
25
3508
PC17
PC18
PC21
PC22