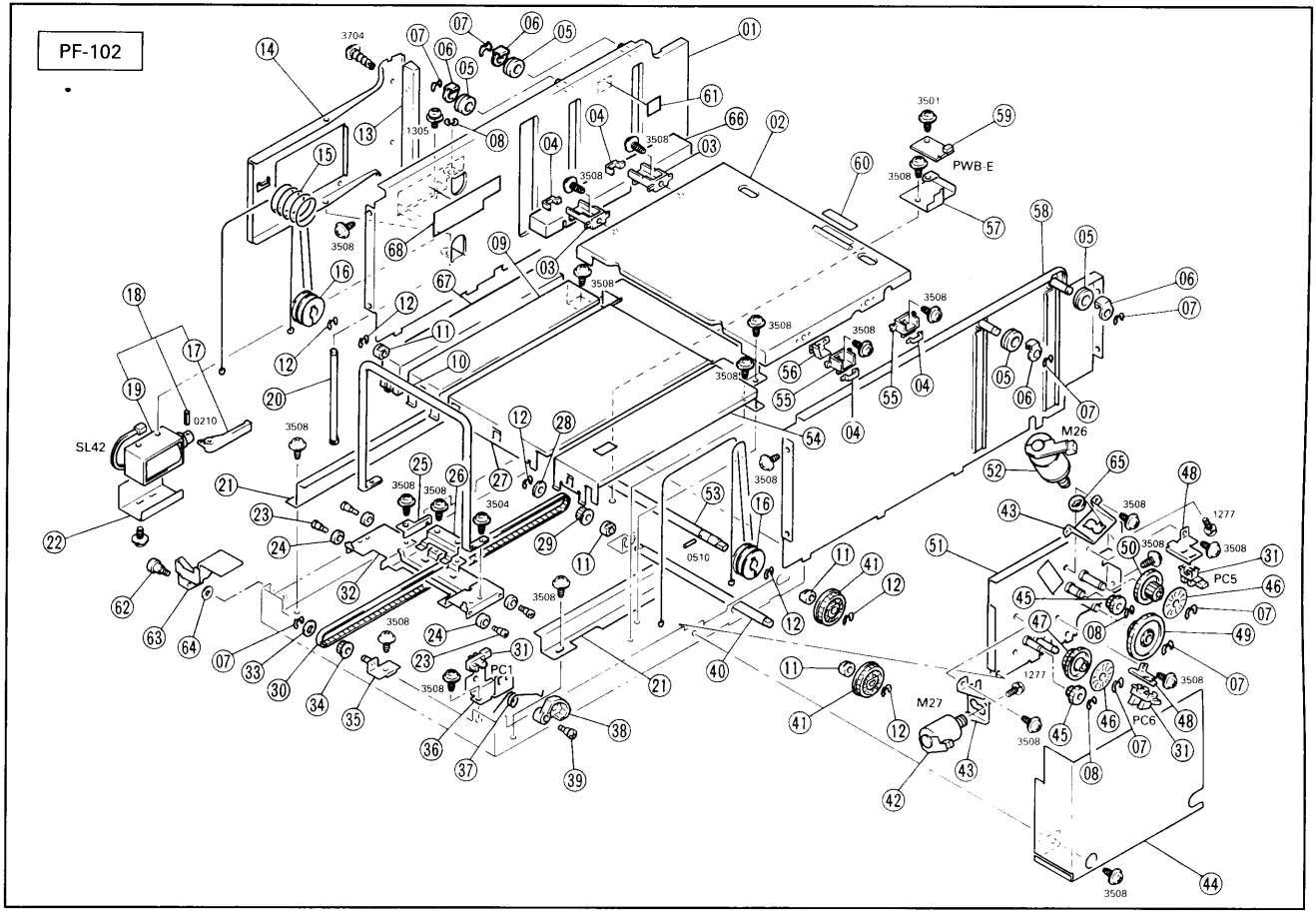
PF-102
3704
1305
3508
3501
PWB-E
SL42
0210
3504
0510
M26
M27
PC1
PC5
PC6
1277