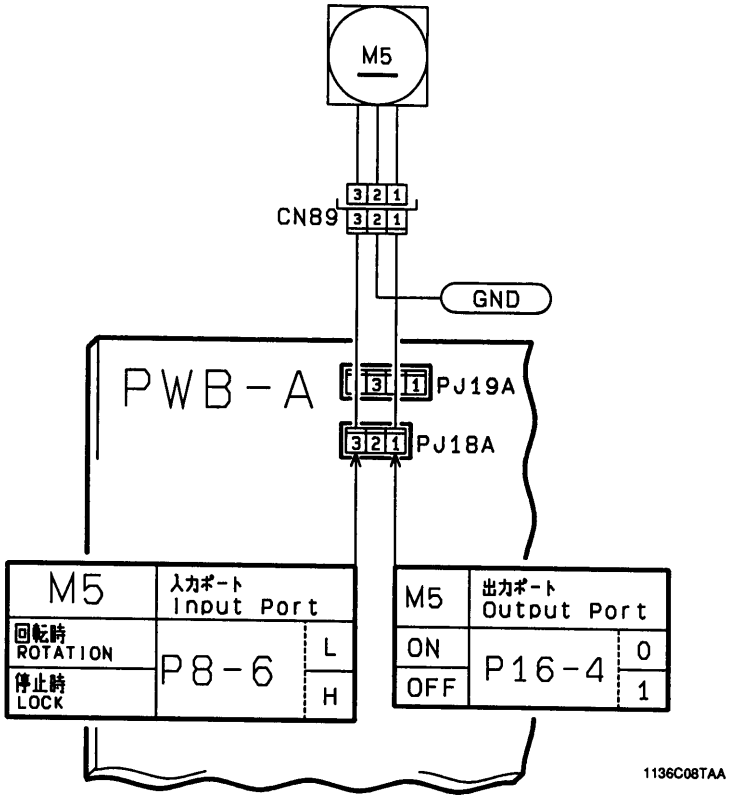
M5
CN89
3 2 1
3 2 1
GND
PWB-A
3 1
PJ19A
3 2 1
PJ18A
M5
入力ポート
Input Port
回転時
ROTATION
停止時
LOCK
P8-6
L
H
M5
出力ポート
Output Port
ON
OFF
P16-4
0
1
1136C08TAA