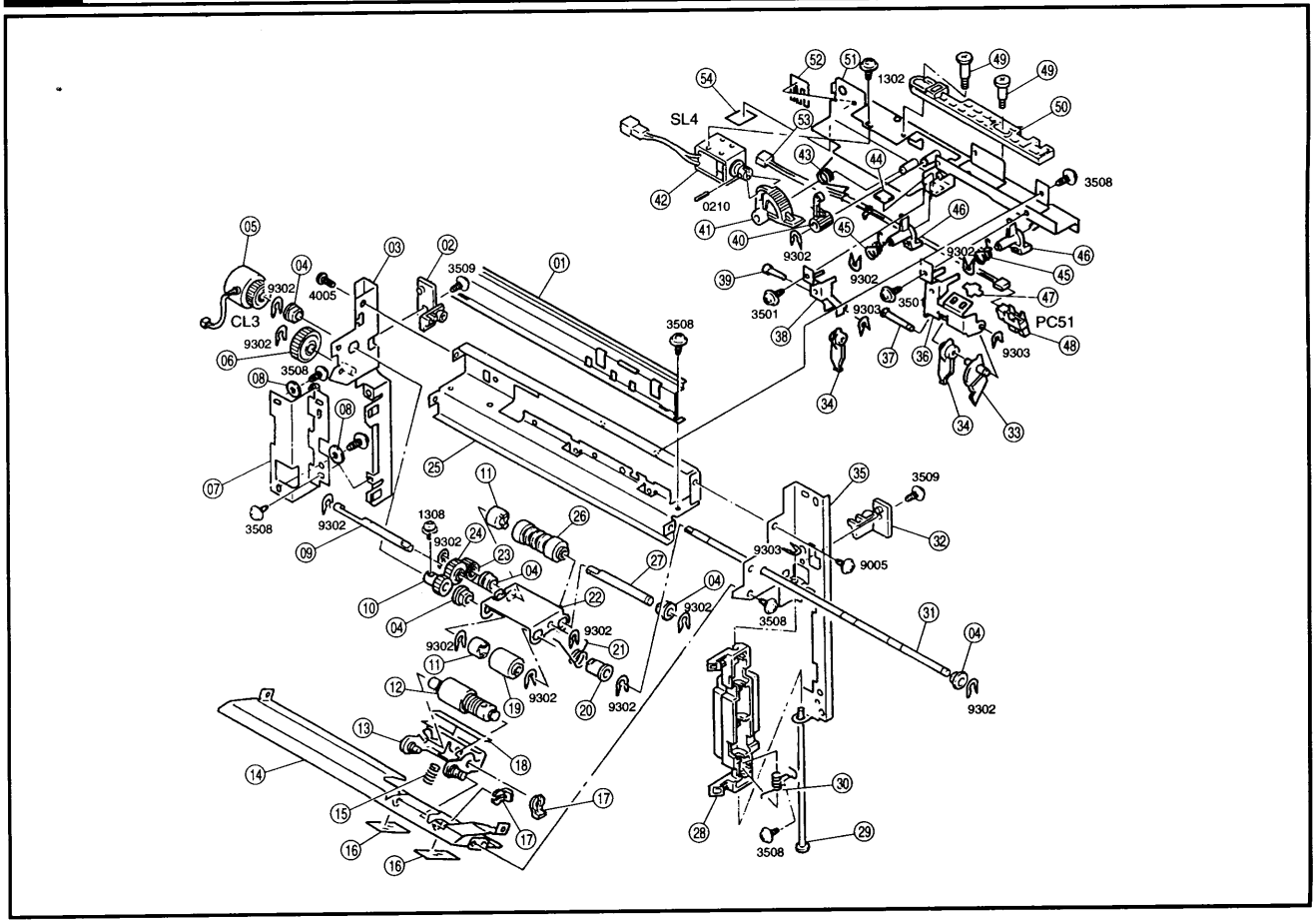
SL4
CL3
PC51
1302
0210
3508
9302
4005
3509
3501
9303
1308
9005