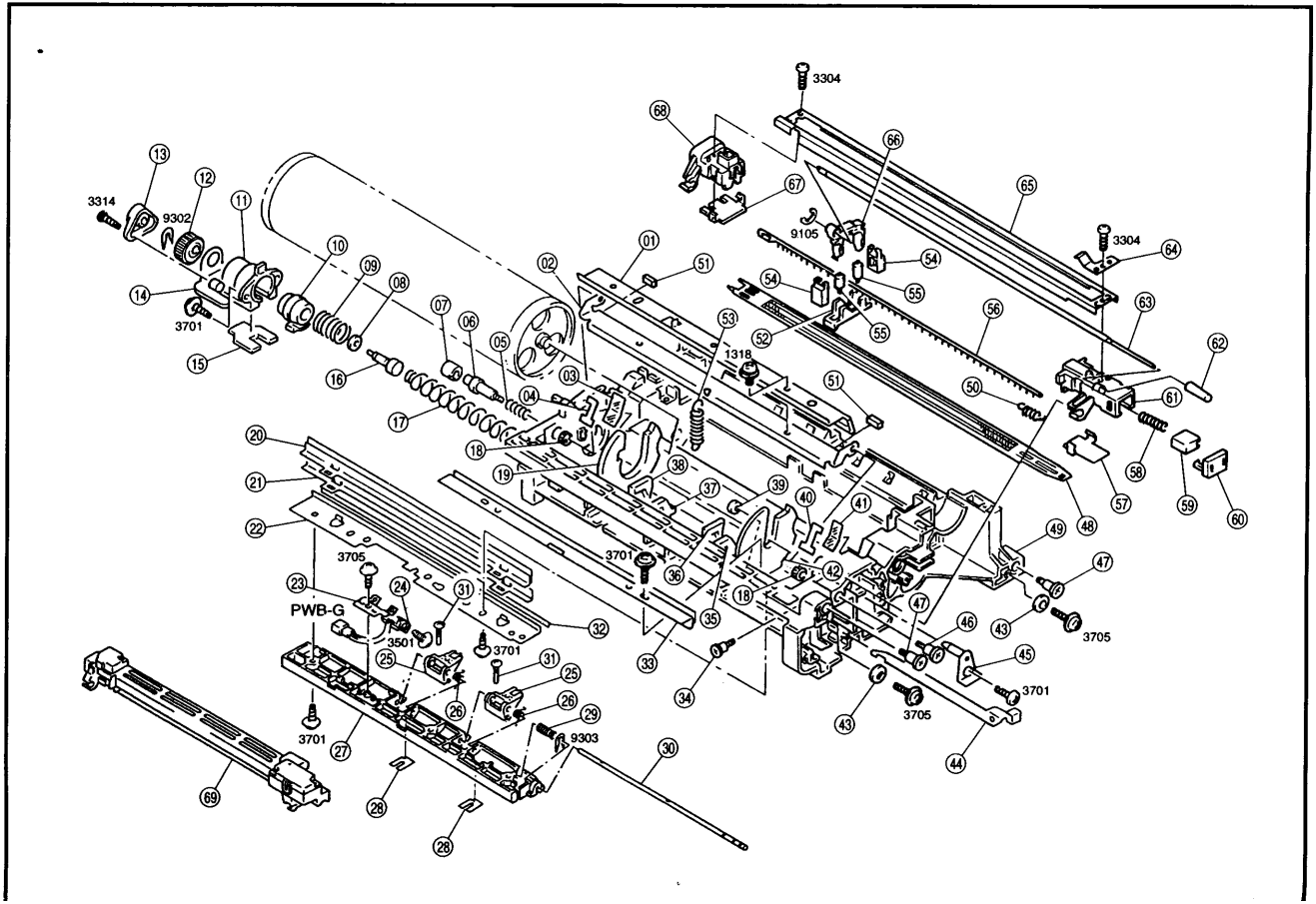
3304
3314
9302
3701
9105
1318
3705
PWB-G
3501
9303