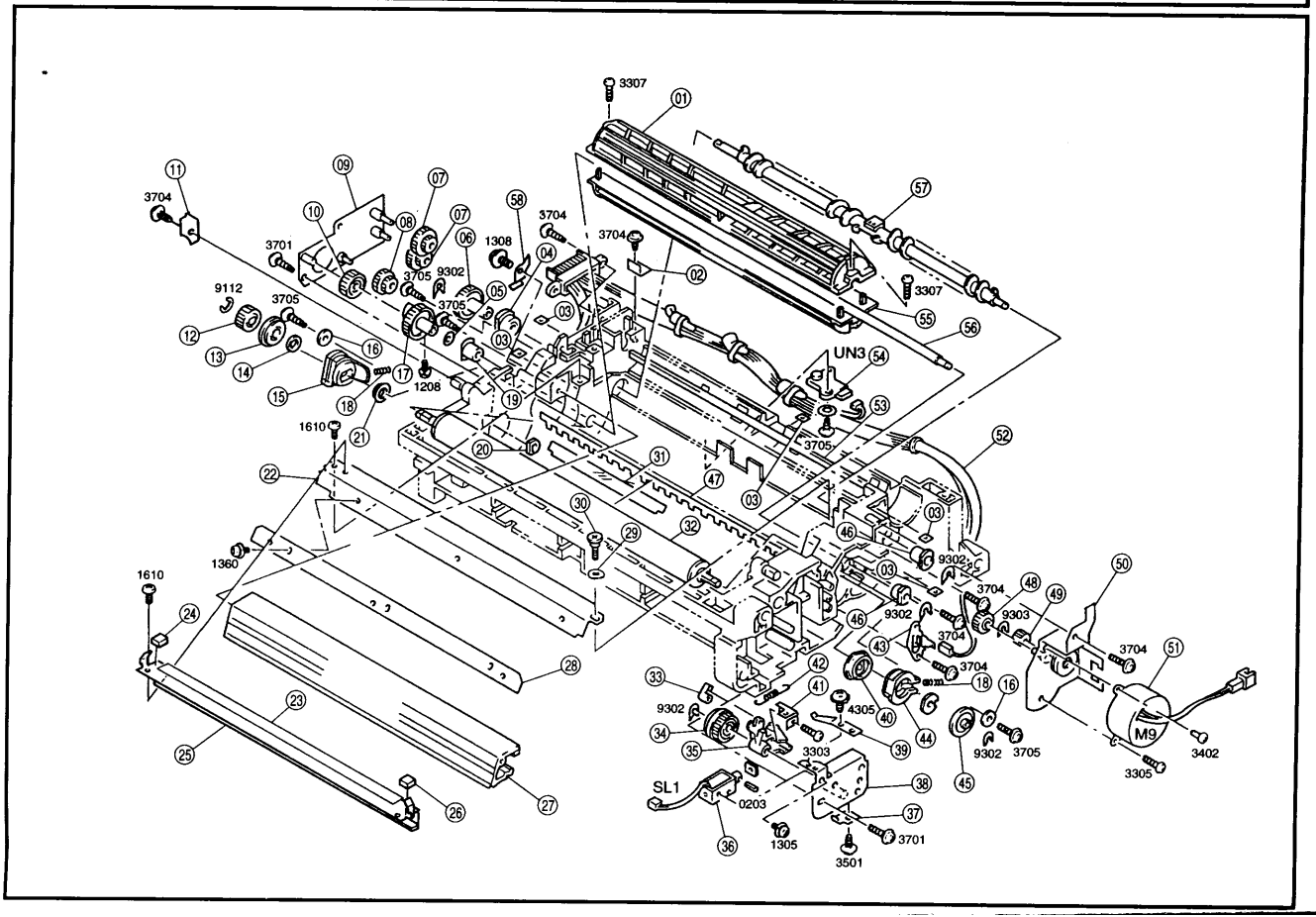
3307
01
11
3704
09
07
10
08
07
58
3704
3704
57
3701
06
1308
04
02
9112
3705
9302
3705
05
3307
12
3705
03
55
56
13
16
03
UN3
54
14
17
1208
19
15
18
53
1610
21
3705
52
20
31
22
47
03
30
03
29
32
46
1360
9302
50
1610
03
3704
48
49
24
9302
9303
46
3704
3704
51
43
28
42
3704
18
16
33
41
4305
40
9302
23
34
44
M9
3402
35
3303
39
9302
3705
25
45
3305
SL1
38
0203
37
26
27
36
1305
3701
3501