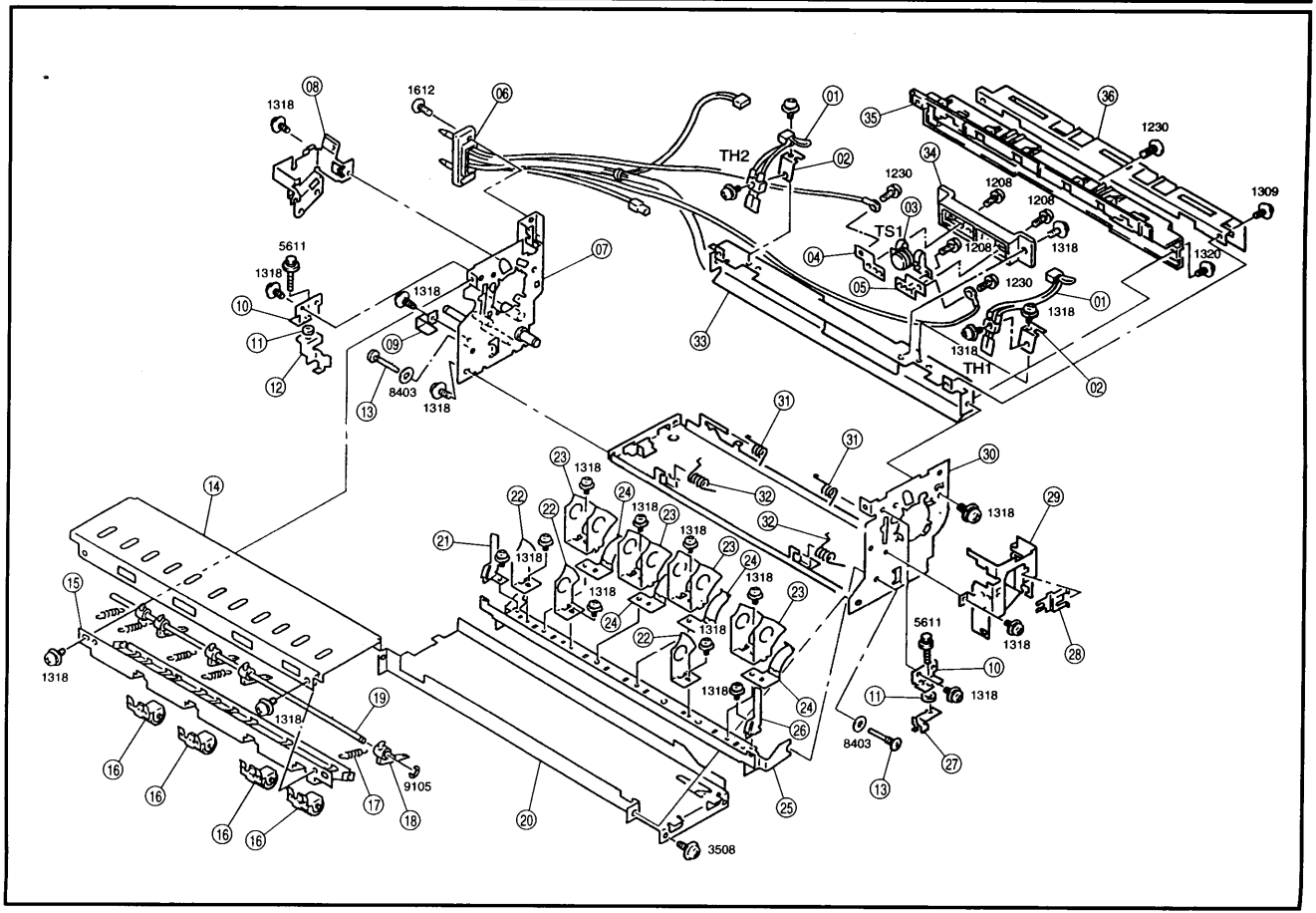
TH2
TS1
TH1
1318
1612
1230
1208
1309
1320
5611
8403
9105
3508