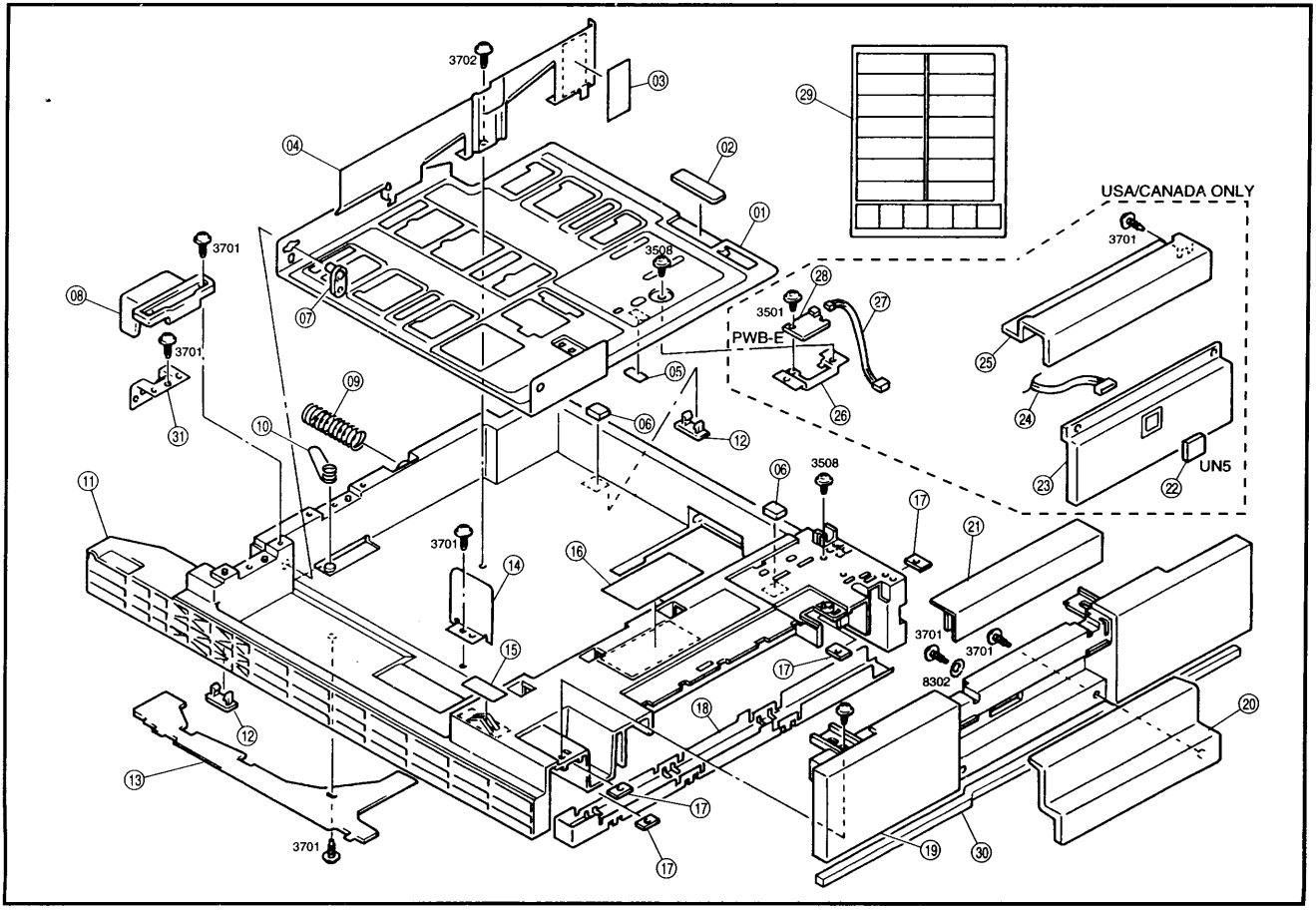
3702
03
04
02
01
29
USA/CANADA ONLY
3701
3508
28
27
3501
PWB-E
08
07
3701
05
25
09
26
24
31
10
06
12
23
22
UN5
11
06
3508
17
21
3701
14
16
3701
3701
15
17
8302
18
20
12
13
17
3701
17
19
30