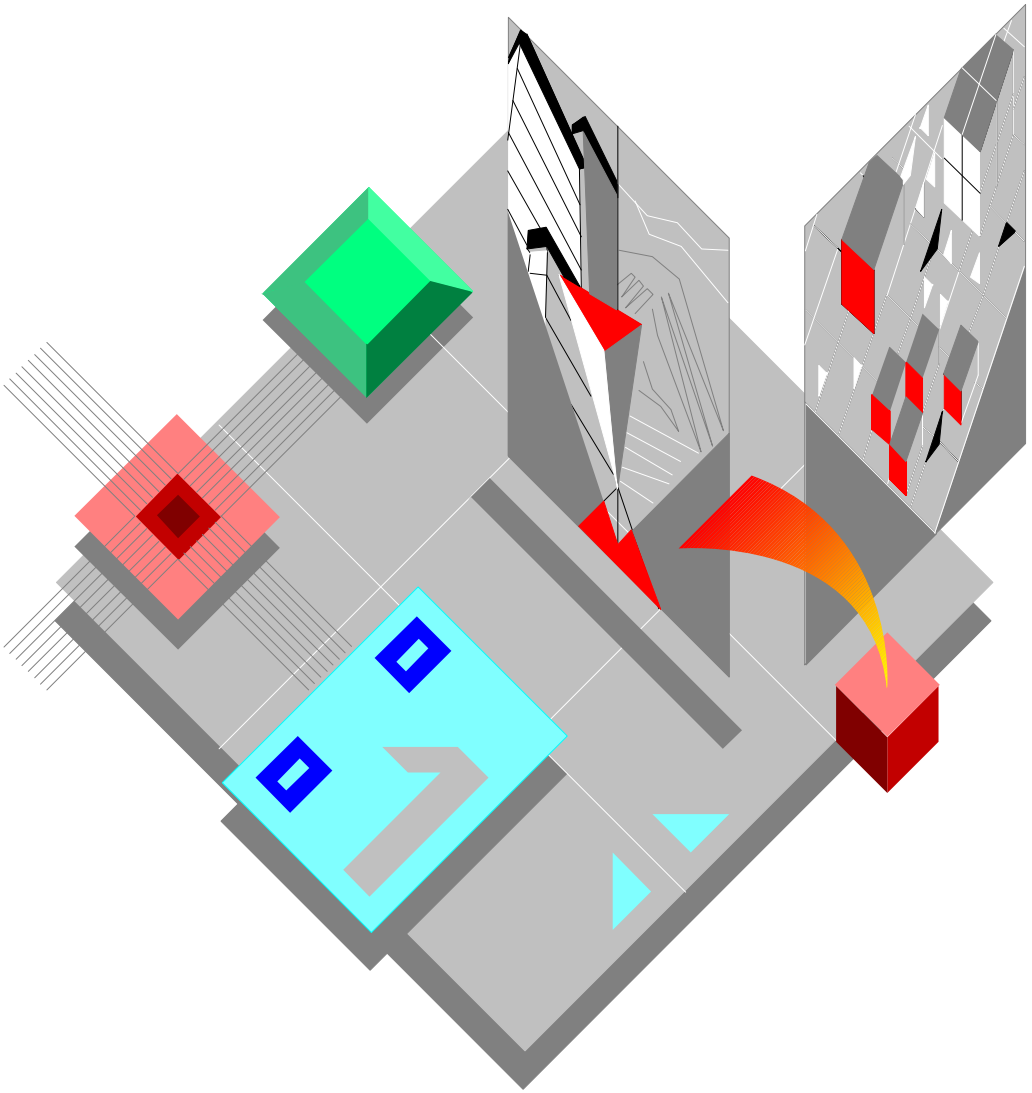

COPIA 8012

CATALOGO PARTI DI RICAMBIO
SPARE PARTS CATALOGUE

Copyright © 1996 Olivetti Lexikon S.p.A.

COPIA - COPIER

COPIA 8012

CATALOGO PARTI DI RICAMBIO
SPARE PARTS CATALOGUE

Code 2720670B-00

IMPORTANTE

PUBBLICAZIONE REDATTA DA OLIVETTI LEXIKON (GESTIONE RICAMBI E SCORTE).
QUESTO CATALOGO È L' UNICO DOCUMENTO AL QUALE FARE RIFERIMENTO PER ORDINARE LE PARTI DI RICAMBIO.

PER EVENTUALI INFORMAZIONI RIVOLGERSI AL NUMERO:
FAX: +39.125.524025

IMPORTANT

THIS PUBLICATION IS WRITTEN BY OLIVETTI LEXIKON (SPARE PARTS DEPARTMENT).
THIS CATALOGUE IS THE ONLY DOCUMENT TO WHICH REFERENCE MAY BE MADE FOR ORDERING SPARE PARTS.

REQUESTS FOR ADDITIONAL INFORMATION SHOULD BE FAXED TO THE FOLLOWING NUMBER:
FAX: +39.125.524025.

COPIA 8012

INDICE

COPIA 8012

SCHEMA DELLE POSIZIONI DEI GRUPPI ..... Pag. 3
COPERTURE ESTERNE, PANNELLI, ECC.. ..... " 5
CORPO PRINCIPALE SUPERIORE ..... " 9
CORPO PRINCIPALE INFERIORE ..... " 13
GRUPPO PANNELLO DI CONTROLLO ..... " 19
GRUPPO COPERTURA PIANO DI COPIA ..... " 21
GRUPPO COMANDO SCANNER ..... " 23
GRUPPO COMANDO PRINCIPALE ..... " 27
GRUPPO COMANDO USCITA ..... " 31
GRUPPO COMANDO PRESA CARTA ..... " 33
CASSETTA .... " 35
GRUPPO RULLO PRESA CARTA (CASSETTA) ..... " 39
GRUPPO SPECCHI .... " 41
GRUPPO LAMPADA ESPOSIZIONE ..... " 47
GRUPPO TRASFERIMENTO ..... " 51
GRUPPO DI SVILUPPO ..... " 55
GRUPPO FUSORE ..... " 59
KIT SOSTITUZIONE FUSORE ..... " 61
PIASTRE .... " 63
INDICE GENERALE DEI CODICI ..... " 69

INDEX

COPIA 8012

ASSEMBLY LOCATION DIAGRAM ..... Pag. 3
EXTERNAL COVERS, PANELS, ETC. ..... " 5
UPPER MIN BODY ..... " 9
LOWER MAIN BODY ..... " 13
CONTROL PANEL ASSEMBLY ..... " 19
COPYBOARD COVER ASSEMBLY ..... " 21
SCANNER DRIVE ASSEMBLY ..... " 23
MAIN DRIVE ASSEMBLY ..... " 27
DELIVERY DRIVE ASSEMBLY ..... " 31
PAPER PICK-UP DRIVE ASSEMBLY ..... " 33
CASSETTE .... " 35
PAPER PICK-UP ROLLER ASSY (CASSETTE) ..... " 39
MIRROR .... " 41
BLANK EXPOSURE LAMP ASSEMBLY ..... " 47
TRANSFER ASSEMBLY ..... " 51
DEVELOPING ASSEMBLY ..... " 55
FIXING ASSEMBLY ..... " 59
FIXING REPLACEMENT KIT ..... " 61
BOARDS .... " 63
GENERAL CODES INDEX ..... " 69

SCHEMA DELLE POSIZIONI DEI GRUPPI (1/2) COPIA 8012
ASSEMBLY LOCATION DIAGRAM (1/2) COPIA 8012

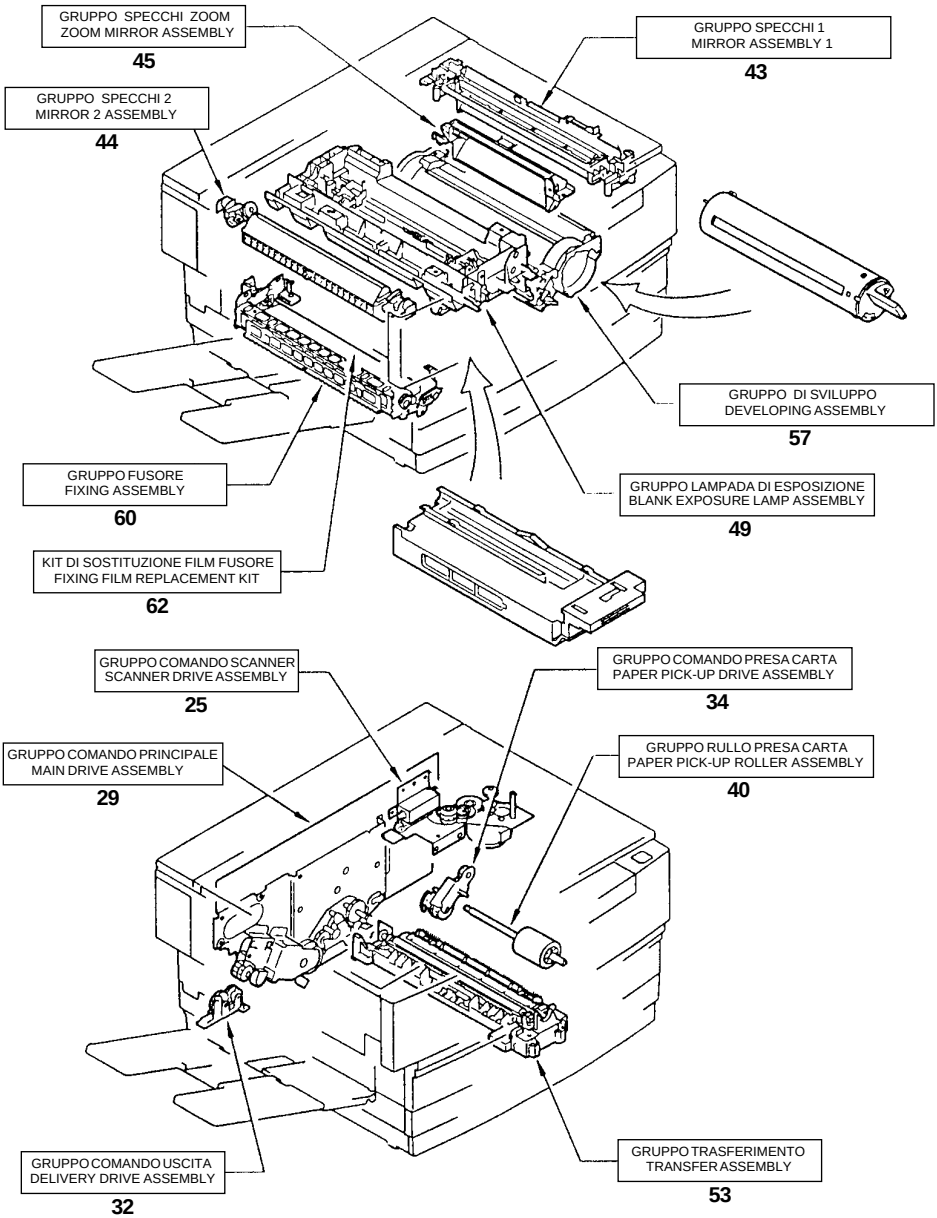

SCHEMA DELLE POSIZIONI DEI GRUPPI (2/2) COPIA 8012
ASSEMBLY LOCATION DIAGRAM (2/2) COPIA 8012

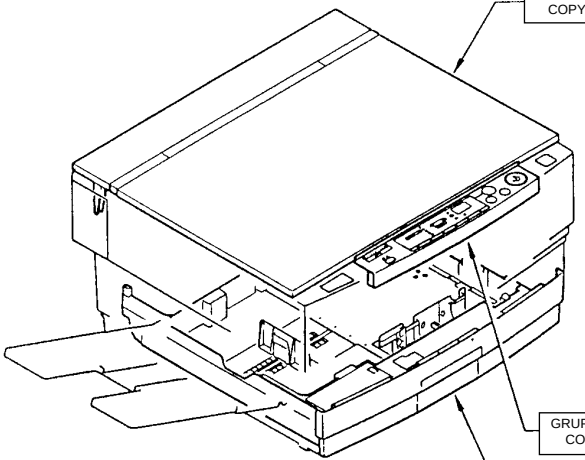

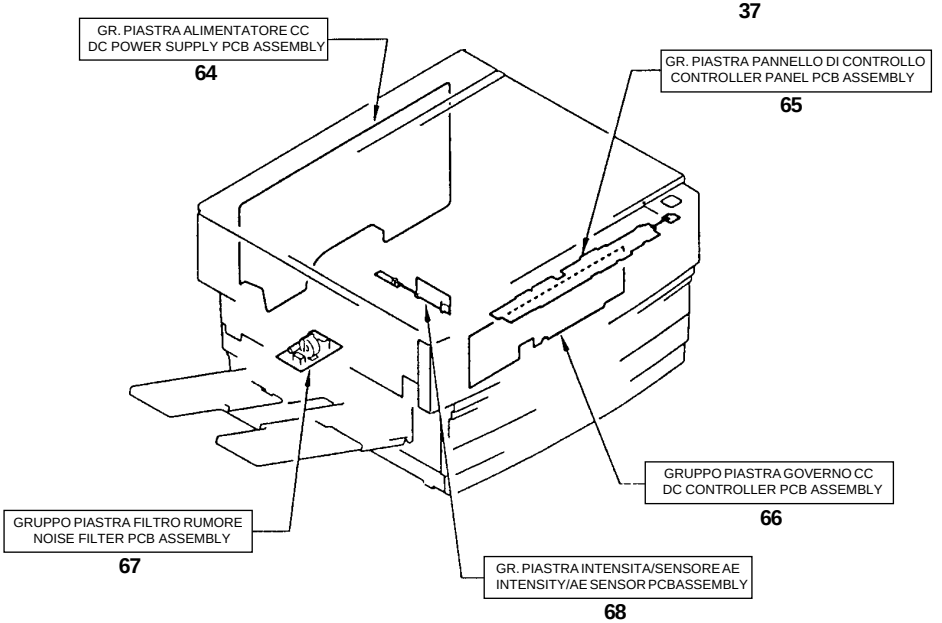

COPERTURE ESTERNE,PANNELLI, ECC.
EXTERNAL COVERS, PANELS, ETC.

COPERTURE ESTERNE, PANNELLI, ECC. COPIA 8012
EXTERNAL COVERS, PANELS, ETC. COPIA 8012

REF.	CODE	DESCRIZIONE	DESCRIPTION
3	974639 A	RULLINO DI PRESA	ROLLER, PICK-UP
7	974640 P	CAPPELLOTTO TASTO, ON/OFF	KEY TOP, ON/OFF
8	974641 C	PANNELLO SINISTRO	PANEL, LEFT
11	974642 D	PANNELLO DESTRO	PANEL, RIGHT
12	974643 E	PIASTRINO ARR.CARTA ANT.	PLATE, PAPER STOP END, FRONT
14	974644 F	TAMPONE DI SEPARAZIONE	PAD, SEPARATING
15	974645 G	ALBERO DI PRESA	SHAFT, PICK-UP
19	974646 H	INGRANAGGIO, 26T	GEAR, 26T
22	974647 A	VASSOIO DI COPIA, 1	TRAY, COPY, 1
23	974648 K	VASSOIO DI COPIA, 2	TRAY, COPY, 2
24	974649 L	VASSOIO DI COPIA, SUB	TRAY, COPY, SUB
27	974650 R	PANNELLO SUPERIORE FRONT.	PANEL, UPPER, FRONT
30	974651 E	PANNELLO INFERIORE, FRONT.	PANEL, LOWER, FRONT
31	974652 F	PANNELLO POSTERIORE	PANEL, REAR
32	974653 G	PANNELLO DI PRESA	PANEL, PICK-UP
34	974654 H	VETRO PIANO DI COPIA	GLASS, COPYBOARD
503	734760 N	VITE AUTOFILETTANTE, TESTA A GOCCIA, M4 X10	SCREW, TAPPING, TRUSS HEAD, M4X10

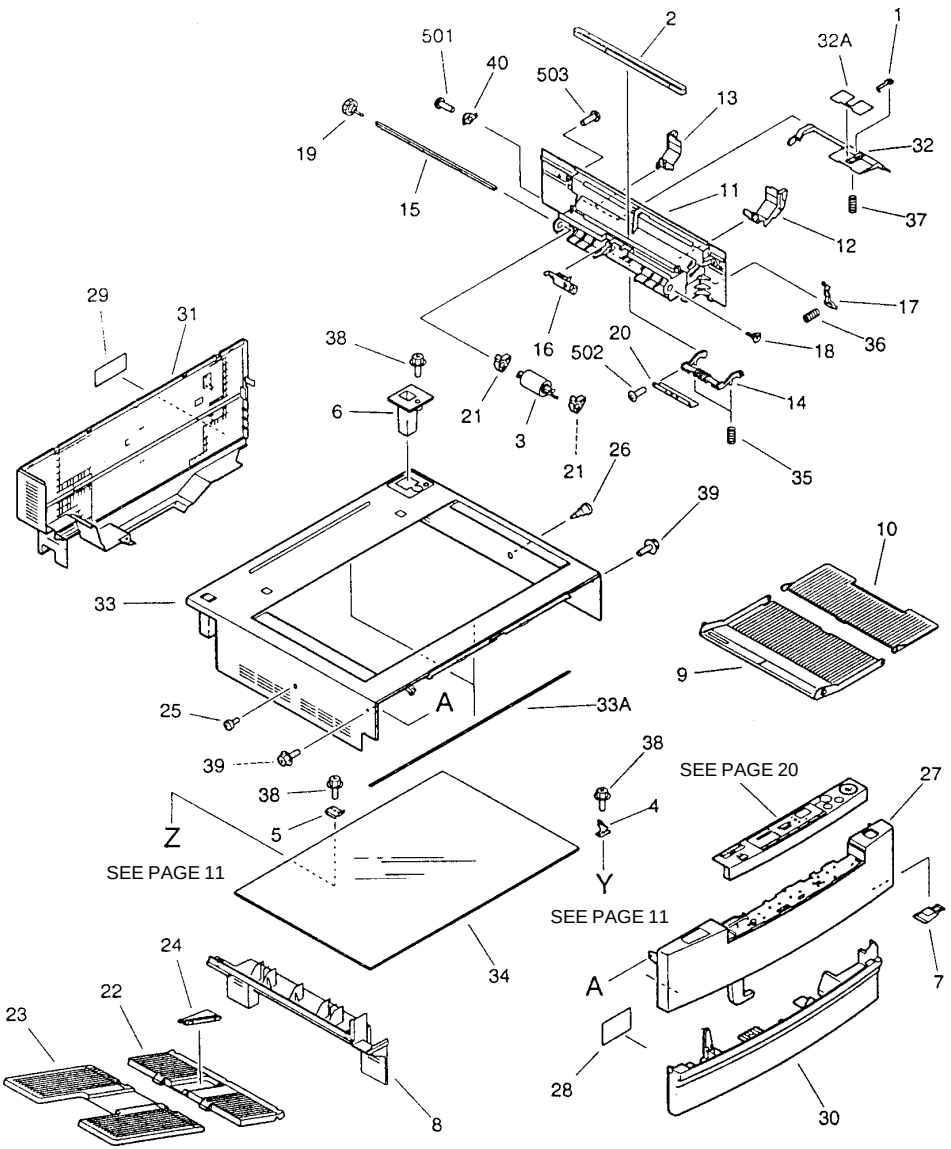
1
2
3
4
5
6
7
8
9
10
11
12
13
14
15
16
17
18
19
20
21
22
23
24
25
26
27
28
29
30
31
32
32A
33
33A
34
35
36
37
38
39
40
501
502
503
A
Y
Z
SEE PAGE 11
SEE PAGE 11
SEE PAGE 20

CORPO PRINCIPALE SUPERIORE
UPPER MAIN BODY

CORPO PRINCIPALE SUPERIORE — COPIA 8012
UPPER MAIN BODY — COPIA 8012

REF.	CODE	DESCRIZIONE	DESCRIPTION
1	974655 A	PIASTRINO ANTIPOLVERE	PLATE, DUST-PROOF
3	974656 B	GUIDA LENTE ZOOM	RAIL, ZOOM LENS
5	974657 C	FILO 1	WIRE, 1
6	974658 M	FILO 2	WIRE, 2
9	974659 N	CONTENITORE FILO	HOLDER, WIRE
12	974660 K	PIASTRINO, BANDIERA	PLATE, FLAG
13	974661 G	MOLLA A BALESTRA	SPRING, LEAF
14	974662 H	BASE, LENTE	BASE, LENS
15	974663 A	FOGLIO 1	SHEET, 1
16	974664 B	FOGLIO 2	SHEET, 2
17	974665 C	BLOCCO, GANCIO, ANT.	BLOCK, HOOK, FRONT
18	974666 D	ALBERO, BLOCCO	SHAFT, HOOK
19	974667 E	GANCIO, ANT.	HOOK, FRONT
20	974668 P	GANCIO, POST.	HOOK, REAR
21	974669 Q	LEVA INTERRUTTORE	LEVER, SWITCH
22	974670 M	ATTUATORE	ACTUATOR
23	974671 A	PIASTRINO DI TERRA	PLATE, GROUNDING
24	974672 B	PIASTRINO, LEVA DI TERRA	PLATE, LEVER GROUNDING
25	974673 C	MOLLA DI TORSIONE	SPRING, TORSION
26	974674 D	PIASTRINO, RINFORZO	PLATE, REINFORCEMENT
30	974675 E	PIASTRINO DI COLLEGAMENTO	PLATE, LINK
31	974676 F	VENTILATORE DI SCARICO	FAN, EXHAUST
34	974677 G	CINGHIA VENTILATORE	BELT, FAN
36	974678 R	GIUNTO	JOINT
37	974679 J	PULEGGIA VENTILATORE	PULLEY, FAN
38	974680 G	INDICAZIONE CONTR. DENSITA	DIAL, DENSITY CONTROL
39	974681 V	GUIDA GOVERNO CC	GUIDE, DC CONTROLLER
40	974682 W	OTTURATORE, FUSORE	SHUTTER, FIXING
48	974683 X	PIASTR. CONTEN. GRUPPO FUS.	HOLDING PLATE, FIXING ASSY
49	974684 Y	PULEGGIA TENDITORE	PULLEY, IDLER
50	974685 Z	CAPPUCCIO LENTE	HOOD, LENS
52	974686 S	PIASTRINO GUIDA ARIA	PLATE, AIR GUIDE
53	974687 T	SUPPORTO VENTILATORE ANT.	SUPPORT, FAN, FRONT
54	974688 C	SPECCHIO, 6	MIRROR, 6
55	974689 D	MOLLA DI TORSIONE	SPRING, TORSION
56	974690 A	MOLLA DI TORSIONE	SPRING, TENSION
57	974691 X	MOLLA DI TORSIONE	SPRING, TENSION
61	972631 Y	FOTOINTERRUTTORE, TLP 1231	PHOTO-INTERRUPTER, TLP 1231
62	972631 Y	FOTOINTERRUTTORE, TLP 1231	PHOTO-INTERRUPTER, TLP 1231
63	974692 Y	FOTOINTERRUTTORE	PHOTO-INTERRUPTER
501	139568 E	VITE, TESTA A GOCCIA M3X6	SCREW, MACH., TRUSS HEAD, M3X6
502	139568 E	VITE, TESTA A GOCCIA M3X6	SCREW, MACH., TRUSS HEAD, M3X6
505	049562 H	VITE AUTOFILETTANTE, TESTA A GOCCIA, M3X8	SCREW, TAPPING, TRUSS HEAD, M3X8

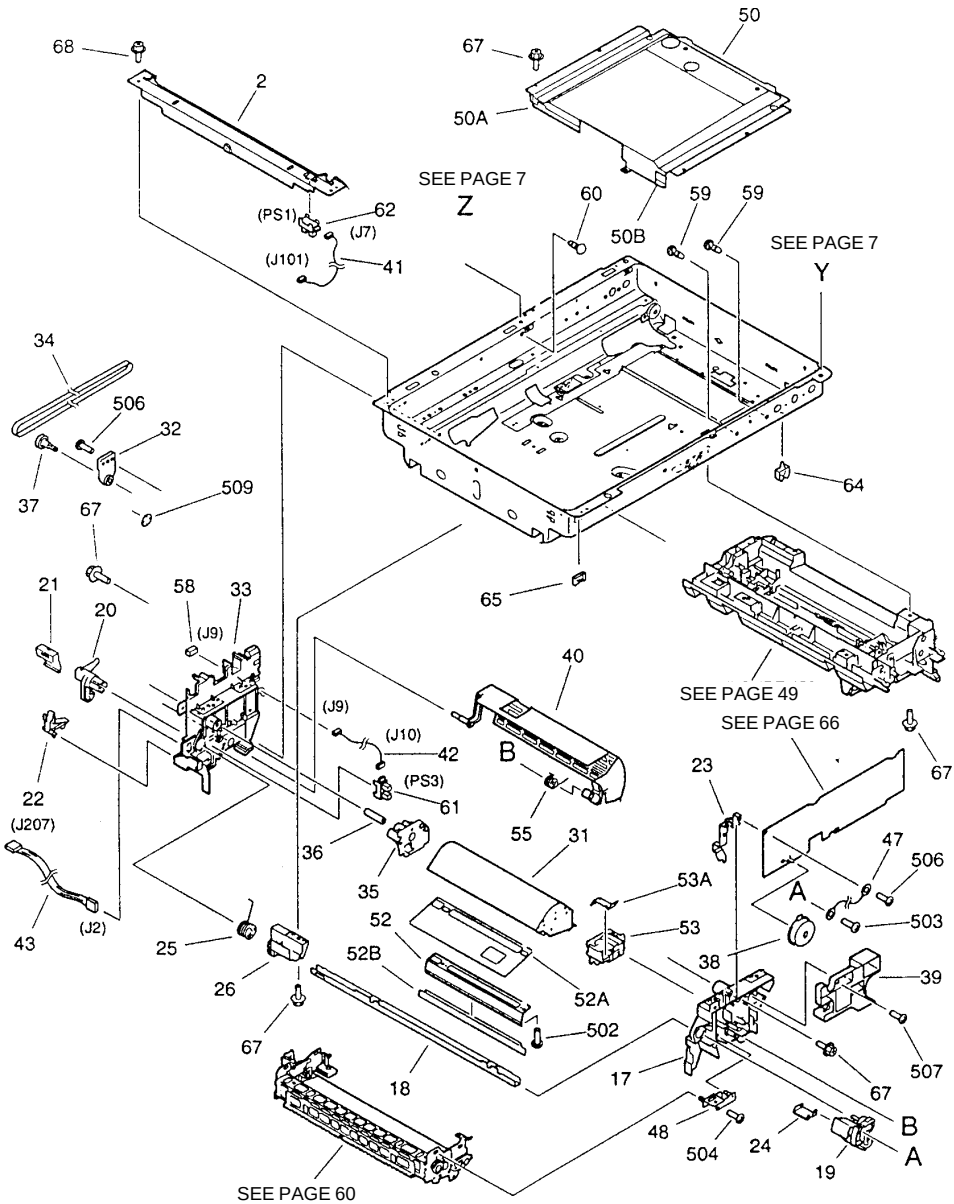
68
2
67
50
50A
SEE PAGE 7
Z
(PS1)
62
(J7)
(J101)
41
60
50B
59
59
SEE PAGE 7
Y
34
506
32
37
67
509
64
65
21
20
58
33
(J9)
40
SEE PAGE 49
(J9)
(J10)
42
B
SEE PAGE 66
67
22
(PS3)
61
55
31
23
(J207)
36
35
47
506
53A
A
43
(J2)
25
52
53
503
52B
38
39
26
52A
502
67
17
507
18
67
48
504
24
B
A
19
SEE PAGE 60

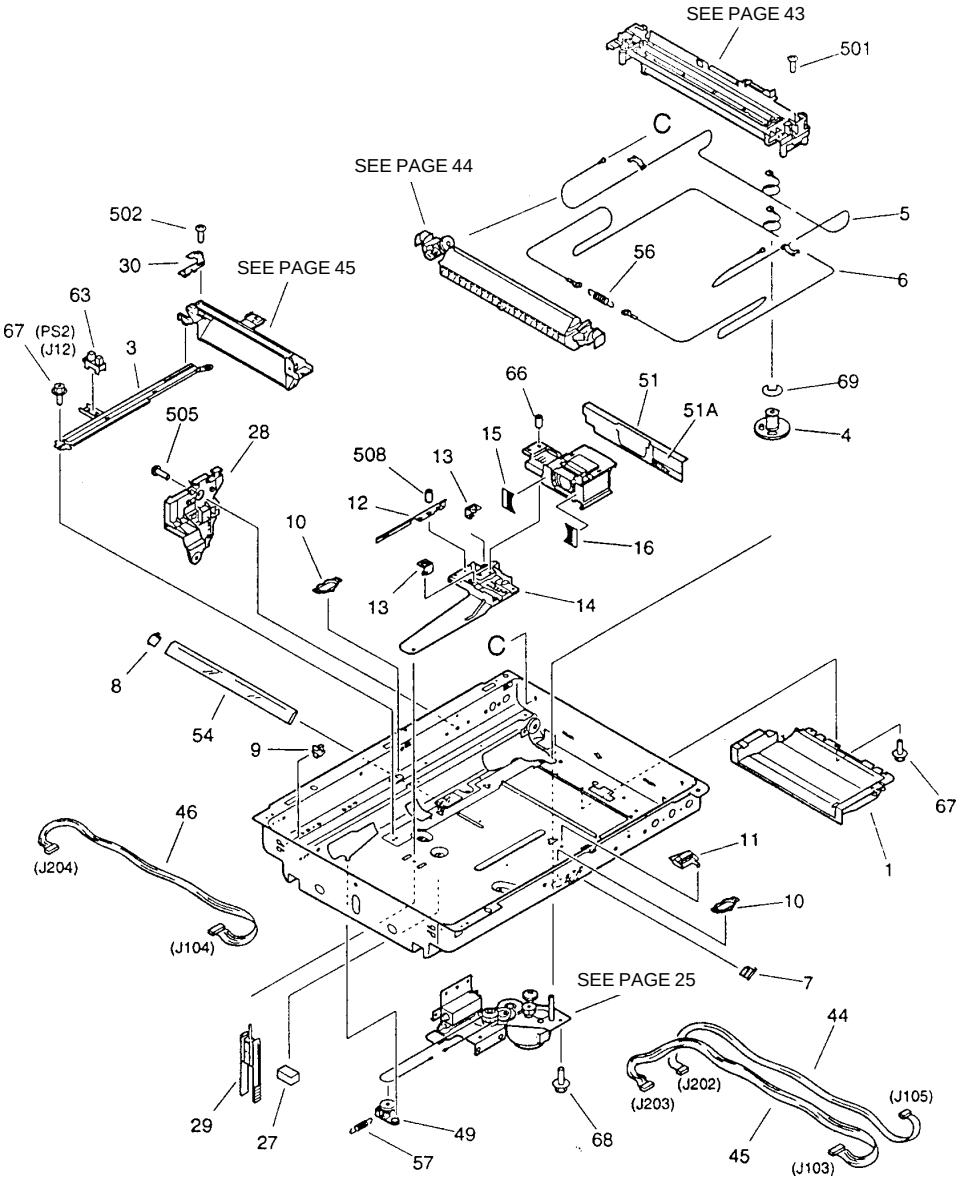
SEE PAGE 43
501
C
SEE PAGE 44
502
5
30
SEE PAGE 45
56
6
63
67
(PS2)
(J12)
3
66
51
69
505
51A
28
15
4
508
13
12
10
16
13
14
C
8
54
9
67
46
(J204)
11
1
(J104)
10
7
SEE PAGE 25
44
(J202)
(J203)
(J105)
29
27
49
68
45
57
(J103)

LOWER MAIN BODY
CORPO PRINCIPALE INFERIORE

LOWER MAIN BODY — COPIA 8012
CORPO PRINCIPALE INFERIORE — COPIA 8012

REF.	CODE	DESCRIZIONE	DESCRIPTION
1	433022 D	CINGHIA ALIMENT. CARTA 1	BELT, PAPER FEED, 1
2	433112 C	PULEGGIA CINGHIA 1	PULLEY, BELT, 1
3	433114 E	GRIFFADI SEPARAZIONE	CLAW, SEPARATION
4	974693 Z	COPERCHIO PIASTRA SENSORE	COVER, SENSOR PCB
5	974694 S	SUPP. CERNIERA ANT.	MOUNT, HINGE, FRONT
6	974695 T	SUPP. CERNIERA POST.	MOUNT, HINGE, REAR
8	974696 U	SUPP. CAVO ALIMENTAZIONE	MOUNT, POWER CORD
9	974697 V	COPERCHIO ALIMENT. CA	COVER, AC POWER SUPPLY
10	974698 E	GUIDA CAVO	GUIDE, CABLE
12	551491 P	RULLINO DI USCITA	ROLLER, DELIVERY
13	974699 F	GUIDA DI INGRESSO	GUIDE, ENTRANCE
14	974700 L	GUIDA INFERIORE DI USCITA	GUIDE, LOWER, DELIVERY
15	974701 H	CONTENITORE GUIDA DI INGR.	HOLDER, ENTRANCE GUIDE
16	974702 A	RULLINO DI PULIZIA	ROLLER, CLEANING
18	974703 B	MOLLA A BALESTRA	SPRING, LEAF
19	974704 C	RULLINO DI PRESSIONE	ROLLER, PRESSURE
20	551492 Q	RULLINO INFERIORE	ROLLER, LOWER
21	974705 D	ANELLO DENTE DI ARRESTO	RING, RATCHET
22	974706 E	MOLLA, INNESTO	SPRING, CLUTCH
23	974707 F	TAMBURO, INNESTO	DRUM, CLUTCH
25	974708 Q	ANELLO DENTE DI ARRESTO	RING, RATCHET
26	974709 R	MOLLA, INNESTO	SPRING, CLUTCH
27	974710 D	COPERCHIO SOLENOIDE	COVER, SOLENOID
28	974711 S	LEVA SENSORE	LEVER, SENSOR
29	974712 T	LEVA INNESTO	LEVER, CLUTCH
31	974713 U	BRACCIO PRESA CARTA	ARM, PAPER PICK-UP
32	974714 V	PIASTRINO SUPP. CASSETTA	PLATE, CASSETTE MOUNTING
33	974715 W	PIEDINO DI GOMMA	FOOT, RUBBER
35	974716 X	PERNO, SLITTA 1	PIN, SLIDE, 1
36	974717 Y	PULEGGIA CINGHIA 2	PULLEY, BELT, 2
37	974718 H	PULEGGIA CINGHIA 3	PULLEY, BELT, 3
38	974719 A	CINGHIA ALIMENT. CARTA 2	BELT, PAPER FEED, 2
39	974720 F	TAMPONE DI SEPARAZIONE	PAD, SEPARATION
43	974721 U	RULLINO	ROLLER
45	974722 V	ALBERO, SLITTA 2	SHAFT, SLIDE, 2
48	974723 W	GUIDA DI REGISTRAZIONE SUP.	GUIDE, REGISTRATION, UPPER
51	974724 X	CAVO INGRESSO CA	CABLE, AC INLET
52	974725 Y	COPERTURA	COVER
53	974726 Z	SUPPORTO SOLENOIDE	MOUNT, SOLENOID
54	974727 S	INGRANAGGIO 17T/80T	GEAR, 17T/80T
55	974728 B	PIASTR. REGISTR. MOBILE	PLATE, REGIST SWING
56	974729 C	RULLINO REGISTR. SUPERIORE	ROLLER, REGISTRATION, UPPER
57	974730 H	PIASTRINO, ARR. CERN. ANT.	PLATE, HINGESTOP, FRONT
58	974731 W	PIASTRINO, ARR. CERN. POST.	PLATE, HINGESTOP, REAR
59	974732 X	UNITA' PIASTRA SENSORE	SENSOR PCB UNIT

LOWER MAIN BODY — COPIA 8012
CORPO PRINCIPALE INFERIORE — COPIA 8012

REF.	CODE	DESCRIZIONE	DESCRIPTION
60	974733 Y	SOLENOIDE	SOLENOID
61	974734 Z	SOLENOIDE CC 24V	SOLENOID, DC24V
62	974735 S	SOLENOIDE CC 24 V	SOLENOID, DC24V
63	974736 T	INTERRUTTORE DI SINCRON.	SWITCH, INTERLOCK
64	974737 U	INGRANAGGIO, 34T	GEAR, 34T
65	974738 D	INGRANAGGIO, 14T	GEAR, 14T
66	974739 E	INGRANAGGIO, 25T	GEAR, 25T
67	974740 K	INGRANAGGIO, 36T	GEAR, 36T
68	974741 G	INGRANAGGIO, 17T/18T	GEAR, 17T/18T
69	974742 H	INGRANAGGIO, 14T	GEAR, 14T
71	974743 A	MOLLA DI TRAZIONE	SPRING, TENSION
72	974744 B	MOLLA DI TRAZIONE	SPRING, TENSION
73	974745 C	MOLLA DI TRAZIONE	SPRING, TENSION
74	974746 D	MOLLA DI TRAZIONE	SPRING, TENSION
75	974747 E	MOLLA DI COMPRESSIONE	SPRING, COMPRESSION
76	974748 P	MOLLA DI TRAZIONE	SPRING, TENSION
77	974749 Q	MOLLA DI COMPRESSIONE	SPRING, COMPRESSION
78	974750 M	MOLLA DI TORSIONE	SPRING, TORSION
79	974751 A	MOLLA DI TRAZIONE	SPRING, TENSION
80	974752 B	MOLLA DI COMPRESSIONE	SPRING, COMPRESSION
81	974753 C	MOLLA DI COMPRESSIONE	SPRING, COMPRESSION
82	974754 D	MOLLA DI COMPRESSIONE	SPRING, COMPRESSION
83	974755 E	MOLLA DI TRAZIONE	SPRING, TENSION
84	974756 F	MOLLA DI TRAZIONE	SPRING, TENSION
88	974757 G	CONTATORE	COUNTER
91	974758 R	DISTANZIALE, BLOCCO CAVI	SPACER, HARNESS LOCK
92	974759 J	CAVO DI ALIMENTAZIONE 220V	CORD, POWER SUPPLY 220V
92	974760 P	CAVO DI ALIMENT. 240V UK	CORD, POWER SUPPLY 240V UK
501	139558 C	VITE, TESTA A GOCCIA, M3X4	SCREW, MACH., TRUSS HEAD, M3X4
502	139557 T	VITE, TESTA A GOCCIA, M3X8	SCREW, MACH., TRUSS HEAD, M3X8
505	049562 H	VITE AUTOFILETTANTE, TESTA A GOCCIA, M3X8	SCREW, TAPPING, TRUSS HEAD, M3X8
507	139606 D	VITE AUTOFIL., M3X6	SCREW, TP, M3X6
508	139617 X	ANELLO E	RING, E

LOWER MAIN BODY (1/2)
CORPO PRINCIPALE INFERIORE (1/2)

COPIA 8012
COPIA 8012

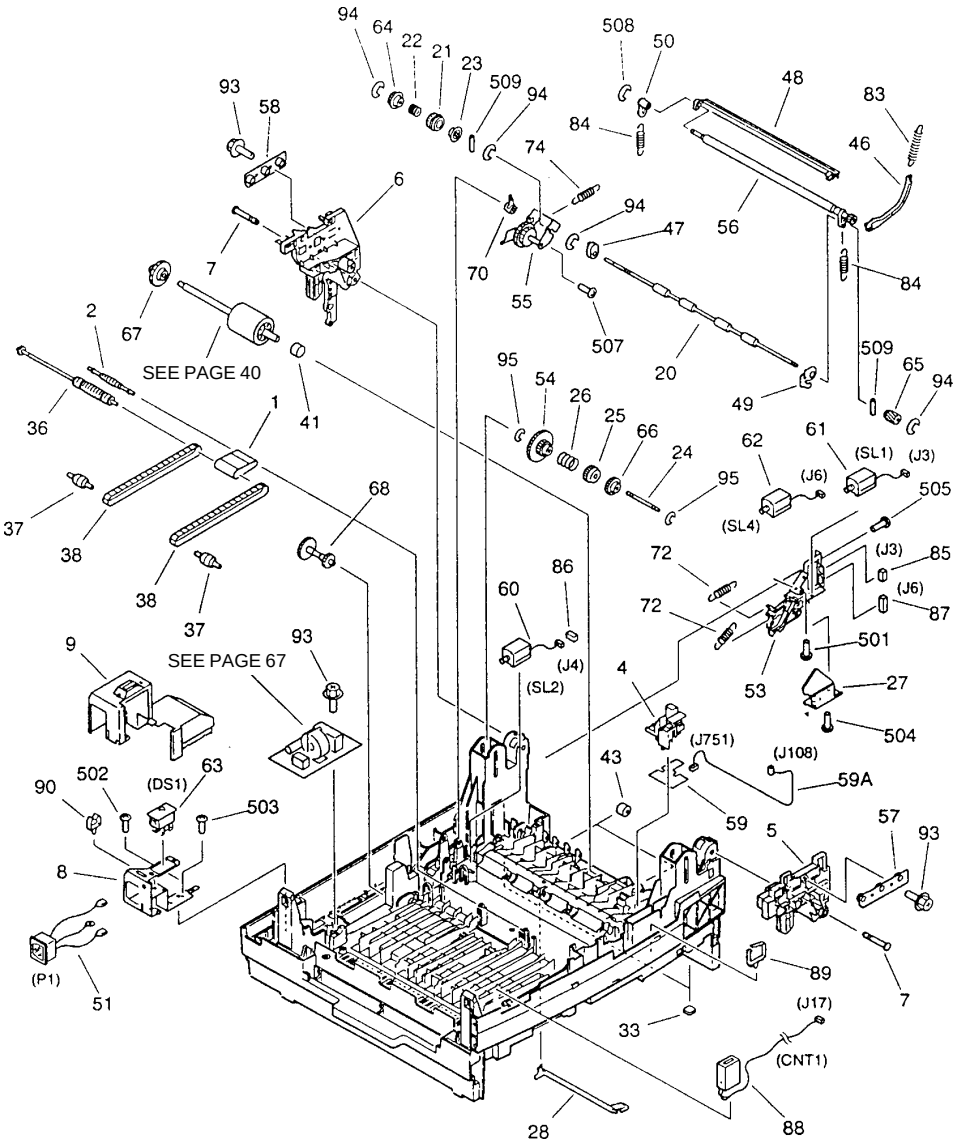

LOWER MAIN BODY (2/2) COPIA 8012
CORPO PRINCIPALE INFERIORE (2/2) COPIA 8012

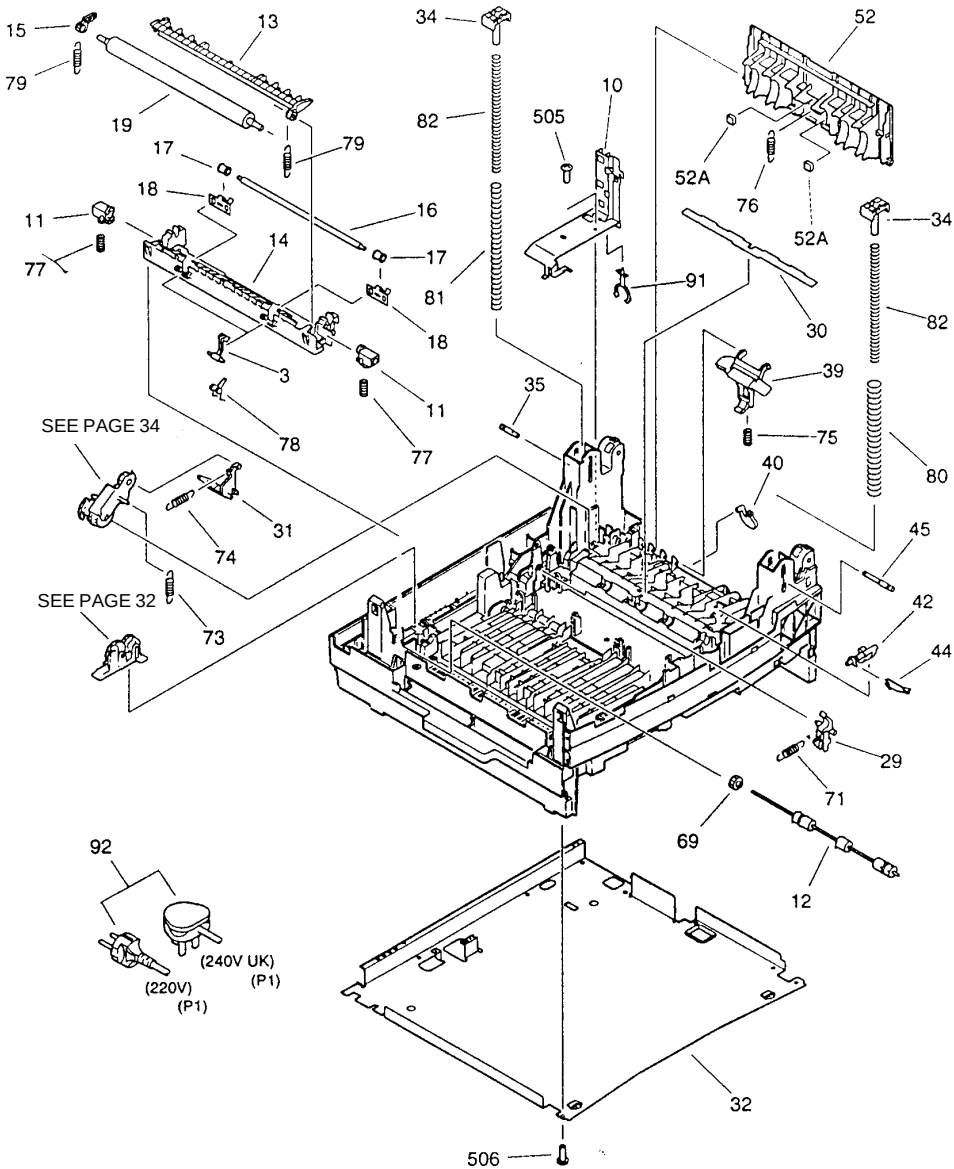

GRUPPO PANNELLO DI CONTROLLO
CONTROL PANEL ASSEMBLY

GRUPPO PANNELLO DI CONTROLLO — COPIA 8012
CONTROL PANEL ASSEMBLY — COPIA 8012

REF.	CODE	DESCRIZIONE	DESCRIPTION
	974761 C	GRUPPO PANN. DI CONTROLLO	CONTROL PANEL ASSEMBLY
1	974762 D	PANNELLO LIBERO 220V/240V	PANEL, CLEAR 220V/240V
3	974763 E	COPER. PANN. DI CONTROLLO	COVER, CONTROL PANEL
4	974764 F	CAPPELLOTTO TASTO, START	KEY TOP, START
5	974765 G	CAPPELLOTTO TASTO, NUMERO	KEY TOP, NUMBER

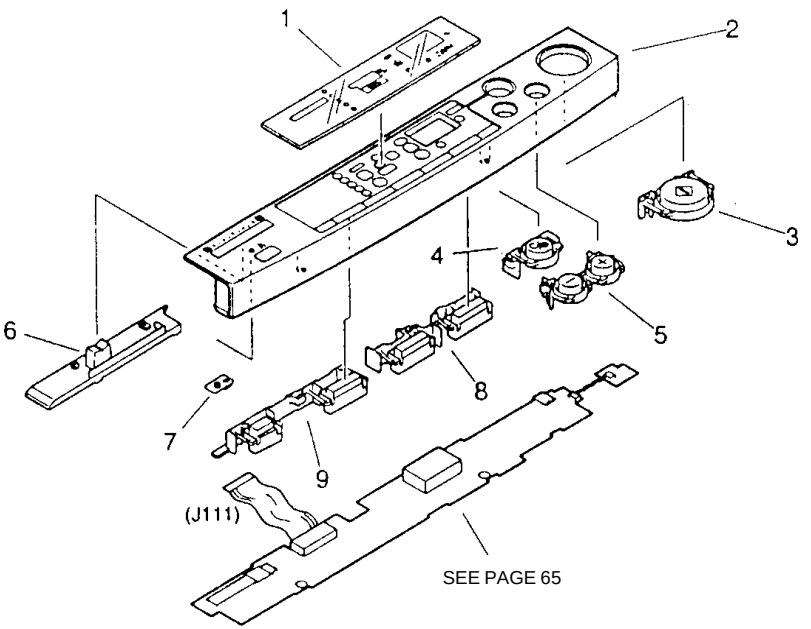

SEE PAGE 65

GRUPPO COPERTURA PIANO DI COPIA
COPYBOARD COVER ASSEMBLY

GRUPPO COPERTURA PIANO DI COPIA — COPIA 8012
COPYBOARD COVER ASSEMBLY — COPIA 8012

REF.	CODE	DESCRIZIONE	DESCRIPTION
	974766 H	GRUPPO COPERT. PIANO COPIA	COPYBOARD COVER ASSEMBLY
	974767 A	SPAZZOLA DI PULIZIA	BRUSH, CLEANING

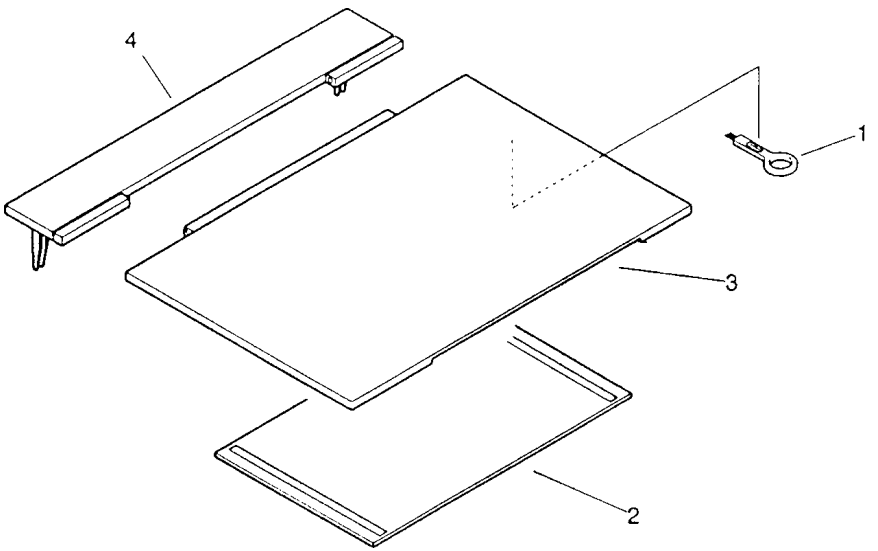

GRUPPO COMANDO SCANNER
SCANNER DRIVE ASSEMBLY

GRUPPO COMANDO SCANNER — COPIA 8012
SCANNER DRIVE ASSEMBLY — COPIA 8012

REF.	CODE	DESCRIZIONE	DESCRIPTION
	974768 K	GRUPPO COMANDO SCANNER	SCANNER DRIVE ASSEMBLY
1	974636 X	PULEGGIA	PULLEY
3	974769 L	FILO	WIRE
14	974770 R	MOLLA DI TRAZIONE	SPRING, TENSION
501	139558 C	VITE, TESTA A GOCCIA, M3X4	SCREW, MACH., TRUSS HEAD, M3X4
502	139568 E	VITE, TESTA A GOCCIA, M3X6	SCREW, MACH., TRUSS HEAD, M3X6

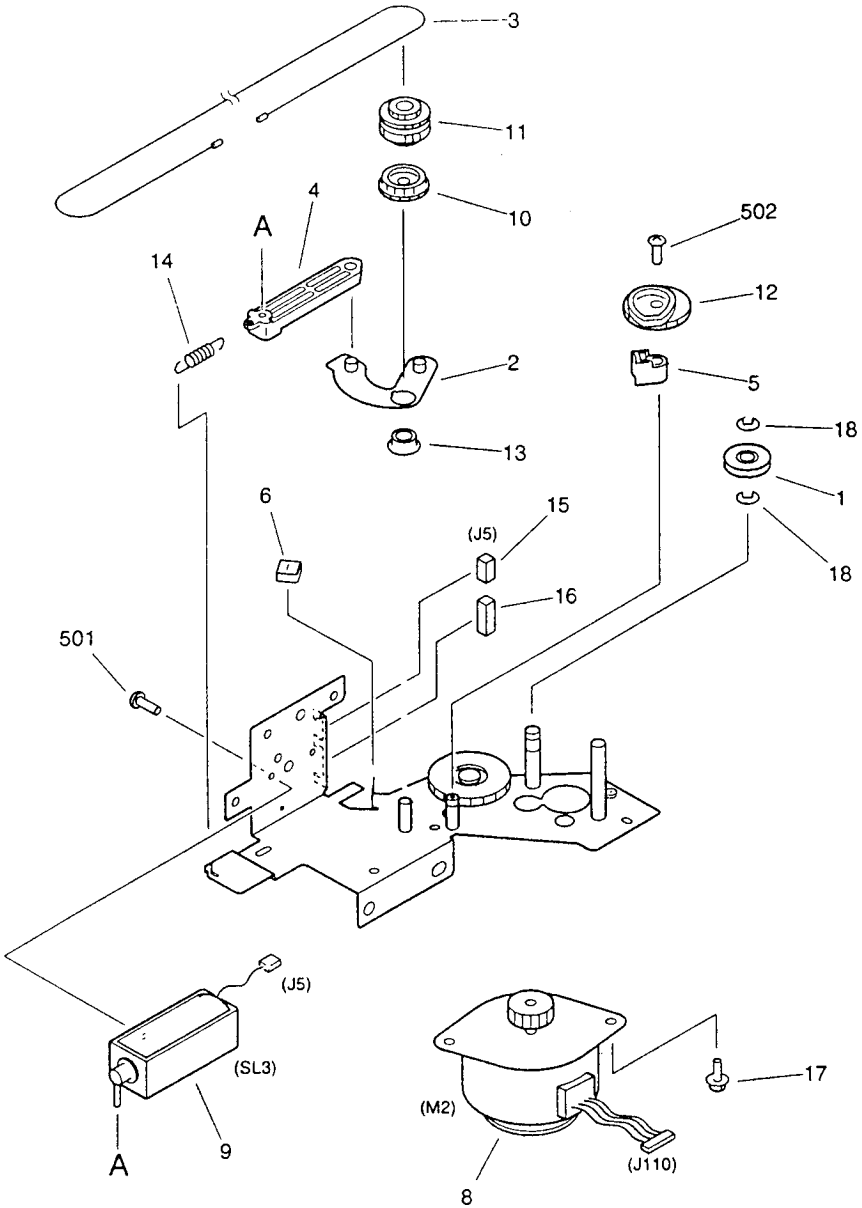

NOTA: Questo gruppo non comprende le parti indicate con il N. 3, 5, 12 e 502.
NOTE: This assembly does not include the parts shown with key N. 3, 5, 12 and 502.

GRUPPO COMANDO PRINCIPALE
MAIN DRIVE ASSEMBLY

GRUPPO COMANDO PRINCIPALE — COPIA 8012
MAIN DRIVE ASSEMBLY — COPIA 8012

REF.	CODE	DESCRIZIONE	DESCRIPTION
3	974771 E	MOSTRINA	PLATE, BLANKING
4	974772 F	MOLLA A BALESTRA	SPRING, LEAF
5	974773 G	PIASTRINO CONTEN. TENDITORE	PLATE, IDLER HOLDER
11	974774 H	PANNELLO ANT., AUSILIARIO	FRONT PANEL, AUXILIARY
12	974775 A	PIASTRINO MOBILE	PLATE, SWING
13	974776 B	MOTORE, CC 24V	MOTOR, DC24V
14	974777 C	INGRANAGGIO, 58T/35T	GEAR, 58T/35T
15	974778 M	INGRANAGGIO, 48T/34T	GEAR, 48T/34T
16	974779 N	INGRANAGGIO, 41T	GEAR, 41T
17	974780 C	INGRANAGGIO, 25T	GEAR, 25T
18	974781 Z	MOLLA DI TRAZIONE	SPRING, TENSION
19	974782 S	RULLINO TENDITORE	ROLLER, IDLER
501	139568 E	VITE, TESTA A GOCCIA, M3X6	SCREW, MACH., TRUSS HEAD, M3X6
502	726906 W	VITE, TESTA A GOCCIA, M3X6	SCREW, MACH., TRUSS HEAD, M3X6

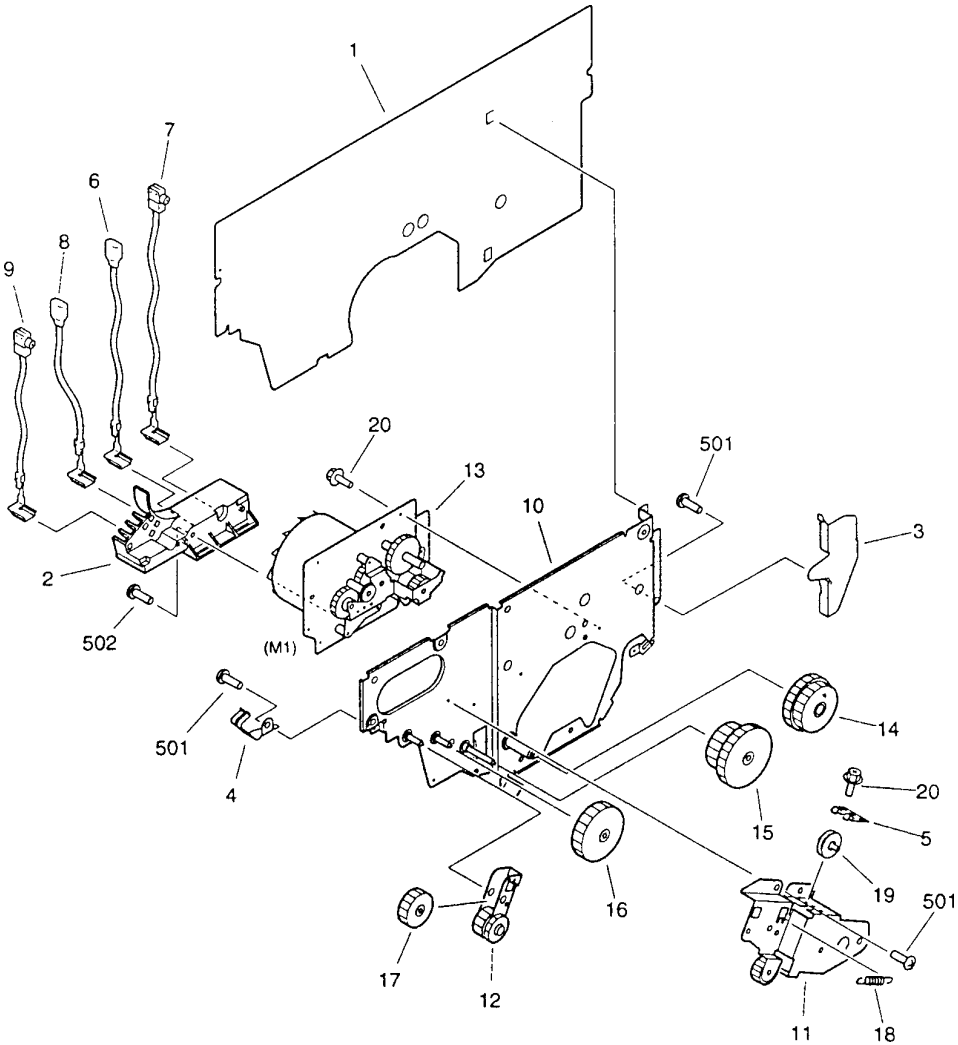
1
7
6
8
9
20
13
501
10
3
2
502
(M1)
501
4
14
20
15
5
19
501
16
17
12
11
18

GRUPPO COMANDO USCITA
DELIVERY DRIVE ASSEMBLY

GRUPPO COMANDO USCITA — COPIA 8012
DELIVERY DRIVE ASSEMBLY — COPIA 8012

REF.	CODE	DESCRIZIONE	DESCRIPTION
	974783 T	GRUPPO COMANDO USCITA	DELIVERY DRIVE ASSEMBLY

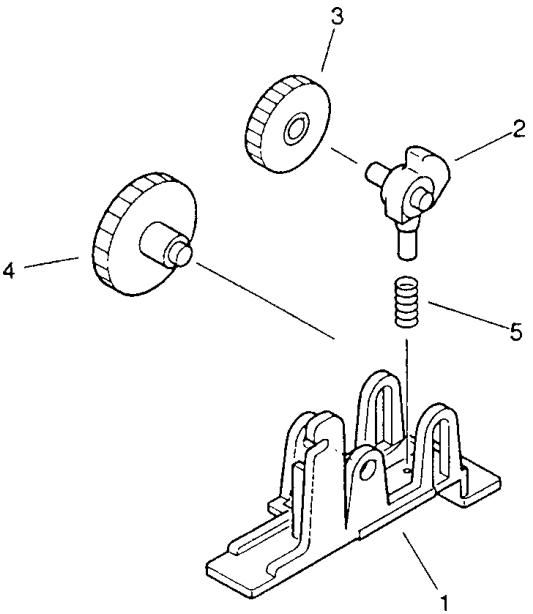

GRUPPO COMANDO PRESA CARTA
PAPER PICK-UP DRIVE ASSEMBLY

GRUPPO COMANDO PRESA CARTA — COPIA 8012
PAPER PICK-UP DRIVE ASSEMBLY — COPIA 8012

REF.	CODE	DESCRIZIONE	DESCRIPTION
	974784 U	GRUPPO COM. PRESA CARTA	PICK-UP DRIVE ASSEMBLY

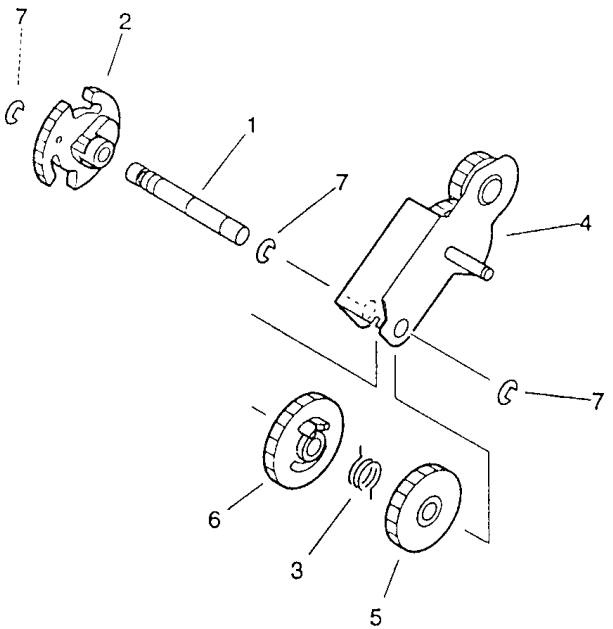

CASSETTA
CASSETTE

CASSETTA **COPIA 8012**
CASSETTE **COPIA 8012**

REF.	CODE	DESCRIZIONE	DESCRIPTION
4	974785 V	PIASTRINO SOLLEV. CARTA	PLATE, PAPER LIFTING
5	974786 W	MANIGLIA DI CHIUSURA	LATCH, HANDLE
6	974787 X	PIASTRINO DIMENSIONI, FINE	PLATE, SIZE, END
7	974788 G	PIASTRINO, DIMENS., LAT. POST.	PLATE, SIZE, SIDE, REAR
8	974789 H	PIASTRINO DIMENS., LAT. ANT.	PLATE, SIZE, SIDE, FRONT
9	974790 E	FERMO SOLLEVAMENTO CARTA	CATCH, PAPER, LIFTING
15	974791 T	BLOCCO, ARRESTO LAT. DES.	BLOCK, SIDE STOP, RIGHT
16	974792 U	BLOCCO, ARRESTO LAT. SIN.	BLOCK, SIDE STOP, LEFT
18	974793 V	PIASTRINO ARRESTO 1	PLATE, STOP, 1
19	974794 W	PIASTRINO ARRESTO 2	PLATE, STOP, 2
20	974795 X	MOLLA A BALESTRA GRANDE	SPRING, LEAF, LARGE
21	974796 Y	MOLLA A BALESTRA PICCOLA	SPRING, LEAF, SMALL
22	974797 Z	INGRANAGGIO 20T	GEAR, 20T
23	974798 A	MOLLA DI COMPRESSIONE	SPRING, COMPRESSION
24	974799 B	MOLLA DI TRAZIONE	SPRING, TENSION
25	974800 H	MOLLA DI COMPRESSIONE	SPRING, COMPRESSION
26	974801 W	MOLLA DI TRAZIONE	SPRING, TENSION
27	974802 X	MOLLA DI COMPRESSIONE	SPRING, COMPRESSION

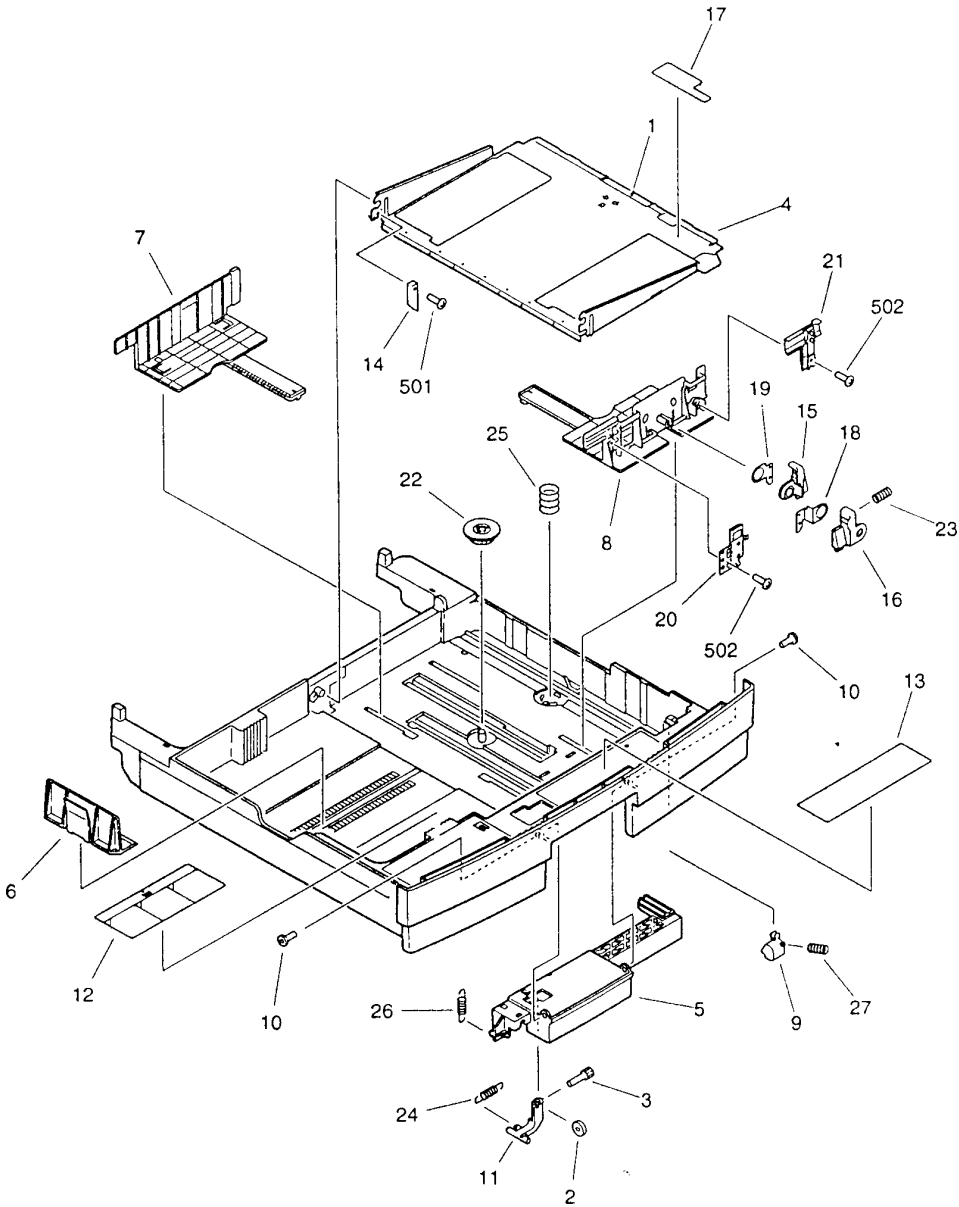
17
1
4
7
21
502
14
501
19
15
18
25
22
8
23
20
16
502
10
13
6
12
10
26
5
9
27
24
3
11
2

GRUPPO RULLO PRESA CARTA (CASSETTA)
PAPER PICK-UP ROLLER ASSY (CASSETTE)

GRUPPO RULLO PRESA (CASSETTA) COPIA 8012
PAPER PICK-UP ROLLER ASSY (CASSETTE) COPIA 8012

REF.	CODE	DESCRIZIONE	DESCRIPTION
	551493 R	GRUP. RULLO PRESA (CASSETTA)	PICK-UP ROLLER ASSY (CASSETTE)

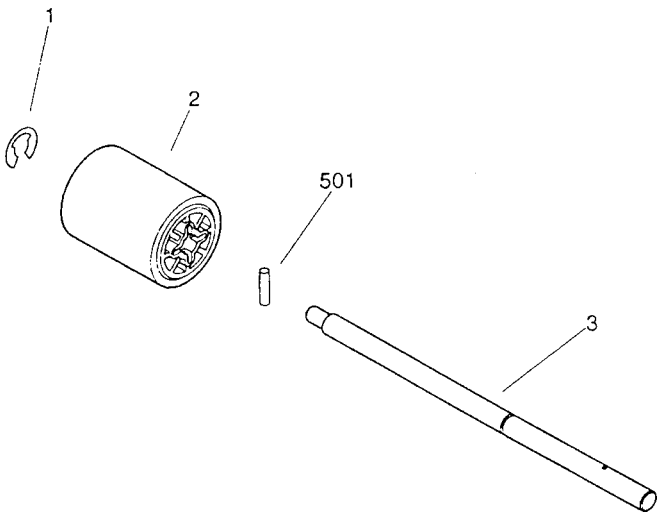

GRUPPO SPECCHI
MIRROR ASSEMBLY

GRUPPO SPECCHI 1 — COPIA 8012
MIRROR ASSEMBLY 1 — COPIA 8012

REF.	CODE	DESCRIZIONE	DESCRIPTION
2	974803 Y	OTTURATORE ANTERIORE	SHUTTER, FRONT
3	974804 Z	OTTURATORE POSTERIORE	SHUTTER, REAR
4	974805 S	RIFLETTORE 1	REFLECTOR, 1
5	974806 T	RIFLETTORE 2	REFLECTOR, 2
8	974807 U	SUPPORTO LAMPADA ANT.	MOUNT, LAMP, FRONT
9	974808 D	SUPPORTO LAMPADA POST.	MOUNT, LAMP, REAR
10	974809 E	MOLLA A BALESTRA 1	SPRING, LEAF, 1
11	974810 S	MOLLA A BALESTRA 2	SPRING, LEAF, 2
12	974811 P	COPERTURA SENSORE	COVER, SENSOR
15	974812 Q	OTTURATORE SUB, ANT.	SHUTTER, SUB, FRONT
16	974813 R	OTTURATORE SUB, POST.	SHUTTER, SUB, REAR
19	974637 Y	BLOCCHETTO ROTAIA	BLOCK, RAIL SLIDING
23	974814 J	PIASTRINO RISCALDATORE	PLATE, HEATER
24	551494 J	LAMPADA FLUORESCENTE	LAMP, FLUORESCENT
25	974815 K	RISCALDATORE 220/240V	HEATER 220/240V
26	974816 L	SPECCHIO 1	MIRROR, 1
27	732903 Z	MOLLA DI COMPRESSIONE	SPRING, COMPRESSION
28	974817 M	MOLLA DI COMPRESSIONE	SPRING, COMPRESSION
501	139568 E	VITE, TESTA A GOCCIA, M3X6	SCREW, MACH., TRUSS HEAD, M3X6
503	049562 H	VITE, TESTA A GOCCIA, M3X8	SCREW, MACH., TRUSS HEAD, M3X8

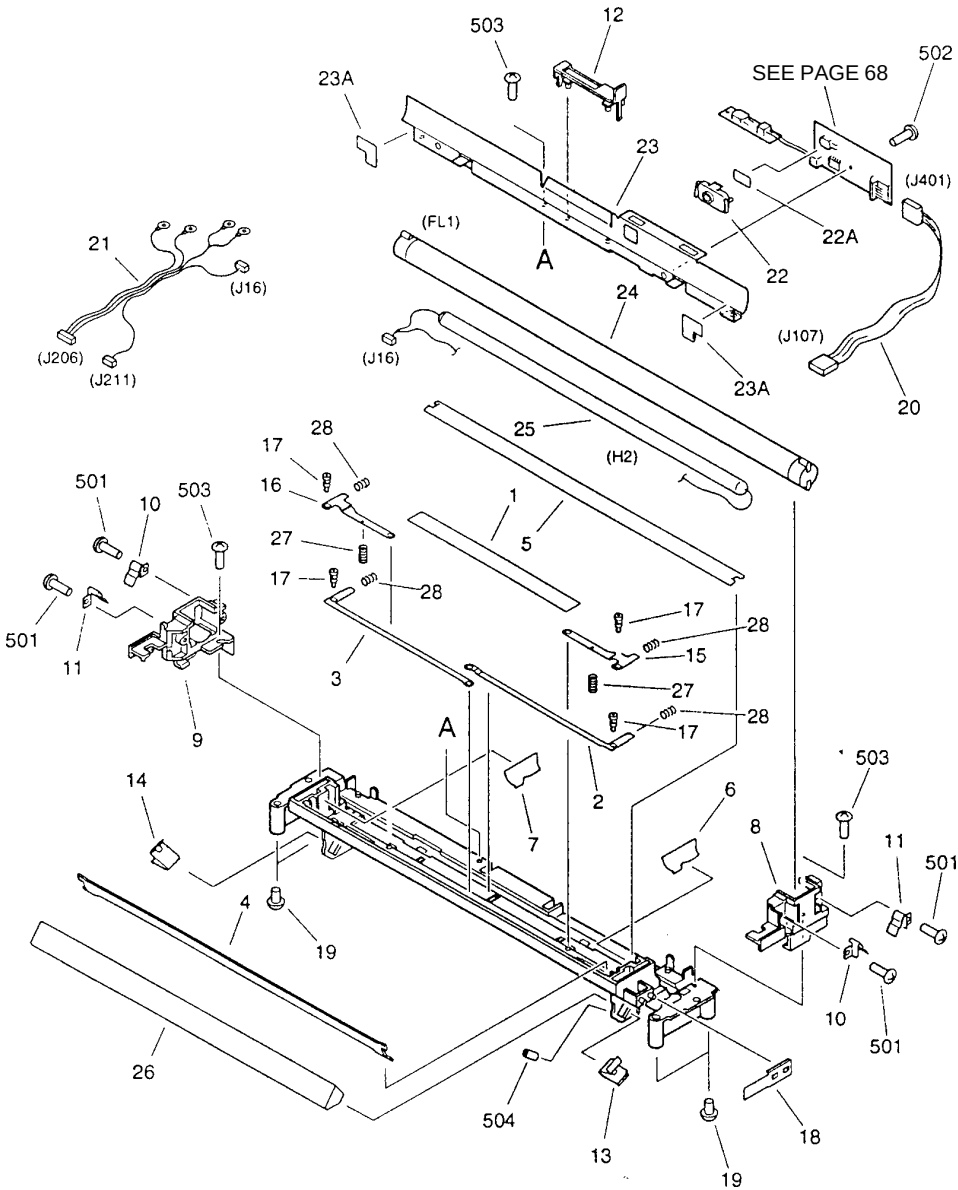
503
12
23A
SEE PAGE 68
502
23
(J401)
(FL1)
22A
21
A
22
(J16)
24
(J107)
(J206)
(J16)
(J211)
23A
20
25
28
17
(H2)
501
503
16
1
10
5
27
17
28
501
11
17
28
15
3
27
28
9
A
17
503
14
2
6
7
8
11
501
4
19
10
501
26
504
13
18
19

GRUPPO SPECCHI 2 — COPIA 8012
MIRROR ASSEMBLY 2 — COPIA 8012

REF.	CODE	DESCRIZIONE	DESCRIPTION
1	974636 X	PULEGGIA	PULLEY
2	974637 Y	BLOCCHETTO ROTAIA	BLOCK, RAIL SLIDING
3	974818 W	SUPPORTO SPECCHIO 2	MOUNT, MIRROR, 2
4	974819 X	VITE DI REGOLAZIONE M4	SCREW, ADJUSTING, M4
8	974820 U	SUPPORTO SPECCHIO POST.	HOLDER, MIRROR, REAR
9	974821 R	SPECCHIO 2/3	MIRROR, 2/3

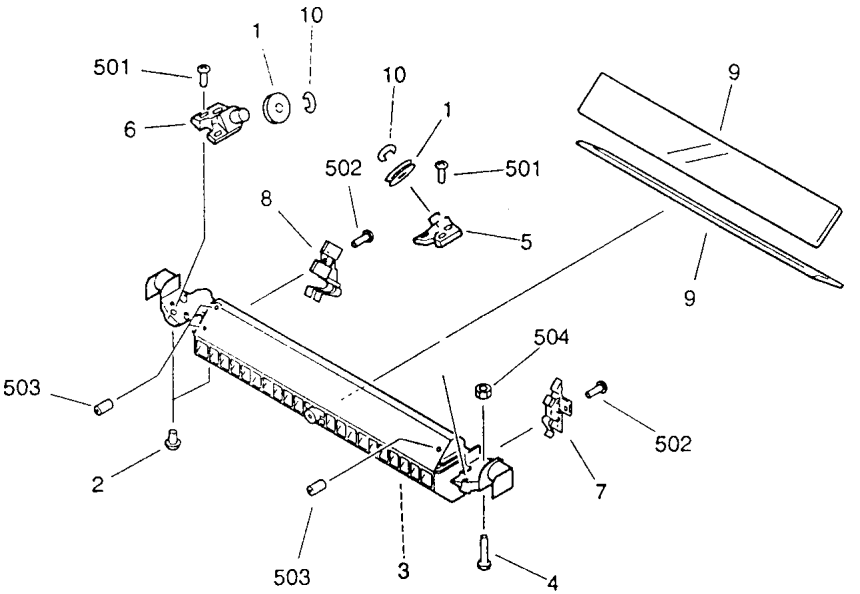

GRUPPO SPECCHI ZOOM — COPIA 8012
ZOOM MIRROR ASSEMBLY — COPIA 8012

REF.	CODE	DESCRIZIONE	DESCRIPTION
4	974822 J	MOLLA A BAL., SPECCHIO 4, ANT.	SPRING, LEAF, MIRROR 4, FRONT
5	974823 K	MOLLA A BAL. SPECCHIO 4, ANT.	SPRING, LEAF, MIRROR 4, FRONT
6	974824 L	SUPPORTO SPECCHIO ZOOM	MOUNT, ZOOM MIRROR
7	974825 M	SPECCHIO 4/5	MIRROR, 4/5
501	139557 T	VITE, TESTA A GOCCIA, M3X6	SCREW, MACH., TRUSS HEAD, M3X6
502	139557 T	VITE, TESTA A GOCCIA, M3X8	SCREW, MACH., TRUSS HEAD, M3X8
503	049562 H	VITE, AUTOFILETTANTE, TESTA A GOCCIA, M3X8	SCREW, TAPPING, TRUSS HEAD, M3X8

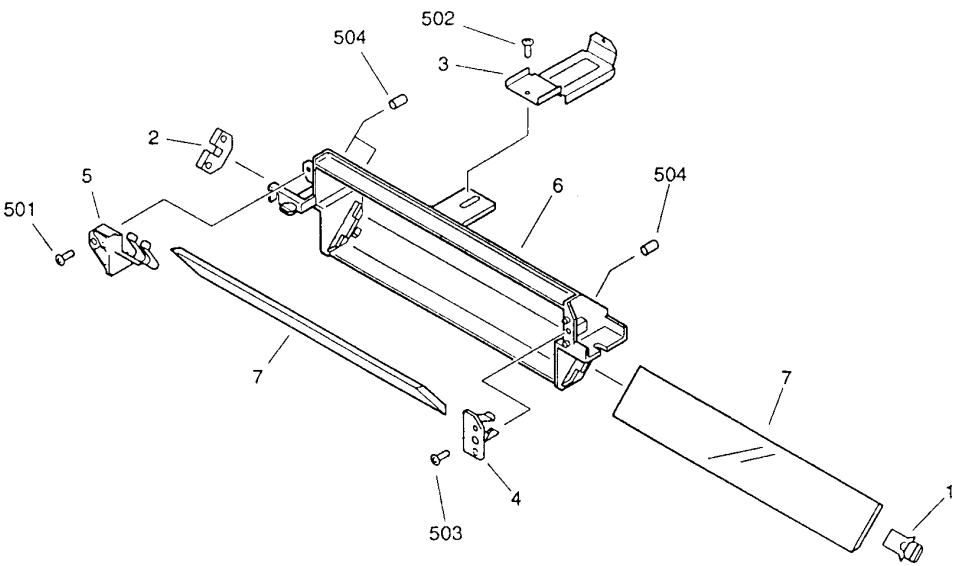

GRUPPO LAMPADA ESPOSIZIONE
BLANK EXPOSURE LAMP ASSEMBLY

GRUPPO LAMPADA ESPOSIZIONE — COPIA 8012
BLANK EXPOSURE LAMP ASSEMBLY — COPIA 8012

REF.	CODE	DESCRIZIONE	DESCRIPTION
1	974826 N	CONTENITORE, LAMP. ESPOSIZ.	HOUSING, BLANK EXPOSURE LAMP
2	974827 P	SUPPORTO LAMPADA, ANT.	MOUNT, LAMP, FRONT
3	974828 Y	SUPPORTO LAMPADA, POST.	MOUNT, LAMP, REAR
4	974829 Z	BRACCIO SOLENOIDE	ARM, SOLENOID
6	974830 W	LEVA PRESSIONE POST.	LEVER, PRESSURE, REAR
7	974831 K	CHIUSURA A PRESSIONE	HANDLE, PRESSURE
9	974832 L	COPERT. PRECONDIZION.	COVER, PRE-CONDITIONING
10	974833 M	FILTRO PRECONDIZIONAMENTO	FILTER, PRE-CONDITIONING
14	974834 N	MOLLA A BALESTRA ANT.	SPRING, LEAF, FRONT
15	974835 P	MOLLA A BALESTRA POST.	SPRING, LEAF, REAR
19	974836 Q	UNITA' PIASTRA LAMPADA PRECONDIZIONAMENTO	PRE-CONDITIONING LAMP PCB UNIT
20	974837 R	MOLLA DI TRAZIONE	SPRING, TENSION
21	974838 S	MOLLA DI TRAZIONE	SPRING, TENSION
22	974839 T	MOLLA DI TRAZIONE, ANT.	SPRING, TENSION, FRONT
23	974840 G	MOLLA DI TRAZIONE, POST.	SPRING, TENSION, REAR
24	974841 V	MOLLA DI TRAZIONE	SPRING, TENSION
25	972631 Y	FOTOINTERRUTTORE, TLP 1231	PHOTO-INTERRUPTER, TLP1231

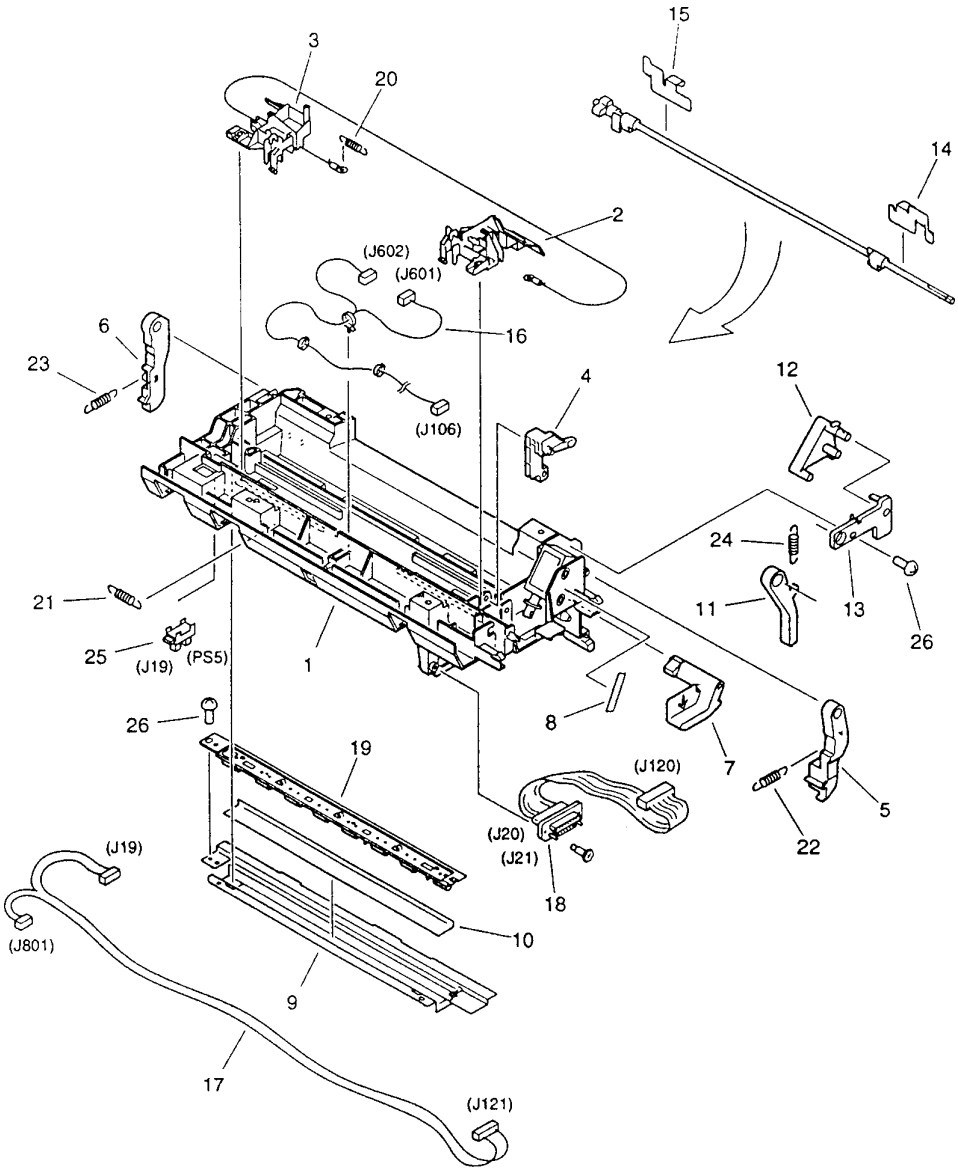
15
3
20
14
2
(J602)
(J601)
16
6
23
4
12
(J106)
24
21
11
13
26
25
(J19)
(PS5)
1
8
7
26
19
(J120)
5
(J20)
(J21)
22
18
(J19)
(J801)
10
9
17
(J121)

GRUPPO TRASFERIMENTO
TRANSFER ASSEMBLY

GRUPPO TRASFERIMENTO — COPIA 8012
TRANSFER ASSEMBLY — COPIA 8012

REF.	CODE	DESCRIZIONE	DESCRIPTION
2	974842 W	MOLLA DI COMPRESSIONE	SPRING, COMPRESSION
4	974843 X	CONTENITORE	HOUSING
6	974844 Y	MOLLA A BALESTRA	SPRING, LEAF
8	974845 Z	SPAZZOLA ELIM. CAR. STATICHE	BRASH, STATIC ELIMINATOR
9	974846 S	MOLLA DI TRAZIONE	SPRING, TENSION
12	974847 T	MOLLA A BALESTRA	SPRING, LEAF
13	974848 C	PIASTRINO CONTEN. SOLENOIDE	PLATE, SOLENOID HOLDER
14	974849 D	LEVA SOLENOIDE	LEVER, SOLENOID
15	974850 A	ALBERO, GANCIO	SHAFT, HOOK
16	974851 X	GANCIO ALBERO ANT.	HOOK, SHAFT, FRONT
17	974852 Y	GANCIO ALBERO POST.	HOOK, SHAFT, REAR
18	974853 Z	LEVA ALBERO	LEVER, SHAFT
24	974638 H	VARISTORE	VARISTOR
25	974854 S	GUIDA, TRASFORMATORE	GUIDE, TRANSFORMER
26	974855 T	ELIMINAT. CARICHE STATICHE	ELIMINATOR STATIC CHARGE
27	974856 U	RULLINO TRASFERIMENTO	ROLLER TRANSFER
28	974857 V	ELIMINAT. CARICHE STATICHE	STATIC CHARGE ELIMINATOR
29	974858 E	SOLENOIDE	SOLENOID
30	974859 F	MOLLA DI COMPRESSIONE	SPRING, COMPRESSION
31	974860 C	MOLLA DI COMPRESSIONE	SPRING, COMPRESSION
32	974861 Z	MOLLA DI TORSIONE	SPRING, TORSION
502	139568 E	VITE, AUTOFILETTANTE, TESTA A GOCCIA, M3X6	SCREW, TAPPING, TRUSS HEAD, M3X6
504	049562 H	VITE, AUTOFILETTANTE, TESTA A GOCCIA, M3X8	SCREW, TAPPING, TRUSS HEAD, M3X8

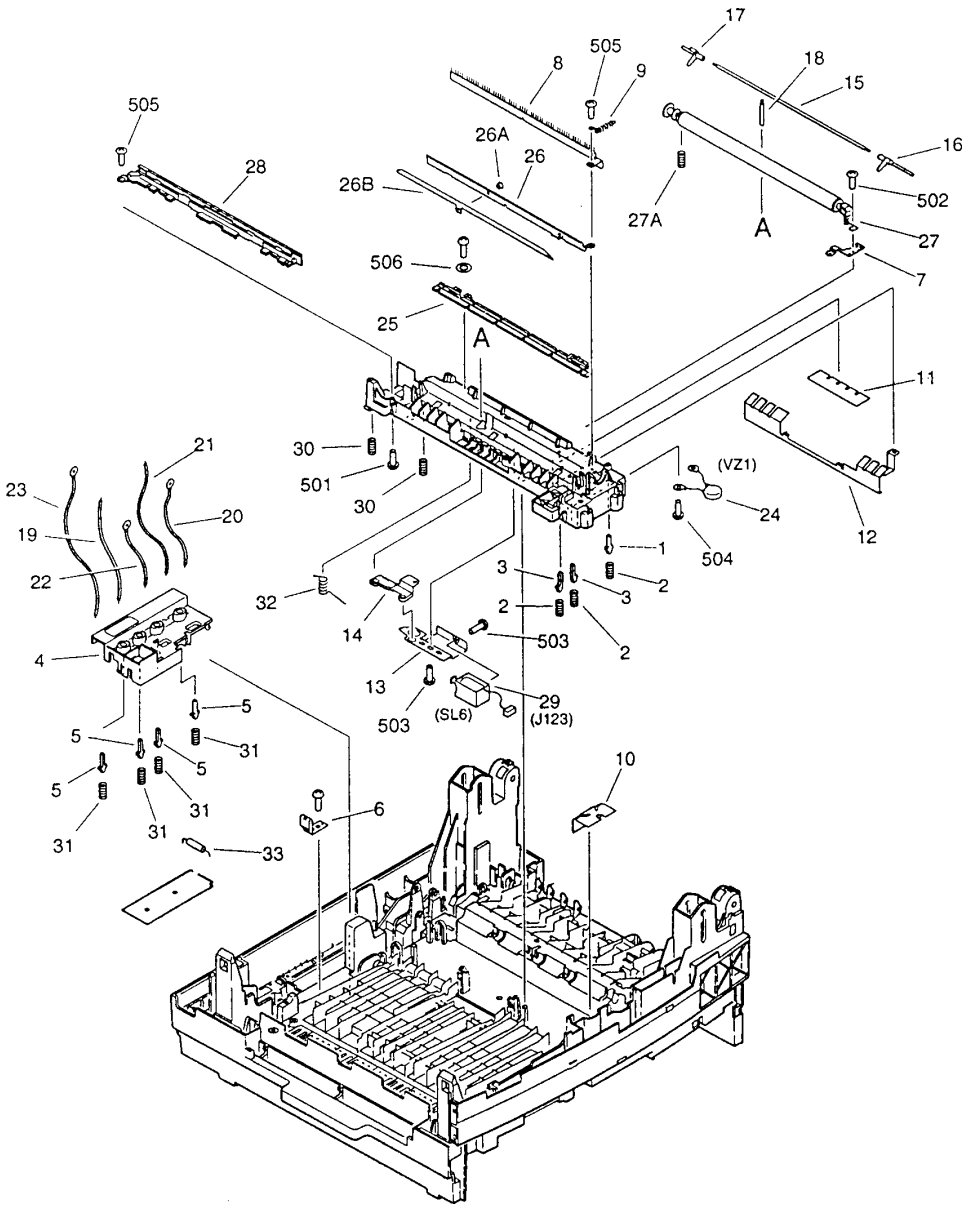
17
505
8
9
18
15
505
26A
26
16
28
26B
27A
A
502
27
506
7
25
A
11
21
30
(VZ1)
23
501
30
24
20
19
1
504
12
22
3
3
2
32
2
14
503
2
4
13
29
503
(SL6)
(J123)
5
5
31
5
5
31
31
31
10
6
31
33

GRUPPO DI SVILUPPO
DEVELOPING ASSEMBLY

GRUPPO DI SVILUPPO — COPIA 8012
DEVELOPING ASSEMBLY — COPIA 8012

REF.	CODE	DESCRIZIONE	DESCRIPTION
	974883 Q	GRUPPO DI SVILUPPO	DEVELOPING ASSEMBLY
2	974862 S	MANICOTTO DI SVILUPPO	SLEEVE, DEVELOPING
8	974863 T	GIUNTO COMANDO CARTUCCIA	JOINT, CRTRIDGE DRIVE
12	974864 U	FLANGIA, AGITATORE POST.	FLANGE, STIRRING, REAR
13	974865 V	GUARNIZIONE LATER.	SEAL, SIDE
14	974866 W	GUARNIZIONE D-S, VERTICALE	SEAL, D-S, VERTICAL
18	974867 X	GUARNIZIONE, D-S POST.	SEAL, D-S, REAR
24	974868 G	COPERTURA DI SVILUPPO	COVER, DEVELOPING
25	974869 H	OTTURATORE	SHUTTER
26	974870 E	SUPPORTO LAMA	MOUNT, BLADE
30	974871 T	INGRANAGGIO 18T	GEAR, 18T
31	974872 U	INGRANAGGIO 14T	GEAR, 14T
32	974873 V	INGRANAGGIO 67T	GEAR, 67T
33	974874 W	INGRANAGGIO 14T/38T	GEAR, 14T/38T
34	974875 X	INGRANAGGIO 15T/18T/37T	GEAR, 15T/18T/37T
35	974876 Y	INGRANAGGIO 15T	GEAR, 15T
36	974877 Z	INGRANAGGIO 14T	GEAR, 14T
37	974878 A	MOLLA DI TRAZIONE	SPRING, TENSION
501	139558 C	VITE, TESTA A GOCCIA, M3X4	SCREW, MACH., TRUSS HEAD, M3X4
502	139558 C	VITE, TESTA A GOCCIA, M3X4	SCREW, MACH., TRUSS HEAD, M3X4
503	049562 H	VITE, AUTOFILETTANTE, TESTA A GOCCIA, M3X4	SCREW, TAPPING, TRUSS HEAD, M3X4
505	139618 G	ANELLO E	RING, E

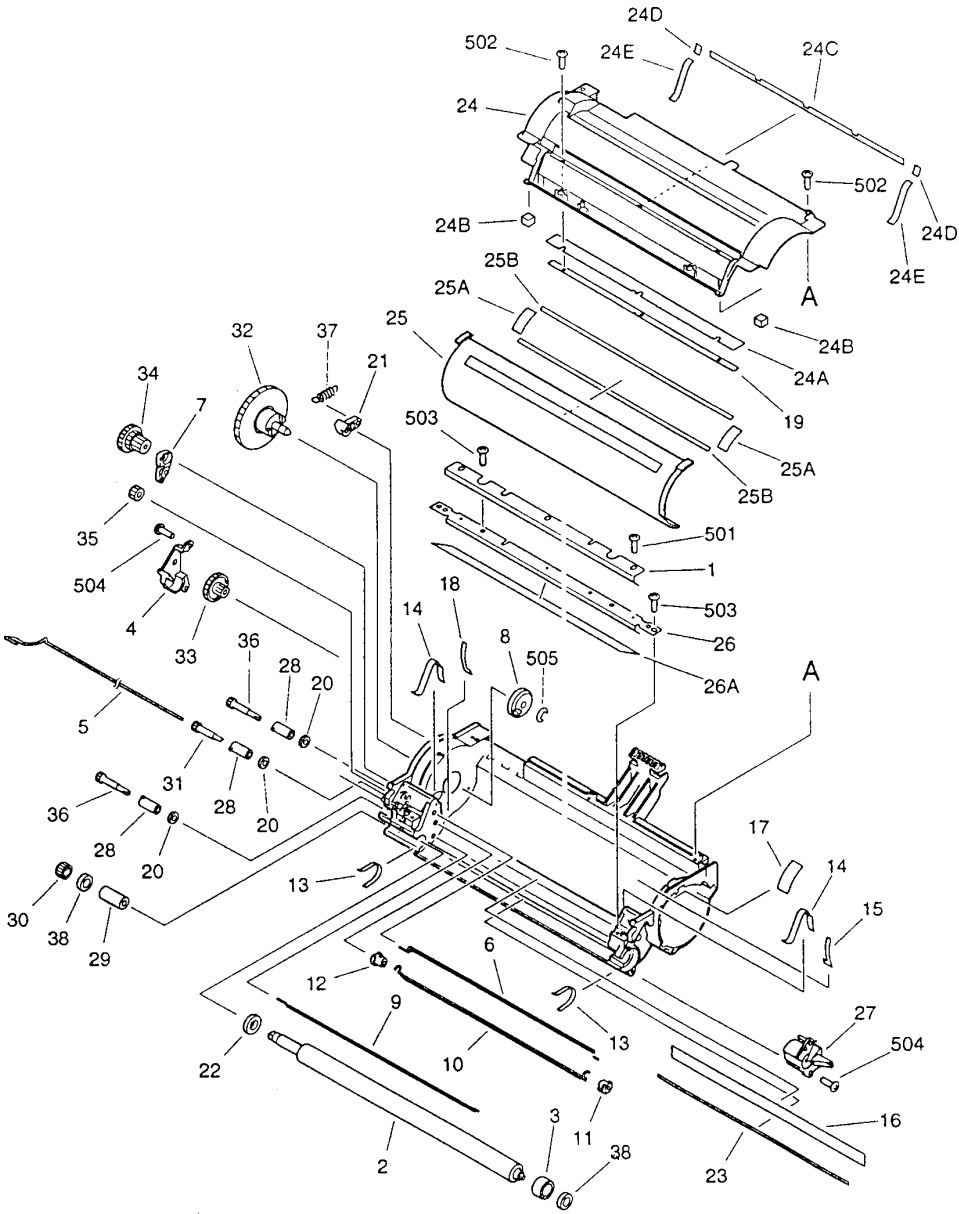
24D
502
24E
24C
24
502
24B
24D
24E
A
25B
25A
24B
25
24A
19
32
37
21
34
7
503
25A
25B
35
501
504
1
4
33
503
18
14
8
505
26
36
28
20
26A
A
5
31
36
28
20
28
20
17
14
13
15
30
38
29
6
12
9
27
504
22
10
13
16
3
11
2
38
23

GRUPPO FUSORE
FIXING ASSEMBLY

GRUPPO FUSORE
FIXING ASSEMBLY

COPIA 8012
COPIA 8012

REF.	CODE	DESCRIZIONE	DESCRIPTION
	551495 K	GRUPPO FUSORE 220/240V	FIXING SSEMBLY 220/240V
8	974638 H	VARISTORE	VARISTOR
9	974879 B	INGRANAGGIO, 17T	GEAR, 17T
11	974880 Z	MOLLA DI TRAZIONE	SPRING, TENSION
12	974881 N	MOLLA DI TRAZIONE	SPRING, TENSION
13	972631 Y	FOTOINTERRUTTORE, TLP1231	PHOTO-INTERRUPTER, TLP1231
501	139558 C	VITE, TESTA A GOCCIA, M3X4	SCREW, MACH., TRUSS HEAD, M3X4

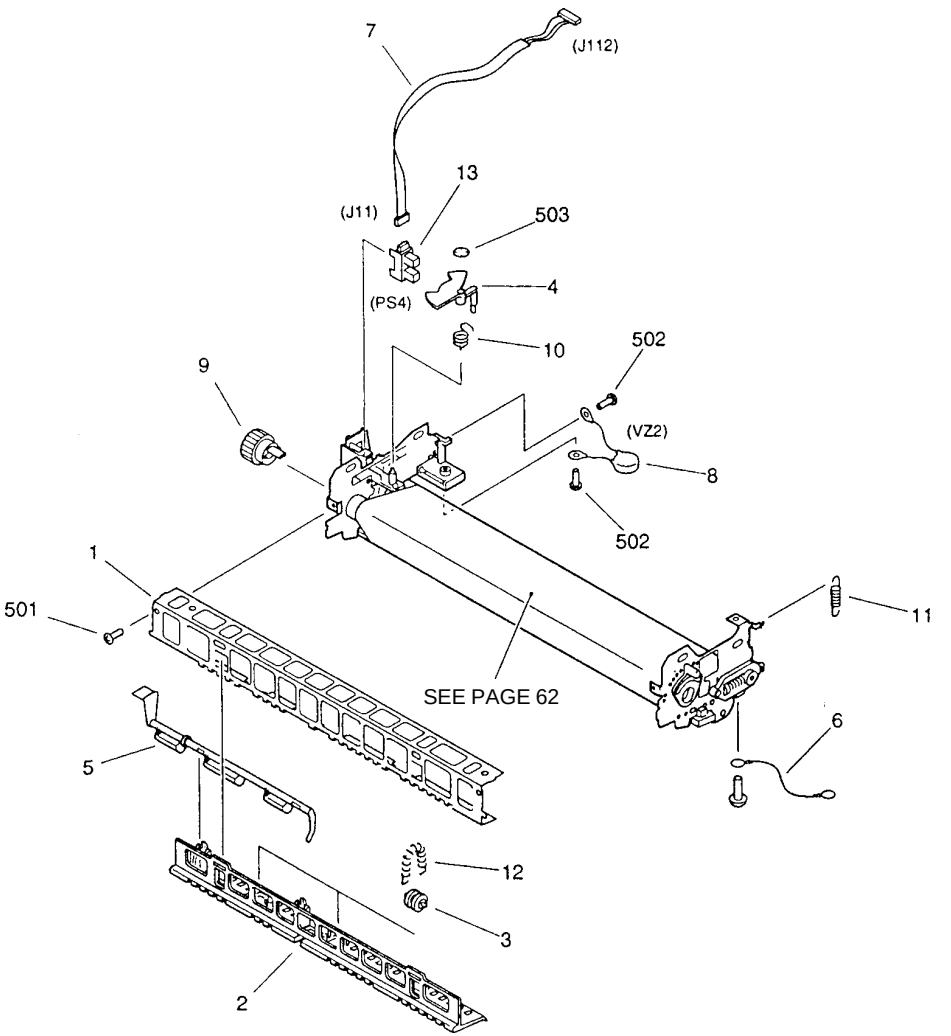

KIT SOSTITUZIONE FILM FUSORE
FIXING REPLACEMENT KIT

KIT SOSTITUZIONE FUSORE — COPIA 8012
FIXING REPLACEMENT KIT — COPIA 8012

REF.	CODE	DESCRIZIONE	DESCRIPTION
811	974882 P	KIT SOSTITUZIONE FILM FUSORE	FIXING FILM REPLACEMENT KIT
501	139618 G	ANELLO E	RING, E

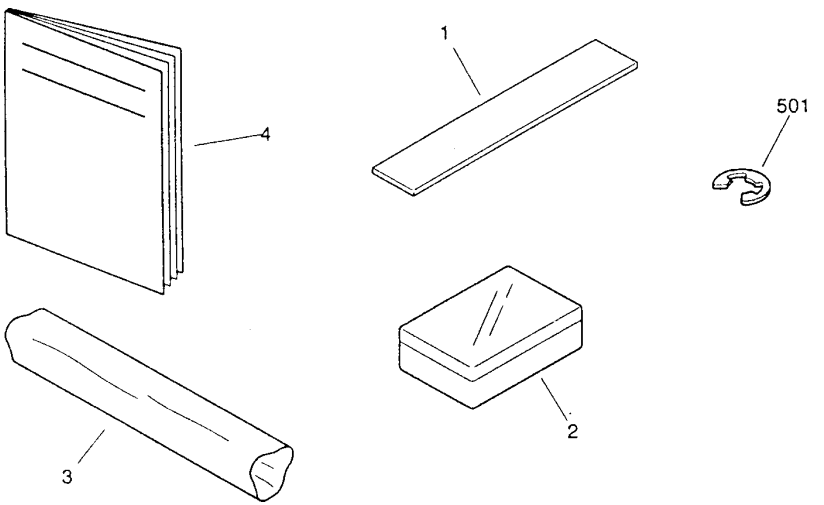

PIASTRE BOARDS

REF.	CODE	DESCRIZIONE	DESCRIPTION
13	612688 H	ALIMENTATORE CC	DC POWER SUPPLY

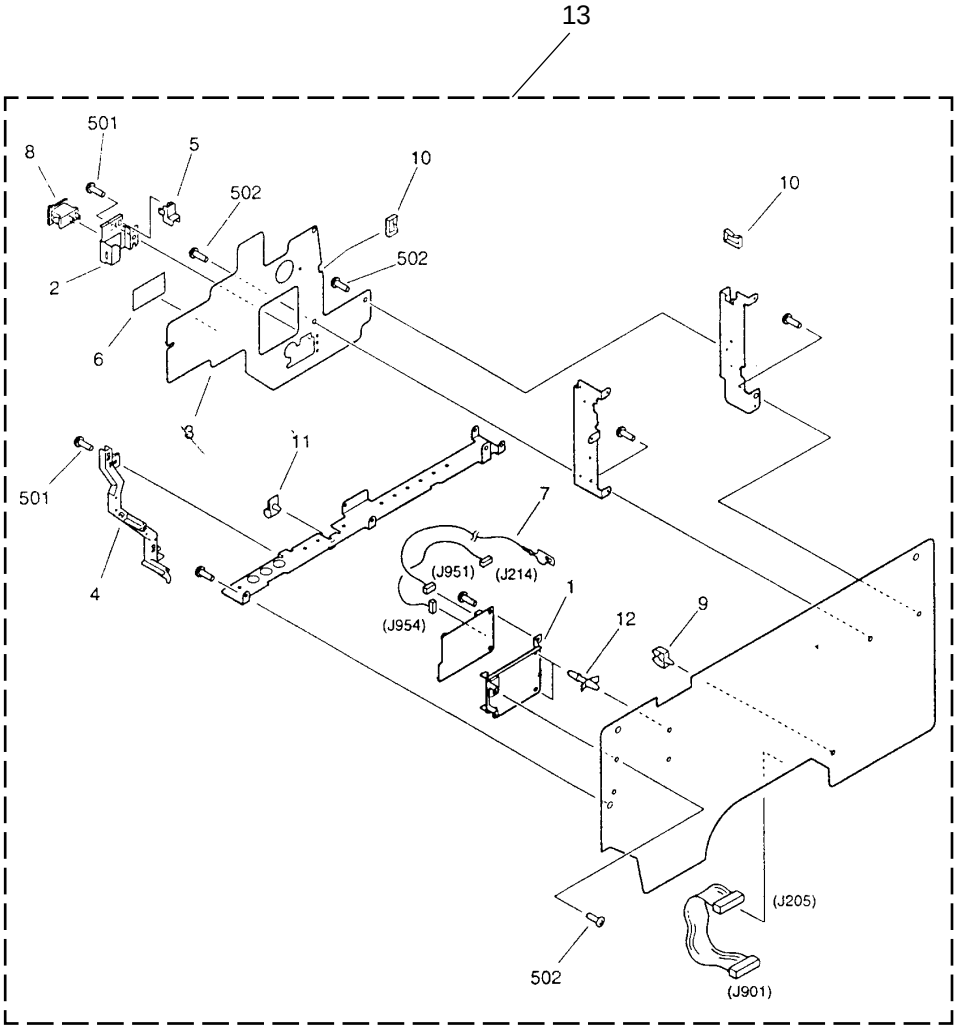

GRUPPO PIASTRA PANNELLO DI CONTROLLO — COPIA 8012
CONTROL PANEL PCB ASSEMBLY — COPIA 8012

REF.	CODE	DESCRIZIONE	DESCRIPTION
4	551496 L	PIASTRA PANNELLO DI CONTR.	CONTROL PANEL PCB
3	974884 R	CAVO PIATTO	FLAT CABLE

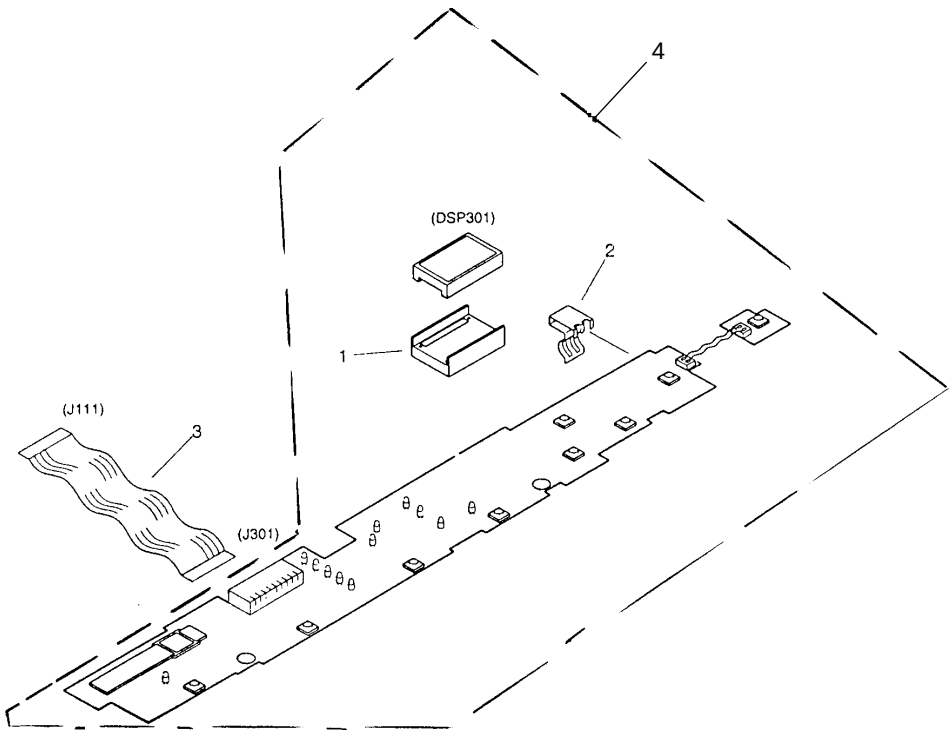

GRUPPO PIASTRA GOVERNO CC — COPIA 8012
DC CONTROLLER PCB ASSEMBLY — COPIA 8012

REF.	CODE	DESCRIZIONE	DESCRIPTION
2	612689 A	PIASTRA GOVERNO CC	DC CONTROLLER PCB

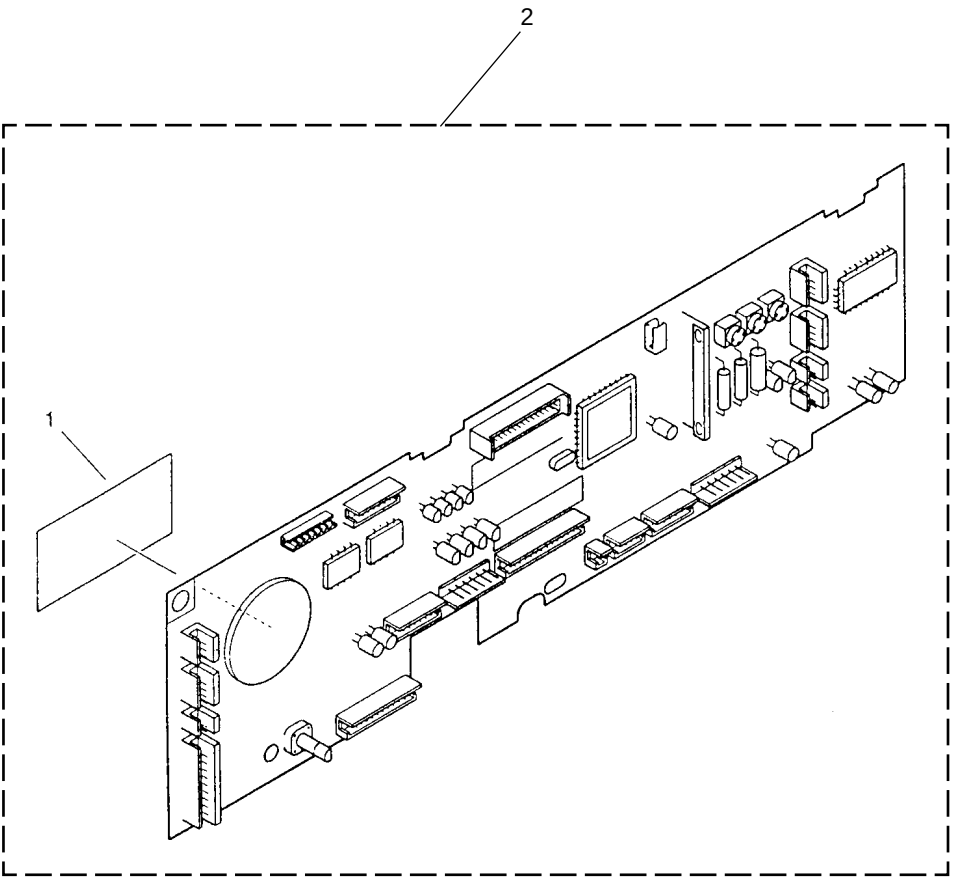

GRUPPO PIASTRA FILTRO RUMORE — COPIA 8012
NOISE FILTER PCB ASSEMBLY — COPIA 8012

REF.	CODE	DESCRIZIONE	DESCRIPTION
4	551497 M	PIASTRA FILTRO RUMORE	NOISE FILTER PCB

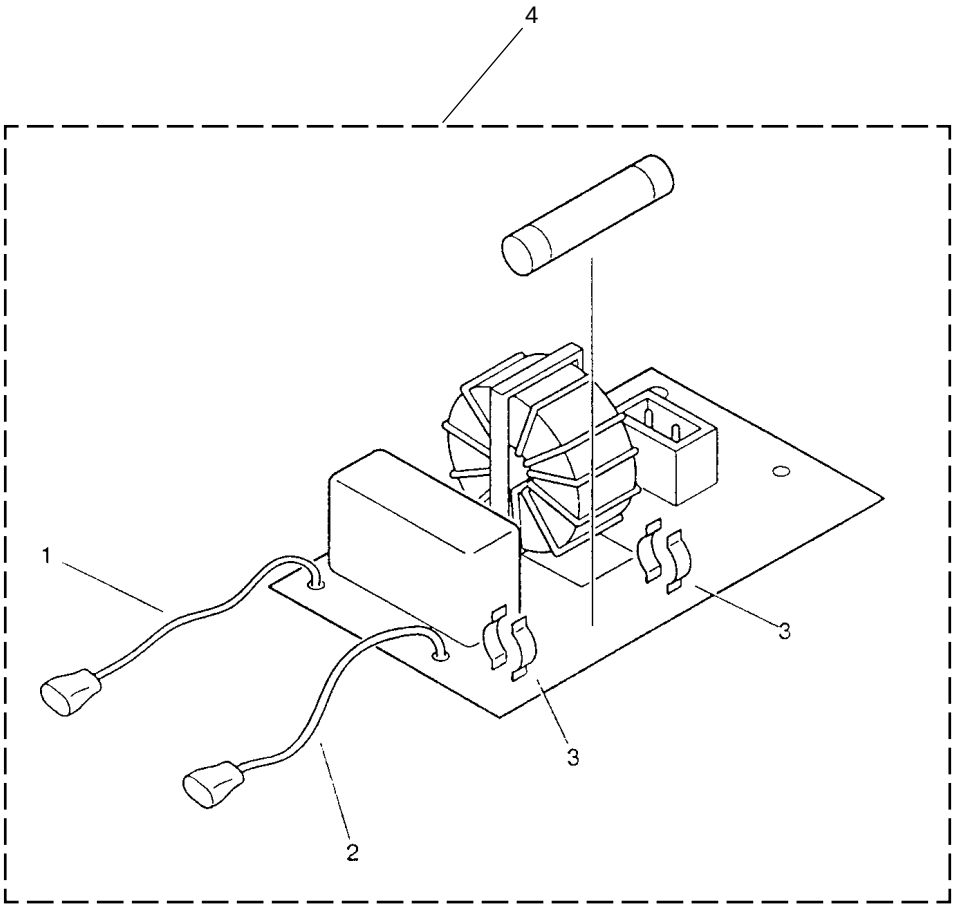

GRUPPO PIASTRA INTENSITA'/SENSORE AE — COPIA 8012
INTENSITY/AE SENSOR PCB ASSEMBLY — COPIA 8012

REF.	CODE	DESCRIZIONE	DESCRIPTION
2	551498 W	PIASTRA INTENS./SENSORE AE	INTENSITY/AE PCB

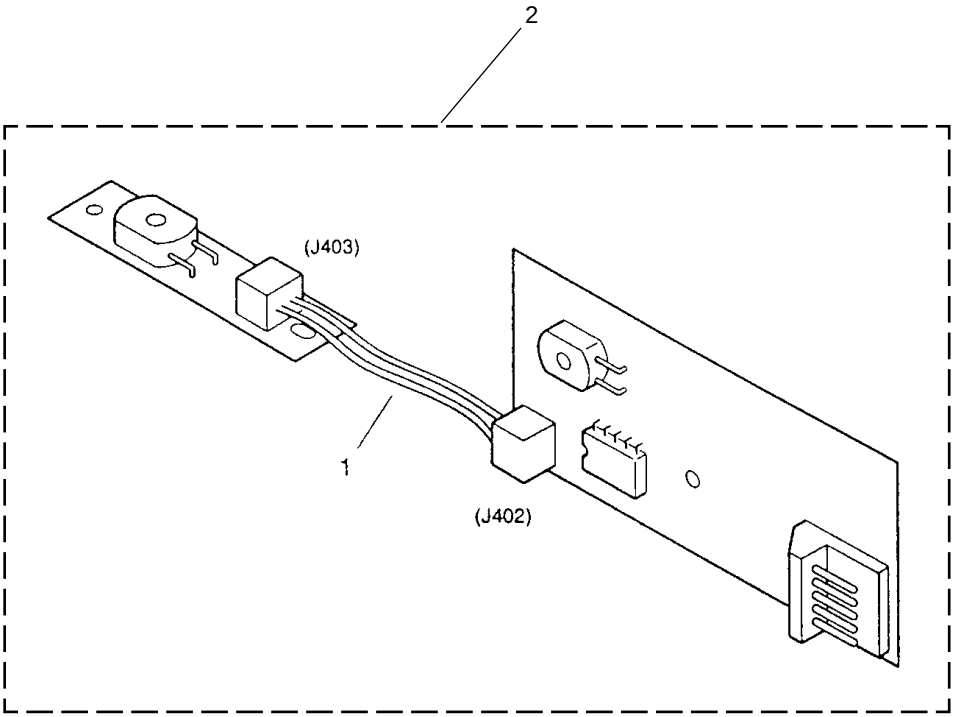

INDICE GENERALE DEI CODICI
GENERAL CODES INDEX

INDICE GENERALE DEI CODICI - GENERAL CODES INDEX

CODICE CODE	PAGINA PAGE	CODICE CODE	PAGINA PAGE	CODICE CODE	PAGINA PAGE
049562H	10	972631Y	10	974670M	10
049562H	15	972631Y	10	974671A	10
049562H	42	972631Y	48	974672B	10
049562H	45	972631Y	60	974673C	10
049562H	52	974636X	24	974674D	10
049562H	56	974636X	44	974675E	10
139557T	15	974637Y	42	974676F	10
139557T	45	974637Y	44	974677G	10
139557T	45	974638H	52	974678R	10
139558C	15	974638H	60	974679J	10
139558C	24	974639A	6	974680G	10
139558C	56	974640P	6	974681V	10
139558C	56	974641C	6	974682W	10
139558C	60	974642D	6	974683X	10
139568E	10	974644F	6	974684Y	10
139568E	10	974645G	6	974685Z	10
139568E	24	974646H	6	974686S	10
139568E	28	974647A	6	974687T	10
139568E	42	974648K	6	974688C	10
139568E	52	974649L	6	974689D	10
139606D	15	974650R	6	974690A	10
139617X	15	974651E	6	974691X	10
139618G	56	974652F	6	974692Y	10
139618G	62	974653G	6	974693Z	14
433022D	14	974654H	6	974694S	14
433112C	14	974655A	10	974695T	14
433114E	14	974656B	10	974696U	14
551491P	14	974657C	10	974697V	14
551492Q	14	974658M	10	974698E	14
551493R	40	974659N	10	974699F	14
551494J	42	974660K	10	974700L	14
551495K	60	974661G	10	974701H	14
551496L	65	974662H	10	974702A	14
551497M	67	974663A	10	974703B	14
551498W	68	974664B	10	974704C	14
612688H	64	974665C	10	974705D	14
612689A	66	974666D	10	974706E	14
726906W	28	974667E	10	974707F	14
732903Z	42	974668P	10	974708Q	14
734760N	6	974669Q	10	974709R	14

INDICE GENERALE DEI CODICI - GENERAL CODES INDEX

CODICE CODE	PAGINA PAGE	CODICE CODE	PAGINA PAGE	CODICE CODE	PAGINA PAGE
974710D	14	974750M	15	974790E	36
974711S	14	974751A	15	974791T	36
974712T	14	974752B	15	974792U	36
974713U	14	974753C	15	974793V	36
974714V	14	974754D	15	974794W	36
974715W	14	974755E	15	974795X	36
974716X	14	974756F	15	974796Y	36
974717Y	14	974757G	15	974797Z	36
974718H	14	974758R	15	974798A	36
974719A	14	974759J	15	974799B	36
974720F	14	974760P	15	974800H	36
974721U	14	974761C	20	974801W	36
974722V	14	974762D	20	974802X	36
974723W	14	974763E	20	974803Y	42
974724X	14	974764F	20	974804Z	42
974725Y	14	974765G	20	974805S	42
974726Z	14	974766H	22	974806T	42
974727S	14	974767A	22	974807U	42
974728B	14	974768K	24	974808D	42
974729C	14	974769L	24	974809E	42
974730H	14	974770R	24	974810S	42
974731W	14	974771E	28	974811P	42
974732X	14	974772F	28	974812Q	42
974733Y	15	974773G	28	974813R	42
974734Z	15	974774H	28	974814J	42
974735S	15	974775A	28	974815K	42
974736T	15	974776B	28	974816L	42
974737U	15	974777C	28	974817M	42
974738D	15	974778M	28	974818W	44
974739E	15	974779N	28	974819X	44
974740K	15	974780C	28	974820U	44
974741G	15	974781Z	28	974821R	44
974742H	15	974782S	28	974822J	45
974743A	15	974783T	32	974823K	45
974744B	15	974784U	34	974824L	45
974745C	15	974785V	36	974825M	45
974746D	15	974786W	36	974826N	48
974747E	15	974787X	36	974827P	48
974748P	15	974788G	36	974828Y	48
974749Q	15	974789H	36	974829Z	48

INDICE GENERALE DEI CODICI - GENERAL CODES INDEX

CODICE CODE	PAGINA PAGE	CODICE CODE	PAGINA PAGE	CODICE CODE	PAGINA PAGE
974830W	48	974869H	56		
974831K	48	974870E	56		
974832L	48	974871T	56		
974833M	48	974872U	56		
974834N	48	974873V	56		
974835P	48	974874W	56		
974836Q	48	974875X	56		
974837R	48	974876Y	56		
974838S	48	974877Z	56		
974839T	48	974878A	56		
974840G	48	974879B	60		
974841V	48	974880Z	60		
974842W	52	974881N	60		
974843X	52	974882P	62		
974844Y	52	974883Q	56		
974845Z	52	974884R	65		
974846S	52				
974847T	52				
974848C	52				
974849D	52				
974850A	52				
974851X	52				
974852Y	52				
974853Z	52				
974854S	52				
974855T	52				
974856U	52				
974857V	52				
974858E	52				
974859F	52				
974860C	52				
974861Z	52				
974862S	56				
974863T	56				
974864U	56				
974865V	56				
974866W	56				
974867X	56				
974868G	56				