Field Engineering Library

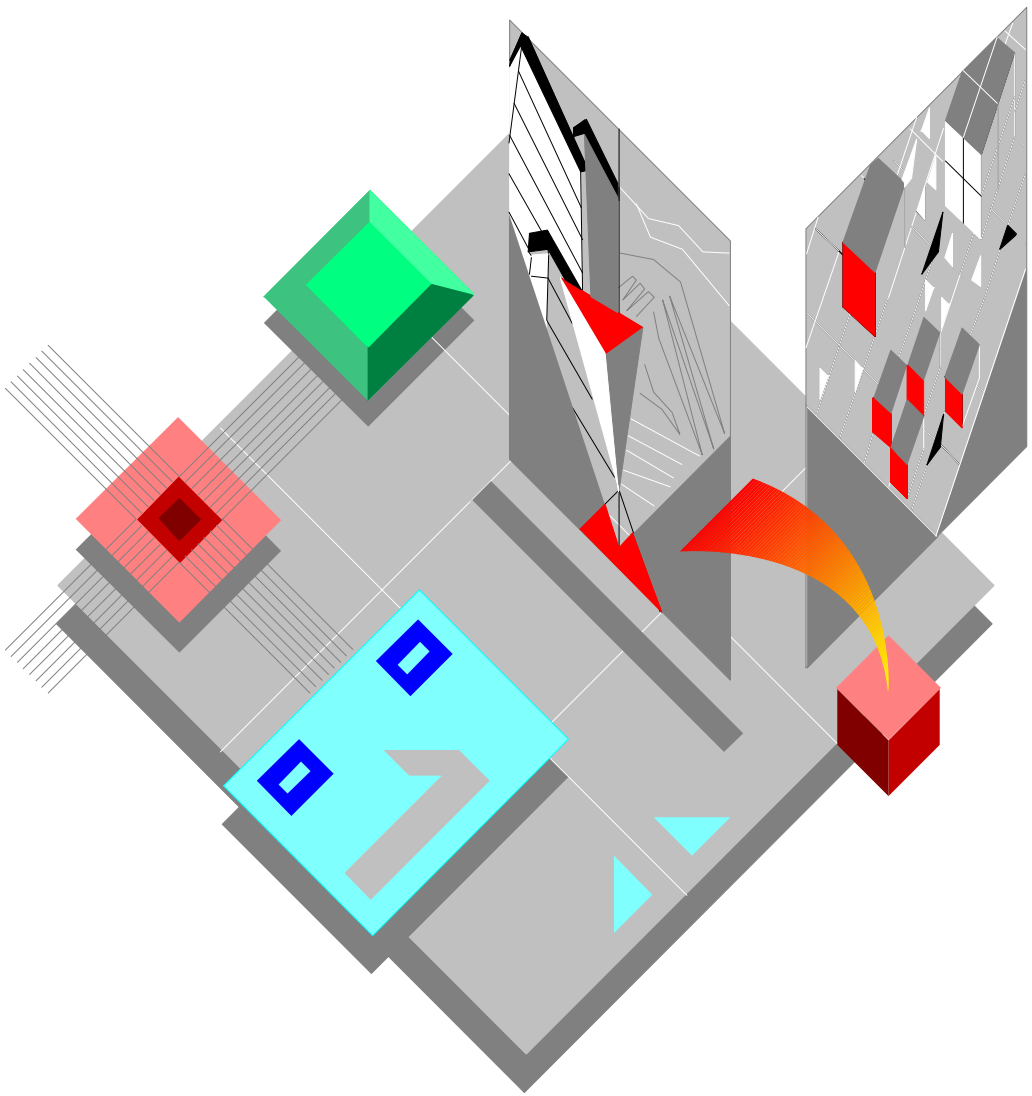

COPIA 8015/8515
COPIA 8016/8516

CATALOGO PARTI DI RICAMBIO
SPARE PARTS CATALOGUE

Copyright © 1997 Olivetti Lexikon S.p.A.

olivetti

COPIATRICI - COPIERS

COPIA 8015/8515-COPIA 8016/8516

CATALOGO PARTI DI RICAMBIO
SPARE PARTS CATALOGUE

Code 0234952M-02

IMPORTANTE

PUBBLICAZIONE REDATTA DA OLIVETTI LEXIKON (GESTIONE RICAMBI E SCORTE). QUESTO CATALOGO È L' UNICO DOCUMENTO AL QUALE FARE RIFERIMENTO PER ORDINARE LE PARTI DI RICAMBIO.

PER EVENTUALI INFORMAZIONI RIVOLGERSI AL NUMERO:
FAX: +39.125.524025

IMPORTANT

THIS PUBLICATION IS WRITTEN BY OLIVETTI LEXIKON (SPARE PARTS DEPARTMENT). THIS CATALOGUE IS THE ONLY DOCUMENT TO WHICH REFERENCE MAY BE MADE FOR ORDERING SPARE PARTS.

REQUESTS FOR ADDITIONAL INFORMATION SHOULD BE FAXED TO THE FOLLOWING NUMBER:
FAX: +39.125.524025.

INDICE

COPIA 8015/8515 - 8016/8516

SCHEMA DELLA POSIZIONE DEI GRUPPI ..... Pag. 2
PANNELLI E COPERTURE ESTERNE ..... " 6
LATO FRONTALE DELLA MACCHINA ..... " 8
COMPONENTI INTERNI ..... " 10
LATO POSTERIORE DELLA MACCHINA ..... " 14
PIASTRA IN FONDO MACCHINA ..... " 16
GRUPPO TERMINALE CAVO DI ALIMENTAZ. 220/240 V ..... " 17
GRUPPO COPRI ORIGINALI - C8015/8515 ..... " 18
GRUPPO COPRI ORIGINALI - C8016/8516 ..... " 19
GRUPPO DI VENTILAZIONE - C8015/8515 ..... " 20
GRUPPO DI VENTILAZIONE - C8016/8516 ..... " 21
GRUPPO MONTAGGIO LENTE - C8015/8016 ..... " 22
GRUPPO MONTAGGIO LENTE - C8515/8516 ..... " 24
GRUPPO PILOTAGGIO SCANNER - C8015/8016 ..... " 28
GRUPPO PILOTAGGIO SCANNER - C8515/8516 ..... " 29
GRUPPO PILOTAGGIO TAMBURO ..... " 30
CASSETTA ..... " 31
GRUPPO CARRELLO ..... " 32
GRUPPO GUIDA CARTA ALIMENTAZIONE MANUALE ..... " 33
GRUPPO VASSOIO DI ALIMENTAZIONE MANUALE ..... " 34
GRUPPO TRASPORTO CARTA - C8015/8515 ..... " 36
GRUPPO TRASPORTO CARTA - C8016/8516 ..... " 38
GRUPPO GUIDA DI TRASFERIMENTO ..... " 40
GRUPPO SPECCHIO 1 ..... " 42
GRUPPO SPECCHIO 2 ..... " 44
GRUPPO LAMPADA DI CANCELLAZIONE - C8015/8016 ..... " 45
GRUPPO LAMPADA DI CANCELLAZIONE - C8515/8516 ..... " 46
GRUPPO CORONA PRIMARIO ..... " 47
GRUPPO CORONA DI TRASFERIMENTO ..... " 48
GRUPPO DI SVILUPPO ..... " 50
GRUPPO DI FISSAGGIO ..... " 52
GRUPPO PIASTRA GOVERNO IN CONTINUA ..... " 56
GRUPPO PIASTRA DRIVER CA ..... " 57
GRUPPO PIASTRA SENSORE AE ..... " 58
GRUPPO TRASFORMATORE ALTA TENSIONE ..... " 58
INDICE GENERALE DEI CODICI ..... " 59
ALLEGATI ..... " A-1
INDICE CODICI ALLEGATI ..... " A-22

INDEX

COPIA 8015/8515 - 8016/8516

ASSEMBLY LOCATION DIAGRAM ..... Pag. 2
EXTERNAL COVERS PANELS ..... " 6
MACHINE FRONT PLATE ..... " 8
INTERNAL COMPONENTS ..... " 10
MACHINE REAR PLATE ..... " 14
MACHINE BOTTOM PLATE ..... " 16
POWER CORD TERMINAL ASSY 220/240 V ..... " 17
COPYBOARD COVER ASSEMBLY - C8015/8515 ..... " 18
COPYBOARD COVER ASSEMBLY - C8016/8516 ..... " 19
EXHAUST FAN ASSEMBLY - C8015/8515 ..... " 20
EXHAUST FAN ASSEMBLY - C8016/8516 ..... " 21
LENS MOUNT ASSEMBLY - C8015/8016 ..... " 22
LENS MOUNT ASSEMBLY - C8515/8516 ..... " 24
SCANNER DRIVE ASSEMBLY - C8015/8016 ..... " 28
SCANNER DRIVE ASSEMBLY - C8515/8516 ..... " 29
DRUM DRIVE ASSEMBLY ..... " 30
CASSETTE ..... " 31
CARRIAGE ASSEMBLY ..... " 32
MANUAL FEED PAPER GUIDE ASSY ..... " 33
MANUAL FEED TRAY ASSEMBLY ..... " 34
FEEDER ASSEMBLY - C8015/8515 ..... " 36
FEEDER ASSEMBLY - C8016/8516 ..... " 38
TRANSFER GUIDE ASSEMBLY ..... " 40
MIRROR ASSEMBLY 1 ..... " 42
MIRROR ASSEMBLY 2 ..... " 44
BLANK EXPOSURE LAMP - C8015/8016 ..... " 45
BLANK EXPOSURE LAMP - C8515/8516 ..... " 46
PRIMARY CORONA ASSEMBLY ..... " 47
TRANSFER CORONA ASSEMBLY ..... " 48
DEVELOPING ASSEMBLY ..... " 50
FIXING ASSEMBLY ..... " 52
DC CONTROLLER PCB ASSEMBLY ..... " 56
AC DRIVER PCB ASSEMBLY ..... " 57
AE SENSOR PCB ASSEMBLY ..... " 58
HV TRANSFORMER ASSEMBLY ..... " 58
GENERAL CODES INDEX ..... " 59
ATTACHMENTS ..... " A-1
ATTACHMENTS CODES INDEX ..... " A-22

COPIA 8015 - COPIA 8515
COPIA 8016 / COPIA 8516

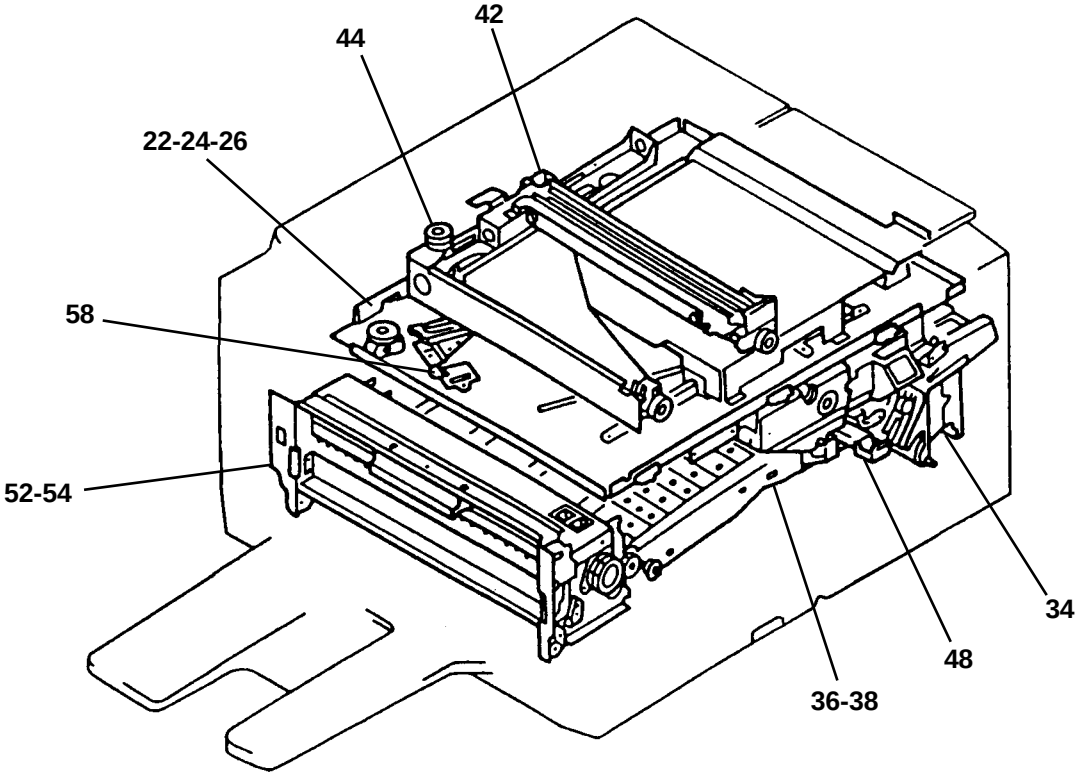
42
44
22-24-26
58
52-54
34
48
36-38

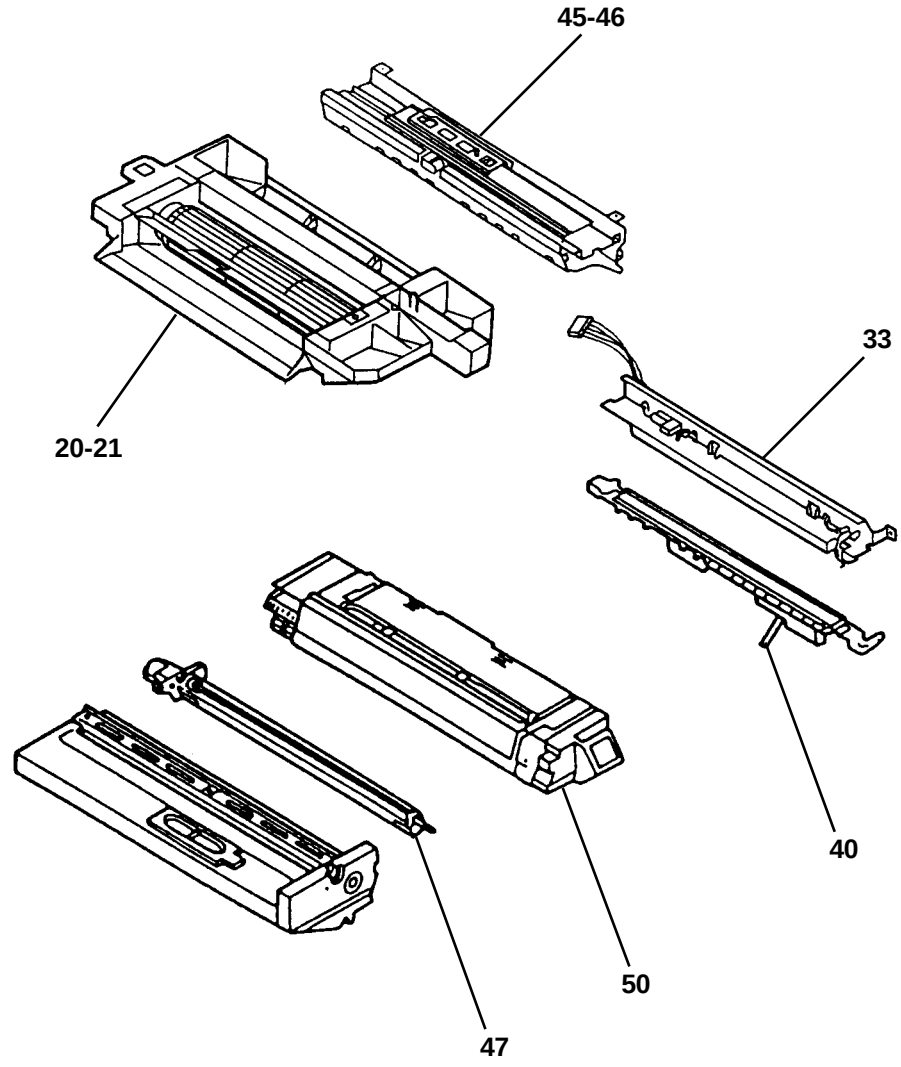
45-46
20-21
33
40
50
47

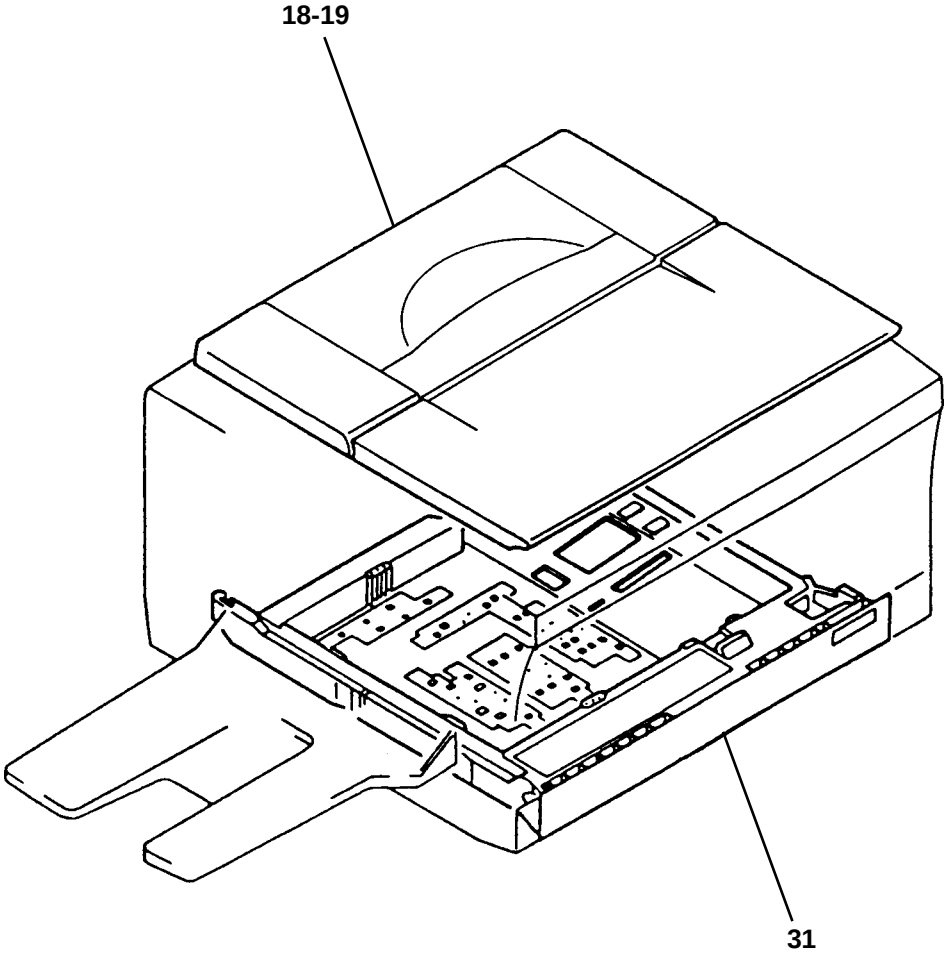
18-19
31

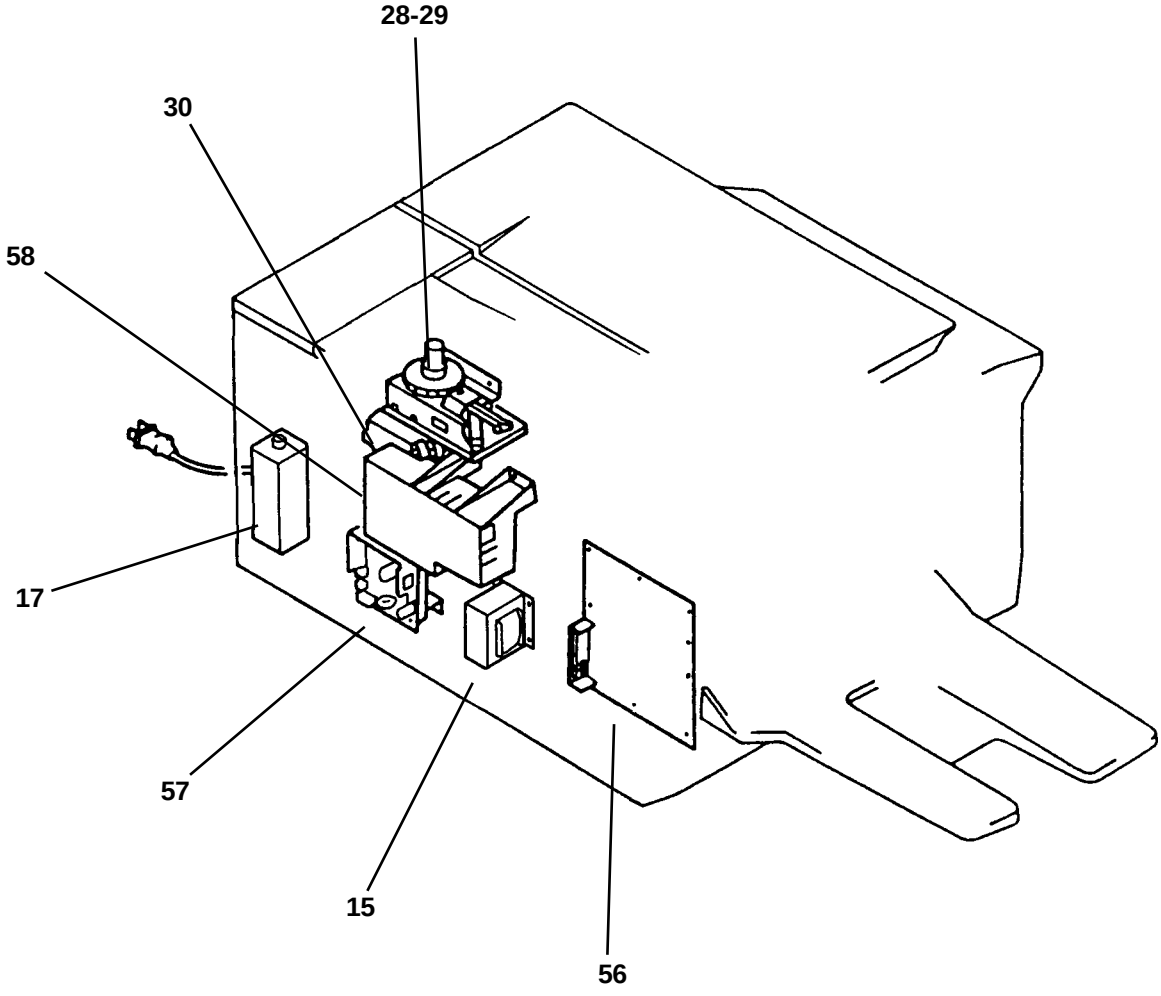
28-29
30
58
17
57
15
56

PANNELLI E COPERTURE ESTERNE
EXTERNAL COVERS PANELS

COPIA 8015 / 8515
COPIA 8016 / 8516

REF.	CODE	DESCRIZIONE	DESCRIPTION
1	994317 L	VETRO DEL QUADRO COPIA (C8015/8515)	COPYBOARD GLASS (C8015/8515)
	992926 D	VETRO DEL QUADRO COPIA (C8016/8516)	COPYBOARD GLASS (C8016/8516)
1A	994318 V	RIFERIM. ORIZZONTALE (C8015/8515)	PLATE LENGTH INDEX (C8015/8515)
	992927 E	RIFERIM. ORIZZONTALE (C8016/8516)	PLATE LENGTH INDEX (C8016/8516)
2	734258 K	FERMO VETRO DEL QUADRO DI COPIA	COPYBOARD GLASS CATCH
3	735853 Z	TEGOLO SINISTRO	LEFT COVER
4	994349 C	PANNELLO POSTERIORE SUPERIORE	UPPER REAR PANEL
5	994984 A	PANNELLO SINISTRO	LEFT PANEL
6	994345 Y	PANNELLO POSTERIORE	REAR PANEL
7	994440 U	PANNELLO OPER.CON CAVO(C8515)	OPER.PANEL WITH CABLE (C8515)
	994455 P	PANNELLO OPER.CON CAVO(C8015)	OPER.PANEL WITH CABLE (C8015)
	992461 K	PANNELLO OPER.CON CAVO(C8016)	OPER.PANEL WITH CABLE (C8016)
8	994323 J	PANNELLO ANTERIORE (C8515)	FRONT PANEL (C8515)
	994787 L	PANNELLO ANTERIORE (C8015)	FRONT PANEL (C8015)
	992458 Y	PANNELLO ANTERIORE (C8016)	FRONT PANEL (C8016)
9	994985 B	PANNELLO USCITA COPIE	COPY DELIVERY PANEL
10	994983 H	RACCOGLICOPIE	COPY TRAY
11	994379 A	COPERCHIO REGOLAZIONE	ADJUSTING COVER
12	994350 H	PANNELLO DESTRO	RIGHT PANEL
13	735488 U	MOLLA A BALESTRA	SPRING, LEAF
16	994447 P	TASTO PRINT (C8015/8515)	KEY TOP PRINT/RESET (C8015/8515)
17	993992 H	GRUPPO PIANETTO CARTA (C8015/8515)	TRAY MANUAL FEED ASS'Y (C8015/8515)
	992923 A	GRUPPO PIANETTO CARTA (C8016/8516)	TRAY MANUAL FEED ASS'Y (C8016/8516)
18	994320 T	RIFERIMENTO VERTICALE (C8015/8515)	PLATE WIDTH INDEX (C8015/8515)
	992925 C	RIFERIMENTO VERTICALE (C8016/8516)	PLATE WIDTH INDEX (C8016/8516)
19	992946 R	PANNELLO ANTERIORE (C8516)	FRONT PANEL (C8516)
20	992955 J	PANNELLO OPERATORE (C8516)	OPERATOR PANEL (C8516)
21	992963 J	PIASTRA PANNELLO OPERATORE (C8516)	OPERATOR PANEL PCB (C8516)
22	992767 V	GRUPPO CAVI TASTIERA (C8516)	OPERATOR PANEL CABLE ASS'Y (C8516)

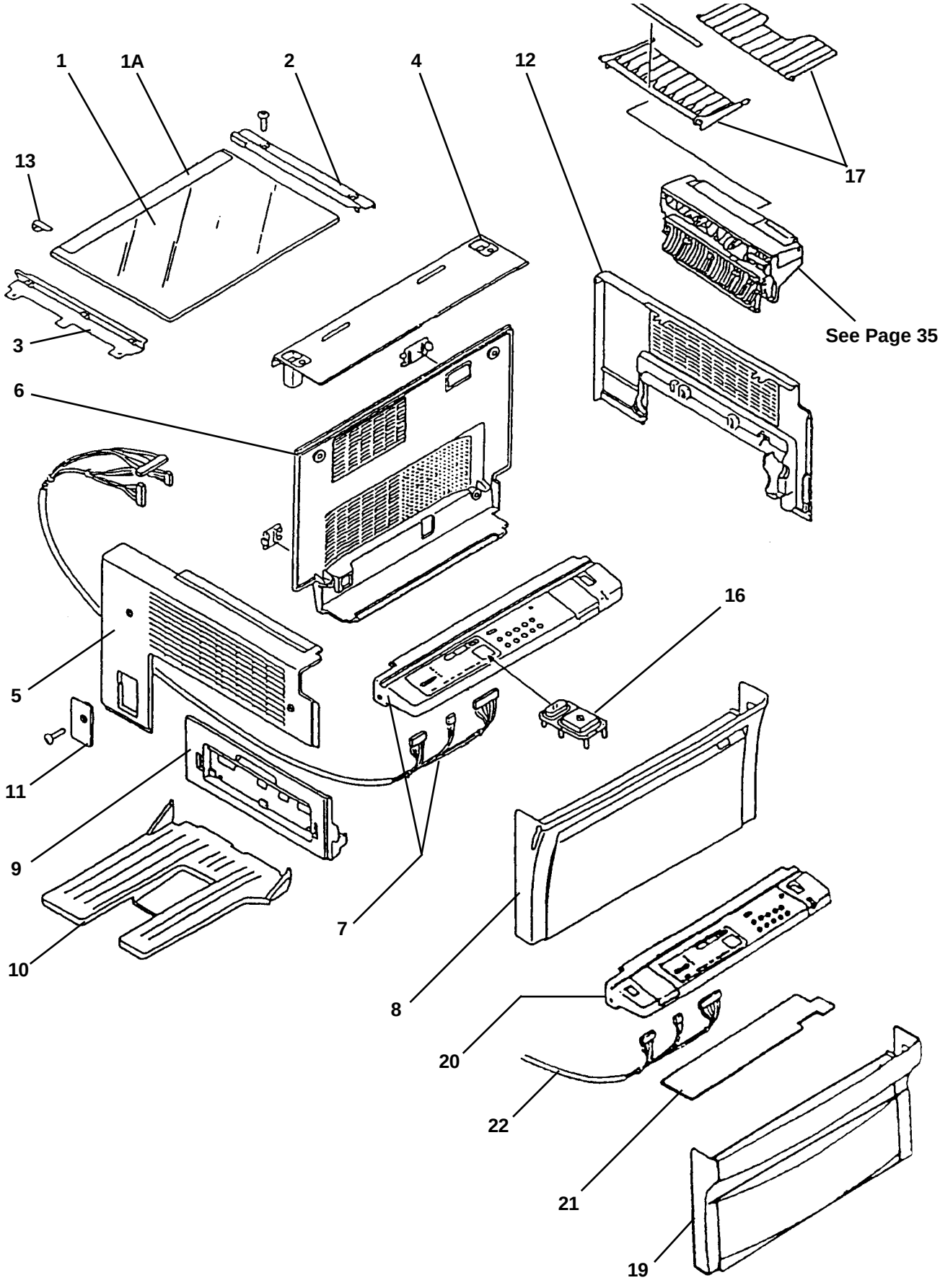
1
1A
2
4
12
13
17
3
See Page 35
6
5
16
11
9
7
10
8
20
22
21
19

LATO FRONTALE DELLA MACCHINA
MACHINE FRONT PLATE

COPIA 8015 / 8515
COPIA 8016 / 8516

REF.	CODE	DESCRIZIONE	DESCRIPTION
1	994373 U	COPERTURA ANTERIORE	FRONT COVER
2	994978 T	RIPARO INTERNO (C8015/8515)	INTERNAL SHIELD (C8015/8515)
	992939 J	RIPARO INTERNO (C8016/8516)	INTERNAL SHIELD (C8016/8516)
3	733761 A	CHIUSURA MAGNETICA	MAGNETIC LATCH
4	735354 C	INTERRUTTORE PULSANTE	PUSH BUTTON SWITCH
5	993211 R	MOLLA DI TRAZIONE	SPRING, TENSION
6	994558 W	TASTO ON-OFF	ON-OFF KEY
7	733681 T	SIGILLO PER VETRO 1	SEAL, GLASS 1
8	733682 U	SIGILLO PER VETRO 2	SEAL, GLASS 2
9	994942 P	GR. B.T. ANTERIORE CON CONTATORE	FRONT T.B. ASSEMBLY WITH COUNTER
10	733197 N	LEVA PER MICRO	PLATE MICROSWITCH
11	993262 U	PROTEZIONE TASTO ON-OFF	ON-OFF KEY COVER

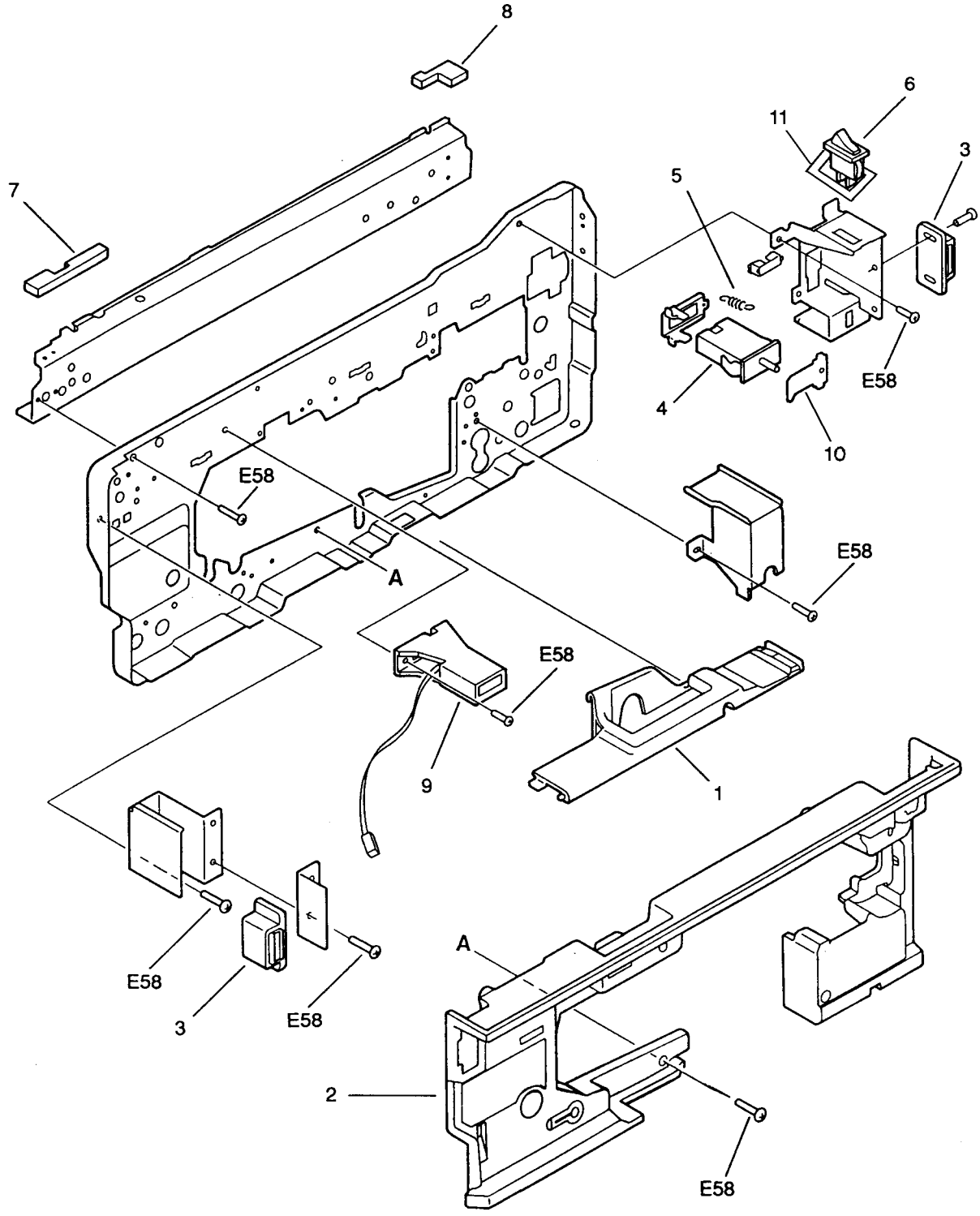
8
6
11
3
7
5
E58
4
10
E58
A
E58
E58
9
1
E58
3
E58
A
2
E58

COMPONENTI INTERNI (1/2)
INTERNAL COMPONENTS (1/2)

COPIA 8015 / 8515
COPIA 8016 / 8516

REF.	CODE	DESCRIZIONE	DESCRIPTION
1	993167 M	POMELLO PER SVILUPPATORE	KNOB, DEVELOPER
2	993171 R	RUOTA MOTO BY PASS	BY PASS MOTION WHEEL
3	733710 B	BOCCOLA	BUSHING
4	733714 T	MOLLA	SPRING
5	733742 F	BOCCOLA SINTERIZZATA	BUSHING, SINTERED
6	733279 P	BOCCOLA	BUSHING
7	730283 D	GR. MANOPOLA FUSORE (C8015/8515)	FIXING KNOB ASSEMBLY (C8015/8515)
	992900 Y	GR. MANOPOLA FUSORE (C8016/8516)	FIXING KNOB ASSEMBLY (C8016/8516)
8	994954 K	LEVA ALIMENTAZIONE	POWER LEVER
9	733386 T	BOCCOLA	BUSHING
10	993245 T	BOCCOLA SUPP. ALBERO SFOGLIATORE	SKIMMER SHAFT MOUNT BUSHING
11	993112 E	GRUPPO INNESTO METTIFOGLIO	FEEDER CLUTCH ASSEMBLY
12	993157 K	RUOTA Z34	WHEEL, T34
13	733710 B	BOCCOLA	BUSHING
14	994148 T	INGRANAGGIO	GEAR
15	733714 T	MOLLA	SPRING
16	733730 F	BOCCOLA	BUSHING
17	994174 M	CAMMA COMANDO BY PASS POSTER.	REAR BY PASS DRIVE CAM
18	994173 L	CAMMA COMANDO BY PASS POSTER.	REAR BY PASS DRIVE CAM
19	994179 S	CAMMA COMANDO DA TAVOLA DESTRA	RIGHT TABLE DRIVE CAM
20	994172 K	CAMMA COMANDO DA TAVOLA	TABLE DRIVE CAM
21	994175 N	BIELLA UNIONE CAMME	CAM CONNECTING ROD
22	994160 T	TIRANTE	TIE ROD
23	994181 D	INGRANAGGIO	GEAR
24	734748 N	SPINE	PINS
25	994182 E	INGRANAGGIO	GEAR
26	993764 T	MOLLA ANTERIORE	FRONT SPRING
27	993763 S	MOLLA POSTERIORE	REAR SPRING
28	993131 H	CAMMA DI PRESSIONE	CAM, PRESSURE
29	993808 Z	FRIZIONE ELETTROMAGNETICA	ELECTROMAGNETIC CLUTCH
30	994047 R	GRUPPO SFOGLIATORE	SKIMMER ASSEMBLY
31	992898 J	GR. RILASCIO CINGHIE (C8016/8516)	LEVER RELEASE ASSEMBLY (C8016/8516)
31A	733277 D	CAMMA PER ALBERO	CAM, SHAFT
32	993701 V	CAMMA PER ALBERO SUPERIORE	CAM, UPPER SHAFT
33	993169 X	GRUPPO RULLINI TRASCINAMENTO	ROLLER ASSEMBLY
34	993137 F	ALBERO REGISTRO SUPERIORE	UPPER ADJUSTMENT SHAFT
35	993731 J	RULLO REGISTRO MOTORE	MOTOR ADJUSTMENT ROLLER
36	993730 V	RULLO REGISTRO MOTORE INFERIORE	LOWER MOTOR ADJUSTMENT ROLLER
37	993563 J	MOLLA	SPRING
38	734747 D	SPINA	PIN
39	733714 T	MOLLA SINISTRA	LEFT SPRING
40	733702 G	CAVO DRIVE-SCANNER	DRIVE-SCANNER CABLE
41	993188 K	FRIZIONE ELETTROMAGNETICA	CLUTCH
42	993127 D	GRUPPO PULEGGIA	PULLEY ASSEMBLY
43	993206 V	GRUPPO PULEGGIA	PULLEY ASSEMBLY
44	993252 S	GRUPPO PERNO PER RUOTA	PLATE ADJUSTING
45	994550 S	FOTOSENSORE	PHOTOSENSOR

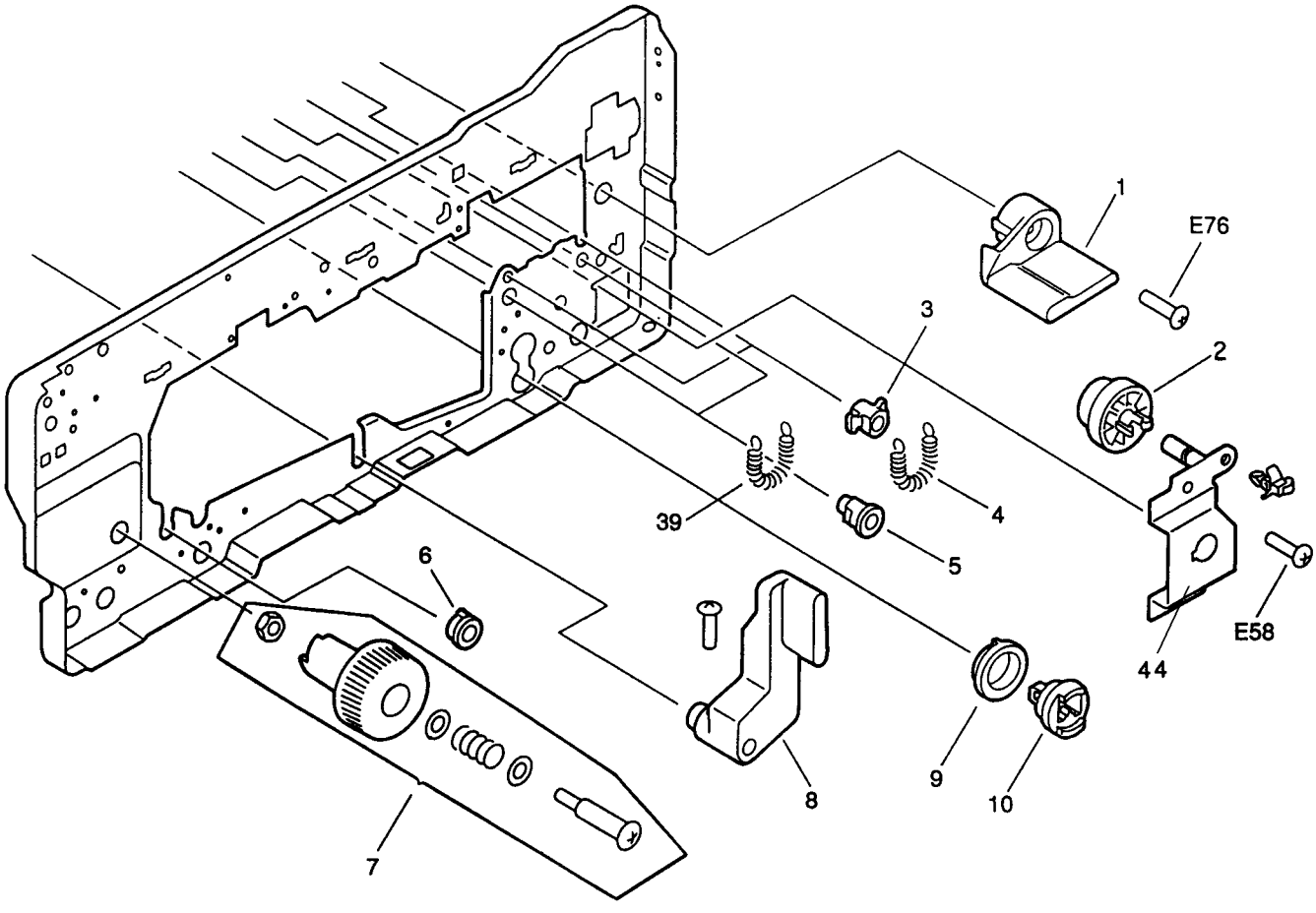
1
E76
3
2
39
4
5
6
44
E58
8
9
10
7

COMPONENTI INTERNI (2/2)
INTERNAL COMPONENTS (2/2)

COPIA 8015 / 8515
COPIA 8016 / 8516

REF.	CODE	DESCRIZIONE	DESCRIPTION
1	993167 M	POMELLO PER SVILUPPATORE	KNOB, DEVELOPER
2	993171 R	RUOTA MOTO BY PASS	BY PASS MOTION WHEEL
3	733710 B	BOCCOLA	BUSHING
4	733714 T	MOLLA	SPRING
5	733742 F	BOCCOLA SINTERIZZATA	BUSHING, SINTERED
6	733279 P	BOCCOLA	BUSHING
7	730283 D	GR. MANOPOLA FUSORE (C8015/8515)	FIXING KNOB ASSEMBLY (C8015/8515)
	992900 Y	GR. MANOPOLA FUSORE (C8016/8516)	FIXING KNOB ASSEMBLY (C8016/8516)
8	994954 K	LEVA ALIMENTAZIONE	POWER LEVER
9	733386 T	BOCCOLA	BUSHING
10	993245 T	BOCCOLA SUPP. ALBERO SFOGLIATORE	SKIMMER SHAFT MOUNT BUSHING
11	993112 E	GRUPPO INNESTO METTIFOGLIO	FEEDER CLUTCH ASSEMBLY
12	993157 K	RUOTA Z34	WHEEL, T34
13	733710 B	BOCCOLA	BUSHING
14	994148 T	INGRANAGGIO	GEAR
15	733714 T	MOLLA	SPRING
16	733730 F	BOCCOLA	BUSHING
17	994174 M	CAMMA COMANDO BY PASS POSTER.	REAR BY PASS DRIVE CAM
18	994173 L	CAMMA COMANDO BY PASS POSTER.	REAR BY PASS DRIVE CAM
19	994179 S	CAMMA COMANDO DA TAVOLA DESTRA	RIGHT TABLE DRIVE CAM
20	994172 K	CAMMA COMANDO DA TAVOLA	TABLE DRIVE CAM
21	994175 N	BIELLA UNIONE CAMME	CAM CONNECTING ROD
22	994160 T	TIRANTE	TIE ROD
23	994181 D	INGRANAGGIO	GEAR
24	734748 N	SPINE	PINS
25	994182 E	INGRANAGGIO	GEAR
26	993764 T	MOLLA ANTERIORE	FRONT SPRING
27	993763 S	MOLLA POSTERIORE	REAR SPRING
28	993131 H	CAMMA DI PRESSIONE	CAM, PRESSURE
29	993808 Z	FRIZIONE ELETTROMAGNETICA	ELECTROMAGNETIC CLUTCH
30	994047 R	GRUPPO SFOGLIATORE	SKIMMER ASSEMBLY
31	992898 J	GR. RILASCIO CINGHIE (C8016/8516)	LEVER RELEASE ASSEMBLY (C8016/8516)
31A	733277 D	CAMMA PER ALBERO	CAM, SHAFT
32	993701 V	CAMMA PER ALBERO SUPERIORE	CAM, UPPER SHAFT
33	993169 X	GRUPPO RULLINI TRASCINAMENTO	ROLLER ASSEMBLY
34	993137 F	ALBERO REGISTRO SUPERIORE	UPPER ADJUSTMENT SHAFT
35	993731 J	RULLO REGISTRO MOTORE	MOTOR ADJUSTMENT ROLLER
36	993730 V	RULLO REGISTRO MOTORE INFERIORE	LOWER MOTOR ADJUSTMENT ROLLER
37	993563 J	MOLLA	SPRING
38	734747 D	SPINA	PIN
39	733714 T	MOLLA SINISTRA	LEFT SPRING
40	733702 G	CAVO DRIVE-SCANNER	DRIVE-SCANNER CABLE
41	993188 K	FRIZIONE ELETTROMAGNETICA	CLUTCH
42	993127 D	GRUPPO PULEGGIA	PULLEY ASSEMBLY
43	993206 V	GRUPPO PULEGGIA	PULLEY ASSEMBLY
44	993252 S	GRUPPO PERNO PER RUOTA	PLATE ADJUSTING
45	994550 S	FOTOSENSORE	PHOTOSENSOR

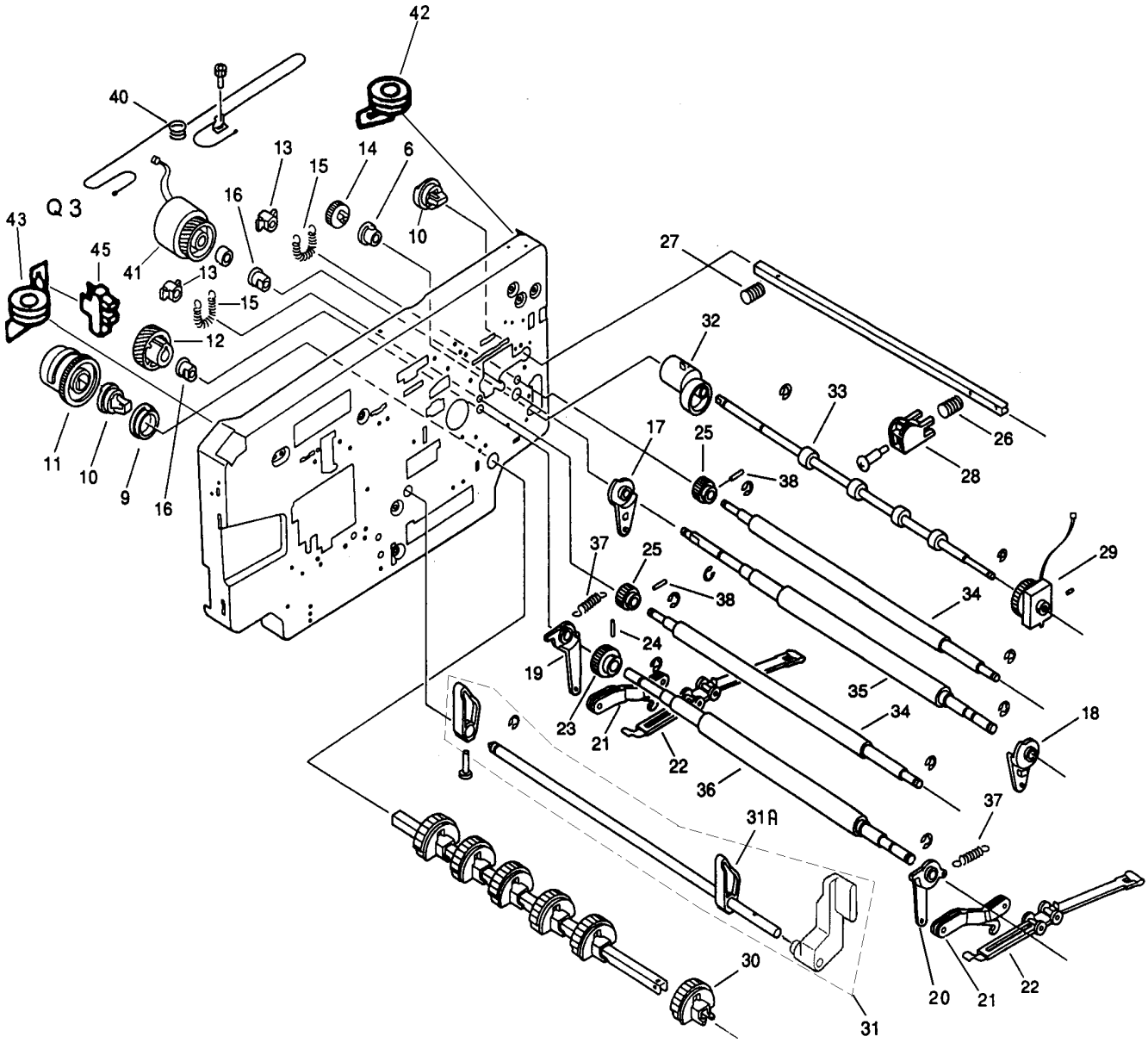
42
40
13
14
6
15
16
Q 3
43
45
41
13
15
10
12
11
10
9
16
27
32
33
26
28
17
25
38
37
25
38
29
34
24
19
35
34
23
21
22
18
36
37
31A
30
31
20
21
22

LATO POSTERIORE DELLA MACCHINA
MACHINE REAR PLATE

COPIA 8015 / 8515
COPIA 8016 / 8516

REF.	CODE	DESCRIZIONE	DESCRIPTION
1	993566 M	GRUPPO VENTILATORE ASSIALE	AXIAL FAN ASSEMBLY
2	993567 N	SUPPORTO VENTILATORE OTTICA	OPTICAL FAN MOUNT
3	733685 X	SIGILLO PER VETRO	SEAL, GLASS
4	993512 F	INGRANAGGIO	GEAR
5A	993507 K	MOTORE 220 V.	MOTOR, 220 V
5B	993508 U	MOTORE 240 V.	MOTOR, 240 V
6	735850 A	SOLENOIDE CASSETTA	CASSETTE SOLENOID
7A	993287 N	TRASFORMATORE 240 V.	TRANSFORMER, 240 V
7B	993197 C	TRASFORMATORE 220 V.	TRANSFORMER, 220 V
8	993187 A	MOLLA	SPRING
9	993156 J	GRUPPO MOTO PESCAGGIO CARTA	PAPER PICK-UP ASSEMBLY
10	993880 M	MOLLA	SPRING
11	993296 P	SOLENOIDE CABLATO	WIRED SOLENOID
12	993880 M	MOLLA	SPRING
13	994515 B	GRUPPO PIASTRA AVR 220/240 V.	AVR 220/240 V. BOARD ASSEMBLY
15	993766 V	SUPPORTO DC CONTROLLER	DC CONTROLLER ASSEMBLY
16	993086 G	GRUPPO CODIFICA CASSETTO	PAPER SIZE SENSOR UNIT
17	993298 Z	GRUPPO SOLLEVAMENTO BY-PASS	HOISTING PLANE BY-PASS

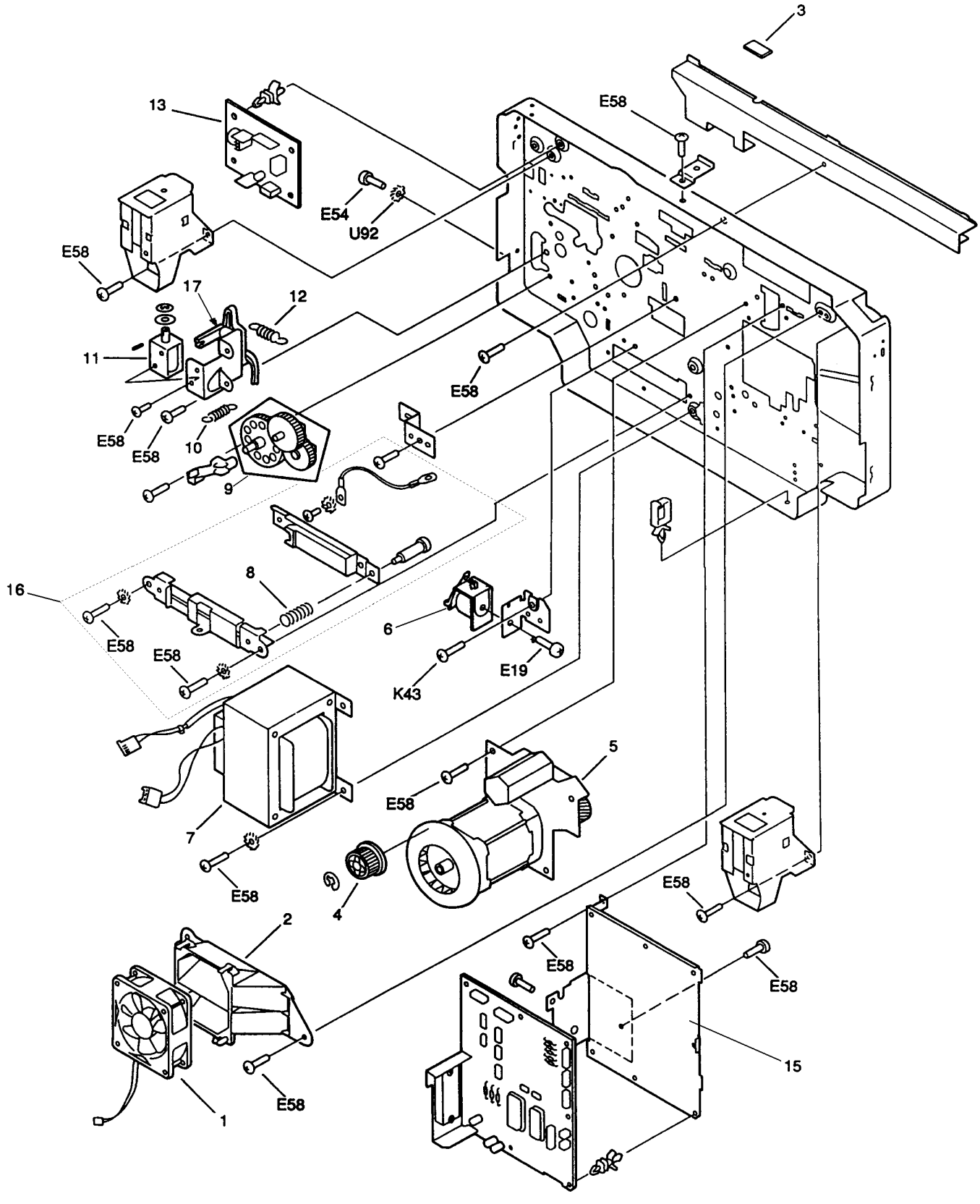
3
13
E58
E54
U92
E58
17
12
11
E58
E58
10
9
E58
8
16
E58
E58
6
K43
E19
5
E58
7
E58
4
2
E58
E58
E58
E58
1
15

PIASTRA IN FONDO MACCHINA
MACHINE BOTTOM PLATE

COPIA 8015 / 8515
COPIA 8016 / 8516

REF.	CODE	DESCRIZIONE	DESCRIPTION
1	994327 N	GRUPPO PIEDE SINISTRO	LEFT FOOT ASSEMBLY
2	994324 K	GRUPPO PIEDE DESTRO	RIGHT FOOT ASSEMBLY
3	993943 P	GRUPPO APERTURA CASSETTO	CASSETTE OPEN ASSEMBLY
4	994224 P	CERNIERA COPERTURA FRONTALE	FRONT COVER HINGE

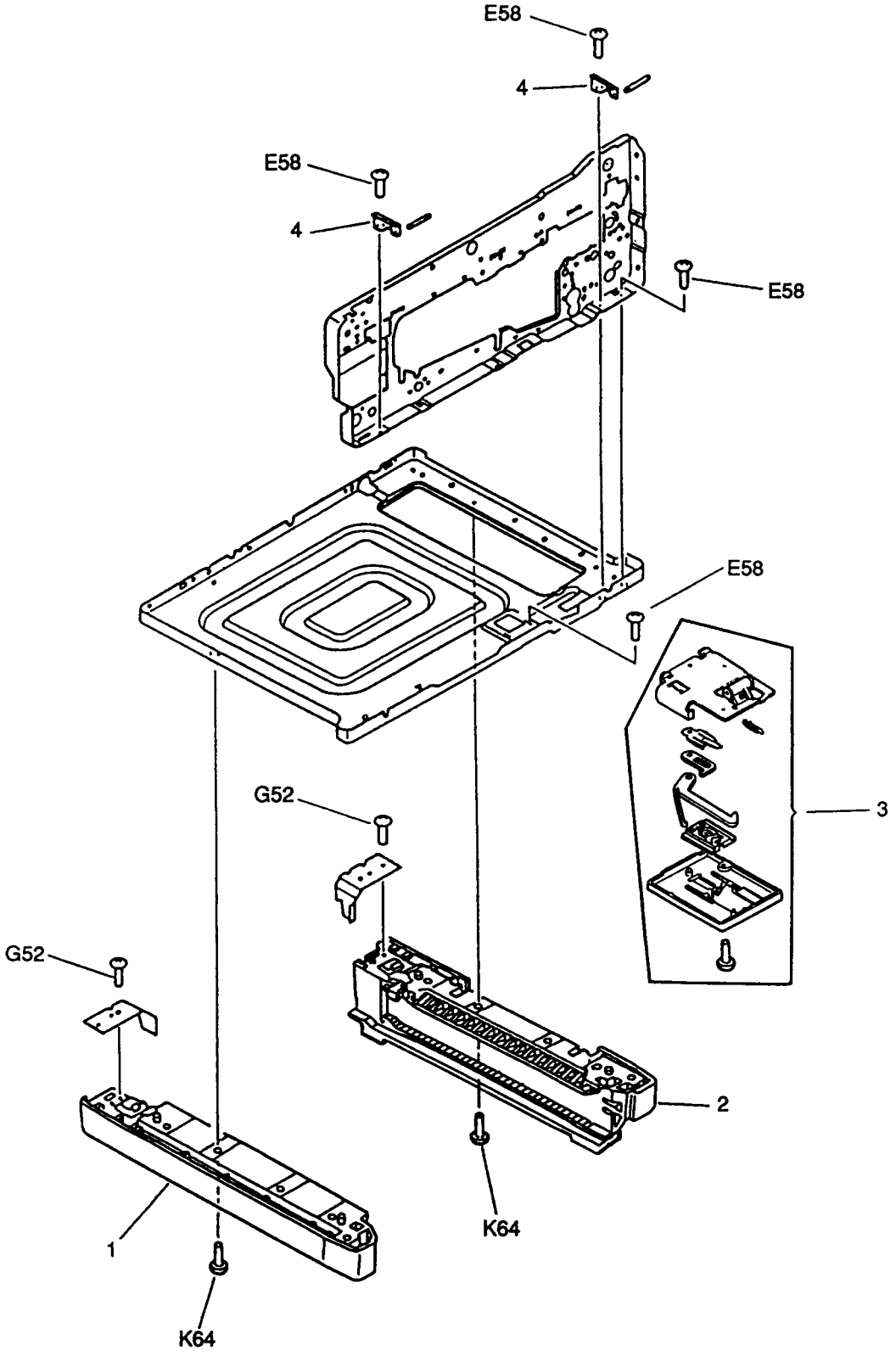

GR. TERMINALE CAVO DI ALIMENTAZ. 220/240V — COPIA 8015 / 8515
POWER CORD TERMINAL ASSY 220/240V — COPIA 8016 / 8516

REF.	CODE	DESCRIZIONE	DESCRIPTION
	993774 V	GR.TERMINALE CAVO DI ALIMENT.220 V.	POWER CORD TERMINAL ASSEMBLY 220 V
	993775 W	GR.TERMINALE CAVO DI ALIMENT.240 V.	POWER CORD TERMINAL ASSEMBLY 240 V
1	733918 Y	INTERRUTTORE TERMICO	THERMAL SWITCH
2	994518 N	FILTRO CABLATO	WIRED FILTER

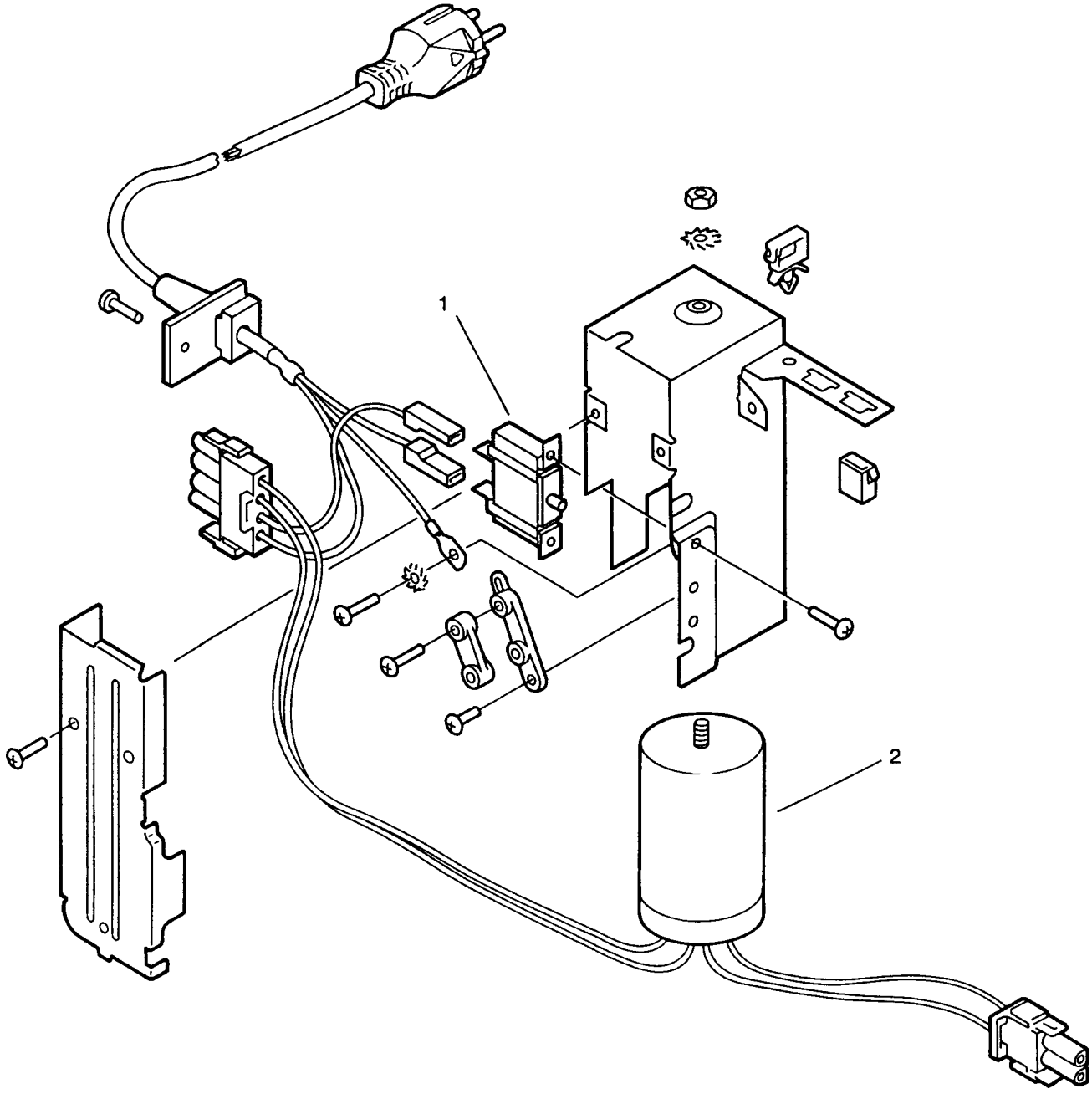

GRUPPO COPRI-ORIGINALI
COPYBOARD COVER ASSEMBLY

COPIA 8015
COPIA 8515

REF.	CODE	DESCRIZIONE	DESCRIPTION
1	994316 K	TASCA PORTA ORIGINALI	DOCUMENT HOLDER
2	994312 P	COPERTURA BLANKET POSTERIORE	REAR BLANKET COVER
3	994311 N	COPERTURA BLANKET ANTERIORE	FRONT BLANKET COVER
4	994236 K	GRUPPO TELA SPUGNA	SPONGE ASSEMBLY
5	994313 Q	CERNIERA POSTERIORE	REAR HINGE

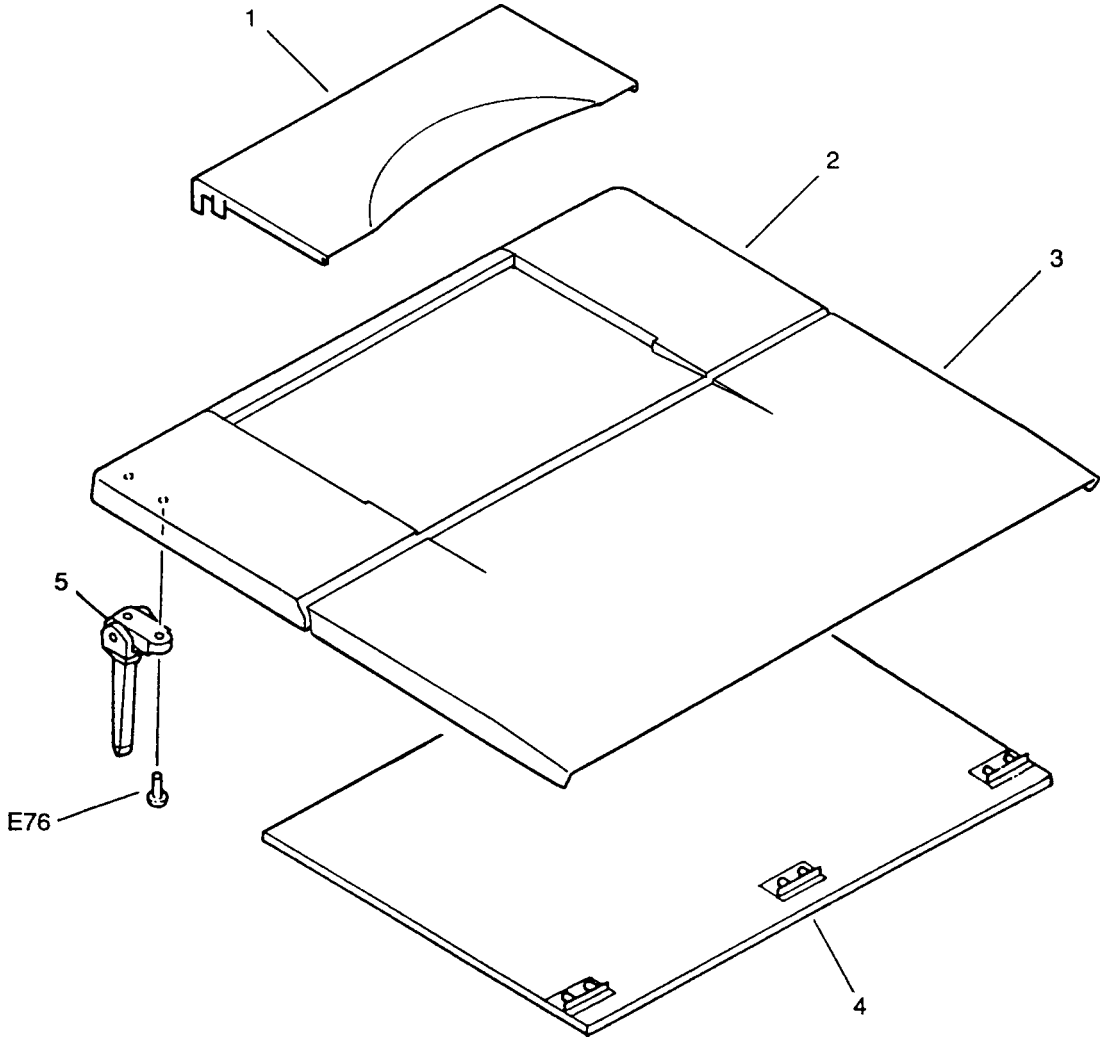

GRUPPO COPRI-ORIGINALI
COPYBOARD COVER ASSEMBLY

COPIA 8016
COPIA 8516

REF.	CODE	DESCRIZIONE	DESCRIPTION
	362572 H	GRUPPO COPRI-ORIGINALI	COPYBOARD COVER ASSEMBLY
1	994236 K	GRUPPO TELO SPUGNA	CUSHION ASSEMBLY

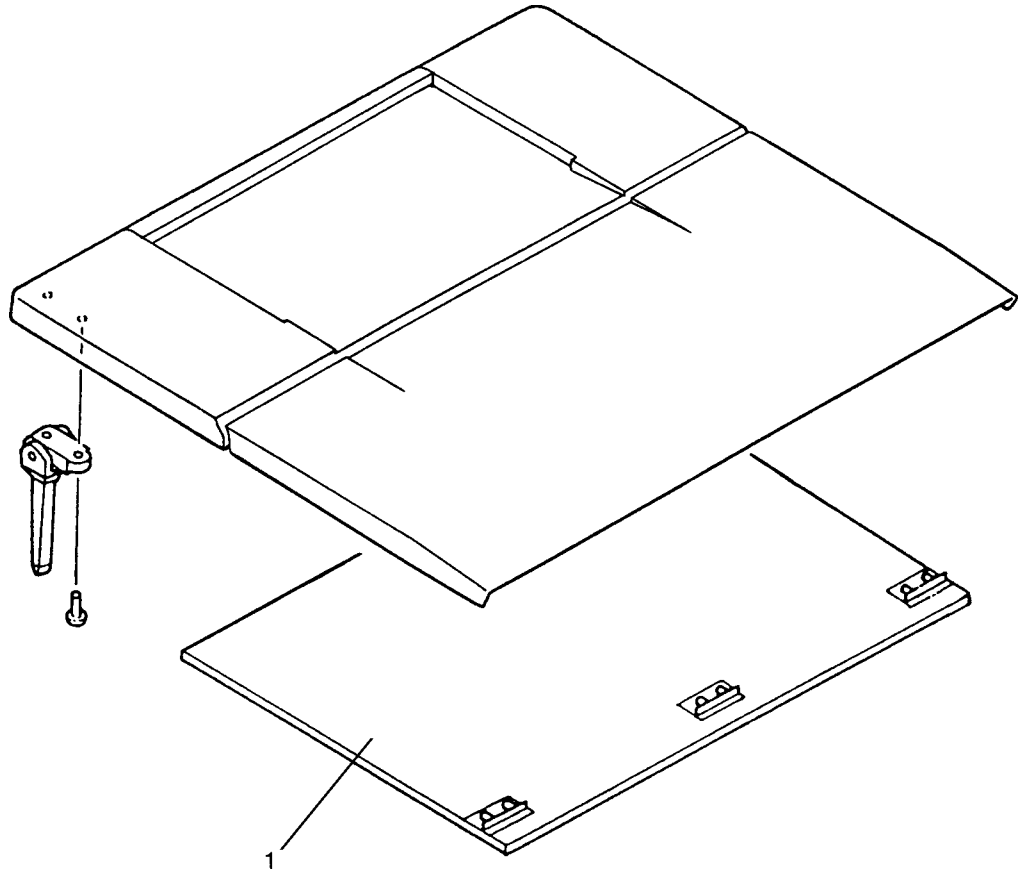

GRUPPO DI VENTILAZIONE
EXHAUST FAN ASSEMBLY

COPIA 8015
COPIA 8515

REF.	CODE	DESCRIZIONE	DESCRIPTION
1	993489 R	GOMMA PER VENTILATORE	FAN RUBBER
2	993115 H	VENTILATORE TANGENZIALE	FAN
3	993548 T	GRUPPO FILTRO OZONO	OZONE FILTER ASSEMBLY

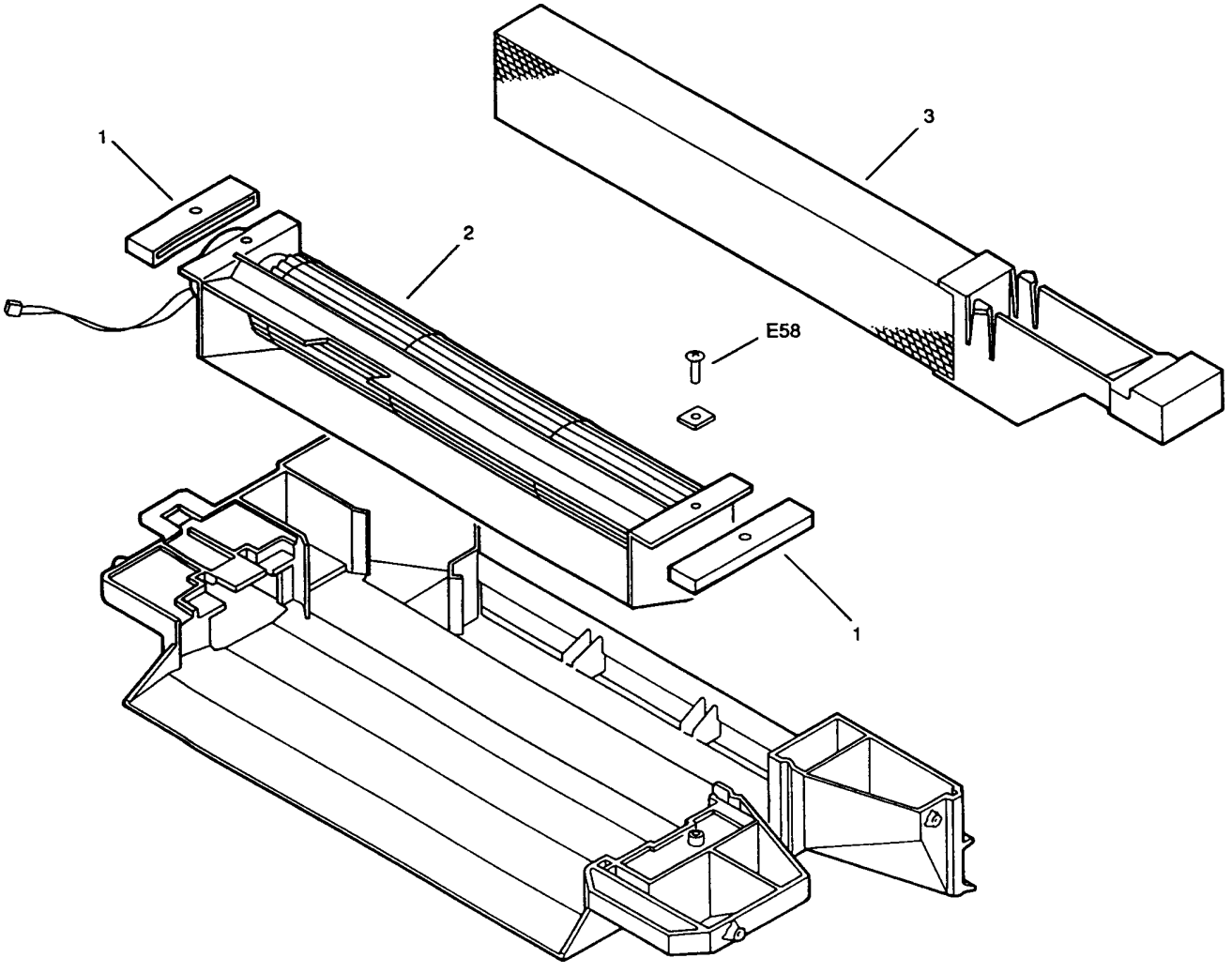

GRUPPO DI VENTILAZIONE
EXHAUST FAN ASSEMBLY

COPIA 8016
COPIA 8516

REF.	CODE	DESCRIZIONE	DESCRIPTION
	362141 H	GRUPPO VENTILAZIONE	EXHAUST FAN ASSEMBLY
1	993548 T	GRUPPO FILTRO OZONO	OZONE FILTER ASSEMBLY
2	362144 C	VENTILATORE TANGENZIALE OZONO	OZONE FAN
3	994186 A	MOLLA	SPRING

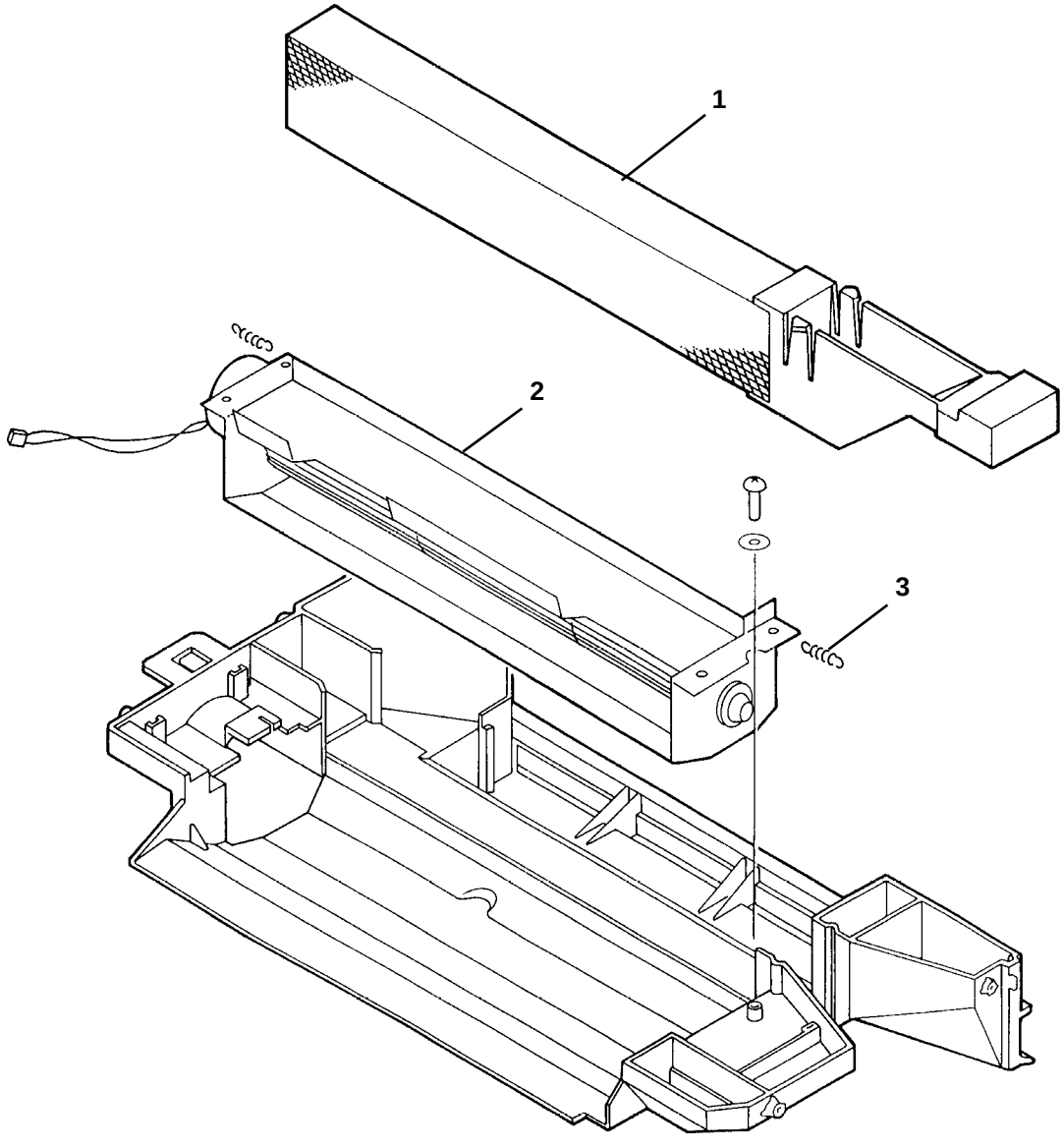

GRUPPO MONTAGGIO LENTE
LENS MOUNT ASSEMBLY

COPIA 8015
COPIA 8016

REF.	CODE	DESCRIZIONE	DESCRIPTION
1	730286 G	ATTREZZO PULIZIA SPECCHI	MIRROR CLEANING TOOL
2	732976 Z	DISPOSIT. TENUTA PER IL BLOCCAGGIO	LOCKING HOLD DEVICE
3	732964 V	DISPOSIT. DI TENUTA MONTAGG. LENTE	LENS MOUNT HOLD DEVICE
4	993283 J	GRUPPO SENSORE AE	AE SENSOR ASSEMBLY
5	734947 W	GUARNIZIONE RIPARO LUCE	LIGHT SHIELD SEAL
6	734946 V	GUARNIZIONE RIPARO LUCE	LIGHT SHIELD SEAL
7	734945 U	FOGLIO RIPARO LUCE	LIGHT SHIELD SHEET
14	734986 N	SPESSORE VITE	SCREW SPACER
15	994771 T	PIASTRINA SUPPORTO OBIETTIVO	LENS MOUNT PLATE

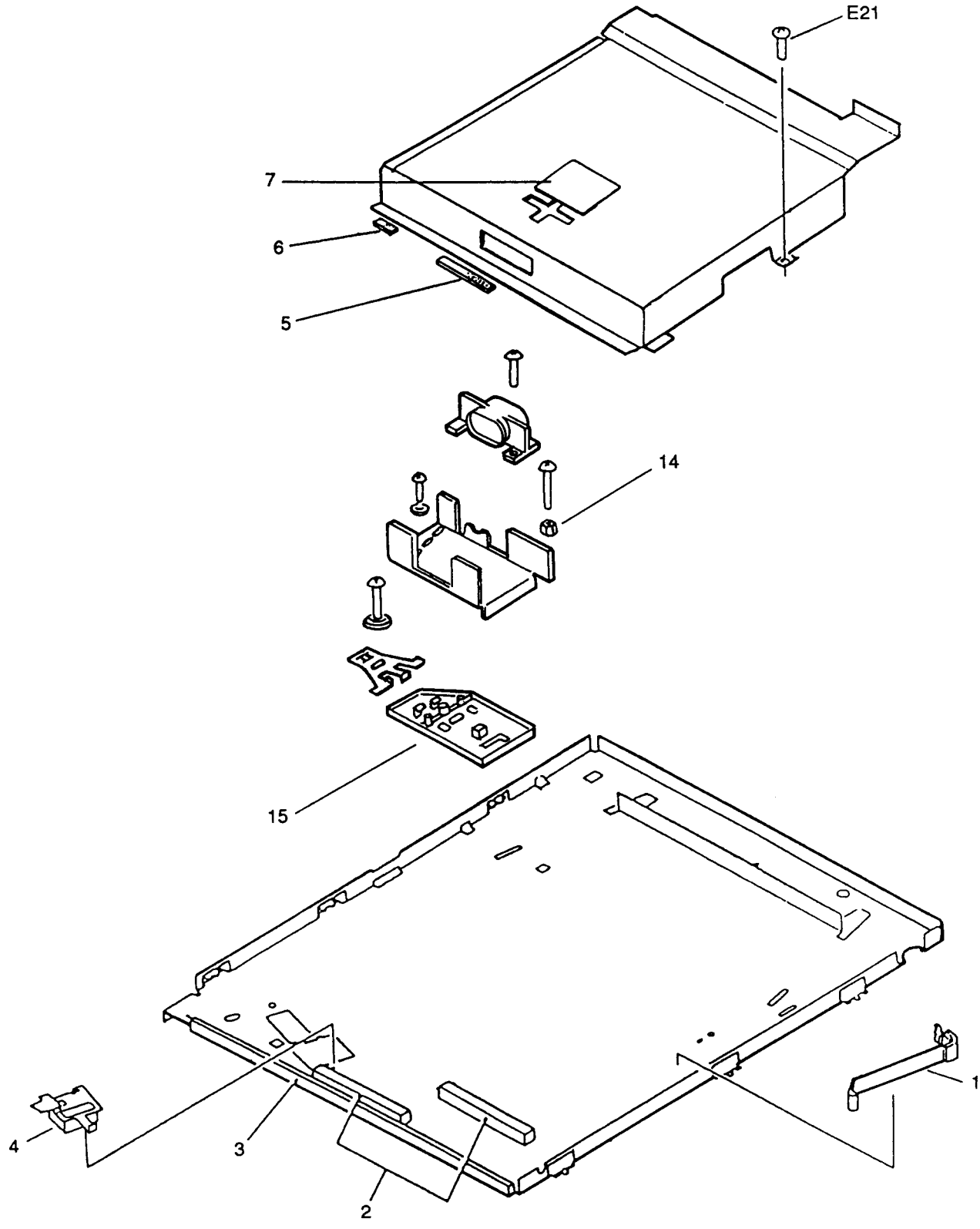
E21
7
6
5
14
15
4
3
2
1

GRUPPO MONTAGGIO LENTE (1/2)
LENS MOUNT ASSEMBLY (1/2)

COPIA 8515
COPIA 8516

REF.	CODE	DESCRIZIONE	DESCRIPTION
1	732986 L	INGRANAGGIO 54Z	GEAR, 54T
2	993236 J	CARRUCOLA	PULLEY
3	993071 Q	GRUPPO FILO OTTICA	OPTICAL WIRE ASSEMBLY
4	732961 S	DIVISIONE BLOCCAGGIO LUCE	LIGHT LOCKING DIVISION
5	733006 S	PIASTRINA PER IL BLOCCAGGIO LUCE	LIGHT LOCKING PLATE
6	993579 S	RIPARO LUCE	LIGHT SHIELD
7	993235 R	PULEGGIA	PULLEY
8	993068 V	GR.GUIDA SPOSTAMENTO OBIETTIVO	LENS SHIFT GUIDE ASSEMBLY
9	994550 S	FOTOSENSORE	PHOTOSENSOR
10	732955 U	GUIDA CAMMA	CAM GUIDE
11	730286 G	SPECCHIO DEL GRUPPO PULIZIA	CLEANING ASSEMBLY MIRROR
12	993709 D	ASTICELLA SLITTA	SLIDE ROD
13	732976 Z	DISPOSIT. DI TENUTA PER BLOCC.LENTE	LENS LOCKING HOLD DEVICE
14	732964 V	DISPOSIT.DI TENUTA MONTAGGIO LENTE	LENS MOUNT HOLD DEVICE
15	993283 J	GRUPPO SENSORE	SENSOR ASSEMBLY
16	732971 U	MOLLA A BALESTRA	LEAF SPRING
17	735315 V	MOLLA A BALESTRA	LEAF SPRING
18	732983 R	SPECCHIO 6	MIRROR 6
19	732984 J	VETRO ANTIPOLVERE	DUST-PROOF GLASS
20	735314 U	MOLLA A BALESTRA	LEAF SPRING
21	732970 F	MOLLA A BALESTRA	LEAF SPRING
22	735316 W	MOLLA A BALESTRA	LEAF SPRING
23	732950 B	DISPOSIT.DI TENUTA PER BLOCC.LUCE 2	LIGHT 2 LOCKING HOLD DEVICE
24	993511 E	SPECCHIO 4/5	MIRROR 4/5
25	733010 Z	PIASTRINA BLOCCAGGIO LUCE	LIGHT LOCKING PLATE
26	732947 U	RIPARO LUCE	LIGHT SHIELD
28	732969 A	MOLLA A BALESTRA	LEAF SPRING

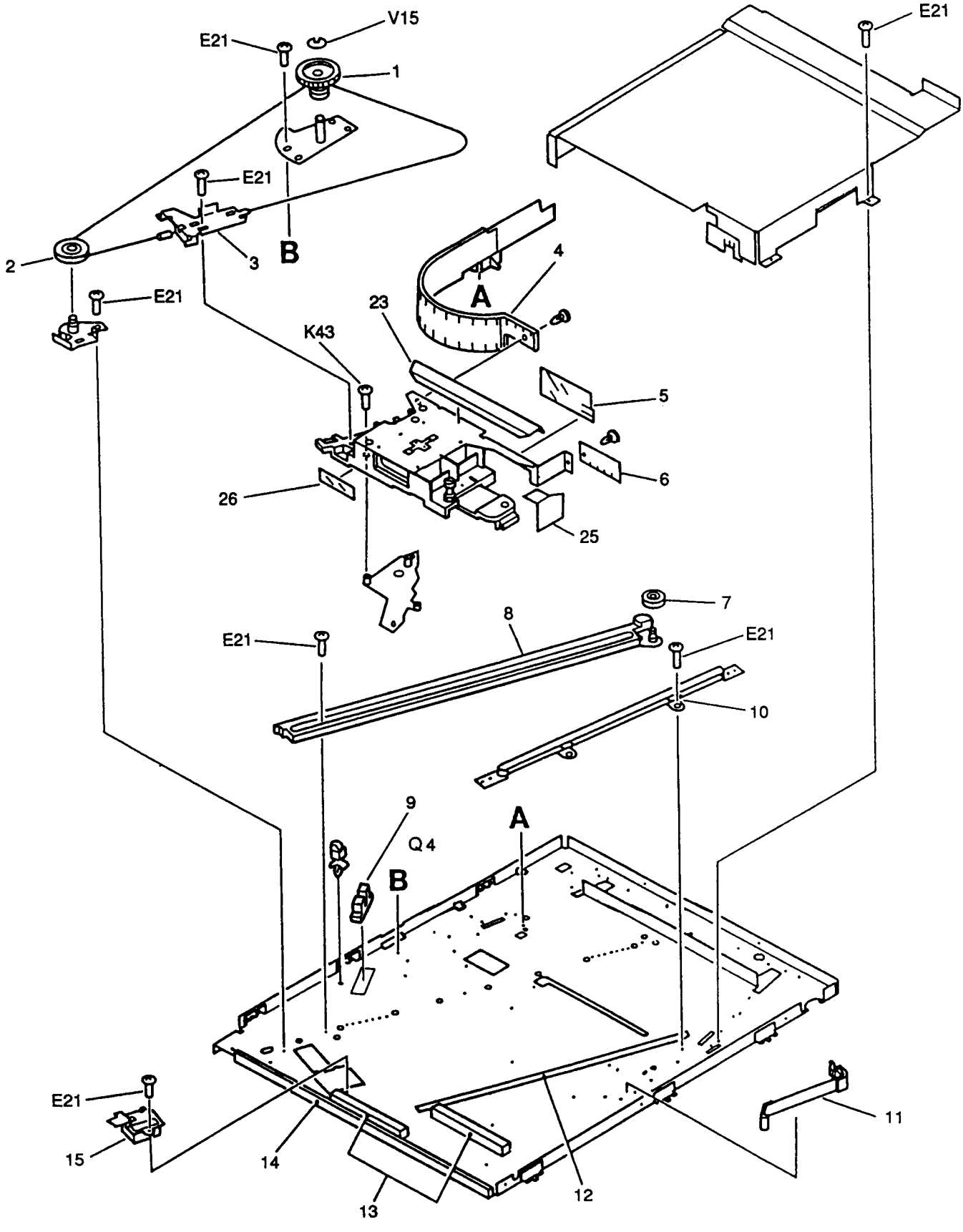
V15
E21
1
E21
2
3
B
E21
E21
A
4
23
K43
5
6
26
25
7
8
E21
E21
10
9
Q4
B
A
E21
15
14
13
12
11

GRUPPO MONTAGGIO LENTE (2/2)
LENS MOUNT ASSEMBLY (2/2)

COPIA 8515
COPIA 8516

REF.	CODE	DESCRIZIONE	DESCRIPTION
1	732986 L	INGRANAGGIO 54Z	GEAR, 54T
2	993236 J	CARRUCOLA	PULLEY
3	993071 Q	GRUPPO FILO OTTICA	OPTICAL WIRE ASSEMBLY
4	732961 S	DIVISIONE BLOCCAGGIO LUCE	LIGHT LOCKING DIVISION
5	733006 S	PIASTRINA PER IL BLOCCAGGIO LUCE	LIGHT LOCKING PLATE
6	993579 S	RIPARO LUCE	LIGHT SHIELD
7	993235 R	PULEGGIA	PULLEY
8	993068 V	GR.GUIDA SPOSTAMENTO OBIETTIVO	LENS SHIFT GUIDE ASSEMBLY
9	994550 S	FOTOSENSORE	PHOTOSENSOR
10	732955 U	GUIDA CAMMA	CAM GUIDE
11	730286 G	SPECCHIO DEL GRUPPO PULIZIA	CLEANING ASSEMBLY MIRROR
12	993709 D	ASTICELLA SLITTA	SLIDE ROD
13	732976 Z	DISPOSIT. DI TENUTA PER BLOCC.LENTE	LENS LOCKING HOLD DEVICE
14	732964 V	DISPOSIT.DI TENUTA MONTAGGIO LENTE	LENS MOUNT HOLD DEVICE
15	993283 J	GRUPPO SENSORE	SENSOR ASSEMBLY
16	732971 U	MOLLA A BALESTRA	LEAF SPRING
17	735315 V	MOLLA A BALESTRA	LEAF SPRING
18	732983 R	SPECCHIO 6	MIRROR 6
19	732984 J	VETRO ANTIPOLVERE	DUST-PROOF GLASS
20	735314 U	MOLLA A BALESTRA	LEAF SPRING
21	732970 F	MOLLA A BALESTRA	LEAF SPRING
22	735316 W	MOLLA A BALESTRA	LEAF SPRING
23	732950 B	DISPOSIT.DI TENUTA PER BLOCC.LUCE 2	LIGHT 2 LOCKING HOLD DEVICE
24	993511 E	SPECCHIO 4/5	MIRROR 4/5
25	733010 Z	PIASTRINA BLOCCAGGIO LUCE	LIGHT LOCKING PLATE
26	732947 U	RIPARO LUCE	LIGHT SHIELD
28	732969 A	MOLLA A BALESTRA	LEAF SPRING

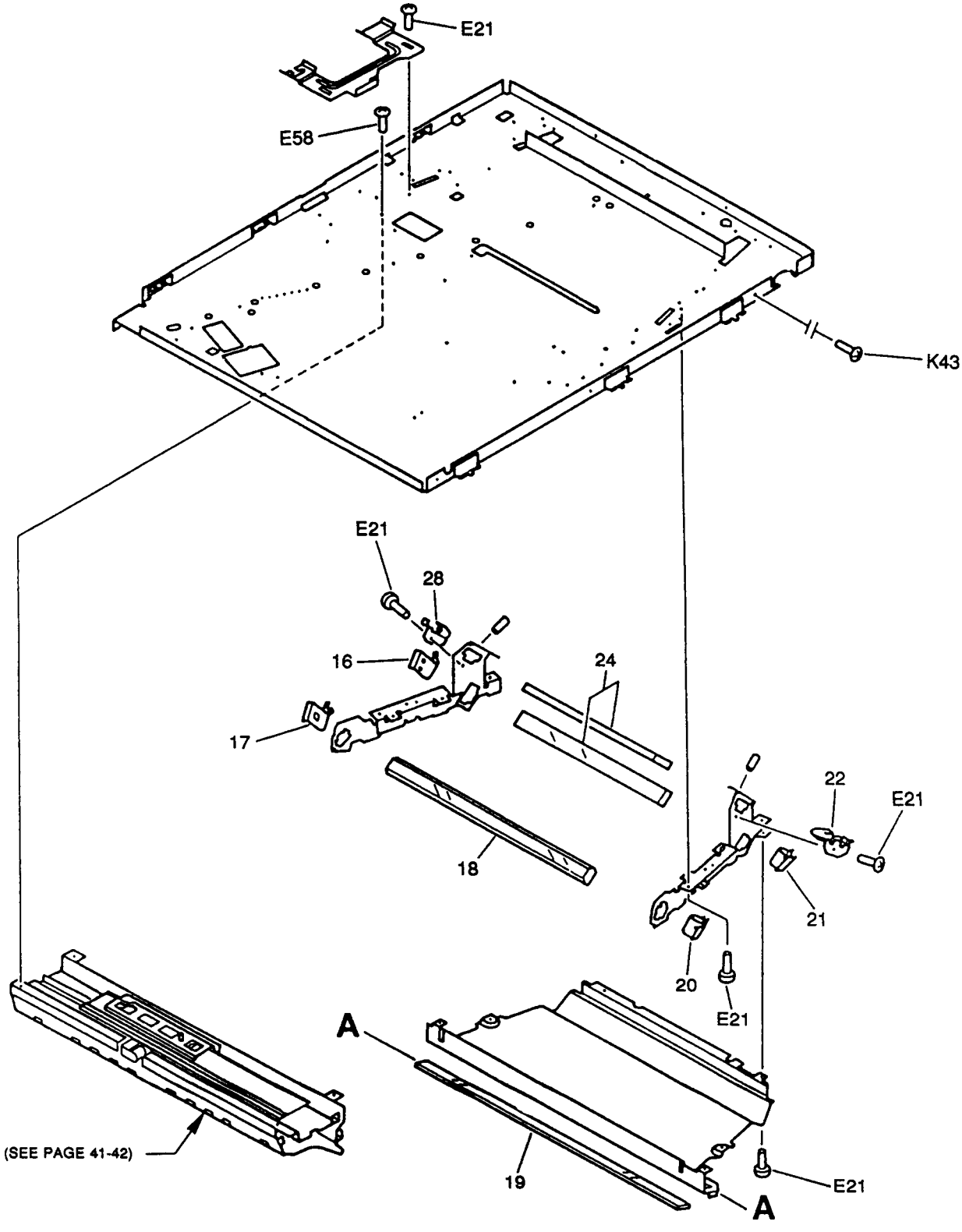
E21
E58
K43
E21
28
16
24
17
18
22
E21
21
20
E21
A
A
19
E21
(SEE PAGE 41-42)

GRUPPO PILOTAGGIO SCANNER
SCANNER DRIVE ASSEMBLY

COPIA 8015
COPIA 8016

REF.	CODE	DESCRIZIONE	DESCRIPTION
1	732923 L	INGRANAGGIO 72Z	GEAR, 72T
4	732921 J	INGRANAGGIO 25Z/20Z	GEAR, 25T/20T
5	993288 X	MOTORE PASSO PASSO CC 30V.	STEPPING MOTOR DC 30 V.

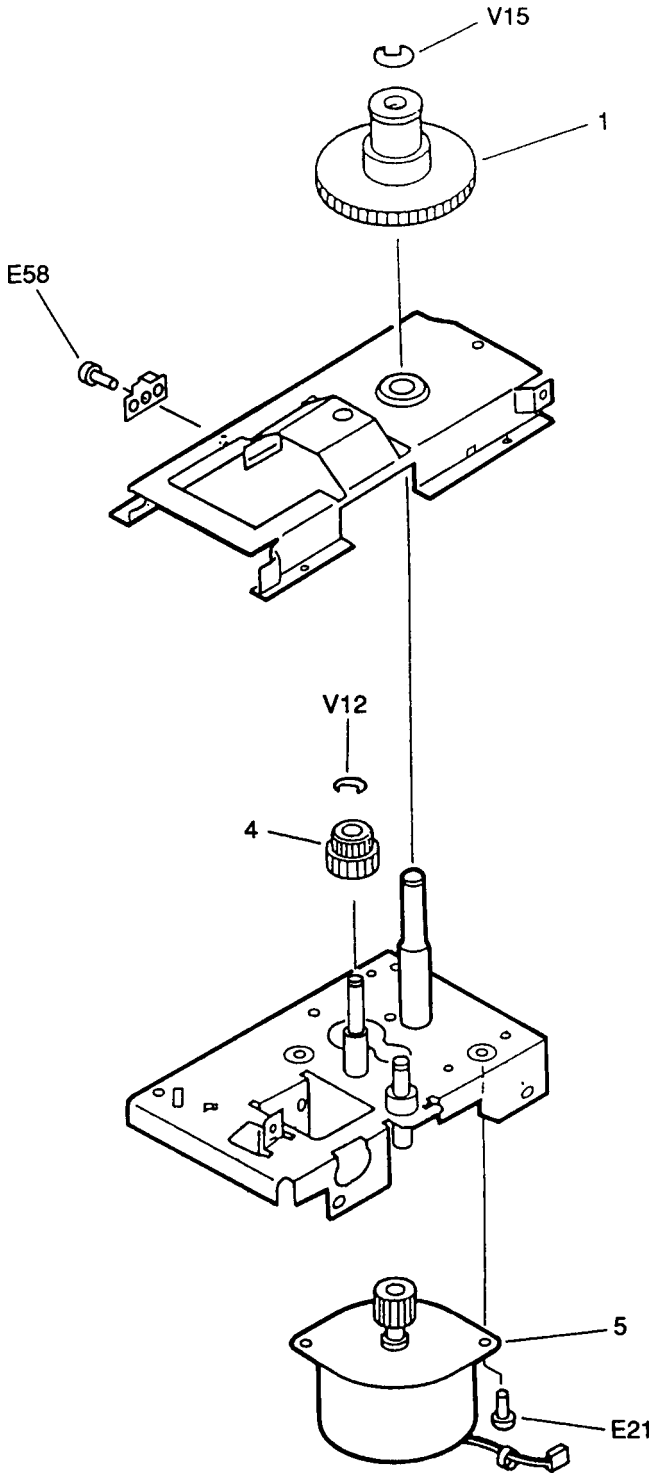

GRUPPO PILOTAGGIO SCANNER
SCANNER DRIVE ASSEMBLY

COPIA 8515
COPIA 8516

REF.	CODE	DESCRIZIONE	DESCRIPTION
1	732935 Q	VITE PASSO M4	STEPPED SCREW M4
2	732931 L	BRACCIO DI COMMUTAZIONE	SWITCHING ARM
3	732923 L	INGRANAGGIO 72Z	GEAR, 72T
4	732922 K	INGRANAGGIO 48Z	GEAR, 48T
5	732921 J	INGRANAGGIO 25Z/20Z	GEAR, 25T/20T
6	734738 C	RONDELLA PER MOLLA	SPRING WASHER
7	732924 M	MOLLA DI COMPRESSIONE	COMPRESSION SPRING
8	732925 N	MOLLA DI COMPRESSIONE	COMPRESSION SPRING
9	993243 Z	PIASTRINA FRENO	BRAKE PLATE
10	993288 X	MOTORE PASSO PASSO	STEPPING MOTOR
11	733908 F	SOLENOIDE CC 24 V.	SOLENOID DC 24 V

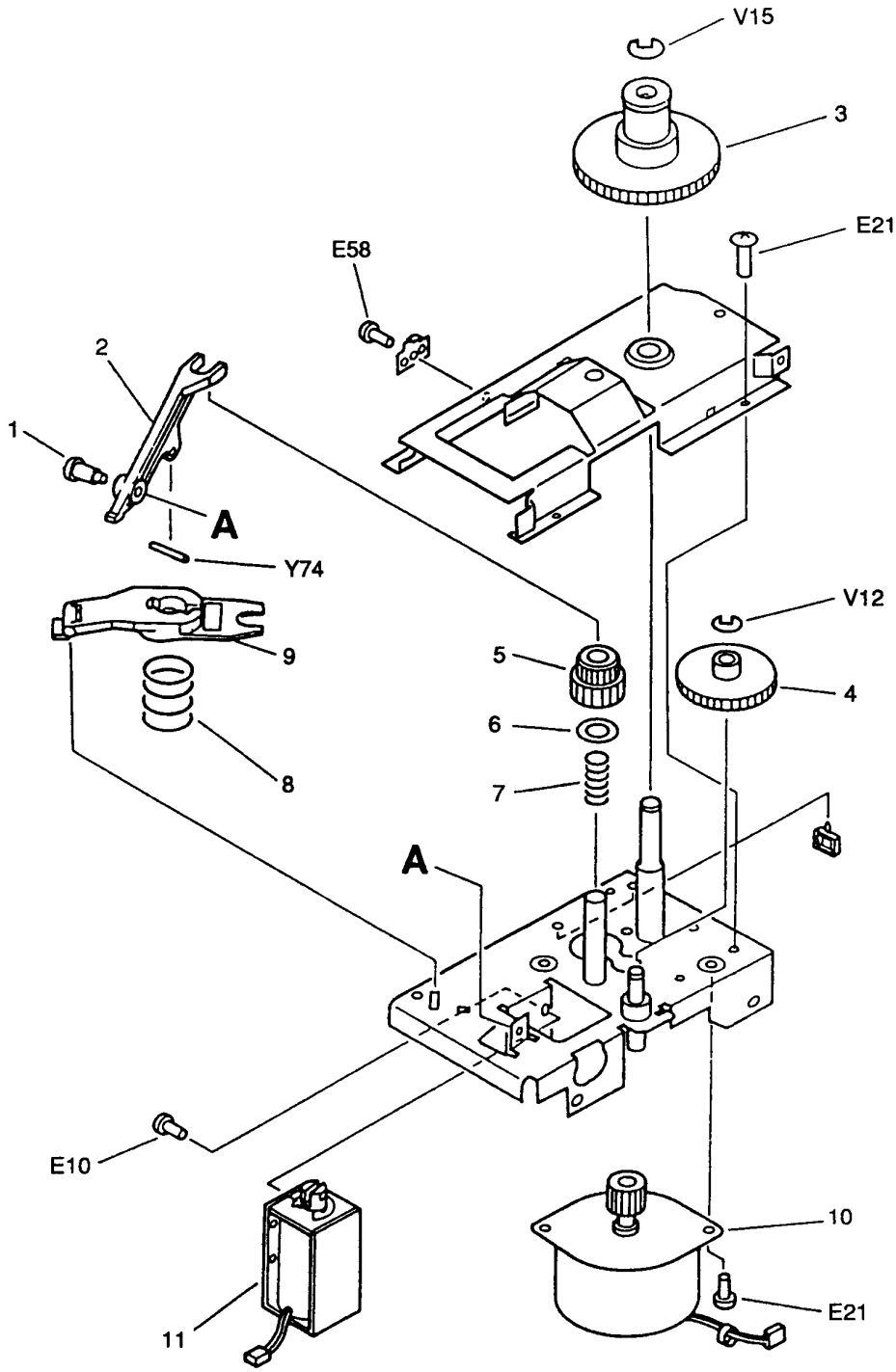

GRUPPO PILOTAGGIO TAMBURO
DRUM DRIVE ASSEMBLY

COPIA 8015 / 8016
COPIA 8515 / 8516

REF.	CODE	DESCRIZIONE	DESCRIPTION
1	733408 A	BOCCOLA	BUSHING
2	993512 F	PULEGGIA 30Z	PULLEY, 30T
3	993513 G	CINGHIA	BELT
4	733413 N	INGRANAGGIO 60Z	GEAR, 60T
5	993295 N	INGRANAGGIO 33Z/22Z	GEAR, 33T/22T
6	993294 M	INGRANAGGIO 25Z	GEAR, 25T
7	735342 G	RONDELLA DI RINFORZO	REINFORCEMENT WASHER
8	733416 R	INGRANAGGIO 40Z	GEAR, 40T
9	733412 M	MOLLA DI COMPRESSIONE	COMPRESSION SPRING
10	733404 W	ANELLO	RING
11	733419 U	DISCO PILOTAGGIO TAMBURO	DRUM DRIVE DISK

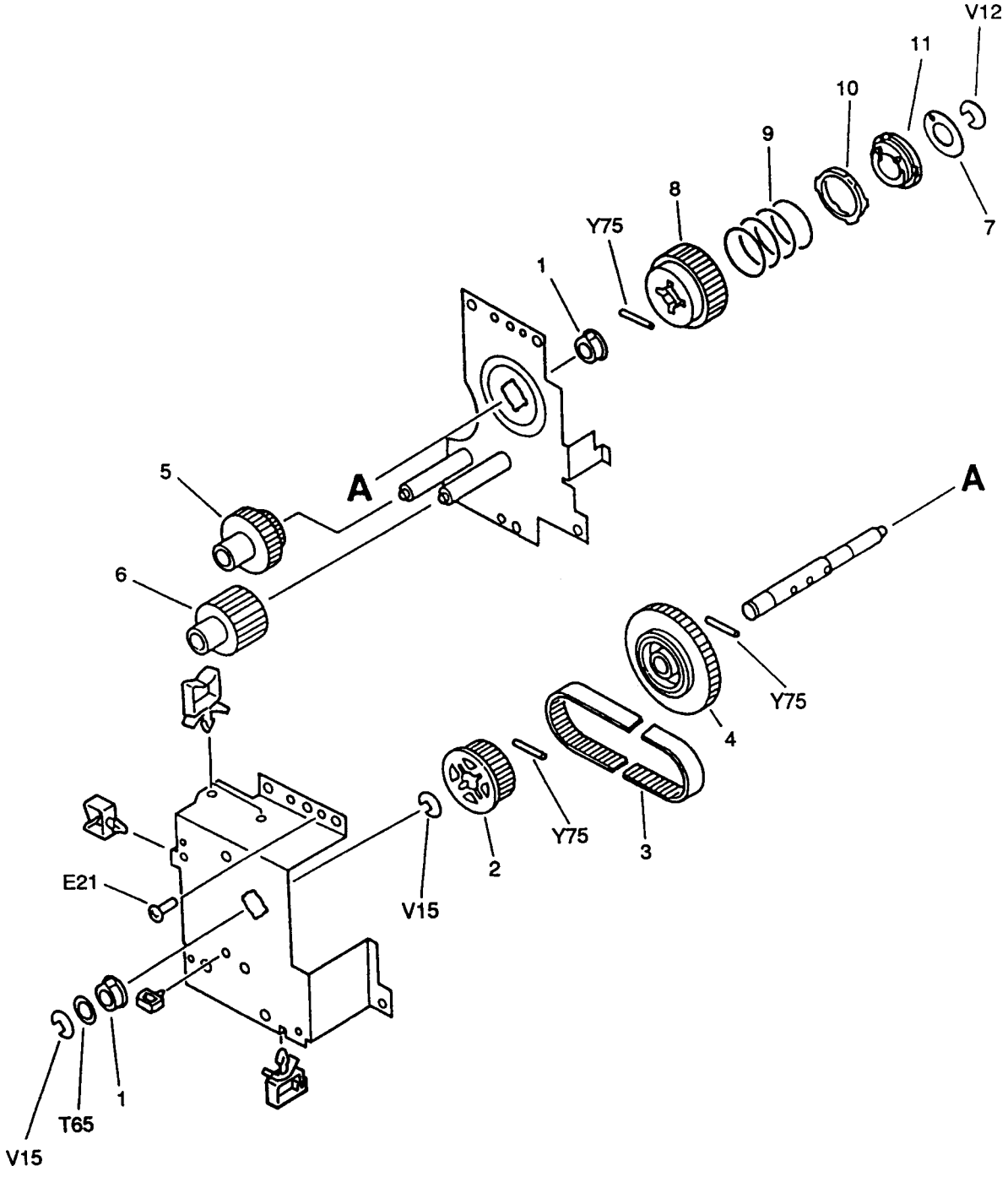

REF.	CODE	DESCRIZIONE	DESCRIPTION
1	994333 L	PIASTRINA DIMENSIONE PARTE POST.	REAR SIDE SIZE PLATE
2	993930 N	MANOPOLA FISS. DIM. PARTE POST.	REAR SIDE SIZE PLATE SECURING KNOB
3	993928 Q	SUPP. PIASTRINA DI FISS. PARTE ANTER.	FRONT SIDE SECURING PLATE MOUNT
4	993983 G	PIASTRINA LINGUA DI FISS. PARTE ANT.	FRONT SIDE SECURING TAB PLATE
5A	733864 S	MOLLA COMPRESSIONE A4-A3 LTR BLU	COMPRESSION SPRING A4-A3 LTR BLUE
5B	733865 T	MOLLA COMPR. A4R-LGL-LTR-R GIALLO	COMPRES. SPRING A4R-LGL-LTR-R YELLOW
6	733545 S	PIASTRINA DI CHIUSURA	LATCH PLATE
7	730111 Y	BLOCCHETTI DI MISURAZIONE	MEASURING BLOCKS
8	994338 Z	PIASTRA CONTATTO CARTA	PAPER CONTACT PLATE
9	993907 L	PIASTRINA FISSAGGIO PARTE POSTER.	REAR SIDE SECURING PLATE
10	993931 B	SOSTEGNO MANOPOLA FISS.PIASTRA	PLATE SECURING KNOB MOUNT

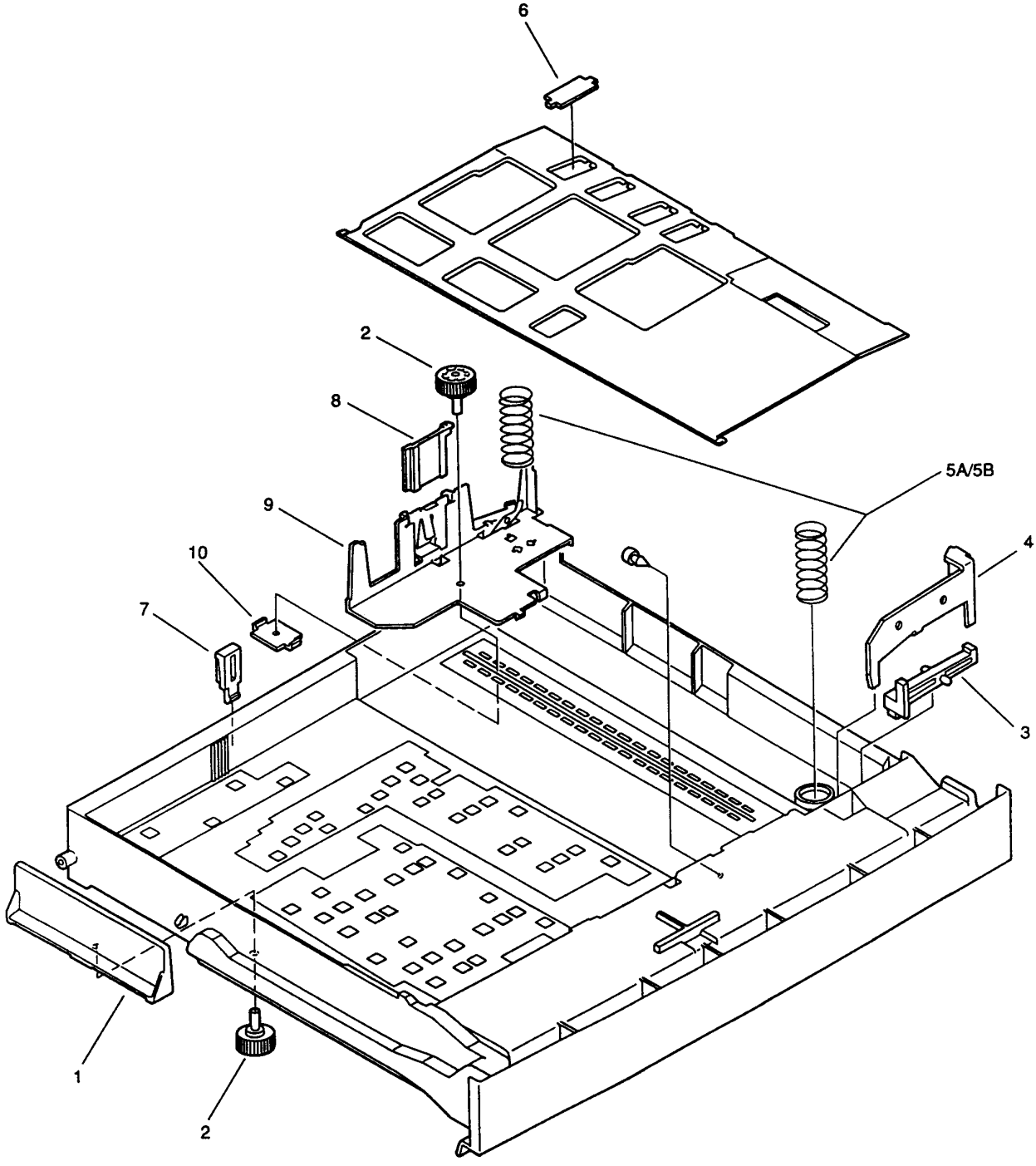

GRUPPO CARRELLO
CARRIAGE ASSEMBLY

COPIA 8015 / 8016
COPIA 8515 / 8516

REF.	CODE	DESCRIZIONE	DESCRIPTION
1	994485 E	ARRESTO SINISTRO	LEVER STOP LEFT
2	994486 F	ARRESTO DESTRO	LEVER STOP RIGHT
3	993968 Y	GRUPPO FRENO	CLUTCH BRAKE
4	993963 K	DISCO GUIDA FRENO	DISK BRAKE DRIVE
5	993964 L	RUOTA GUIDA FRENO 28Z (1)	GEAR 28T BRAKE DRIVE (1)
6	993786 J	RUOTA GUIDA FRENO 28Z (2)	GEAR 28T BRAKE DRIVE (2)
7	993784 Q	RUOTA MOTO TRAY 18Z	GEAR 18T
8	993952 Q	GRUPPO MOLLA COSTANTE	DRUM SPRING
9	993957 M	MOLLA	SPRING TORSION
10	993960 U	STOPPER SINISTRO	LEVER STOPPER
11	993950 S	RUOTA PER CORSA CARRELLO	PULLEY
12	993787 K	CONTENITORE CASSETTO	CASSETTE TRAY
13	993785 R	ALBERO PER RUOTA MOTO	SHAFT GEAR

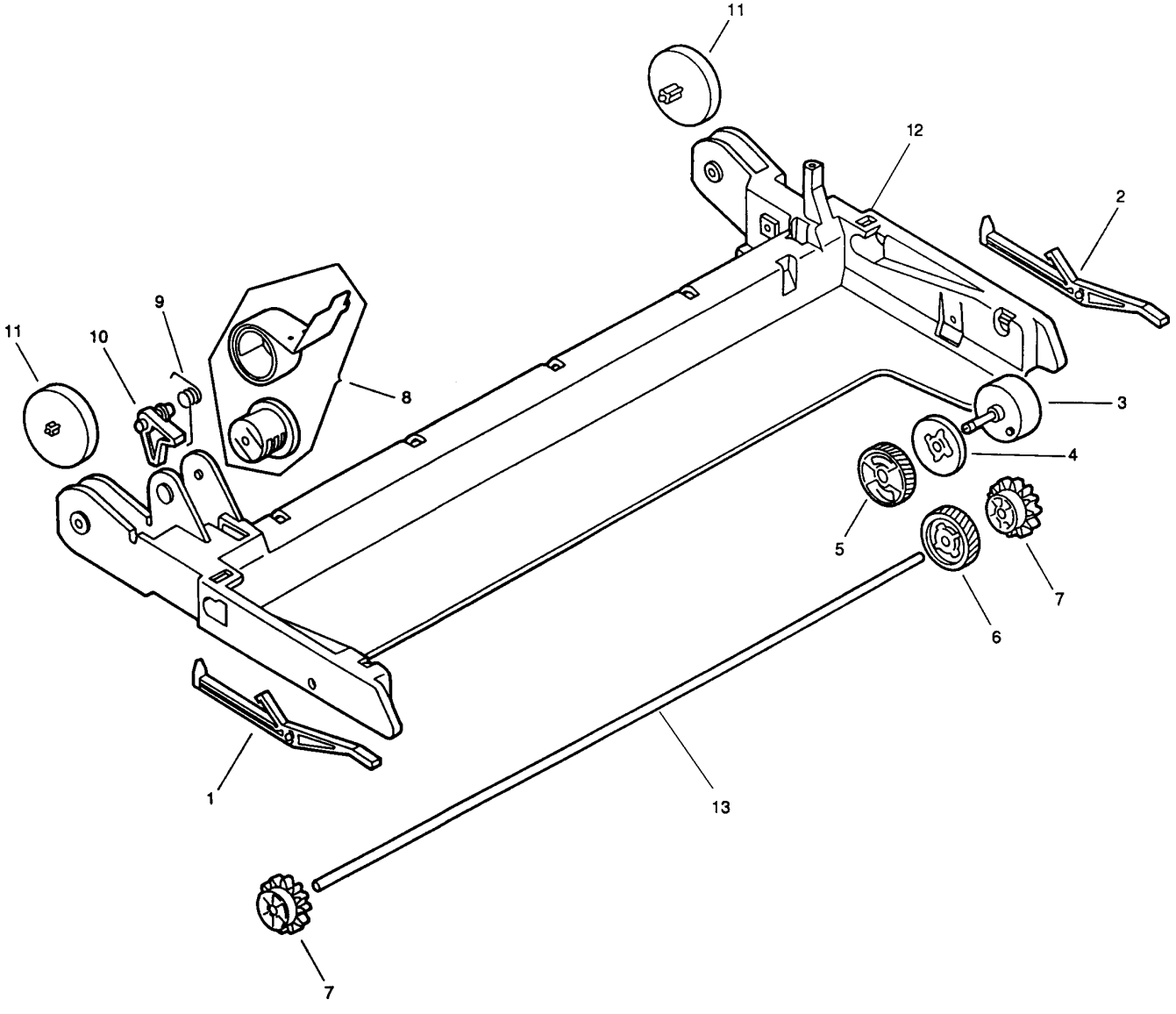

GRUPPO GUIDA CARTA ALIMENTAZIONE MANUALE
MANUAL FEED PAPER GUIDE ASSY

COPIA 8015 / 8016
COPIA 8515 / 8516

REF.	CODE	DESCRIZIONE	DESCRIPTION
1	994534 E	CABLAGGIO RIPRISTINO INCEPPAMENTO	JAM RESET HARNESS
2	993168 W	LEVA	LEVER
3	733922 L	MICROINTERRUTTORE	MICROSWITCH
4	994550 S	FOTOINTERRUTTORE	PHOTOINTERRUPTER
5	993139 R	LEVA PER SENSORE	SENSOR LEVER

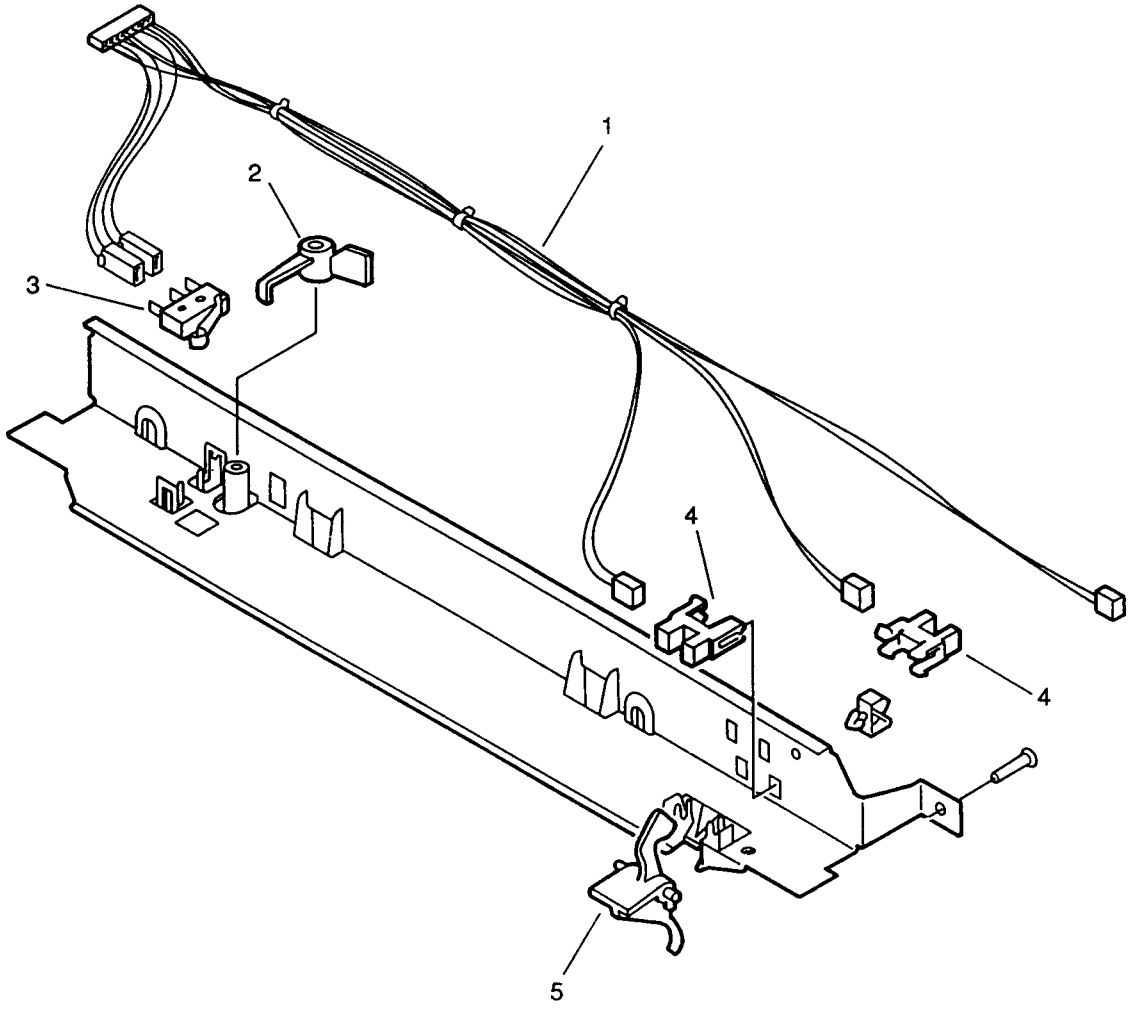

GRUPPO VASSOIO DI ALIMENTAZIONE MANUALE — COPIA 8015 / 8016
MANUAL FEED TRAY ASSEMBLY — COPIA 8515 / 8516

REF.	CODE	DESCRIZIONE	DESCRIPTION
	994399 X	GRUPPO MULTI BY-PASS (C8015/8515)	MULTI BY-PASS ASSEMBLY (C8015/8515)
	992905 R	GRUPPO MULTI BY-PASS (C8016/8516)	MULTI BY-PASS ASSEMBLY (C8016/8516)
1	993706 S	RULLO	ROLLER
2	993690 W	MOLLA TIENI RULLO	ROLLER HOLD SPRING
3	994360 B	GRUPPO INNESTO BY-PASS	BY-PASS CLUTCH ASSEMBLY
4	993675 S	MOLLA A FILO	WIRE SPRING
5	994368 F	TAPPO MOLLA	SPRING PLUG
6	993677 U	MOLLA	SPRING
7	993681 R	INGRANAGGIO	GEAR
8	993645 U	GRUPPO PATTINO	PAD ASSEMBLY
9	993676 T	MOLLA	SPRING
10	994394 J	GR. GUIDACARTA ALIM. MAN. (C8015/8515)	MAN. FEED PAPER GUIDE ASSY (C8015/8515)
	992932 B	GR. GUIDACARTA ALIM. MAN. (C8016/8516)	MAN. FEED PAPER GUIDE ASSY (C8016/8516)
11	993682 J	GRUPPO INGRANAGGIO	GEAR ASSEMBLY
12	993192 F	BOCCOLA	BUSHING
13	993607 X	SUPPORTO	MOUNT
14	993699 T	BOCCOLA	BUSHING
15	993621 L	RULLO PER CARTA	PAPER ROLLER
16	994356 T	GR. GUSCIO SUPER. BY-PASS (C8015/8515)	UPPER BY-PASS COVER GROUP (C8015/8515)
	992917 C	GR. GUSCIO SUPER. BY-PASS (C8016/8516)	UPPER BY-PASS COVER GROUP (C8016/8516)
17	994361 Y	GR. PIATTO CARTA BY-PASS (C8015/8515)	PAPER BY-PASS PLATE GROUP (C8015/8515)
	992928 P	GR. PIATTO CARTA BY-PASS (C8016/8516)	PAPER BY-PASS PLATE GROUP (C8016/8516)
18	994355 S	GR. GUSCIO INFERIORE BY-PASS	LOWER BY-PASS COVER GROUP
19	992930 M	GR.COPERCHIO SUPERIORE (C8016/8516)	UPPER COVER UNIT (C8016/8516)

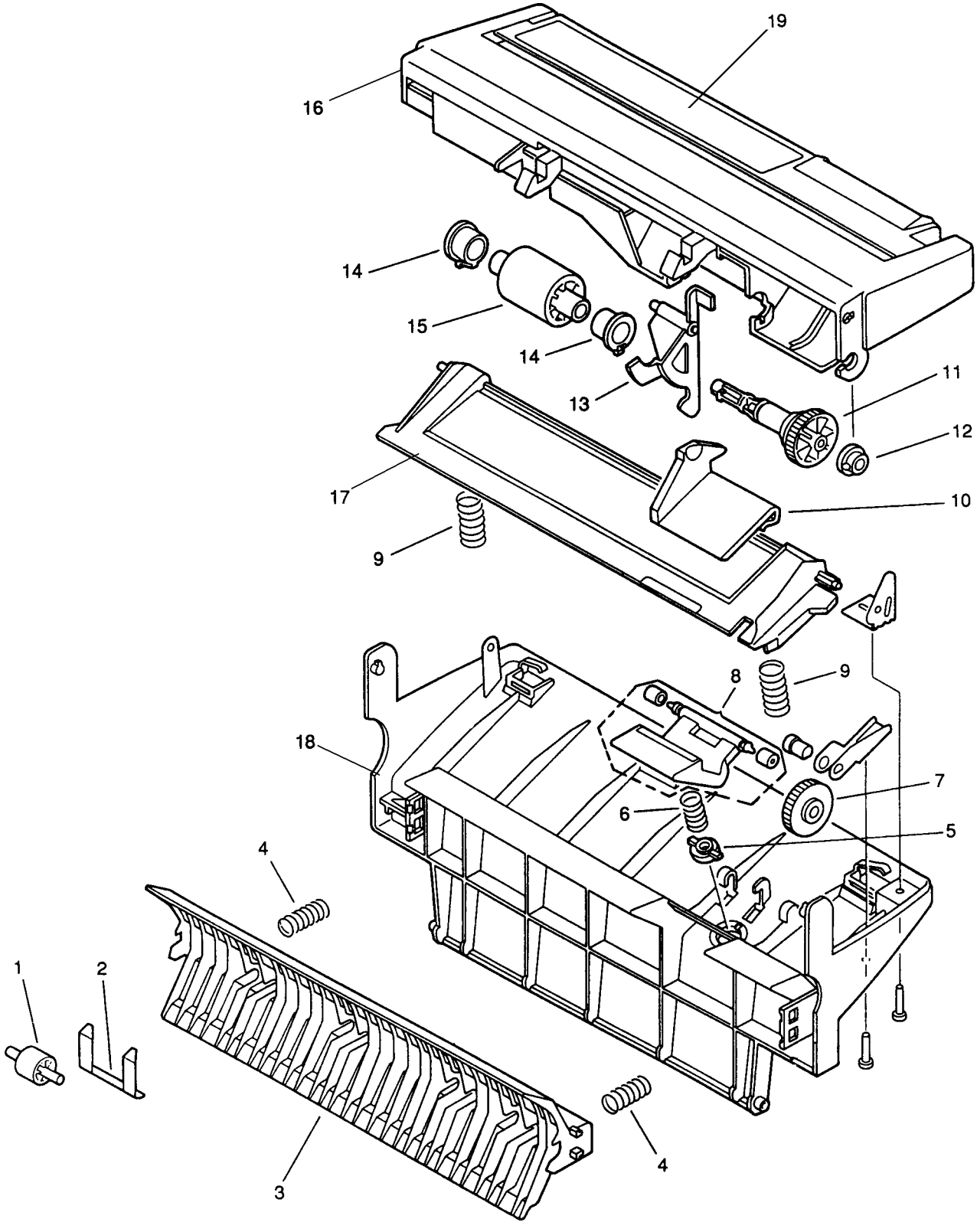
19
16
14
15
14
13
11
12
17
10
9
9
8
18
7
6
5
4
1
2
3
4

GRUPPOTRASPORTO CARTA
FEEDER ASSEMBLY

COPIA 8015
COPIA 8515

REF.	CODE	DESCRIZIONE	DESCRIPTION
	993990 K	GRUPPO ALIMENTAZIONE	FEEDER ASSEMBLY
1	733431 Q	CINGHIA ALIMENTAZIONE CARTA	PAPER FEED BELT
4	733434 K	ALBERO PER PULEGGE	SHAFT FOR PULLEY
5	733435 L	PULEGGIA	PULLEY
6	733436 M	PULEGGIA	PULLEY
12	733444 V	MOLLA PER BRACCIO	ARM SPRING
14	733446 X	SUPPORTO PULEGGIA	PULLEY MOUNT
15	733447 Y	ACCOPIATORE	COUPLER
16	733448 H	MOLLA A BALESTRA	SPRING, LEAF
18	733408 A	BOCCOLA	BUSHING
19	733450 F	INGRANAGGIO 20Z	GEAR, 20T
20	733453 W	MOLLA DI COMPRESSIONE	COMPRESSION SPRING
21	733451 U	MOLLA DI COMPRESSIONE	COMPRESSION SPRING
22	733279 P	BOCCOLA	BUSHING
23	733904 T	VENTILATORE	FAN
24	733454 X	CONNETTORE CORONA DI TRASFERIM.	TRANSFER CORONA CONNECTOR
26	734716 W	VITE RONDELLA /W M4/6	WASHER SCREW /W M4/6
27	733445 W	PERNO PER BRACCIO	ARM PIN
28	994949 W	PULEGGIA INFERIORE DESTRA	RIGHT LOWER PULLEY
29	994963 L	SUPPORTO PER ALBERINI	GUIDE PAPER FEED
30	994178 Z	LIMITATORE ANT. ALIM. CARTA	FRONT LIMIT. DEVICE PAPER FEEDER

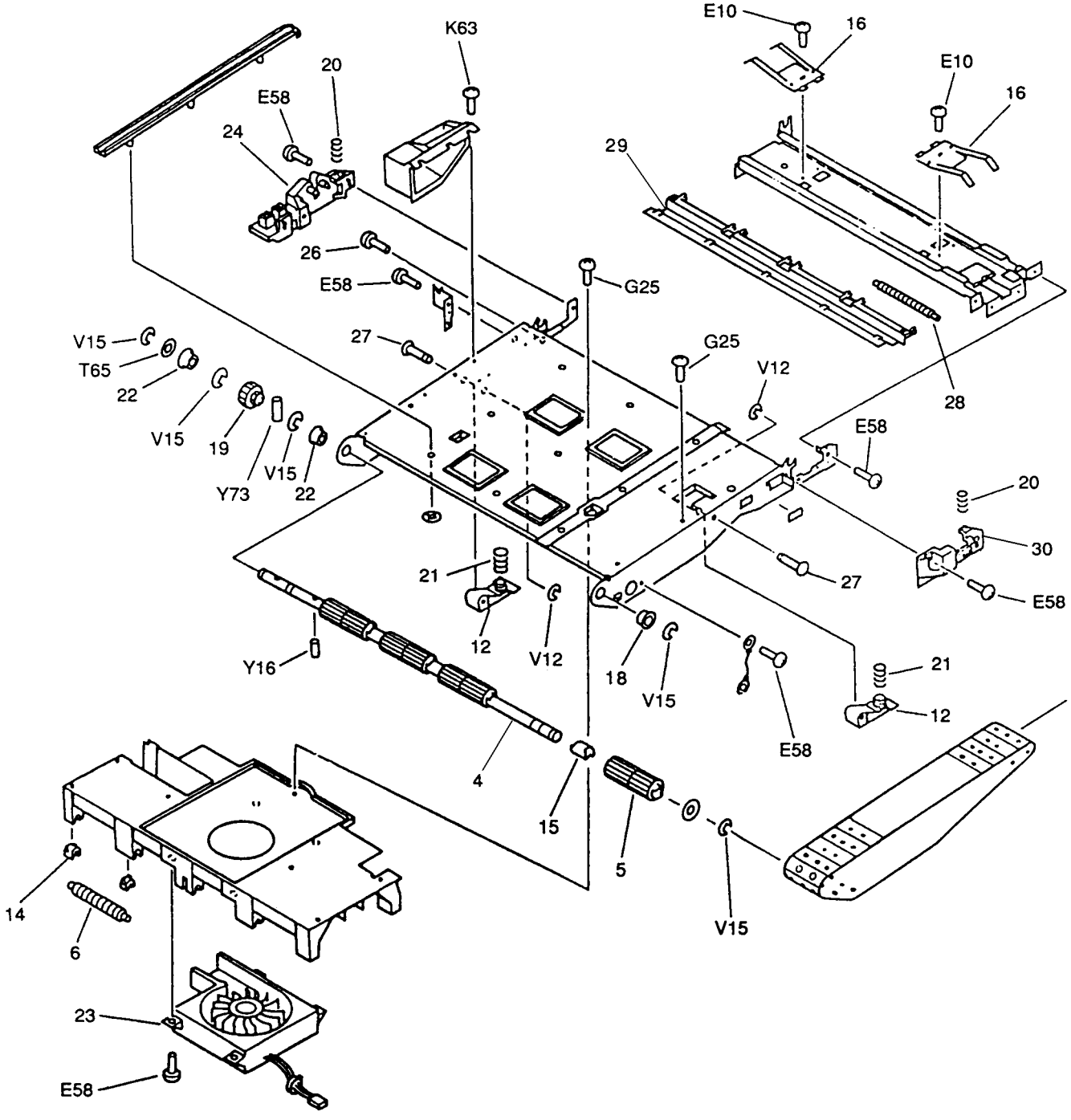
E10
16
K63
20
E58
24
E10
16
29
26
E58
G25
27
G25
V15
T65
22
V15
19
Y73
V15
22
V12
28
E58
20
30
27
E58
21
12
V12
Y16
18
V15
21
12
E58
1
4
15
5
V15
14
6
23
E58

GRUPPO TRASPORTO CARTA
FEEDER ASSEMBLY

COPIA 8016
COPIA 8516

REF.	CODE	DESCRIZIONE	DESCRIPTION
	362190 F	GR. TRASPORTO CARTA	FEEDER ASSEMBLY
1	362191 U	CINGHIA DI TRASCINAMENTO	FEEDER BELT
2	362196 Z	CAMERA DI ASPIRAZIONE	SUCTION CHAMBER
3	362194 X	PULEGGIA GUIDA	DRIVE ROLLER
4	733279 P	BOCCOLA	BUSHING
5	733450 F	INGRANAGGIO Z20	GEAR, 20T
6	733408 A	BOCCOLA	BUSHING
7	733445 W	PERNO PER CAMMA	ARM PIN
8	733444 V	CAMMA PER TUBO	ARM SPRING
9	733451 U	MOLLA	SPRING
10	733453 W	MOLLA CONTATTO	SPRING
11	733454 X	CONNETTORE CORONA DI TRASFER.	TRANSFER CORONA CONNECTOR
12	362193 W	PULEGGIA FOLLE SUPERIORE	UPPER PULLEY
13	733448 H	MOLLA PER SUPPORTO CORONA	SPRING, LEAF
14	362199 C	SUPPORTO ALBERINI	GUIDE PAPER FEED
15	994178 Z	LIMITATORE ANT. ALIMENTAZIONE CARTA	PLATE SIDE FRONT

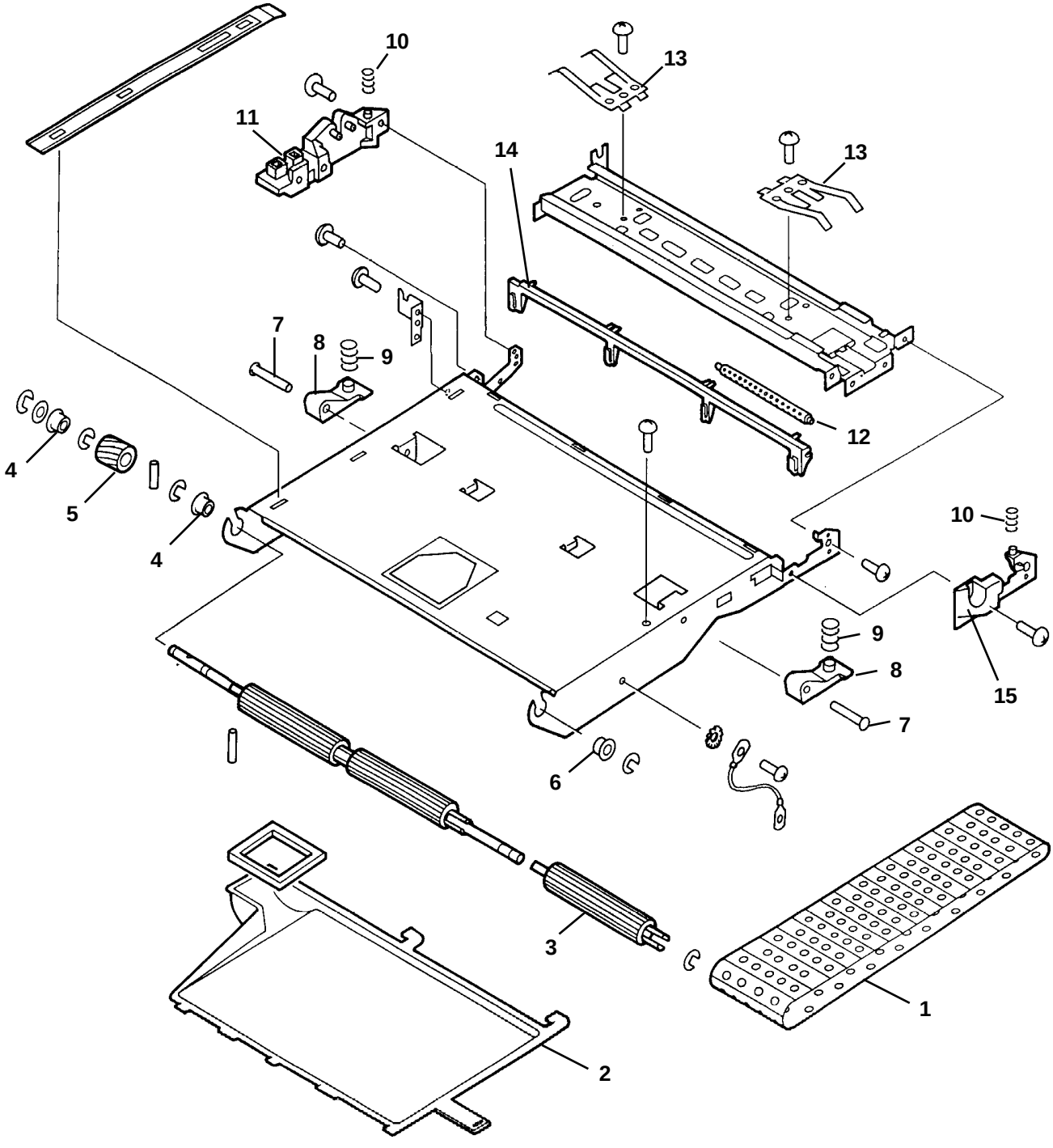
10
11
13
14
13
7
8
9
12
4
5
4
10
9
8
15
7
6
3
1
2

GRUPPO GUIDA DI TRASFERIMENTO
TRANSFER GUIDE ASSEMBLY

COPIA 8015 / 8016
COPIA 8515 / 8516

REF.	CODE	DESCRIZIONE	DESCRIPTION
1	733210 E	RULLO	ROLLER
2	733215 X	BLOCCHETTO POSTERIORE	REAR BLOCK
3	733214 W	BLOCCHETTO ANTERIORE	FRONT BLOCK
4	734055 T	VARISTORE 560 V.	VARISTOR 560 V.
5	993033 A	GR. CONVOGLIATORE CILINDRO	DRUM PAPER GUIDE ASSEMBLY
6	994956 M	GRUPPO GUIDA CARTA REGISTRO	REGISTR. PAPER GUIDE ASS'Y
7	993164 J	GRUPPO CONVOGLIATORE CURVO	U PAPER GUIDE ASSEMBLY

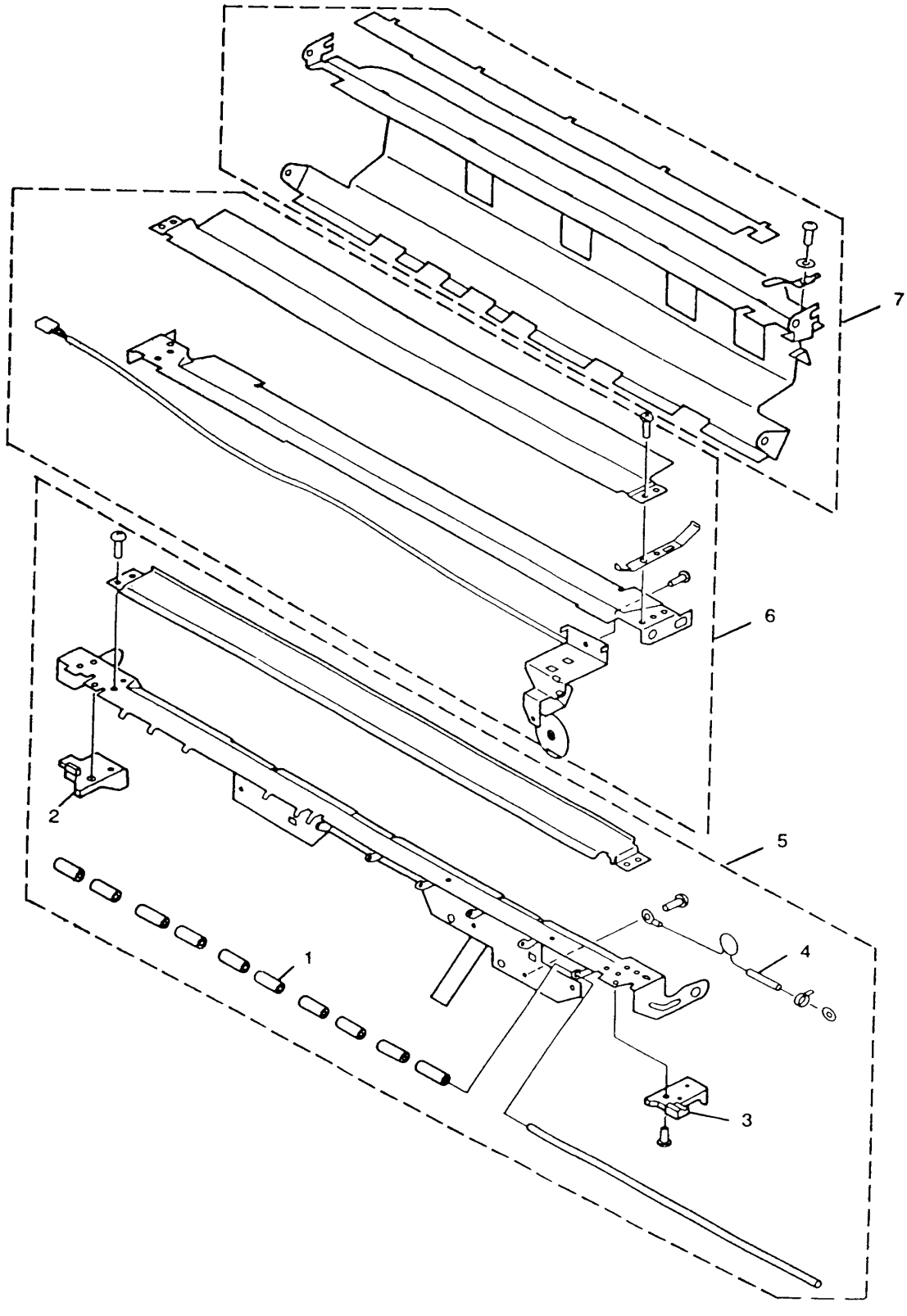
7
6
5
4
3
2
1

GRUPPO SPECCHIO 1
MIRROR ASSEMBLY 1

COPIA 8015 / 8016
COPIA 8515 / 8516

REF.	CODE	DESCRIZIONE	DESCRIPTION
	362160 Q	GRUPPO SPECCHIO	MIRROR ASSEMBLY
1	734915 N	RIFLETTORE A SUPERIORE	REFLECTOR A, UPPER
2	732881 K	RIFLETTORE B SUPERIORE	REFLECTOR B, UPPER
3	732882 L	RIFLETTORE INFERIORE	UPPER REFLECTOR
8	732894 Q	MOLLA A BALESTRA TERMINALE	TERMINAL LEAF SPRING
14	732900 A	MOLLA A BALESTRA POSTERIORE	REAR LEAF SPRING
15	732916 M	MOLLA A BALESTRA ANTERIORE	FRONT LEAF SPRING
17	732944 Z	PIASTRINA ANTIRIFLETTORE LATO ANT.	FRONT SIDE ANTIREFLECTOR PLATE
18	732945 S	PIASTRINA ANTIRIFLETTORE LATO POST.	REAR SIDE ANTIREFLECTOR PLATE
19	732883 M	VITE DI REGOLAZIONE	ADJUSTMENTSCREW
20	993565 L	BOCCOLA	BUSHING
21	734842 V	MOLLA DI COMPRESSIONE	COMPRESSION SPRING
22	734772 E	VITE A BRUGOLA M3/6	SOCKET HEAD CAP SCREW M3/6
23	732879 G	SPECCHIO 1	MIRROR 1
24	993568 X	GUIDA A RULLI	ROLLER GUIDE
25	734777 B	VITE DI FERMO M4/8	SETSCREW M4/8
26	732913 J	LAMPADA ALOGENA 175V 330W 220/240V.	HALOGEN LAMP 175V 330W 220/240V
27	362159 K	CAVO	CABLE
30	732909 F	TERMINALE ANTERIORE LAMPADA	LAMP FRONT TERMINAL
31	732910 T	TERMINALE POSTERIORE LAMPADA	LAMP REAR TERMINAL
32	733915 M	FUSIBILE TERMICO 103"	THERMAL FUSE 103"
33	993515 A	PLACCHETTA FENDITURA A	SLIT PLATE A
34	993516 B	PLACCHETTA FENDITURA B	SLIT PLATE B
35	732896 J	SUPPORTO ELETTRODO POSTERIORE	REAR ELECTRODE MOUNT
36	732886 Q	FIANCHETTO POSTERIORE	REAR SIDE
37	732895 R	SUPPORTO ELETTRODO ANTERIORE	FRONT ELECTRODE MOUNT
38	732887 R	FIANCHETTO ANTERIORE	FRONT SIDE
39	735849 D	ALBERO GUIDA OTTICA	SHAFT SCANNER

GRUPPO SPECCHIO 1
MIRROR ASSEMBLY 1

COPIA 8015 / 8016
COPIA 8515 / 8516

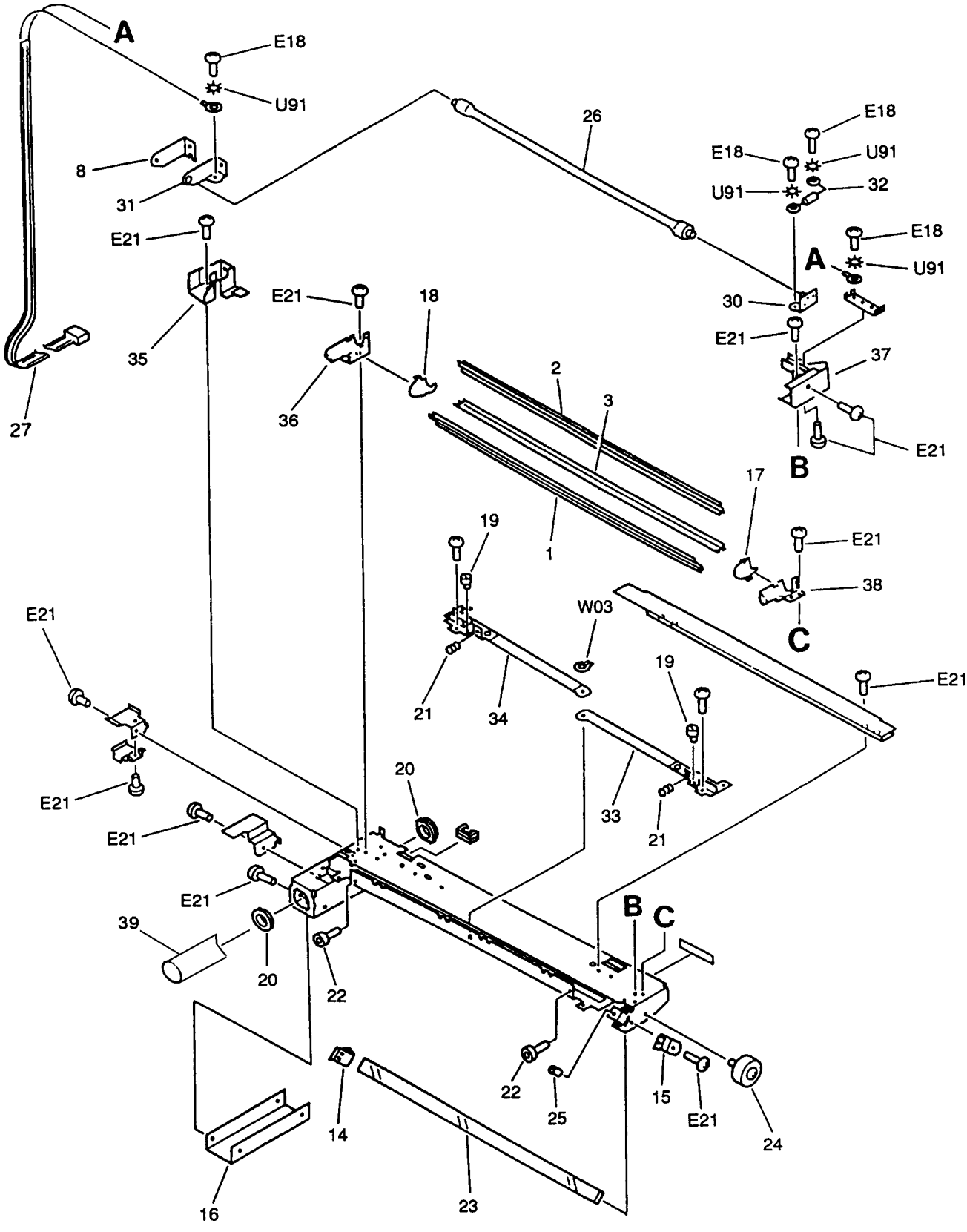

GRUPPO SPECCHIO 2
MIRROR ASSEMBLY 2

COPIA 8015 / 8016
COPIA 8515 / 8516

REF.	CODE	DESCRIZIONE	DESCRIPTION
	993022 F	GRUPPO SPECCHIO	MIRROR ASSEMBLY
2	732864 Z	MOLLA A BALESTRA 2 POSTERIORE	REAR LEAF SPRING 2
3	732865 S	MOLLA A BALESTRA 3 POSTERIORE	REAR LEAF SPRING 3
4	732866 T	MOLLA A BALESTRA 2/3 ANTERIORE	FRONT LEAF SPRING 2/3
5	732868 D	PULEGGIA	PULLEY
7	993510 R	SPECCHIO 2/3	MIRROR 2/3
9	993564 K	BOCCOLA	BUSHING
10	993568 X	GUIDA A RULLI	ROLLER GUIDE
11	734777 B	VITE DI FISSAGGIO M4/8	SECURING SCREW M4/8

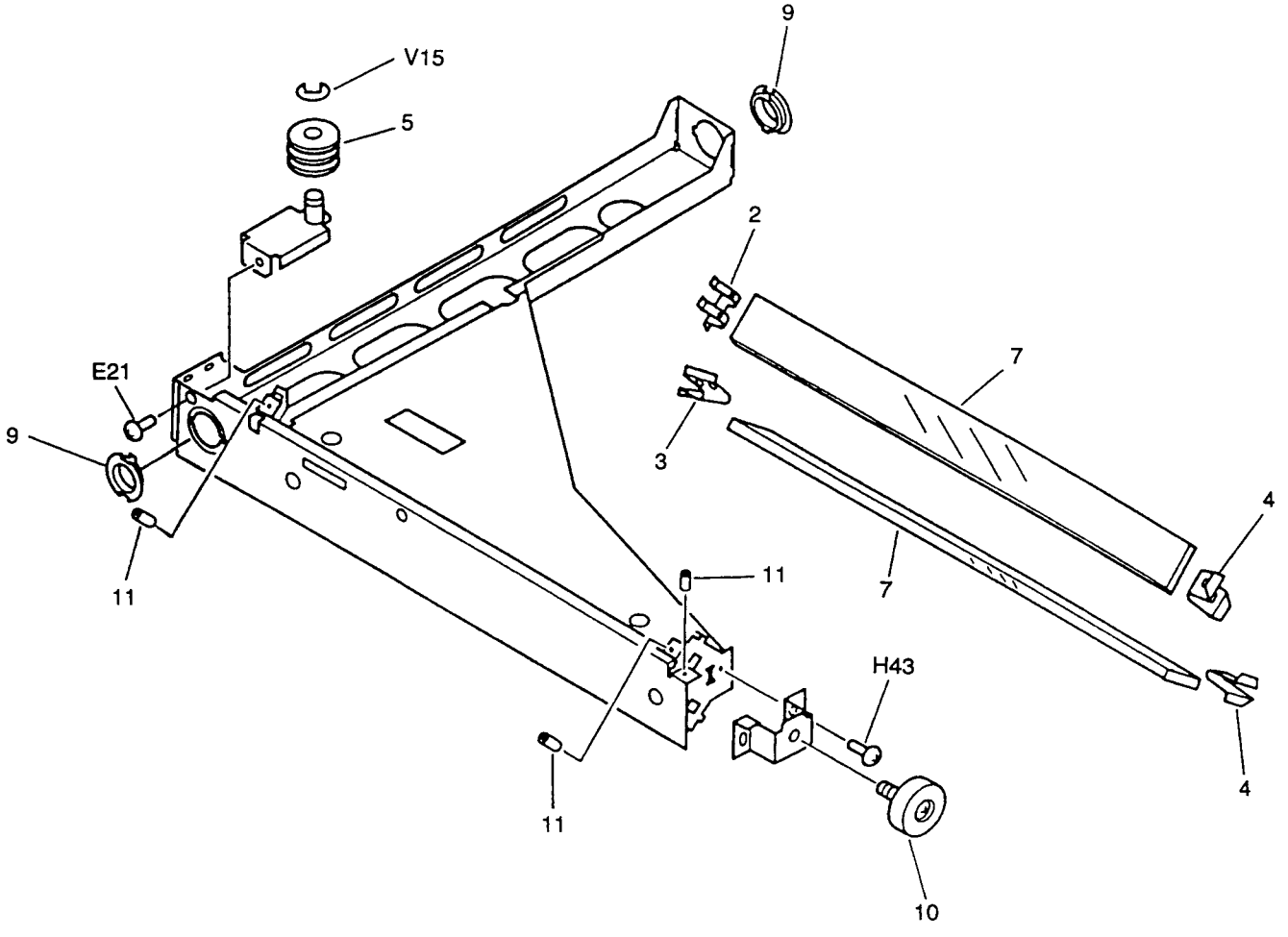

GRUPPO LAMPADA DI CANCELLAZIONE — COPIA 8015
BLANK EXPOSURE LAMP — COPIA 8016

REF.	CODE	DESCRIZIONE	DESCRIPTION
1	733266 A	MOLLA	SPRING
2	994548 U	LAMPADA PRE-ESPOSIZIONE	PRE-EXPOSURE LAMP
3	993217 P	RIFLETTORE	REFLECTOR

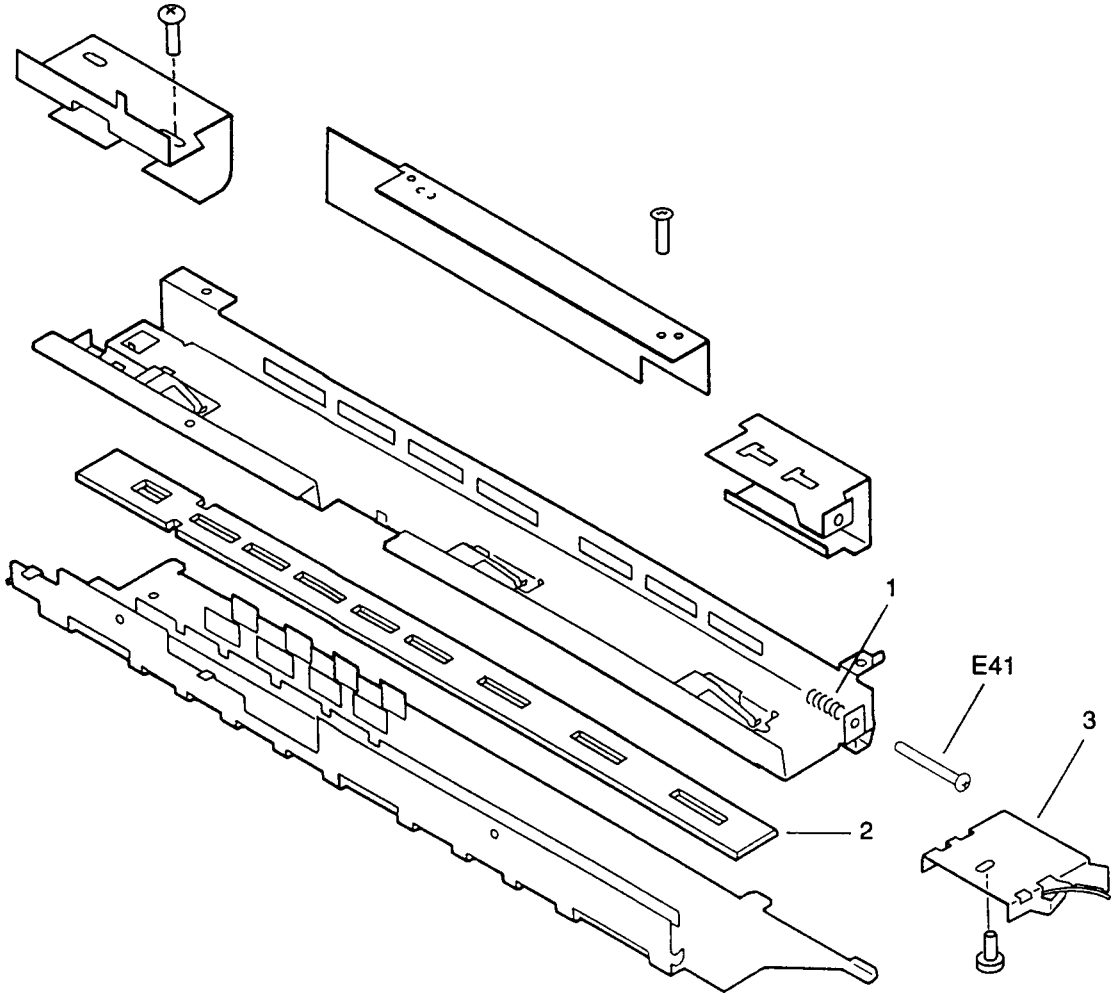

GRUPPO LAMPADA DI CANCELLAZIONE
BLANK EXPOSURE LAMP

COPIA 8515
COPIA 8516

REF.	CODE	DESCRIZIONE	DESCRIPTION
	993073 J	GRUPPO LAMPADA (C8515)	LAMP ASSEMBLY (C8515)
	362130 A	GRUPPO LAMPADA (C8516)	LAMP ASSEMBLY (C8516)
1	993125 B	SOLENOIDE GESTIONE FORMATI	FORM HANDLING SOLENOID
2	993226 Q	MOLLA	SPRING
3	994548 U	GRUPPO LAMPADA PRE-ESPOSIZIONE	PRE-EXPOSURE LAMP ASSEMBLY
4	993251 Z	GRUPPO SLITTA	SLIDE GROUP

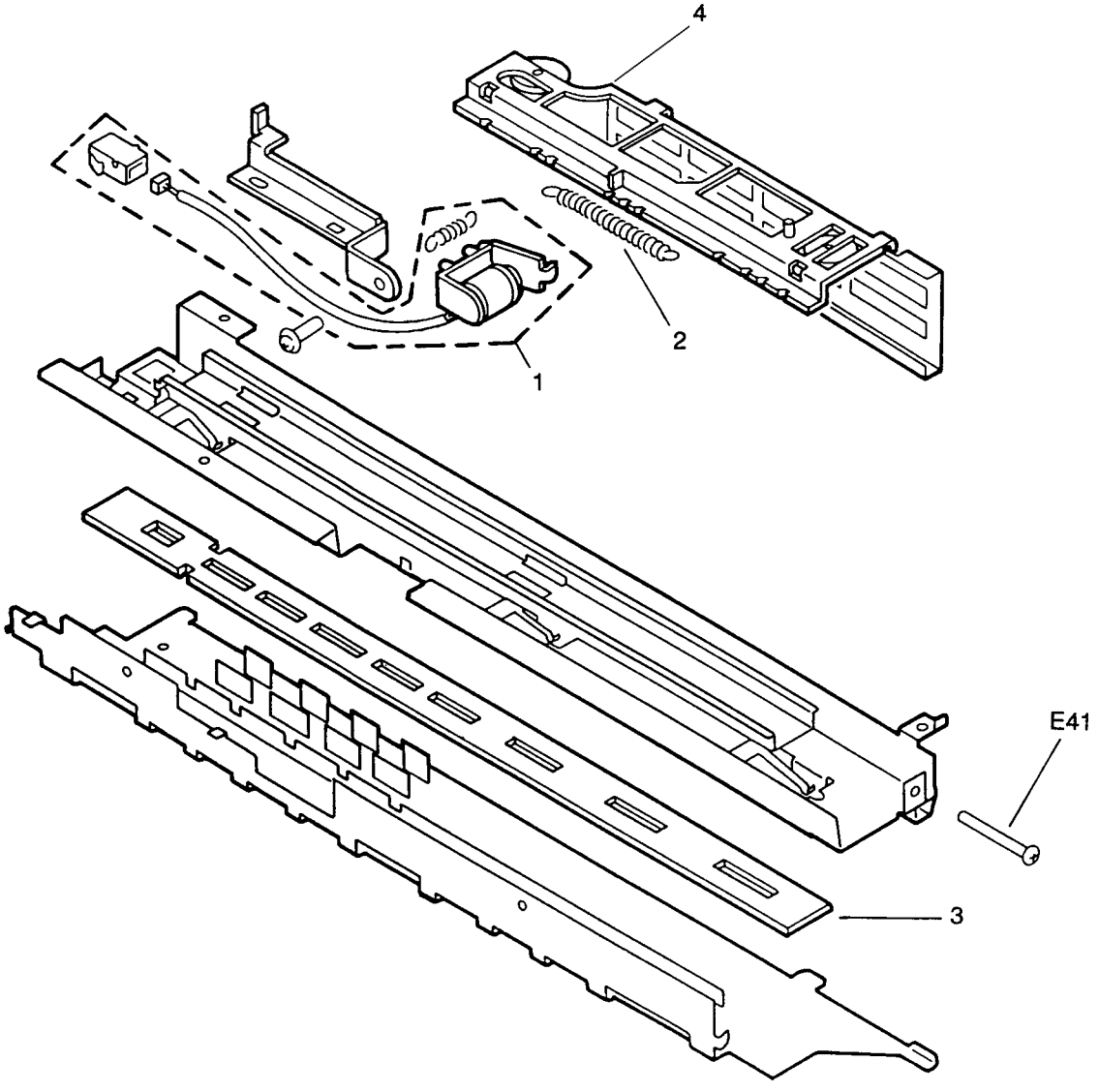

GRUPPO CORONA PRIMARIO
PRIMARY CORONA ASSEMBLY

COPIA 8015 / 8016
COPIA 8515 / 8516

REF.	CODE	DESCRIZIONE	DESCRIPTION
	993557 L	GRUPPO CORONA PRIMARIO	PRIMARY CORONA ASSEMBLY
1	733511 Q	PIASTRINA	PLATE
2	733512 R	MOLLA DI TRAZIONE	SPRING, TENSION
3	430514 Q	MOLLA DI TRAZIONE INFERIORE	SPRING, TENSION, LOWER
4	733485 P	GRUPPO FILO CORONA	CORONA WIRE ASSEMBLY

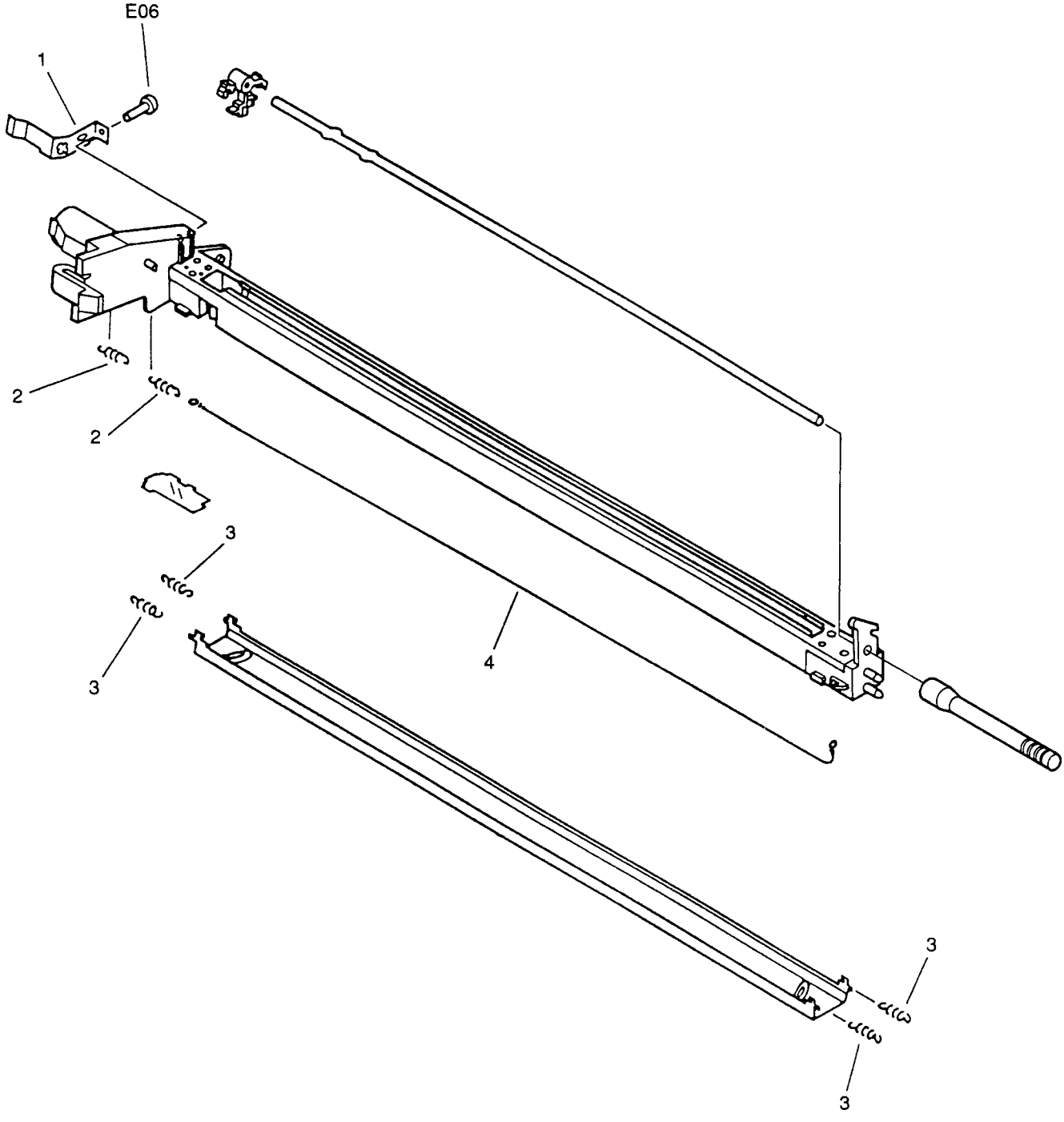

GRUPPO CORONA DI TRASFERIMENTO
TRANSFER CORONA ASSEMBLY

COPIA 8015 / 8016
COPIA 8515 / 8516

REF.	CODE	DESCRIZIONE	DESCRIPTION
	993064 R	GRUPPO CORONA DI TRASFERIMENTO	TRANSFER CORONA ASSEMBLY
1	733478 F	COPERTURA TERMINAZIONE FILO POST.	WIRE END REAR COVER
2	733484 N	MOLLA	SPRING
3	733485 P	FILO TUNGSTENO DORATO	GOLD-PLATED TUNGSTEN WIRE
4	725257 H	MOLLA DI TRAZIONE FILO CORONA	SPRING, TENSION, CORONA WIRE
5	993065 J	TERMINALE ANTERIORE	FRONT TERMINAL
6	733479 G	COPERTURA TERMINAZIONE FILO ANT.	WIRE END FRONT COVER
7	550505 G	BLOCCHETTO DI TERMIN.x FILO CORONA	WIRE TERMINATION REAR

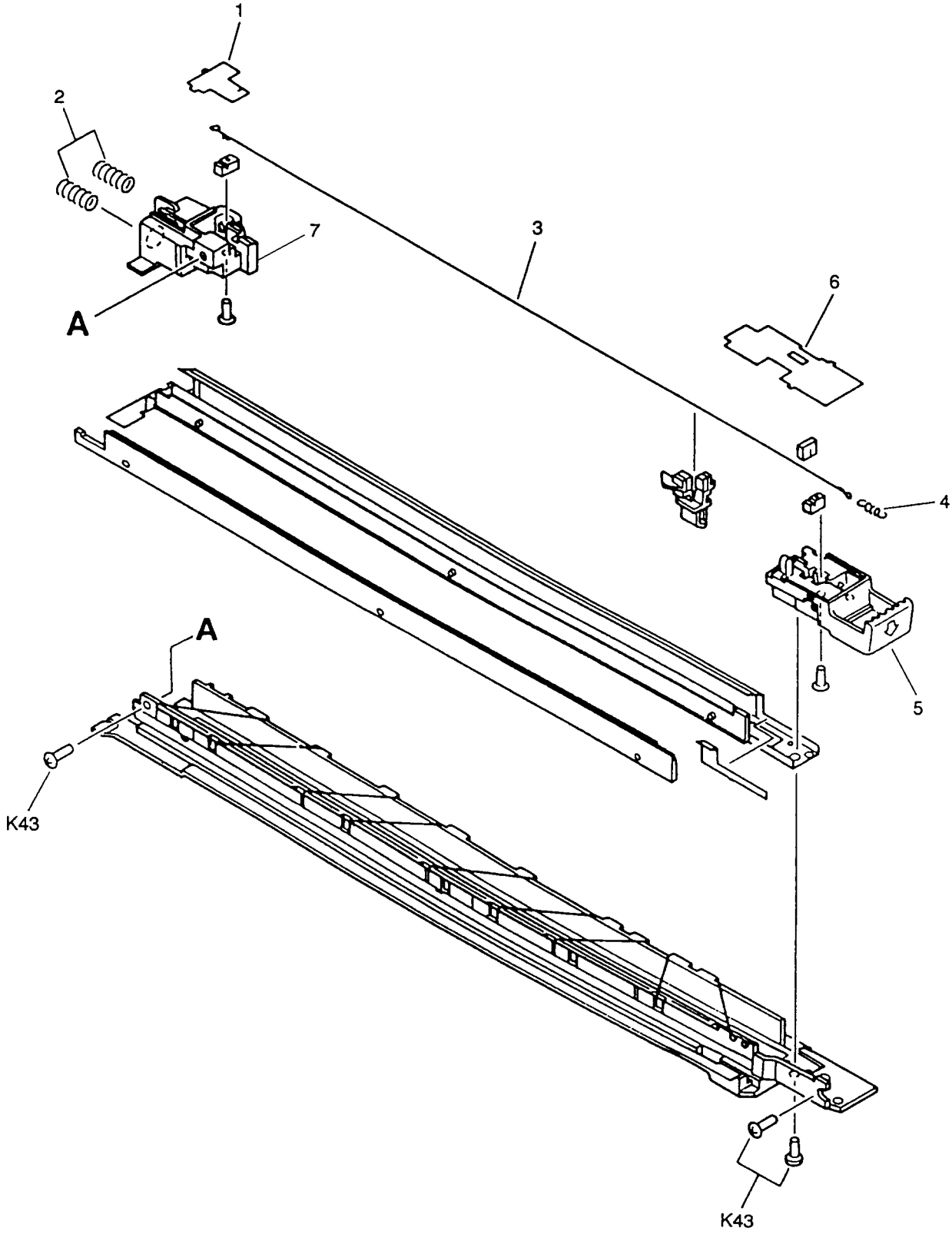
1
2
7
3
6
A
4
A
5
K43
K43

GRUPPO DI SVILUPPO
DEVELOPING ASSEMBLY

COPIA 8015 / 8016
COPIA 8515 / 8516

REF.	CODE	DESCRIZIONE	DESCRIPTION
	994109 V	GRUPPO SVILUPPO NERO	BLACK DEVELOPING ASSEMBLY
1	733325 V	CILINDRO DI SVILUPPO	DEVELOPING CYLINDER
3	362461 A	MISCELATORE AUSILIARIO 2	ROD STIRRING 2
4	362460 M	MOLLA DI TORSIONE	SPRING, TORSION
5	362462 B	MISCELATORE AUSILIARIO 1	ROD STIRRING 1
6	733334 W	RULLO SPAZIATORE ANTERIORE	FRONT SPACER ROLLER
7	733335 X	RULLO SPAZIATORE POSTERIORE	REAR SPACER ROLLER
8	733336 Y	SPAZIATORE	SPACER
9	733339 B	MANICOTTO POSTERIORE	HOLDER REAR
10	733341 D	CONTATTO BIAS POSTERIORE	REAR BIAS CONTACT
11	733347 B	DISPOSITIVO DI TENUTA 1	HOLD DEVICE 1
12	733348 L	DISPOSITIVO DI TENUTA 2	HOLD DEVICE 2
15	733358 N	INGRANAGGIO 19Z	GEAR, 19T
16	733359 P	INGRANAGGIO 45Z	GEAR, 45T
17	733360 L	INGRANAGGIO 14Z	GEAR, 14T
18	733361 H	INGRANAGGIO 17Z	GEAR, 17T
19	733362 A	INGRANAGGIO 30Z	GEAR, 30T
20	733357 D	BOCCOLA	BUSHING
21	733366 E	CUSCINETTO A SFERE	BALL BEARING
24A	733337 Z	DISPOSITIVO DI TENUTA IN SPUGNA 1	HOLD DEVICE, SPONGE 1
24B	733349 M	DISPOSITIVO DI TENUTA CONTENITORE	CONTAINER HOLD DEVICE
24C	733350 J	DISPOSITIVO DI TENUTA VISTA LATER.	SIDE HOLD DEVICE
25	733320 C	GRUPPO MESCOLATORE	MIXER ASSEMBLY
25A	733331 T	LASTRINA	PLATE
25B	735394 V	LASTRINA	PLATE
27B	733353 H	DISPOSITIVO DI TENUTA COPERTURA	COVER HOLD DEVICE
27C	733365 D	PIASTRINA	PLATE
28A	733351 F	DISPOSITIVO DI TENUTA 1	HOLD DEVICE 1
28B	733352 G	DISPOSITIVO DI TENUTA 2	HOLD DEVICE 2
29	733369 R	SENSORE TONER	TONER SENSOR
29A	733346 A	DISPOSITIVO DI TENUTA SENSORE	SENSOR HOLD DEVICE
30	993247 V	MANIGLIA SVILUPPATORE	DEVELOPPER HANDLE
31A	733355 B	LASTRINA	PLATE
37	733392 Z	DISPOSITIVO DI TENUTA 3	HOLD DEVICE 3
38	733391 Y	DISPOSITIVO DI TENUTA IN SPUGNA 2	HOLD DEVICE, SPONGE 2
39	735390 D	DISPOSITIVO DI TENUTA ANELLO	RING HOLD DEVICE
42	733421 N	DISPOSITIVO DI TENUTA 4	HOLD DEVICE 4
43	733420 Z	BOCCOLA	BUSHING
44	733321 Z	GRUPPO CONTATTO BIAS	BIAS CONTACT ASSEMBLY
45	734022 J	CABLAGGIO SENSORE TONER	TONER SENSOR HARNESS
47	730340 Z	GRUPPO RASCHIETTO	BLADE ASSEMBLY
49	733318 E	FERMO PER CARTUCCIA TONER	STOP CARTRIGE
50	430524 J	SUPPORTO	SUPPORT
51	993272 W	STRUTTURA GRUPPO DI SVILUPPO	FRAMEHOUSING DEVELOPING ASSEMBLY

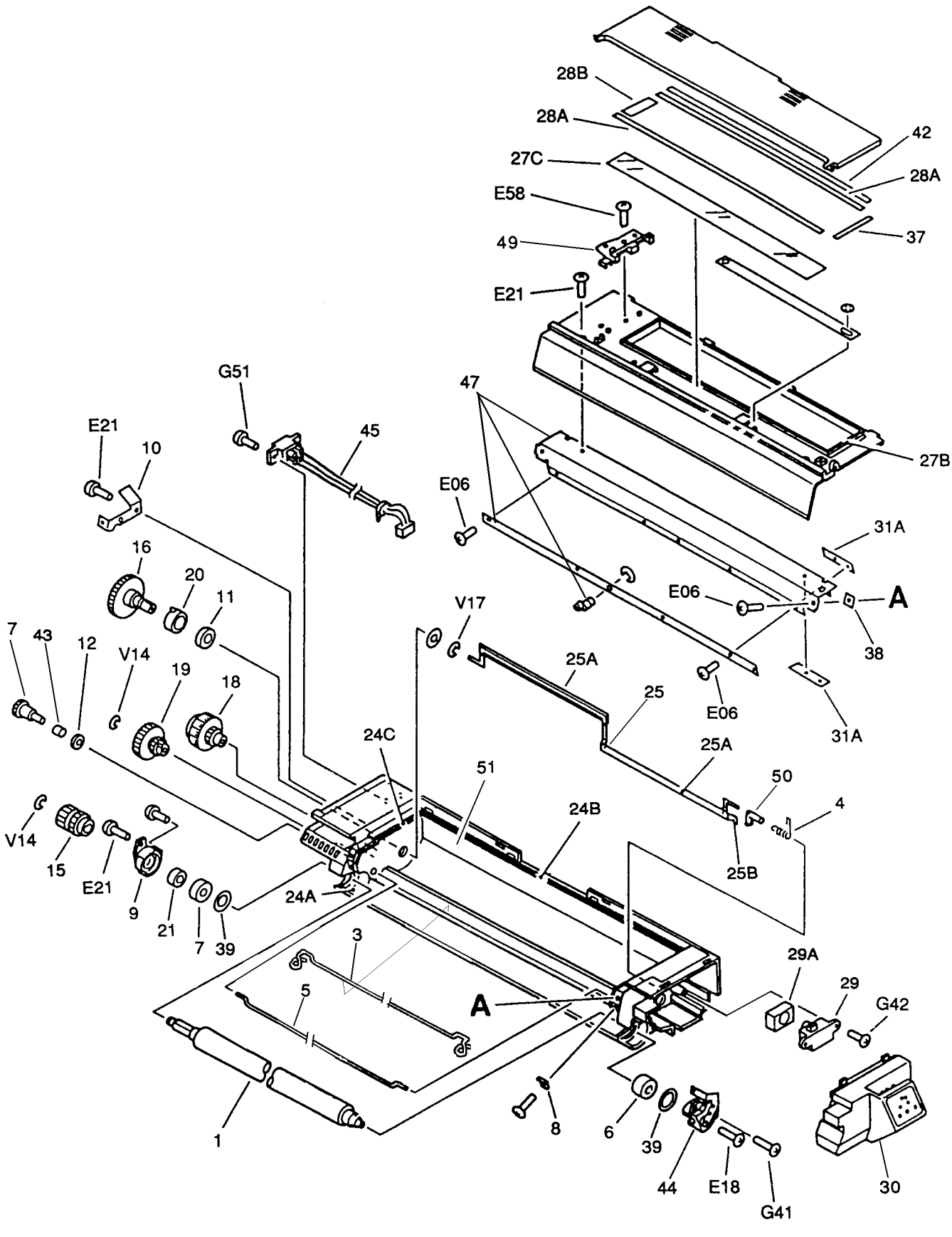
28B
28A
27C
E58
49
E21
42
28A
37
G51
47
45
E21
10
E06
27B
31A
16
20
11
E06
A
38
V17
7
43
12
V14
19
18
25A
25
E06
31A
24C
25A
51
50
4
V14
15
E21
9
21
7
39
24A
24B
25B
3
29A
29
G42
5
A
1
8
6
39
44
E18
G41
30

GRUPPO DI FISSAGGIO (1/2)
FIXING ASSEMBLY (1/2)

COPIA 8015 / 8016
COPIA 8515 / 8516

REF.	CODE	DESCRIZIONE	DESCRIPTION
	993792 Q	GRUPPO FUSORE 220 V. (C8015/8515)	FIXING ASSEMBLY 220 V. (C8015/8515)
	993793 R	GRUPPO FUSORE 240 V. (C8015/8515)	FIXING ASSEMBLY 240 V. (C8015/8515)
	992921 G	GRUPPO FUSORE 220 V. (C8016/8516)	FIXING ASSEMBLY 220 V. (C8016/8516)
	992904 Q	GRUPPO FUSORE 240 V. (C8016/8516)	FIXING ASSEMBLY 240 V. (C8016/8516)
1	735880 Z	RULLO FUSORE SUPERIORE	UPPER FIXING ROLLER
2	993383 N	RULLO FUSORE INFERIORE	LOWER FIXING ROLLER
5	733077 Y	GUIDA CARTA	PAPER GUIDE
8	993772 T	PIASTRA PRESS.DEL RULLO LATO ANT.	FRONT SIDE ROLLER PRESS. PLATE
9	993771 S	PIASTRA PRESS.DEL RULLO LATO POST.	REAR SIDE ROLLER PRESS. PLATE
11	733083 P	MOLLA A BALESTRA SWITCH TERMICO	THERMAL SWITCH LEAF SPRING
12	733085 R	PIASTRA ELETTRODO	ELECTRODE PLATE
13	733086 J	PIASTRA SUPP. RISCALDAT. LATO ANT.	FRONT SIDE HEATER MOUNT PLATE
14	733087 K	PIASTRA SUPP. RISCALDAT. LATO POST.	REAR SIDE HEATER MOUNT PLATE
16	733091 P	PIASTRINA	PLATE
17	733093 R	MOLLA A BALESTRA	SPRING, LEAF
22	733098 W	ELIMINATORE CARICHE STATICHE	STATIC CHARGE ELIMINATOR
23	733099 X	INGRANAGGIO 40Z	GEAR, 40T
26	733172 U	MOLLA A BALESTRA	SPRING, LEAF
44	733121 R	INGRANAGGIO 40Z	GEAR, 40T
45	733124 L	INGRANAGGIO 30Z/20Z	GEAR, 30Z/20Z
46	733123 K	INGRANAGGIO 29Z	GEAR, 29T
47	733125 M	INGRANAGGIO 18Z	GEAR, 18T
48	733127 P	INGRANAGGIO 23Z	GEAR, 23T
49	733126 N	INGRANAGGIO 24Z	GEAR, 24T
51	733128 Y	MOLLA DI TRAZIONE	SPRING, TENSION
52	993769 G	MOLLA DI COMPRESSIONE	SPRING, COMPRESSION
60	733148 C	INGRANAGGIO 22Z	GEAR, 22T
61	733149 D	BOCCOLA	BUSHING
62	733150 A	VITE A PASSO M3	STEPPED SCREW M3
65	734086 K	ANELLO DI FERMO	STOP RING
66	733147 T	RONDELLA A MOLLA	SPRING WASHER
70	733159 F	CUSCINETTO A SFERE	BALL BEARING
73	733162 S	GRUPPO LAMIERA ROTANTE	ROTARY PLATE ASSEMBLY
74	733082 N	SUPPORTO TERMOSWITCH	THERMOSWITCH MOUNT
76	993575 N	RISCALDATORE 220 V 900 W	HEATER 220 V 900 W
76	993576 P	RISCALDATORE 240 V 900 W	HEATER 240 V 900 W
77	733912 J	TERMISTORE	THERMISTOR
78	733911 R	SWITCH TERMICO	THERMAL SWITCH
79	734046 S	FOTOINTERRUTTORE	PHOTOINTERRUPTER

GRUPPO DI FISSAGGIO (1/2)
FIXING ASSEMBLY (1/2)

COPIA 8015 / 8016
COPIA 8515 / 8516

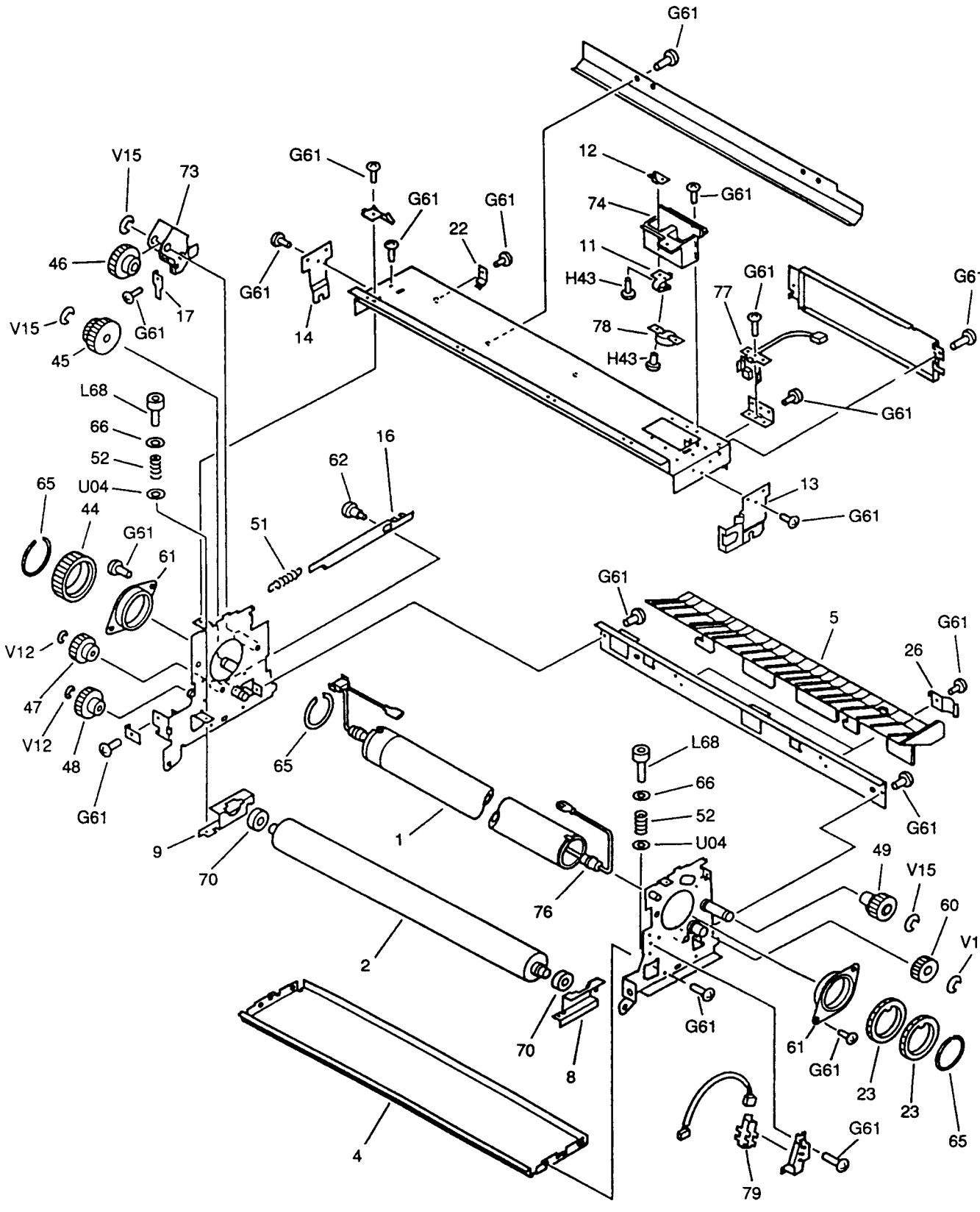

GRUPPO DI FISSAGGIO (2/2)
FIXING ASSEMBLY (2/2)

COPIA 8015 / 8016
COPIA 8515 / 8516

REF.	CODE	DESCRIZIONE	DESCRIPTION
28	733101 W	RULLO DI USCITA	DELIVERY ROLLER
29	733102 X	RULLO LUBRIFICATORE	LUBRICATION ROLLER
36	735467 W	PIASTRINA DI SUPPORTO RULLO	ROLLER MOUNT PLATE
39	733116 L	LEVA DI RILEVAMENTO CARTA	PAPER SENSING LEVER
40	733117 M	LEVA BLOCCAGGIO LUCE SENSORE	SENSOR LIGHT LOCKING LEVER
42	733119 X	ELIMINATORE DI CARICHE STATICHE	STATIC CHARGE ELIMINATOR
43	733120 U	MOLLA A BALESTRA	SPRING, LEAF
50	733137 R	INGRANAGGIO 26Z	GEAR, 26T
53	733138 S	MOLLA DI TRAZIONE	SPRING, TENSION
54	733139 T	MOLLA DI TRAZIONE	SPRING, TENSION
55	733140 G	MOLLA DI TRAZIONE	SPRING, TENSION
56	735470 D	MOLLA DI TRAZIONE	SPRING, TENSION
57	733157 V	MOLLA DI TRAZIONE	SPRING, TENSION
58	733143 X	BOCCOLA	BUSHING
59	733142 W	BOCCOLA	BUSHING
63	733151 X	VITE A PASSO M4	STEPPED SCREW M4
64	733158 E	BOCCOLA	BUSHING
67	733156 U	DENTINO STACCAFOGLIO INFERIORE	LOWER SEPARATION CLAW
68	733154 S	DENTINO STACCAFOGLIO SUPERIORE	UPPER SEPARATION CLAW
69	994245 U	RULLO DI USCITA SUPERIORE	UPPER DELIVERY ROLLER
70	994990 L	MANIGLIA (C8015/8515)	HANDLE (C8015/8515)
	992913 G	MANIGLIA (C8016/8516)	HANDLE (C8016/8516)
71	735468 F	SUPPORTO DENTINO SUPERIORE	PLATE HOLDER CLAW
72	735469 G	SUPPORTO DENTINO INFERIORE	PLATE HOLDER CLAW
73	735466 V	LAMIERA ATTACCO DENTINI	PLATE CLAW MOUNTING LOWER
80	733201 A	SQUADRETTA	PLATE SUPPORT
81	993581 D	MANIGLIA	HANDLE

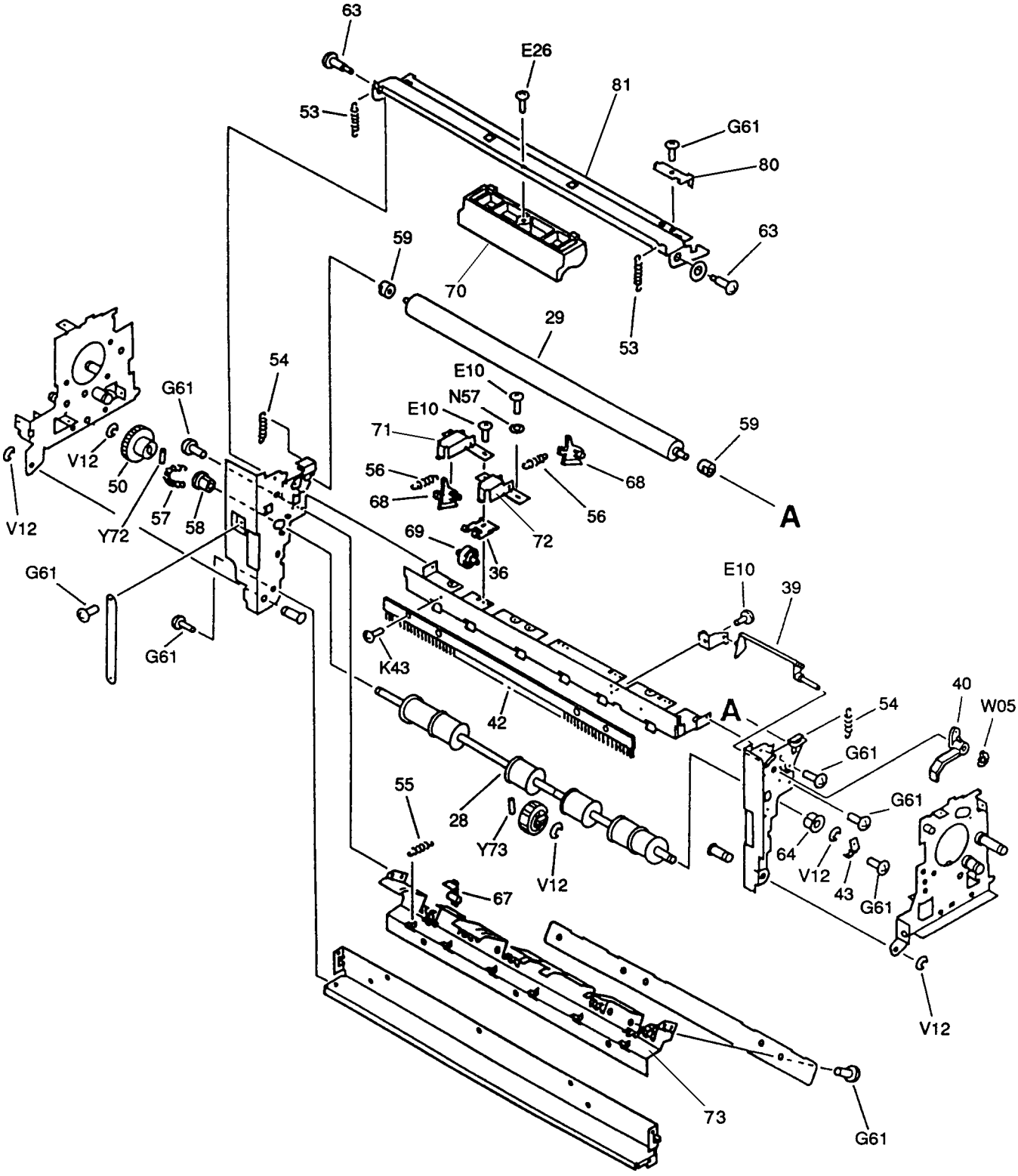
63
E26
81
53
G61
80
63
59
70
29
53
54
E10
N57
E10
71
59
G61
V12
50
56
68
68
56
57
58
V12
Y72
69
72
A
36
G61
E10
39
G61
K43
40
W05
54
A
42
G61
55
28
G61
Y73
64
V12
V12
43
G61
67
V12
73
G61

GR. PIASTRA GOVERNO IN CONTINUA
DC CONTROLLER PCB ASSEMBLY

COPIA 8015 / 8016
COPIA 8515 / 8516

REF.	CODE	DESCRIZIONE	DESCRIPTION
	413313 R	GR. PIASTRA GOVERNO CC (C8515)	DC CONTR. BOARD ASSY (C8515)
	413371 T	GR. PIASTRA GOVERNO CC (C8015)	DC CONTR. BOARD ASSY (C8015)
	612833 J	GR. PIASTRA GOVERNO CC (C8516)	DC CONTR. BOARD ASSY (C8516)
	612834 K	GR. PIASTRA GOVERNO CC (C8016)	DC CONTR. BOARD ASSY (C8016)

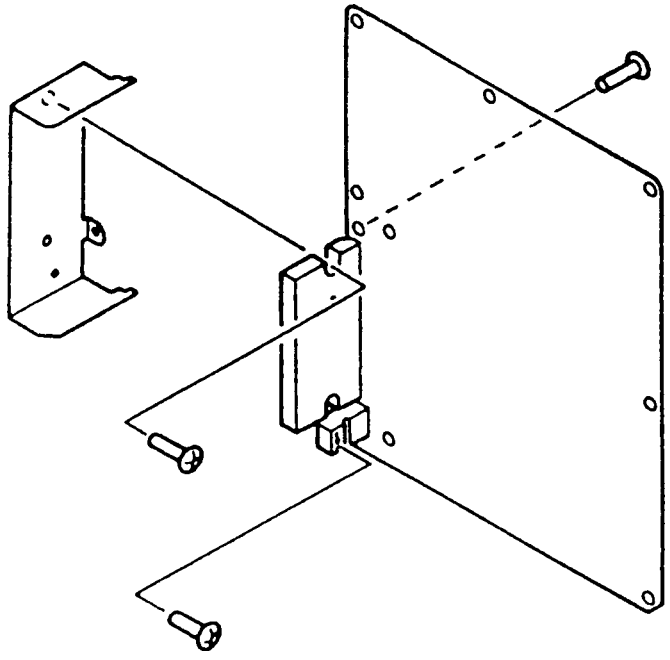

GRUPPO PIASTRA DRIVER CA
AC DRIVER PCB ASSEMBLY

COPIA 8015 / 8016
COPIA 8515 / 8516

REF.	CODE	DESCRIZIONE	DESCRIPTION
	413312 Q	GR. PIASTRA ALIM. PILOTAGGIO 220/240 V.	DRIVER POWER PCB ASSEMBLY 220/240 V
1	994909 X	SUPPORTO AC DRIVER	PLATE SUPPORT AC DRIVER

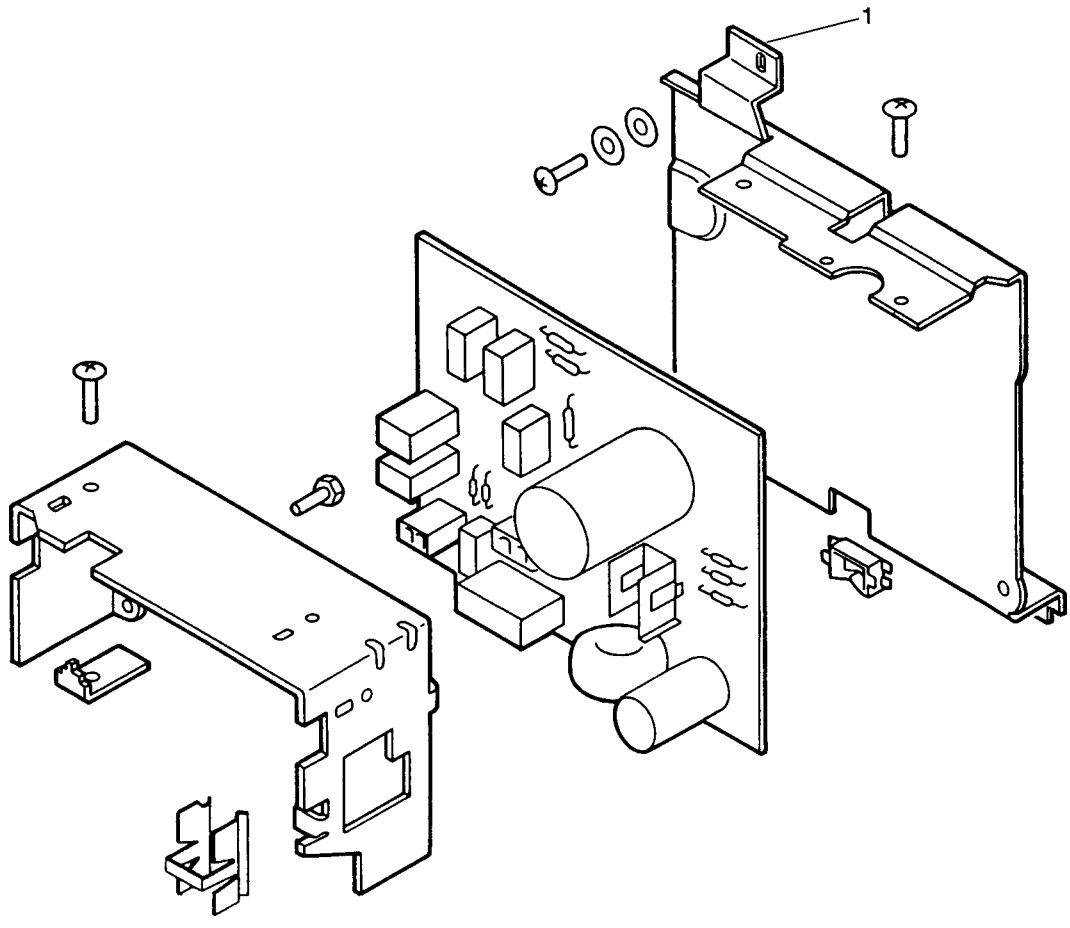

GRUPPO PIASTRA SENSORE AE
AE SENSOR PCB ASSEMBLY

COPIA 8015 / 8016
COPIA 8515 / 8516

REF.	CODE	DESCRIZIONE	DESCRIPTION
	993283 J	GRUPPO SENSORE AE	AE SENSOR ASSEMBLY

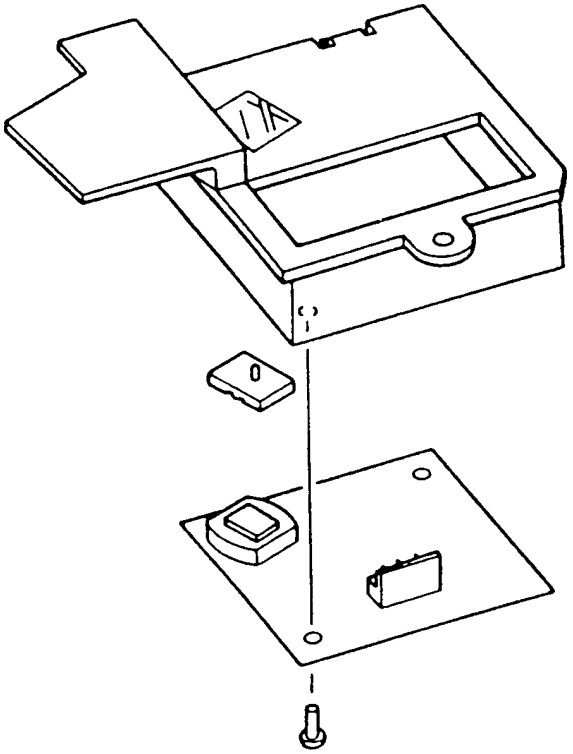

GRUPPO TRASFORMATORE ALTA TENSIONE
HV TRANSFORMER ASSEMBLY

COPIA 8015 / 8016
COPIA 8515 / 8516

REF.	CODE	DESCRIZIONE	DESCRIPTION
	413314 J	TRASFORMATORE ALTA TENSIONE	HIGH VOLTAGE TRANSFORMER

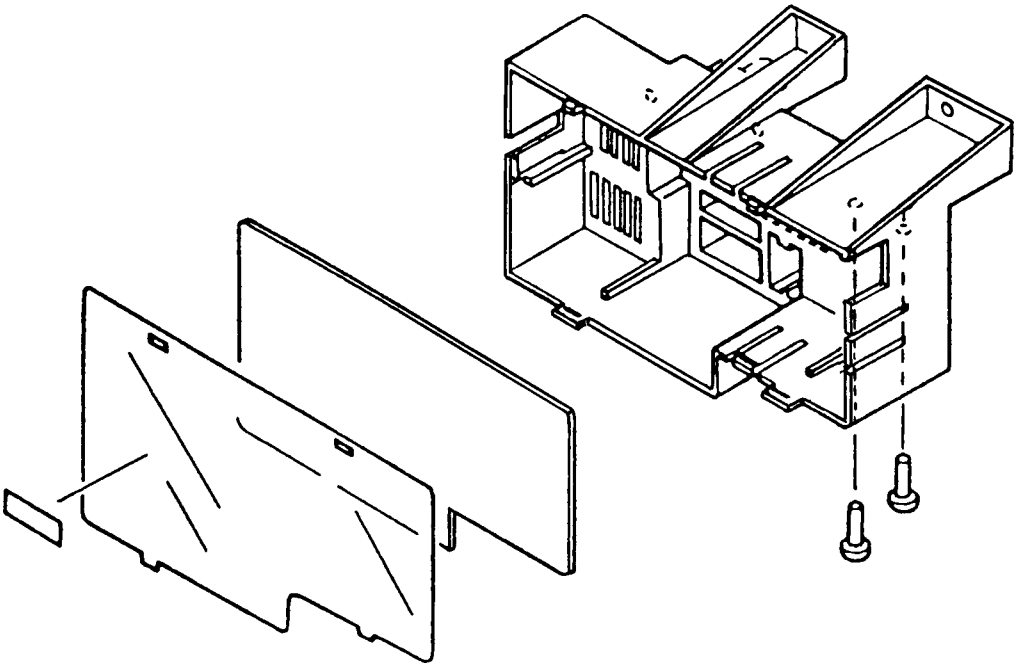

INDICE GENERALE DEI CODICI
GENERAL CODEX INDEX

INDICE GENERALE DEI CODICI - GENERAL CODES INDEX

CODICE CODE	PAGINA PAGE	CODICE CODE	PAGINA PAGE	CODICE CODE	PAGINA PAGE
362130A	46	732945S	42	733147T	52
362141H	21	732947U	24	733148C	52
362144C	21	732947U	26	733149D	52
362159K	42	732950B	24	733150A	52
362160Q	42	732950B	26	733151X	54
362190F	38	732955U	24	733154S	54
362191U	38	732955U	26	733156U	54
362193W	38	732961S	24	733157V	54
362194X	38	732961S	26	733158E	54
362196Z	38	732964V	22	733159F	52
362199C	38	732964V	24	733162S	52
362460M	50	732964V	26	733172U	52
362461A	50	732969A	24	733197N	8
362462B	50	732969A	26	733201A	54
362572H	19	732970F	24	733210E	40
413312Q	57	732970F	26	733214W	40
413313R	56	732971U	24	733215X	40
413314J	58	732971U	26	733266A	45
413371T	56	732976Z	22	733277D	10
430514Q	47	732976Z	24	733277D	12
430524J	50	732976Z	26	733279P	10
550505G	48	732983R	24	733279P	12
612833J	56	732983R	26	733279P	36
612834K	56	732984J	24	733279P	38
725257H	48	732984J	26	733318E	50
730111Y	31	732986L	24	733320C	50
730283D	10	732986L	26	733321Z	50
730283D	12	733006S	24	733325V	50
730286G	22	733006S	26	733331T	50
730286G	24	733010Z	24	733334W	50
730286G	26	733010Z	26	733335X	50
730340Z	50	733077Y	52	733336Y	50
732864Z	44	733082N	52	733337Z	50
732865S	44	733083P	52	733339B	50
732866T	44	733085R	52	733341D	50
732868D	44	733086J	52	733346A	50
732879G	42	733087K	52	733347B	50
732881K	42	733091P	52	733348L	50
732882L	42	733093R	52	733349M	50
732883M	42	733098W	52	733350J	50
732886Q	42	733099X	52	733351F	50
732887R	42	733101W	54	733352G	50
732894Q	42	733102X	54	733353H	50
732895R	42	733116L	54	733355B	50
732896J	42	733117M	54	733357D	50
732900A	42	733119X	54	733358N	50
732909F	42	733120U	54	733359P	50
732910T	42	733121R	52	733360L	50
732913J	42	733123K	52	733361H	50
732916M	42	733124L	52	733362A	50
732921J	28	733125M	52	733365D	50
732921J	29	733126N	52	733366E	50
732922K	29	733127P	52	733369R	50
732923L	28	733128Y	52	733386T	10
732923L	29	733137R	54	733386T	12
732924M	29	733138S	54	733391Y	50
732925N	29	733139T	54	733392Z	50
732931L	29	733140G	54	733404W	30
732935Q	29	733142W	54	733408A	30
732944Z	42	733143X	54	733408A	36

INDICE GENERALE DEI CODICI - GENERAL CODES INDEX

CODICE CODE	PAGINA PAGE	CODICE CODE	PAGINA PAGE	CODICE CODE	PAGINA PAGE
733408A	38	733912J	52	992928P	34
733412M	30	733915M	42	992930M	34
733413N	30	733918Y	17	992932B	34
733416R	30	733922L	33	992939J	8
733419U	30	734022J	50	992946R	6
733420Z	50	734046S	52	992955J	6
733421N	50	734055T	40	992963J	6
733431Q	36	734086K	52	993022F	44
733434K	36	734258K	6	993033A	40
733435L	36	734716W	36	993064R	48
733436M	36	734738C	29	993065J	48
733444V	36	734747D	10	993068V	24
733444V	38	734747D	12	993068V	26
733445W	36	734748N	10	993071Q	24
733445W	38	734748N	12	993071Q	26
733446X	36	734772E	42	993073J	46
733447Y	36	734777B	42	993086G	14
733448H	36	734777B	44	993112E	10
733448H	38	734842V	42	993112E	12
733450F	36	734915N	42	993115H	20
733450F	38	734945U	22	993125B	46
733451U	36	734946V	22	993127D	10
733451U	38	734947W	22	993127D	12
733453W	36	734986N	22	993131H	10
733453W	38	735314U	24	993131H	12
733454X	36	735314U	26	993137F	10
733454X	38	735315V	24	993137F	12
733478F	48	735315V	26	993139R	33
733479G	48	735316W	24	993156J	14
733484N	48	735316W	26	993157K	10
733485P	47	735342G	30	993157K	12
733485P	48	735354C	8	993164J	40
733511Q	47	735390D	50	993167M	10
733512R	47	735394V	50	993167M	12
733545S	31	735466V	54	993168W	33
733681T	8	735467W	54	993169X	10
733682U	8	735468F	54	993169X	12
733685X	14	735469G	54	993171R	10
733702G	10	735470D	54	993171R	12
733702G	12	735488U	6	993187A	14
733710B	10	735849D	42	993188K	10
733710B	10	735850A	14	993188K	12
733710B	12	735853Z	6	993192F	34
733710B	12	735880Z	52	993197C	14
733714T	10	992458Y	6	993206V	10
733714T	10	992461K	6	993206V	12
733714T	10	992767V	6	993211R	8
733714T	12	992898J	10	993217P	45
733714T	12	992898J	12	993226Q	46
733714T	12	992900Y	10	993235R	24
733730F	10	992900Y	12	993235R	26
733730F	12	992904Q	52	993236J	24
733742F	10	992905R	34	993236J	26
733742F	12	992913G	54	993243Z	29
733761A	8	992917C	34	993245T	10
733864S	31	992921G	52	993245T	12
733865T	31	992923A	6	993247V	50
733904T	36	992925C	6	993251Z	46
733908F	29	992926D	6	993252S	10
733911R	52	992927E	6	993252S	12

INDICE GENERALE DEI CODICI - GENERAL CODES INDEX

CODICE CODE	PAGINA PAGE	CODICE CODE	PAGINA PAGE	CODICE CODE	PAGINA PAGE
993262U	8	993763S	10	994236K	18
993272W	50	993763S	12	994236K	19
993283J	22	993764T	10	994245U	54
993283J	24	993764T	12	994311N	18
993283J	26	993766V	14	994312P	18
993283J	58	993769G	52	994313Q	18
993287N	14	993771S	52	994316K	18
993288X	28	993772T	52	994317L	6
993288X	29	993774V	17	994318V	6
993294M	30	993775W	17	994320T	6
993295N	30	993784Q	32	994323J	6
993296P	14	993785R	32	994324K	16
993298Z	14	993786J	32	994327N	16
993383N	52	993787K	32	994333L	31
993489R	20	993792Q	52	994338Z	31
993507K	14	993793R	52	994345Y	6
993508U	14	993808Z	10	994349C	6
993510R	44	993808Z	12	994350H	6
993511E	24	993880M	14	994355S	34
993511E	26	993880M	14	994356T	34
993512F	14	993907L	31	994360B	34
993512F	30	993928Q	31	994361Y	34
993513G	30	993930N	31	994368F	34
993515A	42	993931B	31	994373U	8
993516B	42	993943P	16	994379A	6
993548T	20	993950S	32	994394J	34
993548T	21	993952Q	32	994399X	34
993557L	47	993957M	32	994440U	6
993563J	10	993960U	32	994447P	6
993563J	12	993963K	32	994455P	6
993564K	44	993964L	32	994485E	32
993565L	42	993968Y	32	994486F	32
993566M	14	993983G	31	994515B	14
993567N	14	993990K	36	994518N	17
993568X	42	993992H	6	994534E	33
993568X	44	994047R	10	994548U	45
993575N	52	994047R	12	994548U	46
993576P	52	994109V	50	994550S	10
993579S	24	994148T	10	994550S	12
993579S	26	994148T	12	994550S	24
993581D	54	994160T	10	994550S	26
993607X	34	994160T	12	994550S	33
993621L	34	994172K	10	994558W	8
993645U	34	994172K	12	994771T	22
993675S	34	994173L	10	994787L	6
993676T	34	994173L	12	994909X	57
993677U	34	994174M	10	994942P	8
993681R	34	994174M	12	994949W	36
993682J	34	994175N	10	994954K	10
993690W	34	994175N	12	994954K	12
993699T	34	994178Z	36	994956M	40
993701V	10	994178Z	38	994963L	36
993701V	12	994179S	10	994978T	8
993706S	34	994179S	12	994983H	6
993709D	24	994181D	10	994984A	6
993709D	26	994181D	12	994985B	6
993730V	10	994182E	10		
993730V	12	994182E	12		
993731J	10	994186A	21		
993731J	12	994224P	16		

ALLEGATI
ATTACHMENTS

COMPONENTI MECCANICI STANDARD

Pag.

I. VITI A-4

B. Viti a testa cilindrica A-5

E. Viti a testa cilindrica A-6

F. Viti a testa conica A-7

G. Viti autofilettanti A-8

H. Viti a testa cilindrica con rondella elastica A-9

K. Viti con testa a rondella A-9

L. Viti a testa cilindrica con cava esagonale A-10

II. DADI A-11

M. Dadi esagonali A-11

III. RONDELLE E RONDELLE DISTANZIALI A-12

N - S - T. Rondelle distanziali A-12

U. Rondelle piane, rondelle elastiche, rondelle dentate A-14

IV. ANELLI DI TENUTA A-17

V. Anelli elastici A-17

W. Anelli elastici di sicurezza A-18

V. SPINE A-19

Y. Spine elastiche A-19

VI. DISTANZIALI A-21

Z. Distanziali A-21

INDICE CODICI ALLEGATI A-22

STANDARD FASTENERS

Page

I. SCREWS A-4

B. Pan head machine screws A-5

E. Binding head machine screws A-6

F. Flat head machine screws A-7

G. Selt-tapping screws A-8

H. Pan head machine screws with captive spring washer A-9

K. Washer head machine screws A-9

L. Hex socket setscrews and socket head cap screws A-10

II. NUTS A-11

M. Hexagon nuts A-11

III. WASHERS AND SHIM WASHERS A-12

N - S - T. Shim washers A-12

U. Plain washers, spring washers and toothed lock washers A-14

IV. RETAINING RINGS A-17

V. "E" rings A-17

W. Grip rings A-18

V. PINS A-19

Y. Spring and dowel pins A-19

VI. SPACERS A-21

Z. Spacers A-21

ATTACHMENTS CODES INDEX A-22

I. VITI - SCREWS

- **Come interpretare i codici.**
- **How to read Part Numbers.**

- **Viti** (ad eccezione delle viti con testa cava esagonale)
- **Screws** (except socket head cap screws)

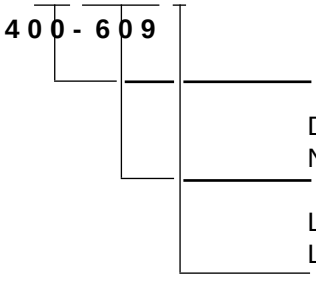

Diametro nominale (d) Nominal diameter (D)	M4.0
Lunghezza (l) Length (l)	6.0 mm
Materiale e trattamento superficiale Material and surface treatment	Acciaio (zincato nero) (vedere tabella 1) Steel (black zinc plated) (see table 1)

- **Viti con testa cava esagonale**
- **Socket head cap screws**

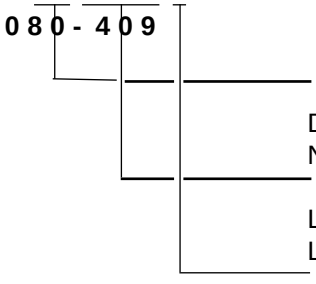

Diametro nominale (d) Nominal diameter (D)	M8
Lunghezza (l) Length (l)	40 mm
Materiale e trattamento superficiale Material and surface treatment	Acciaio (zincato nero) (vedere tabella 1) Steel (black zinc plated) (see table 1)

- **Materiale e trattamento superficiale**
- **Material and surface treatment**

N. No.	Materiale Material	Trattamento superficiale Surface treatment	Colore Color
1	Acciaio inossidabile Stainless	Annerito Blackened	Nero Black
2		Senza trattamento superficiale Without surface treatment	Bianco White
3	Ottone Brass	Nichelato Nickel plated	Bianco White
4		Nichelato nero Black nickel plated	Nero Black
5	Acciaio Steel	Zincato Zinc plated	Giallo Yellow
6		Placcato nichel e cromo Nickel and chrome plated	Bianco White
7		Nichelato Nickel plated	Bianco White
8		Fosfato Phosphated	Nero Black
9		Zincato nero Black zinc plated	Nero Black

B. VITI A TESTA CILINDRICA
PAN HEAD MACHINE SCREWS

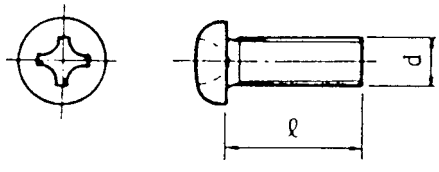

Num. Riferimento Key No.	Caratteristiche Characteristics	Codice Code
B29	300-609	
B36	301-009	
B42	301-609	
B54	400-609	

E. VITI A TESTA CILINDRICA
BINDING HEAD MACHINE SCREWS

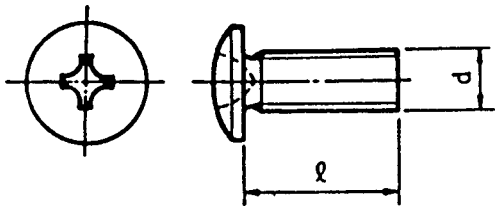

Num. Riferimento Key No.	Caratteristiche Characteristics	Codice Code
E06	300-403	734703 A
E07	300-404	
E08	300-406	
E10	300-409	734706 D
E14	300-506	
E15	300-509	734761 B
E18	300-603	734703 A
E19	300-606	049507 B
E21	300-609	139568 E
E22	300-801	
E26	300-809	734708 P
E29	301-009	049827 T
E32	301-209	139567 V
E34	301-604	
E37	301-609	726910 V
E38	302-003	
E41	302-009	734711 Z
E44	302-509	139574 U
E50	400-409	
E51	400-506	
E52	400-509	
E54	400-603	734712 S
E55	400-604	
E56	400-606	734713 T
E58	400-609	734716 W
E61	400-806	734714 U
E62	400-809	734717 X
E65	401-006	734702 H
E67	401-009	734758 Q
E72	401-209	
E76	401-609	734719 H
E81	402-509	734720 E
E83	403-009	
E90	500-609	
E91	500-809	
E94	501-609	

F. VITI A TESTA CONICA
FLAT HEAD MACHINE SCREWS

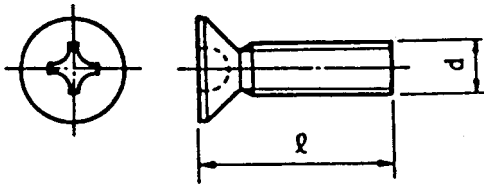

Num. Riferimento Key No.	Caratteristiche Characteristics	Codice Code
F26	300-609	
F28	300-806	
F30	300-809	726907 X
F31	301-002	
F62	400-609	

G. VITI AUTOFILETTANTI
SELF-TAPPING SCREWS

- Viti autofilettanti a testa cilindrica
- Pan head self-tapping screws

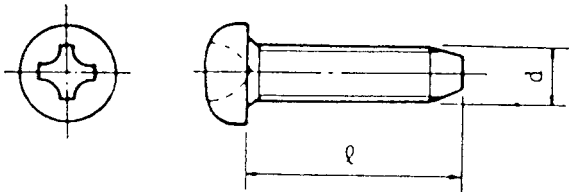

Num. Riferimento Key No.	Caratteristiche Characteristics	Codice Code
G12	300-609	139571 Z
G13	300-809	
G16	300-609	734730 G
G17	300-809	049562 H
G25	400-809	734733 X
G26	400-209	
G30	401-009	734760 N

- Viti autofilettanti a testa cilindrica
- Binding head self-tapping screws

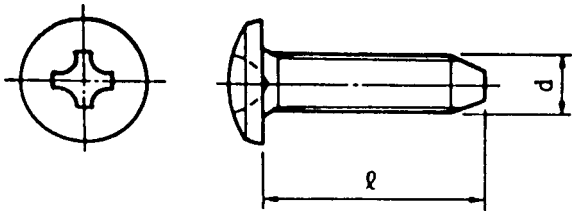

Num. Riferimento Key No.	Caratteristiche Characteristics	Codice Code
G31	260-509	
G41	300-609	734730 G
G42	300-809	734731 V
G43	301-009	
G51	400-609	734732 W
G52	400-809	734733 X
G53	401-009	139559 D
G54	401-209	139560 A
G55	402-009	
G61	300-609	734707 E

H. VITI A TESTA CILINDRICA CON RONDELLA ELASTICA
PAN HEAD MACHINE SCREWS WITH CAPTIVE SPRING WASHER

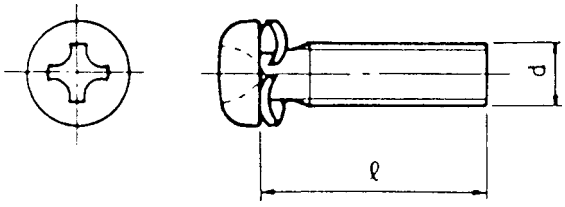

Num. Riferimento Key No.	Caratteristiche Characteristics	Codice Code
H42	300-505	
H43	300-605	734707 E + 734770 Q
H48	302-005	734711 Z + 734770 Q

K. VITI CON TESTA A RONDELLA
WASHER HEAD MACHINE SCREWS

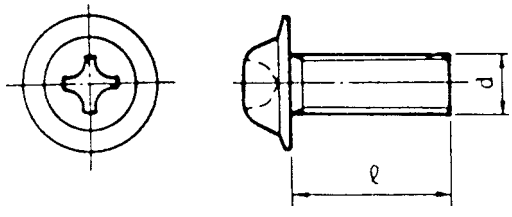

Num. Riferimento Key No.	Caratteristiche Characteristics	Codice Code
K41	300-409	
K43	300-609	734740 J
K44	300-809	734724 W
K45	301-009	734725 X
K46	301-209	
K61	400-409	
K63	400-609	734726 Y
K64	400-809	734727 Z
K66	401-209	726969 C
K67	401-609	726966 Z

L. VITI A TESTA CILINDRICA CON CAVA ESAGONALE
HEX SOCKET SETSCREWS AND SOCKET HEAD CAP SCREWS

- Viti senza testa con cava esagonale
- Hex socket setscrews

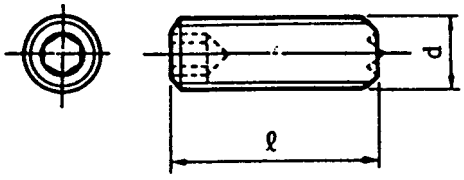

Num. Riferimento Key No.	Caratteristiche Characteristics	Codice Code
L07	400-408	
L08	400-508	
L09	300-809	049678 V
L10	400-808	
L11	401-008	

- Viti a testa cilindrica con cava esagonale
- Socket head cap screws

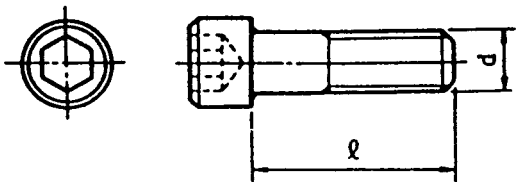

Num. Riferimento Key No.	Caratteristiche Characteristics	Codice Code
L62	040-069	734773 F
L64	040-109	726964 X
L65	040-129	
L66	040-169	
L67	040-209	
L68	040-259	734774 G

II. DADI - NUTS

M. DADI ESAGONALI
HEXAGON NUTS

Classe 1 Classe 3
Class 1 Class 3

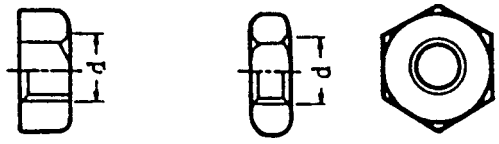

- **Come interpretare i codici.**
- **How to read Part Numbers.**

2 1 0 0 - 3 0 9

Dado esagonale Hexagon nut	210....Classe 1 220....Classe 3
Diametro nominale (d) Nominal diameter (d)	M3
Materiale e trattamento superficiale Material and surface treatment	Acciaio (zincato nero) Steel (black zink plated)

Num. Riferimento Key No.	Caratteristiche (Classe 1) Characteristics (Class 1)	Codice Code
M03	2100-309	
M04	2100-409	734986 N
M05	2100-509	
M06	2100-609	139608 P
M55	2200-509	938223 V

III. RONDELLE E RONDELLE DISTANZIALI
WASHERS AND SHIM WASHERS

N - S - T. RONDELLE DISTANZIALI
SHIM WASHERS

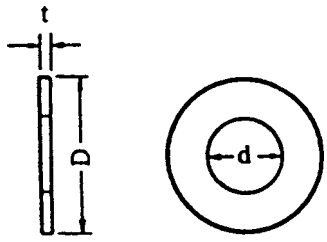

- **Come interpretare i codici.**
- **How to read Part Numbers.**

2 - 6 2 5

Diametro interno (d) Inner diameter (d)	2.6 mm	
Diametro esterno (D) Outer diameter (D)	Classe 2 Class 2	(Vedere tabella 2) (See table 2)
Codice spessore Thickness code	0.5 mm	(Vedere tabella 3) (See table 3)

Num. Riferimento Key No.	Caratteristiche Characteristics	Codice Code
N52	3-135	734735 Z
N57	3-139	734741 F
N92	4-135	734757 F
S49	6-213	
S61	6-225	726844 X
S67	6-231	734776 A
S68	6-232	
S69	6-233	049729 Q
S71	6-235	
S74	6-237	
S75	6-239	726967 S
S95	6-735	734756 E
T53	8-213	
T61	8-221	
T65	8-225	734737 T
T69	8-229	734738 C
T72	8-232	

Tabella 2 - Table 2

d(mm)	D(mm)		
	Classe 1 Class 1	Classe 2 Class 2	Classe 3 Class 3
1.5	-	2.6	3.2
1.8	2.7	3.1	3.7
2.1	3.2	3.6	4.2
2.3	3.6	4	4.6
2.6	4	4.4	5
3.1	4.6	5	5.6
3.6	5.4	5.8	6.4
4.1	5.7	6.6	8
4.6	6.4	7.4	9
5.2	7.2	8.2	10
5.7	7.8	9	11
6.2	8.5	9.8	12
6.7	9.2	10.5	13
7.2	10	11.4	14
7.7	10.6	12.2	15
8.2	11.4	13	16
8.7	12	13.8	17
9.2	12.8	14.6	18
9.7	13.5	15.4	19

Tabella 3 - Table 3

Codice spessore Thickness code	t(mm)
0	0.05
1	0.1
2	0.2
3	0.3
4	0.4
5	0.5
6	0.6
7	0.7
8	0.8
9	1

U. RONDELLE PIANE, RONDELLE ELASTICHE, RONDELLE DENTATE
PLAIN WASHERS, SPRING WASHERS AND TOOTHED LOCK WASHERS

- Rondelle piane
- Plain washers

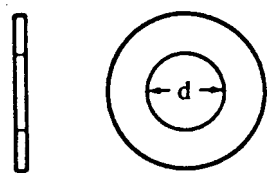

- Come interpretare i codici.
- How to read Part Numbers.

0- 3 0 7

Diametro interno (d) Inner diameter (d)	3.0 mm
Materiale e trattamento superficiale Material and surface treatment	Acciaio (Nichelato) Steel (Nickel plated)

Num. Riferimento Key No.	Caratteristiche Characteristics	Codice Code
U03	0-307	
U04	0-407	940103 C
U06	0-607	

- Rondelle elastiche
- Spring washers

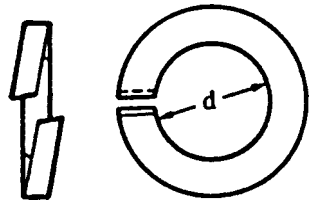

- Come interpretare i codici.
- How to read Part Numbers.

0 - 5 0 7

Diametro interno (d) Inner diameter (d)	5.0 mm
Materiale e trattamento superficiale Material and surface treatment	Acciaio (Nichelato) Steel (Nickel plated)

Num. Riferimento Key No.	Caratteristiche Characteristics	Codice Code
U53	0-307	727004 S
U54	0-407	
U55	0-507	
U56	0-607	

- Rondelle dentate
- Toothed lock washers

Denti interni
Inner toothed

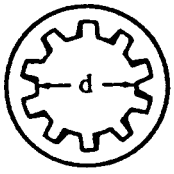

Denti esterni
Outer toothed

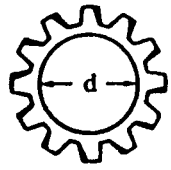

- Come interpretare i codici.
- How to read Part Numbers.

4 1 0 0 - 3 0 2

410 ...	Tipo con denti interni Inner toothed type	
420 ...	Tipo con denti esterni Outer toothed type	
Diametro interno (d) Inner diameter (d)		3 mm
Materiale e trattamento superficiale Material and surface treatment		Acciaio inossidabile (senza trattamento superficiale) Stainless (without surface treatment)

Num. Riferimento Key No.	Caratteristiche Characteristics	Codice Code
U83	4100-302	139613 T
U84	4100-402	
U91	4200-302	734768 J
U92	4200-402	734769 K

IV. ANELLI DI TENUTA - RETAINING RINGS

V. ANELLI ELASTICI
"E" RINGS

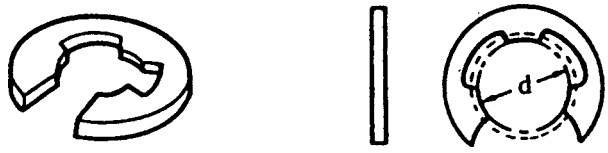

- **Come interpretare i codici.**
- **How to read Part Numbers.**

1 1 0 0 - 1 7 2

110 ...	Classe 1 Class 1	2	Acciaio inox (senza trattamento sup.) Stainless (without surface treatment)
120 ...	Classe 2 Class 2	7	Acciaio (nichelato) Steel (nickel plated)

Diametro interno (d) — 1.7 mm
Inner diameter (d)

Materiale e trattamento superficiale
Material and surface treatment

Num. Riferimento Key No.	Caratteristiche Characteristics	Codice Code
V04	1100-172	
V06	1100-242	139616 W
V07	1100-282	
V08	1100-322	049746 R
V09	1100-372	
V10	1100-402	945400 B
V11	1100-422	
V12	1100-502	945500 F
V13	1100-582	
V14	1100-602	
V15	1100-642	734746 C
V16	1100-742	
V17	1100-802	
V57	1200-402	139620 E
V58	1200-502	
V70	1200-907	

W. ANELLI ELASTICI DI SICUREZZA
GRIP RINGS

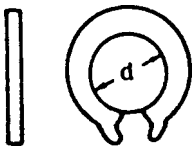

- **Come interpretare i codici.**
- **How to read Part Numbers.**

0 - 5 0 2

Diametro interno (d) Inner diameter (d)	5.0 mm
Materiale e trattamento superficiale Material and surface treatment	Acciaio inossidabile (senza trattamento superficiale) Stainless (without surface treatment)

Num. Riferimento Key No.	Caratteristiche Characteristics	Codice Code
W03	0-302	734749 P
W05	0-402	734750 L
W07	0-502	049653 L
W08	0-602	734751 H
W10	0-802	734752 A
W12	0-002	

V. SPINE - PINS

Y. SPINE E SPINE ELASTICHE
SPRING AND DOWEL PINS

- **Spine elastiche**
- **Spring pins**

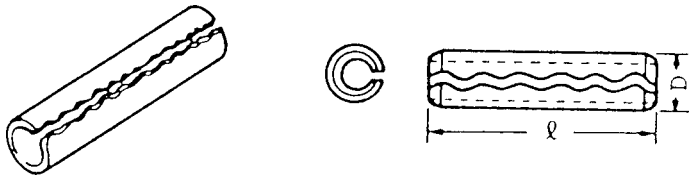

- **Come interpretare i codici.**
- **How to read Part Numbers.**

2 0 0 - 1 2 2

Diametro nominale (D) Nominal diameter (D)	2.0 mm
Lunghezza (l) Length (l)	12 mm
Materiale e trattamento superficiale Material and surface treatment	Acciaio inossidabile (senza trattamento superficiale) Stainless (without surface treatment)

Num. Riferimento Key No.	Caratteristiche Characteristics	Codice Code
Y14	160-122	734747 D
Y15	160-142	734748 N
Y24	200-102	
Y25	200-122	
Y26	200-142	
Y27	200-162	
Y42	300-082	139626 Y
Y43	300-102	139625 X
Y44	300-122	
Y45	300-142	

- **Spine**
- **Dowel pins**

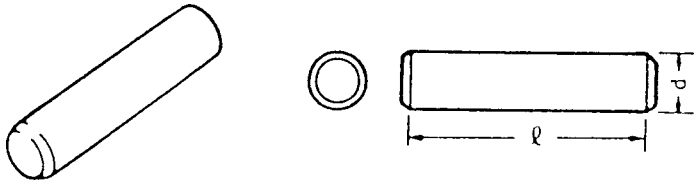

- **Come interpretare i codici.**
- **How to read Part Numbers.**

2 0 0 - 0 8 2

Diametro nominale (d) Nominal diameter (d)	2.0 mm
Lunghezza (l) Length (l)	8 mm
Materiale e trattamento superficiale Material and surface treatment	Acciaio inossidabile (senza trattamento superficiale) Stainless (without surface treatment)

Num. Riferimento Key No.	Caratteristiche Characteristics	Codice Code
Y71	200-082	049642 R
Y72	200-102	734742 G
Y73	200-122	734743 H
Y74	200-142	049679 W
Y75	200-162	734744 A
Y76	200-182	734745 B
Y80	200-252	
Y81	300-142	

VI. DISTANZIALE - SPACERS

Z. DISTANZIALE
SPACERS

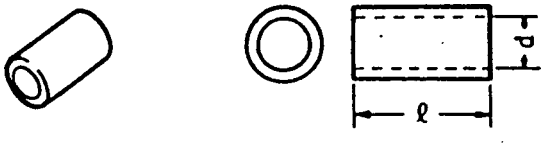

- **Come interpretare i codici.**
- **How to read Part Numbers.**

3 0 0 - 3 0 5

Diametro nominale (d) Nominal diameter (d)	3.0 mm
Lunghezza (l) Length (l)	3.0 mm
Materiale e trattamento superficiale Material and surface treatment	Acciaio (zincato) Steel (zinc plated)

Num. Riferimento Key No.	Caratteristiche Characteristics	Codice Code
Z26	300-805	
Z31	301-805	139611 Z
Z42	400-305	
Z43	400-405	
Z45	400-605	

INDICE CODICI ALLEGATI - ATTACHMENTS CODES INDEX

CODICE CODE	PAGINA PAGE	CODICE CODE	PAGINA PAGE	CODICE CODE	PAGINA PAGE
049507B	6	734743H	20		
049562H	8	734744A	20		
049642R	20	734745B	20		
049653L	18	734746C	17		
049678V	10	734747D	19		
049679W	20	734748N	19		
049729Q	12	734749P	18		
049746R	17	734750L	18		
049827T	6	734751H	18		
139559D	8	734752A	18		
139560A	8	734756E	12		
139567V	6	734757F	12		
139568E	6	734758Q	6		
139571Z	8	734760N	8		
139574U	6	734761B	6		
139608P	11	734768J	16		
139611Z	21	734769K	16		
139613T	16	734770Q	9		
139616W	17	734773F	10		
139620E	17	734774G	10		
139625X	19	734776A	12		
139626Y	19	734986N	11		
726844X	12	938223V	11		
726907X	7	940103C	14		
726910V	6	945400B	17		
726964X	10				
726966Z	9				
726967S	12				
726969C	9				
727004S	15				
734702H	6				
734703A	6				
734706D	6				
734707E	8				
734707E	9				
734708P	6				
734711Z	6				
734711Z	9				
734712S	6				
734713T	6				
734714U	6				
734716W	6				
734717X	6				
734719H	6				
734720E	6				
734724W	9				
734725X	9				
734726Y	9				
734727Z	9				
734730G	8				
734731V	8				
734732W	8				
734733X	8				
734735Z	12				
734737T	12				
734738C	12				
734740J	9				
734741F	12				
734742G	20				