Field Engineering Library

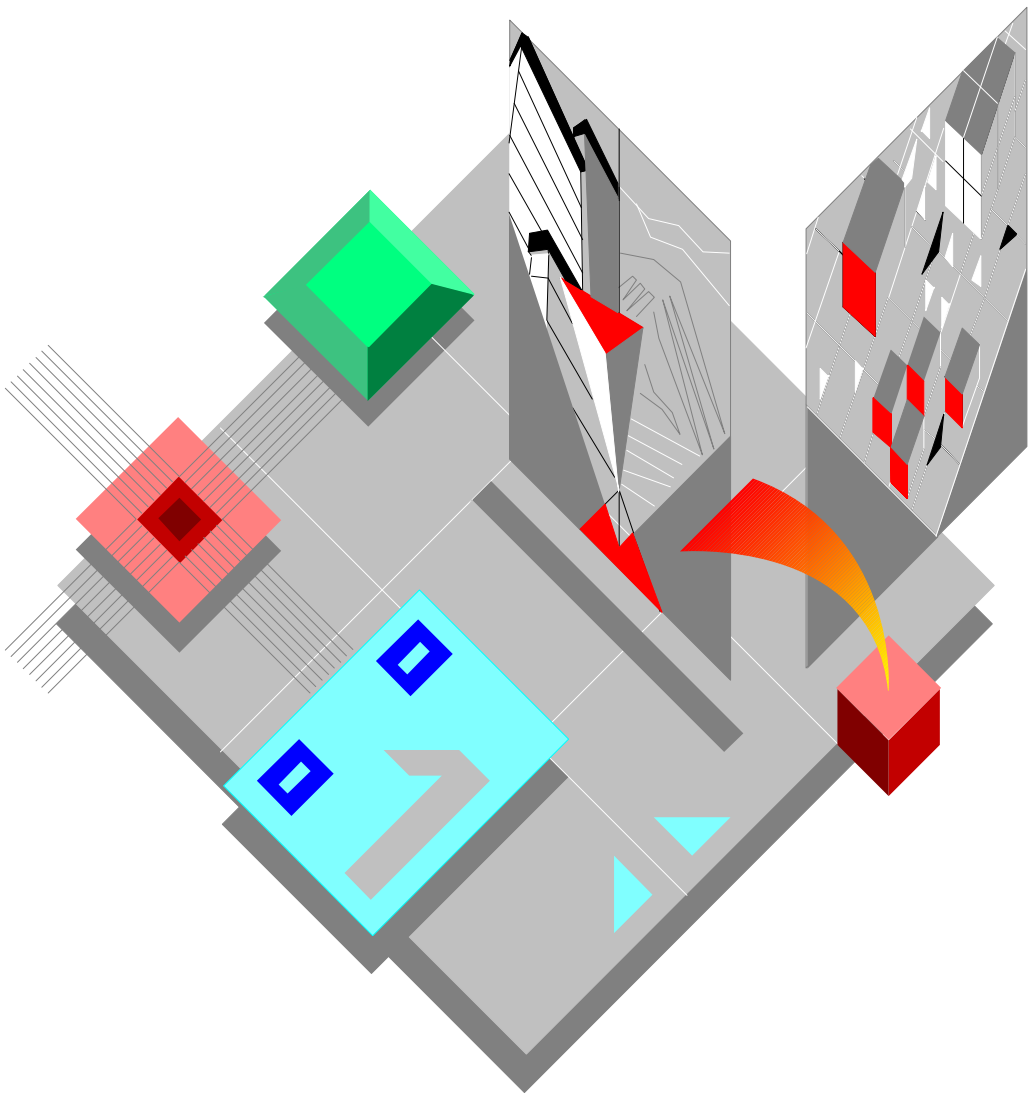

COPIA 8020
COPIA 8520

CATALOGO PARTI DI RICAMBIO
SPARE PARTS CATALOGUE

Copyright © 1997 Olivetti Lexikon S.p.A.

olivetti

COPIA - COPIER

COPIA 8020/8520

CATALOGO PARTI DI RICAMBIO
SPARE PARTS CATALOGUE

Code 2521902R-02

IMPORTANTE

PUBBLICAZIONE REDATTA DA OLIVETTI LEXIKON (GESTIONE RICAMBI E SCORTE). QUESTO CATALOGO È L' UNICO DOCUMENTO AL QUALE FARE RIFERIMENTO PER ORDINARE LE PARTI DI RICAMBIO.

PER EVENTUALI INFORMAZIONI RIVOLGERSI AL NUMERO:
FAX: +39.125.524025

IMPORTANT

THIS PUBLICATION IS WRITTEN BY OLIVETTI LEXIKON (SPARE PARTS DEPARTMENT). THIS CATALOGUE IS THE ONLY DOCUMENT TO WHICH REFERENCE MAY BE MADE FOR ORDERING SPARE PARTS.

REQUESTS FOR ADDITIONAL INFORMATION SHOULD BE FAXED TO THE FOLLOWING NUMBER:
FAX: +39.125.524025.

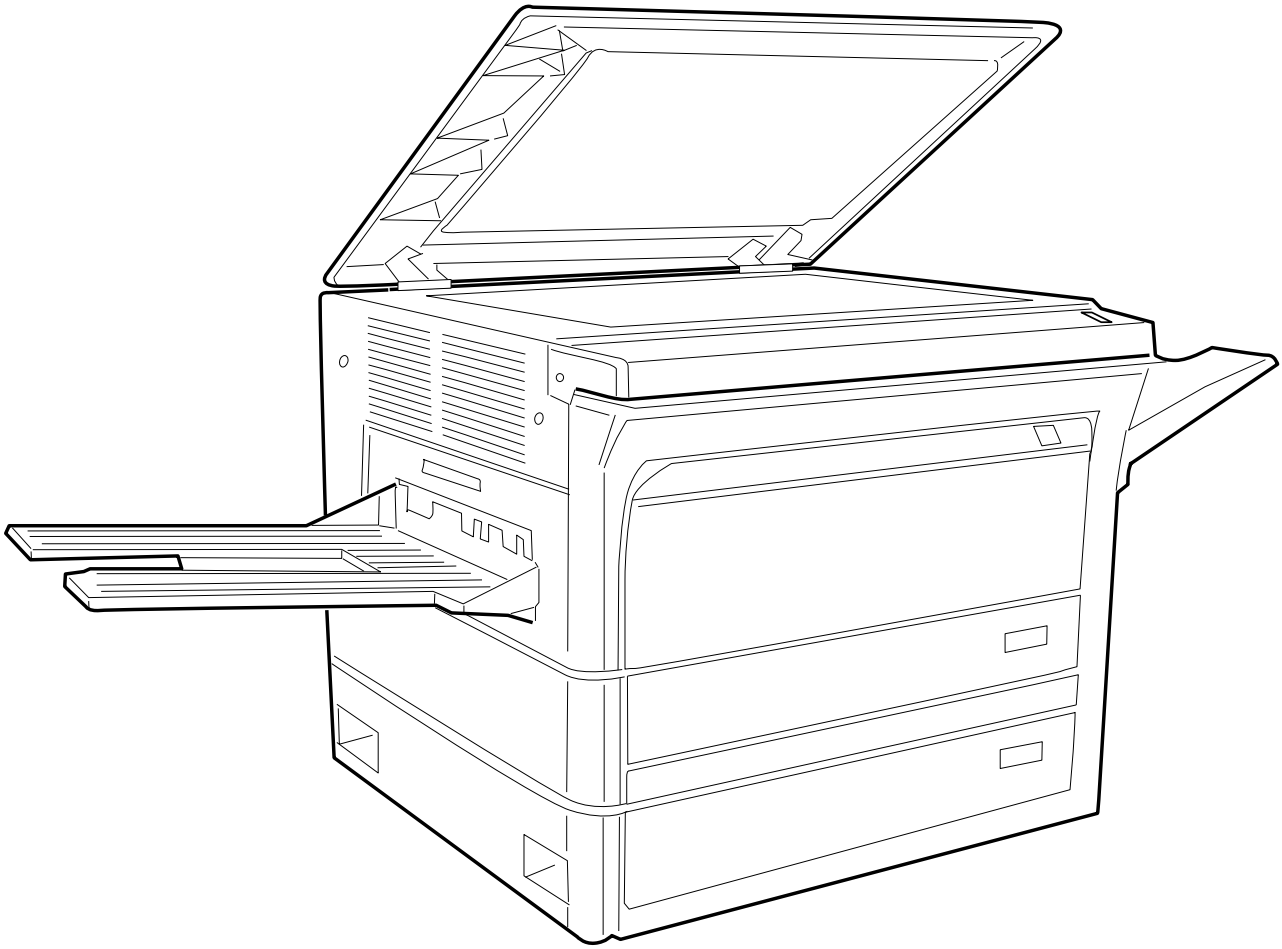

COPIA 8020
COPIA 8520

INDICE

COPIA 8020/8520

SCHEMA DELLA POSIZIONE DEI GRUPPI ..... " 4
PANNELLI E COPERTURE ESTERNE ..... " 8
LATO FRONTALE DELLA MACCHINA ..... " 10
COMPONENTI INTERNI ..... " 12
LATO POSTERIORE DELLA MACCHINA ..... " 16
PIASTRA IN FONDO ALLA MACCHINA ..... " 18
GRUPPO INFRESSO RETE ..... " 19
GRUPPO COPRIORIGINALI ..... " 20
GRUPPO VENTILAZIONE ..... " 21
GRUPPO MONTAGGIO OBIETTIVO ..... " 22
GRUPPO PILOTAGGIO SCANNER ..... " 26
GRUPPO PILOTAGGIO CILINDRO FOTOSENSIBILE ..... " 27
GRUPPO PRESA CARTA ..... " 28
CASSETTA ..... " 29
GRUPPO CARRELLO ..... " 30
GRUPPO GUIDA CARTA ALIMENTAZIONE MANUALE ..... " 31
GRUPPO VASSOIO ALIMENTAZIONE MANUALE ..... " 32
GRUPPO TRASPORTO CARTA ..... " 34
GRUPPO GUIDA DI TRASFERIMENTO ..... " 36
GRUPPO SPECCHIO 1 ..... " 39
GRUPPO SPECCHIO 2 ..... " 40
GRUPPO GESTIONE FORMATO ..... " 41
GRUPPO CORONA DI CARICA ..... " 42
GRUPPO CORONA DI TRASFERIMENTO ..... " 43
GRUPPO DI SVILUPPO ..... " 44
GRUPPO FUSORE ..... " 46
GRUPPO DI SVILUPPO COLORATO CT ..... " 50
GRUPPO SENSORE AE ..... " 51
GRUPPO TRASFORMATORE ALTA TENSIONE ..... " 52
GRUPPO PIASTRA DI GOVERNO ..... " 53
GRUPPO PIASTRA APS ..... " 54
GRUPPO PIASTRA ALIMENTATORE ..... " 55
INDICE GENERALE DEI CODICI ..... " 56
ALLEGATI ..... " A-1

TABLE OF CONTENTS

COPIA 8020/8520

ASSEMBLY LOCATION DIAGRAM ..... " 4
EXTERNAL COVERS PANELS ..... " 8
MACHINE FRONT PLATE ..... " 10
INTERNAL COMPONENTS ..... " 12
MACHINE REAR PLATE ..... " 16
MACHINE BOTTOM PLATE ..... " 18
POWER CORD TERMINAL ASSEMBLY ..... " 19
COPYBOARD COVER ASSEMBLY ..... " 20
EXHAUST FAN ASSEMBLY ..... " 21
LENS MOUNT ASSEMBLY ..... " 22
SCANNER DRIVE ASSEMBLY ..... " 26
DRUM DRIVE ASSEMBLY ..... " 27
PAPER FEED DRIVE ASSEMBLY ..... " 28
CASSETTE ..... " 29
CARRIAGE ASSEMBLY ..... " 30
MANUAL FEED PAPER GUIDE ASSEMBLY ..... " 31
MANUAL FEED TRAY ASSEMBLY ..... " 32
FEEDER ASSEMBLY ..... " 34
TRANSFER GUIDE ASSEMBLY ..... " 36
MIRROR ASSEMBLY 1 ..... " 39
MIRROR ASSEMBLY 2 ..... " 40
BLANK EXPOSURE LAMP ..... " 41
PRIMARY CORONA ASSEMBLY ..... " 42
TRANFER CORONA ASSEMBLY ..... " 43
DEVELOPING ASSEMBLY ..... " 44
FIXING ASSEMBLY ..... " 46
CT DEVELOPING ASSEMBLY ..... " 50
AE SENSOR ASSEMBLY ..... " 51
HIGHT VOLTAGE TRANSFORMER ASSEMBLY ..... " 52
DC CONTROLLER ASSEMBLY ..... " 53
APS PCB ASSEMBLY ..... " 54
POWER SUPPLY ASSEMBLY ..... " 55
GENERAL CODES INDEX ..... " 56
ATTACHMENTS ..... " A-1

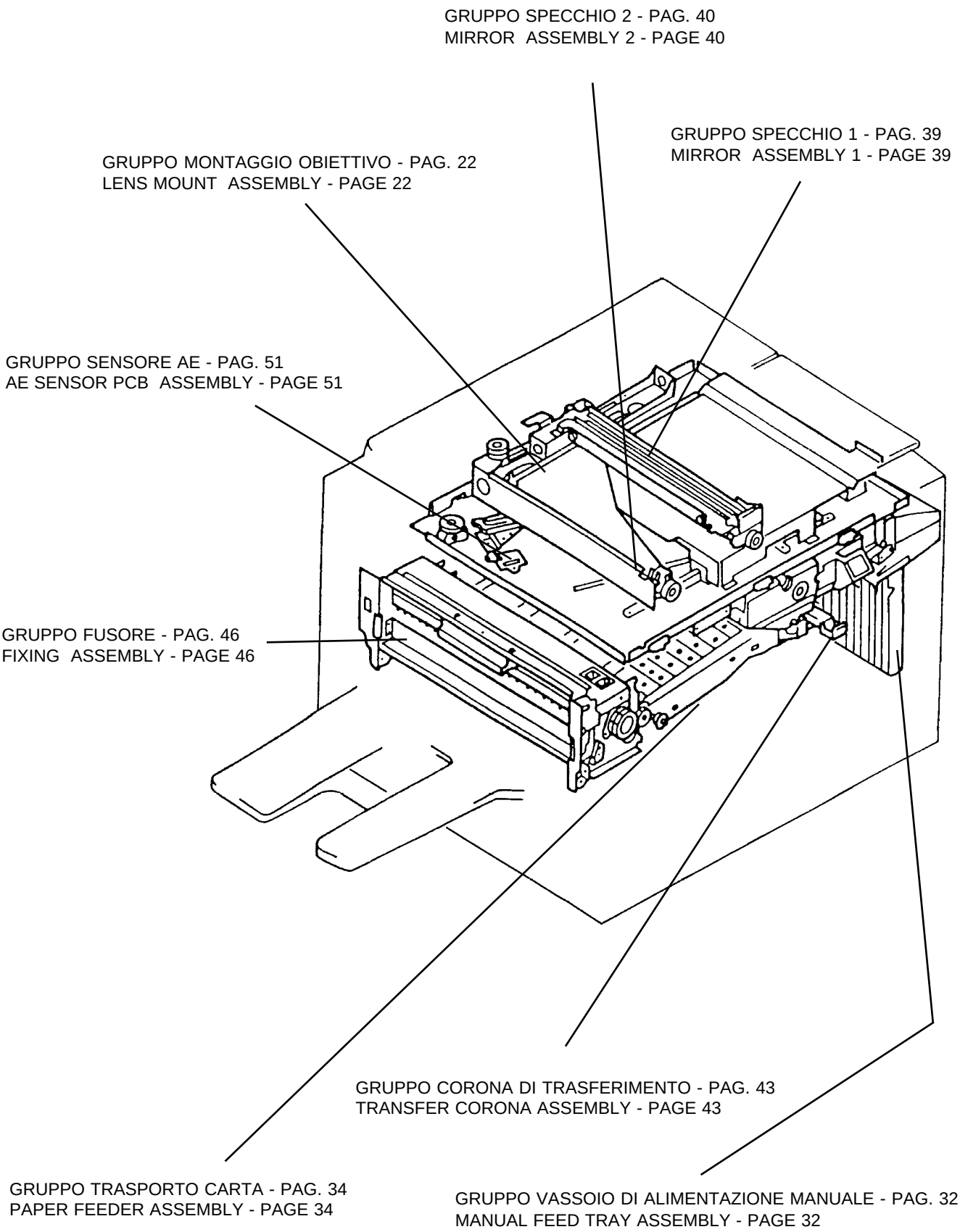
GRUPPO SPECCHIO 2 - PAG. 40
MIRROR ASSEMBLY 2 - PAGE 40
GRUPPO SPECCHIO 1 - PAG. 39
MIRROR ASSEMBLY 1 - PAGE 39
GRUPPO MONTAGGIO OBIETTIVO - PAG. 22
LENS MOUNT ASSEMBLY - PAGE 22
GRUPPO SENSORE AE - PAG. 51
AE SENSOR PCB ASSEMBLY - PAGE 51
GRUPPO FUSORE - PAG. 46
FIXING ASSEMBLY - PAGE 46
GRUPPO CORONA DI TRASFERIMENTO - PAG. 43
TRANSFER CORONA ASSEMBLY - PAGE 43
GRUPPO TRASPORTO CARTA - PAG. 34
PAPER FEEDER ASSEMBLY - PAGE 34
GRUPPO VASSOIO DI ALIMENTAZIONE MANUALE - PAG. 32
MANUAL FEED TRAY ASSEMBLY - PAGE 32

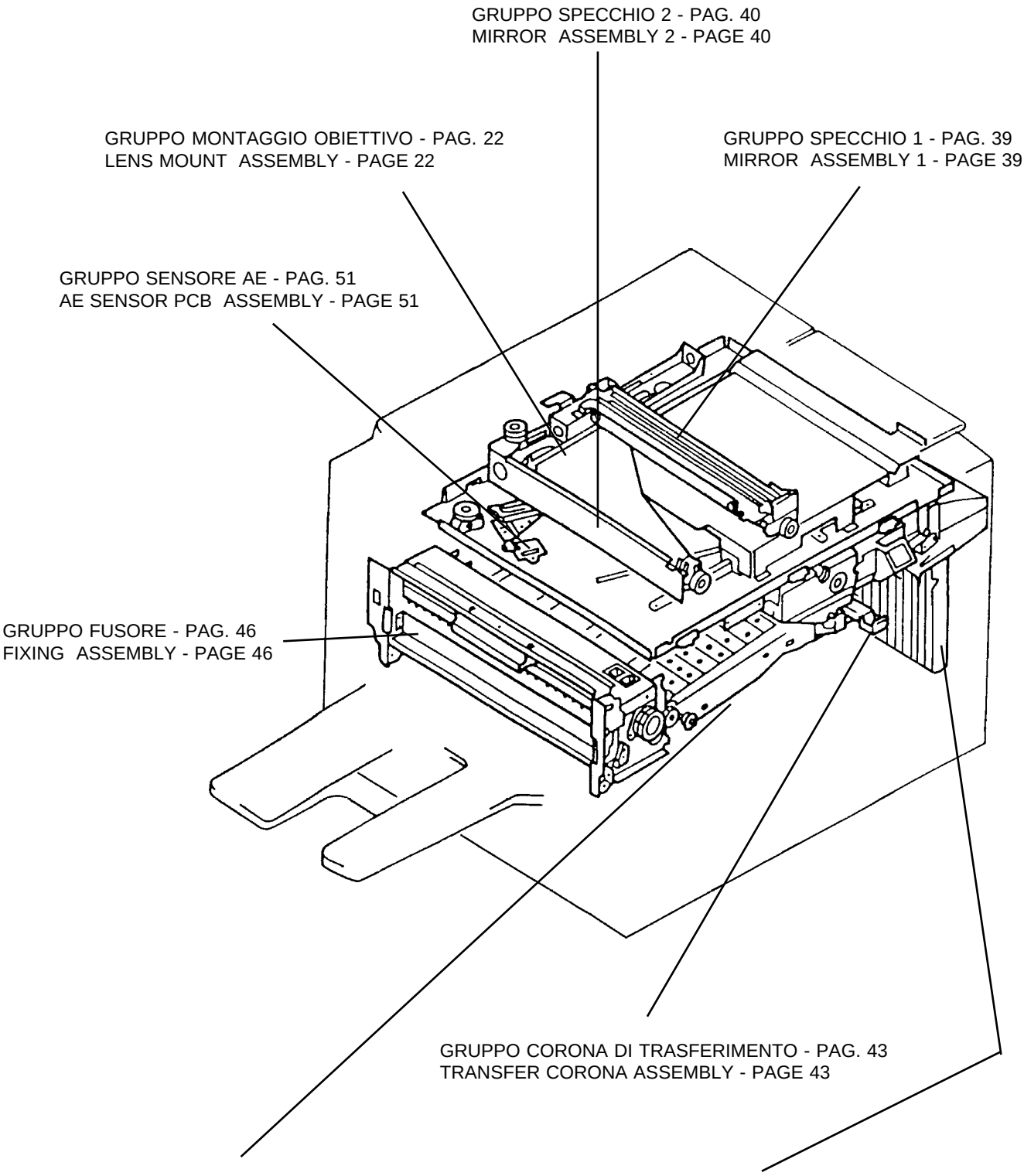
GRUPPO SPECCHIO 2 - PAG. 40
MIRROR ASSEMBLY 2 - PAGE 40
GRUPPO MONTAGGIO OBIETTIVO - PAG. 22
LENS MOUNT ASSEMBLY - PAGE 22
GRUPPO SPECCHIO 1 - PAG. 39
MIRROR ASSEMBLY 1 - PAGE 39
GRUPPO SENSORE AE - PAG. 51
AE SENSOR PCB ASSEMBLY - PAGE 51
GRUPPO FUSORE - PAG. 46
FIXING ASSEMBLY - PAGE 46
GRUPPO CORONA DI TRASFERIMENTO - PAG. 43
TRANSFER CORONA ASSEMBLY - PAGE 43
GRUPPO TRASPORTO CARTA - PAG. 34
PAPER FEEDER ASSEMBLY - PAGE 34
GRUPPO VASSOIO DI ALIMENTAZIONE MANUALE - PAG. 32
MANUAL FEED TRAY ASSEMBLY - PAGE 32

GRUPPO DI PILOTAGGIO DEL CILINDRO FOTOSENSIBILE - PAG. 27
DRUM DRIVE ASSEMBLY - PAGE 27

GRUPPO PILOTAGGIO SCANNER - PAG. 26
SCANNER DRIVE ASSEMBLY - PAGE 26

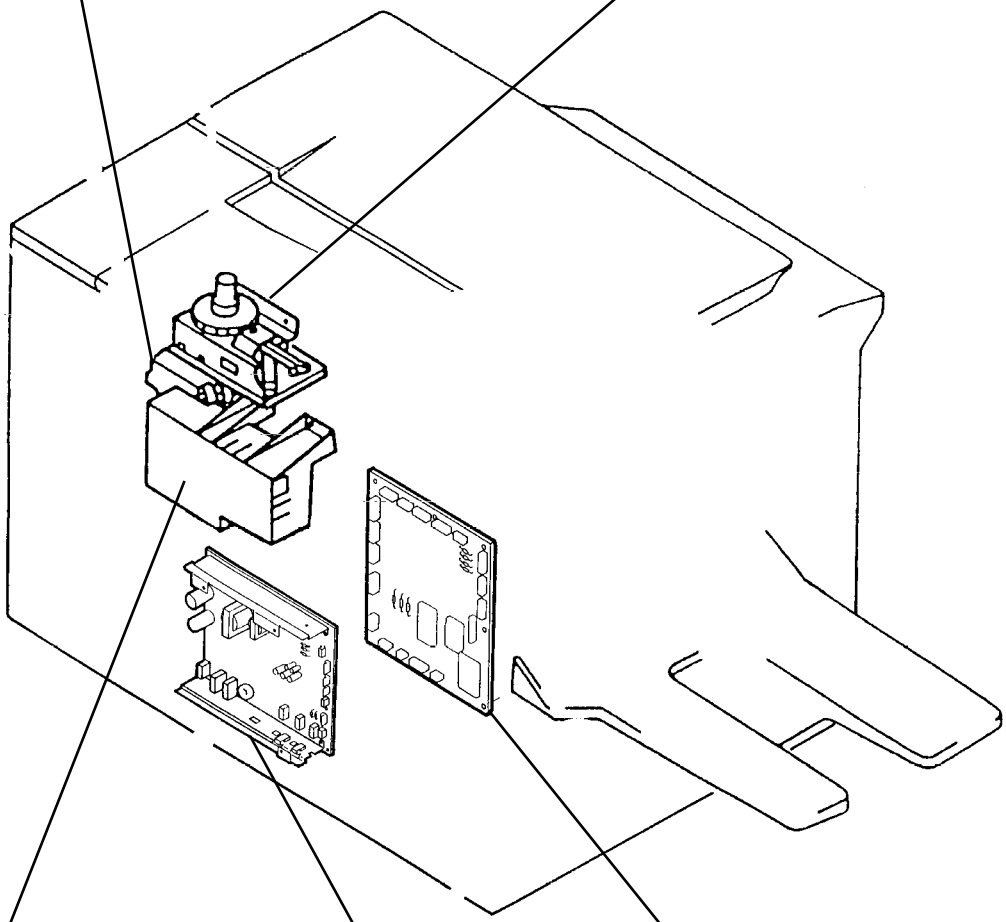

GRUPPO TRASFORMATORE ALTA TENSIONE - PAG. 52
HV TRANSFORMER ASSEMBLY - PAGE 52

GRUPPO PIASTRA ALIMENTATORE - PAG. 55
POWER SUPPLY PCB ASSEMBLY - PAGE 55

GRUPPO PIASTRA DI GOVERNO - PAG. 53
DC CONTROLLER PCB ASSEMBLY - PAGE 53

GRUPPO COPRIORIGINALI - PAG. 20
COPYBOARD COVER ASSEMBLY - PAGE 20

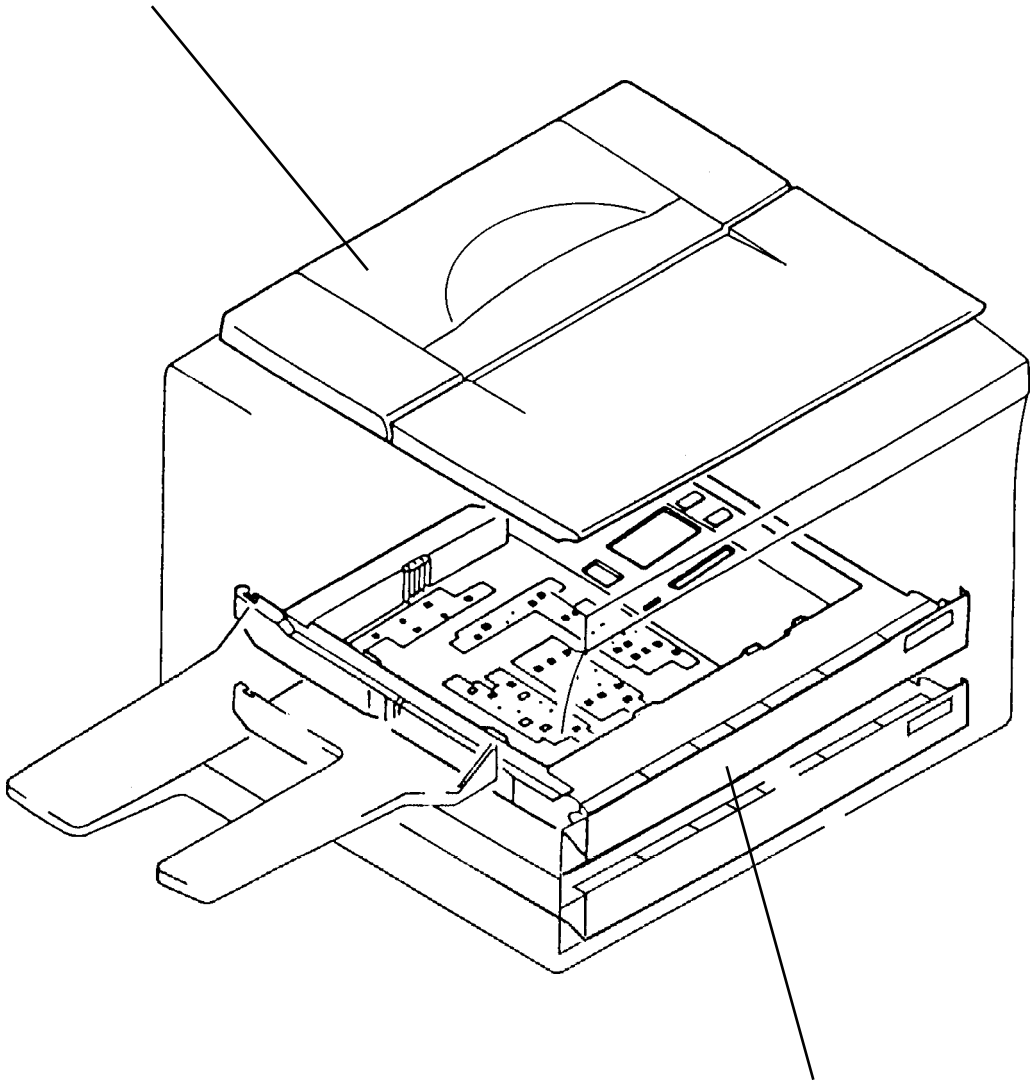

CASSETTA - PAG. 29
CASSETTE - PAGE 29

PANNELLI E COPERTURE ESTERNE — COPIA 8020
EXTERNAL COVERS PANELS — COPIA 8520

REF.	CODE	DESCRIZIONE	DESCRIPTION
1	994317 L	GR. VETRO DI ESPOSIZIONE (C8020)	EXPOSURE GLASS ASSY (C8020)
	992926 D	GR. VETRO DI ESPOSIZIONE (C8520)	EXPOSURE GLASS ASSY (C8520)
1A	733759 Q	VETRO DI ESPOSIZIONE	EXPOSURE GLASS
1B	735488 U	BALESTRA DI MASSA	SPRING LEAF
1C	994318 V	RIFERIMENTO ORIZZONTALE (C8020)	HORIZONTAL SIZE (C8020)
	992927 E	RIFERIMENTO ORIZZONTALE (C8520)	HORIZONTAL SIZE (C8520)
2	734258 K	LAMIERA DESTRA FISSAGGIO VETRO	RIGHT COPYBOARD GLASS CATCH
3	735853 Z	GRUPPO TEGOLO SINISTRO	LEFT COVER
6	993992 H	GR. VASSOIO ALIM. MANUALE (C8020)	MANUAL FEED TRAY (C8020)
	992923 A	GR. VASSOIO ALIM. MANUALE (C8520)	MANUAL FEED TRAY (C8520)
7	362565 A	PANNELLO POSTERIORE	REAR PANEL
8	362517 S	GR. PANNELLO SIN. CONV. ARIA	PPER LEFT PANEL
9	362563 G	PANNELLO DESTRO RIGHT PANEL	RIGHT PANEL
10	994983 H	VASSOIO RACCOLTA COPIE	COPY TRAY
11	362561 E	PANNELLO USCITA COPIE	COPY DELIVERY PANEL
12	362562 F	PANNELLO INFERIORE SINISTRO	LOWER LEFT PANEL
13	362435 Y	GRUPPO CAVI TASTIERA (C8020)	CONTROL PANEL CABLE (C8020)
14	994379 A	COPERTURA VR	ADJUSTING COVER
15	362531 Y	PIASTRA CONSOLE OPERATIVA (C8020)	CONTROL PANEL PCB (C8020)
16	362551 C	PANNELLO ANTERIORE (C8020)	FRONT PANEL (C8020)
17	362566 B	PANNELLO INFERIORE	LOWER FRONT PANEL
18	362567 C	COPERTURA FONDELLO INF.	BOTTOM PLATE COVER
19	362564 H	PANNELLO POSTERIORE SUPERIORE	UPPER REAR PANEL
20	362525 S	GR. PANNELLO OPERATORE (C8020)	CONTROL PANEL ASSEMBLY (C8020)
21	994320 T	RIFERIMENTO VERTICALE (C8020)	VERTICAL SIZE (C8020)
	992925 C	RIFERIMENTO VERTICALE (C8520)	VERTICAL SIZE (C8520)
22	992522 G	GR. PANNELLO OPERATORE (C8520)	CONTROL PANEL ASSY (C8520)
23	992510 Q	PIASTRA CONSOLE OPERATIVA (C8520)	CONTROL PANEL PCB (C8520)
24	992517 B	GRUPPO CAVI TASTIERA (C8520)	CONTROL PANEL CABLE (C8520)
25	992527 D	PANNELLO ANTERIORE (C8520)	FRONT PANEL (C8520

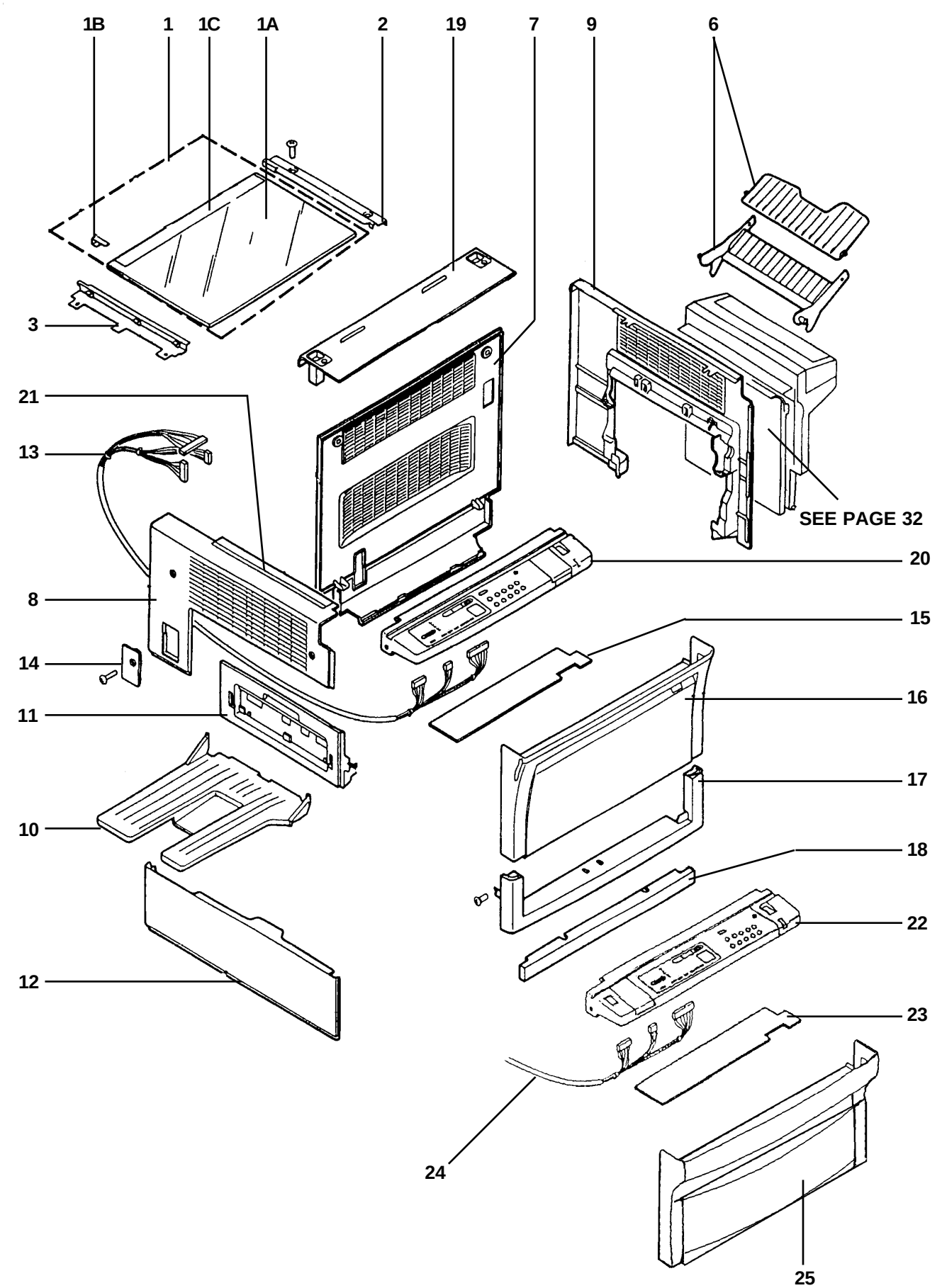
1B
1
1C
1A
2
19
7
9
6
3
21
13
SEE PAGE 32
20
8
15
14
16
11
17
10
18
22
12
23
24
25

LATO FRONTALE DELLA MACCHINA — COPIA 8020
MACHINE FRONT PLATE — COPIA 8520

REF.	CODE	DESCRIZIONE	DESCRIPTION
1	733681 T	SIGILLO 1 PER VETRO	SEAL, GLASS 1
2	733682 U	SIGILLO 2 PER VETRO	SEAL, GLASS 2
3	994558 W	INTERRUTTORE DI ACCENSIONE	ON-OFF KEY
4	993211 R	MOLLA DI TRAZIONE	COVER, UPPER
5	733761 A	CHIUSURA MAGNETICA	MAGNETIC LATCH
6	362436 Z	GRUPPO CONTATORE (C8020)	COUNTER UNIT (C8020)
	992550 Y	GRUPPO CONTATORE (C8520)	COUNTER UNIT (C8520)
7	362555 G	RIPARO INTERNO (C8020)	INTERNAL COVER (C8020)
	992529 P	RIPARO INTERNO (C8520)	INTERNAL COVER (C8520)
8	735354 C	INTERRUTTORE A PULSANTE	PUSH BUTTON SWITCH
9	993173 K	SUPP. INTERRUTTORE ON-OFF (C8020)	MOUNT MAIN SWITCH (C8020)
	992984 G	SUPP. INTERRUTTORE ON-OFF (C8520)	MOUNT MAIN SWITCH (C8520)
10	733197 N	LEVA PER MICRO	PLATE MICROSWITCH
11	993262 U	PROTEZIONE TASTO ON-OFF	ON-OFF KEY COVER

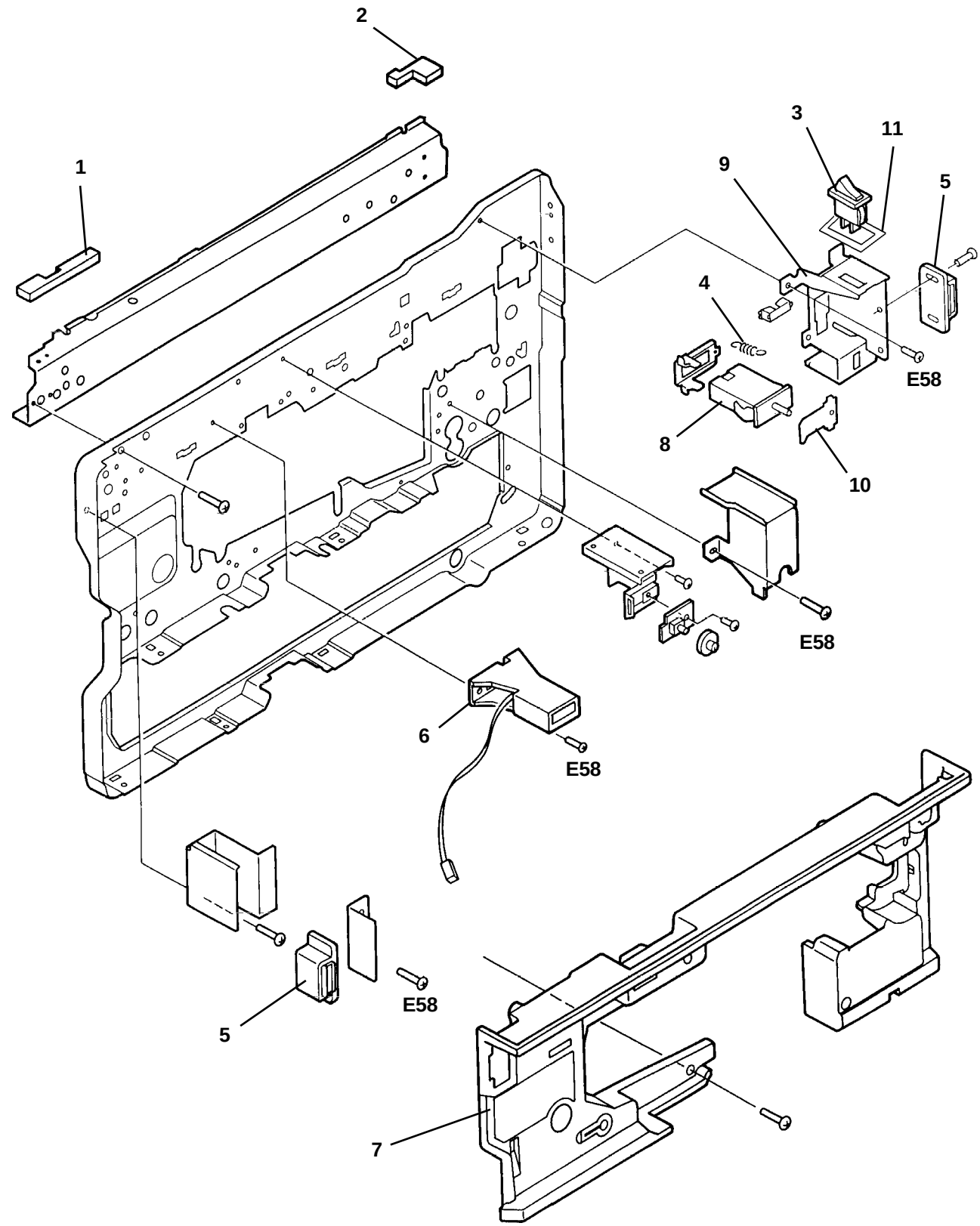
2
1
3
11
9
5
4
E58
8
10
E58
6
E58
E58
5
7

COMPONENTI INTERNI (1/2) — COPIA 8020
INTERNAL COMPONENTS (1/2) — COPIA 8520

REF.	CODE	DESCRIZIONE	DESCRIPTION
1	993167 M	POMELLO PER SVILUPPATORE	KNOB, DEVELOPER
2	993171 R	RUOTA MOTO BY PASS	BY PASS MOTION WHEEL
3	733710 B	BOCCOLA	BUSHING
4	733714 T	MOLLA SINISTRA	LEFT SPRING
5	733742 F	BOCCOLA SINTERIZZATA	BUSHING, SINTERED
6	733279 P	BOCCOLA	BUSHING
7	362060 P	GRUPPO MANOPOLA FUSORE (C8020)	FIXING KNOB ASSEMBLY (C8020)
	992559 V	GRUPPO MANOPOLA FUSORE (C8520)	FIXING KNOB ASSEMBLY (C8520)
8	994954 K	LEVA ALIMENTAZIONE (C8020)	POWER LEVER (C8020)
9	733386 T	BOCCOLA	BUSHING
10	993245 T	BOCCOLA SUPP. ALBERO SFOGLIAT.	SKIMMER SHAFT MOUNT BUSHING
11	994206 W	GUIDA CAVI	CABLE GUIDE
12	992898 J	GR. RILASCIO CINGHIE (8520)	LEVER RELEASE ASSY (C8020)
12A	733277 D	CAMMA PER ALBERO (C8020/8520)	CAM, SHAFT(C8020/8520)
13	362166 A	GRUPPO ALBERO SFOGLIATORE	PAPER PICK UP SHAFT ASSEMBLY
13A	362168 L	GRUPPO RULLO SFOGLIATORE	PICK UP ROLLER ASSEMBLY
14	994160 T	TIRANTE	TIE ROD
15	994172 K	CAMMA COMANDO	TABLE DRIVE CAM
16	994175 N	BIELLA UNIONE CAMME	CAM CONNECTING ROD
17	993563 J	MOLLA	SPRING
18	362176 C	RULLO MOTORE REGISTRO INFERIORE	LOWER ADJUSTMENT DRIVE ROLLER
19	994179 S	CAMMA COMANDO DESTRA	RIGHT TABLE DRIVE CAM
20	993137 F	ALBERO REGISTRO SUPERIORE	UPPER ADJUSTMENT ROLLER
21	362214 A	ALBERO INFERIORE	LOWER SHAFT
22	362211 F	ALBERO SUPERIORE	UPPER SHAFT
23	362174 A	GRUPPO RULLO REGISTRO MOTORE	ADJSTMENT DRIVE ROLLER ASS'Y
24	993667 S	FRIZIONE ELETTROMAGNETICA	ELECT. CLUTCH
25	994173 L	CAMMA COMANDO BY PASS POSTER.	REAR BY PASS DRIVE CAM
26	993701 V	CAMMA PER ALBERO SUPERIORE	CAM, UPPER SHAFT
27	994182 E	INGRANAGGIO	GEAR
28	994174 M	CAMMA COMANDO BY PASS POSTER.	REAR BY PASS DRIVE CAM
29	993131 H	CAMMA DI PRESSIONE	CAM, PRESSURE
30	993764 T	MOLLA ANTERIORE	FRONT SPRING
31	993763 S	MOLLA POSTERIORE	REAR SPRING
32	733728 H	BOCCOLA	BUSHING
33	362213 H	INGRANAGGIO	GEAR
34	734589 Y	MOLLA DESTRA	RIGHT SPRING
35	733710 B	BOCCOLA	BUSHING
36	993188 K	FRIZIONE ELETTROMAGNETICA	ELECT. CLUTCH
37	733730 F	BOCCOLA	BUSHING
38	362390 P	INGRANAGGIO	GEAR
39	362391 C	GRUPPO INNESTO INTROD. FOGLIO	PICK-UP ROLLER CLUTCH ASS'Y
40	993252 S	GRUPPO SUPPORTO RUOTA	PLATE ADJUSTING ASSEMBLY
41	993127 D	GRUPPO PULEGGIA	PULLEY UNIT
42	993206 V	GRUPPO PULEGGIA	PULLEY UNIT
43	994550 S	FOTOSENSORE	PHOTO-SENSOR

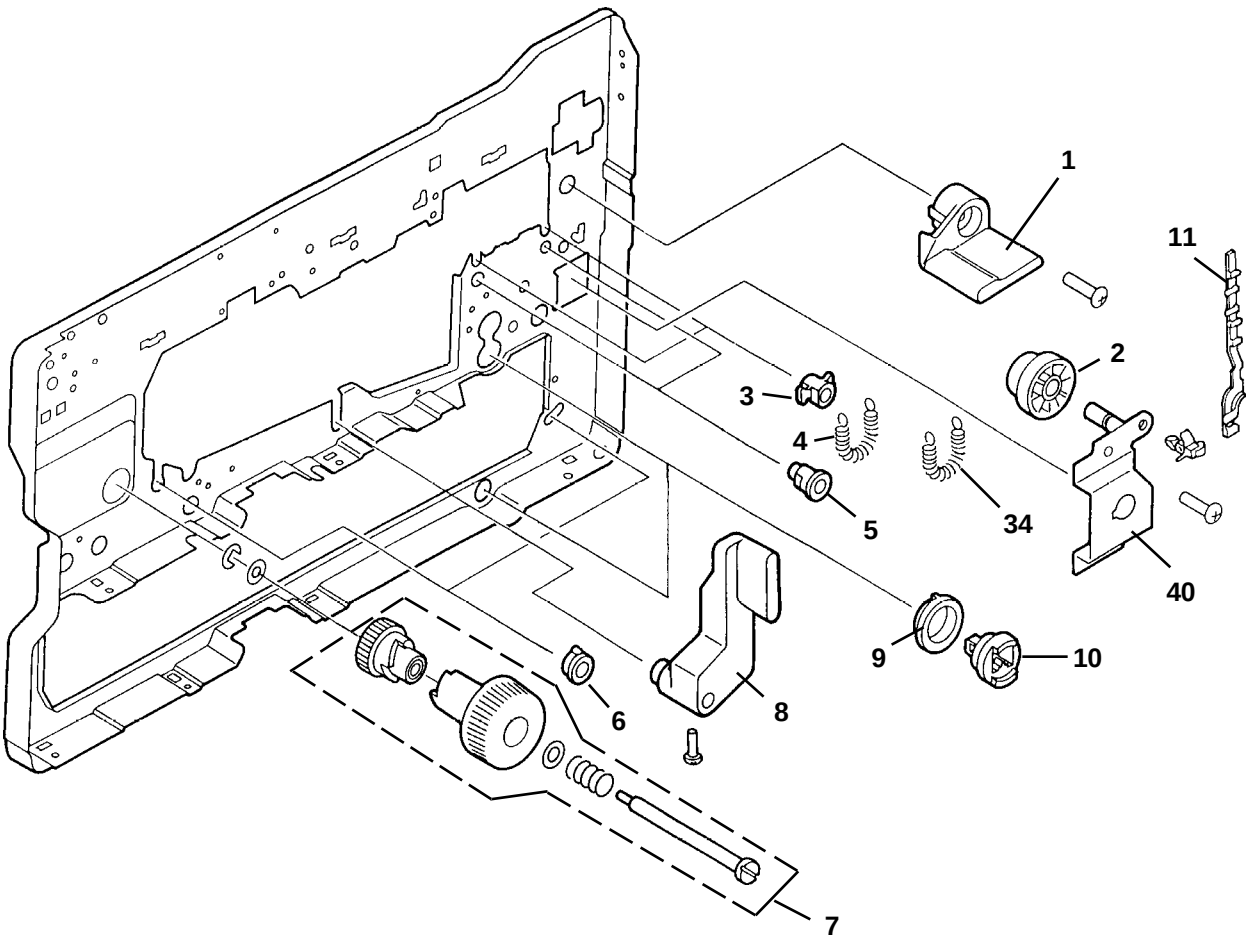
1
11
2
3
4
5
34
40
9
10
6
8
7

COMPONENTI INTERNI (2/2) — COPIA 8020
INTERNAL COMPONENTS (2/2) — COPIA 8520

REF.	CODE	DESCRIZIONE	DESCRIPTION
1	993167 M	POMELLO PER SVILUPPATORE	KNOB, DEVELOPER
2	993171 R	RUOTA MOTO BY PASS	BY PASS MOTION WHEEL
3	733710 B	BOCCOLA	BUSHING
4	733714 T	MOLLA SINISTRA	LEFT SPRING
5	733742 F	BOCCOLA SINTERIZZATA	BUSHING, SINTERED
6	733279 P	BOCCOLA	BUSHING
7	362060 P	GRUPPO MANOPOLA FUSORE (C8020)	FIXING KNOB ASSEMBLY (C8020)
	992559 V	GRUPPO MANOPOLA FUSORE (C8520)	FIXING KNOB ASSEMBLY (C8520)
8	994954 K	LEVA ALIMENTAZIONE (C8020)	POWER LEVER (C8020)
9	733386 T	BOCCOLA	BUSHING
10	993245 T	BOCCOLA SUPP. ALBERO SFOGLIAT.	SKIMMER SHAFT MOUNT BUSHING
11	994206 W	GUIDA CAVI	CABLE GUIDE
12	992898 J	GR. RILASCIO CINGHIE (8520)	LEVER RELEASE ASSY (C8020)
12A	733277 D	CAMMA PER ALBERO (C8020/8520)	CAM, SHAFT(C8020/8520)
13	362166 A	GRUPPO ALBERO SFOGLIATORE	PAPER PICK UP SHAFT ASSEMBLY
13A	362168 L	GRUPPO RULLO SFOGLIATORE	PICK UP ROLLER ASSEMBLY
14	994160 T	TIRANTE	TIE ROD
15	994172 K	CAMMA COMANDO	TABLE DRIVE CAM
16	994175 N	BIELLA UNIONE CAMME	CAM CONNECTING ROD
17	993563 J	MOLLA	SPRING
18	362176 C	RULLO MOTORE REGISTRO INFERIORE	LOWER ADJUSTMENT DRIVE ROLLER
19	994179 S	CAMMA COMANDO DESTRA	RIGHT TABLE DRIVE CAM
20	993137 F	ALBERO REGISTRO SUPERIORE	UPPER ADJUSTMENT ROLLER
21	362214 A	ALBERO INFERIORE	LOWER SHAFT
22	362211 F	ALBERO SUPERIORE	UPPER SHAFT
23	362174 A	GRUPPO RULLO REGISTRO MOTORE	ADJSTMENT DRIVE ROLLER ASS'Y
24	993667 S	FRIZIONE ELETTROMAGNETICA	ELECT. CLUTCH
25	994173 L	CAMMA COMANDO BY PASS POSTER.	REAR BY PASS DRIVE CAM
26	993701 V	CAMMA PER ALBERO SUPERIORE	CAM, UPPER SHAFT
27	994182 E	INGRANAGGIO	GEAR
28	994174 M	CAMMA COMANDO BY PASS POSTER.	REAR BY PASS DRIVE CAM
29	993131 H	CAMMA DI PRESSIONE	CAM, PRESSURE
30	993764 T	MOLLA ANTERIORE	FRONT SPRING
31	993763 S	MOLLA POSTERIORE	REAR SPRING
32	733728 H	BOCCOLA	BUSHING
33	362213 H	INGRANAGGIO	GEAR
34	734589 Y	MOLLA DESTRA	RIGHT SPRING
35	733710 B	BOCCOLA	BUSHING
36	993188 K	FRIZIONE ELETTROMAGNETICA	ELECT. CLUTCH
37	733730 F	BOCCOLA	BUSHING
38	362390 P	INGRANAGGIO	GEAR
39	362391 C	GRUPPO INNESTO INTROD. FOGLIO	PICK-UP ROLLER CLUTCH ASS'Y
40	993252 S	GRUPPO SUPPORTO RUOTA	PLATE ADJUSTING ASSEMBLY
41	993127 D	GRUPPO PULEGGIA	PULLEY UNIT
42	993206 V	GRUPPO PULEGGIA	PULLEY UNIT
43	994550 S	FOTOSENSORE	PHOTO-SENSOR

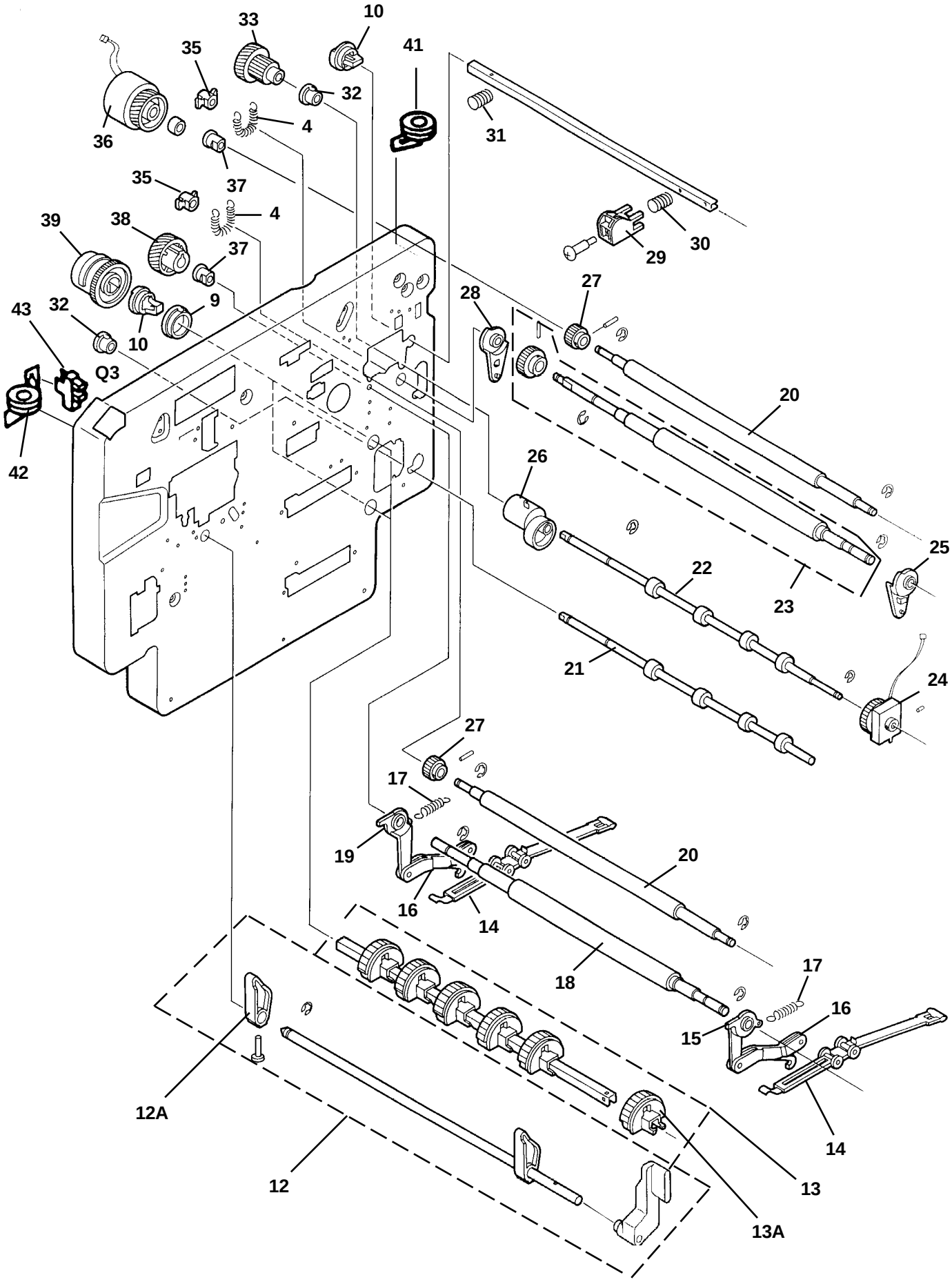
10
33
41
35
32
36
4
31
37
35
4
39
38
30
29
37
27
28
43
32
9
10
Q3
20
42
26
25
22
23
21
24
27
17
19
20
16
14
18
17
16
15
12A
14
12
13
13A

LATO POSTERIORE DELLA MACCHINA — COPIA 8020
MACHINE REAR PLATE — COPIA 8520

REF.	CODE	DESCRIZIONE	DESCRIPTION
1	733685 X	SIGILLO PER VETRO	SEAL, GLASS
2	993296 P	SOLENOIDE CABLATO	WIRED SOLENOID
3	993880 M	MOLLA	SPRING
4	362356 Q	GRUPPO PIASTRA AVR	AVR PCB ASSEMBLY
5	362410 B	MOLLA	SPRING
6	993086 G	GRUPPO CODIFICA CASSETTA	CASSETTE SIZE ENCODER
7	362247 K	INGRANAGGIO Z72	GEAR, 72T
8	362249 V	SOLENOIDE PRELIEVO FOGLIO	PAPER PICK-UP SOLENOID
9	362442 F	SOLENOIDE GRUPPO OLIATURA	LUBRIFICATING ASS'Y SOLENOID
10	362319 K	GR. MOTORE CON PULEGGIA 220V	220 MOTOR WITH PULLEY
12	362316 G	GALOPPINO LISCIO	PULLEY
13	362317 H	PULEGGIA Z30	GEAR. 30T
14	993567 N	SUPPORTO VENTILATORE OTTICA	OPTICAL FAN MOUNT
15	993566 M	GRUPPO VENTILATORE ASSIALE	AXIAL FAN ASSEMBLY
16	993577 Q	GR. SUPPORTO FILTRO VENT. OTTICA	COOLING FAN MOUNT ASS'Y
17	362514 X	MICROINTERRUTTORE	MICROSWITCH
18	362324 G	SUPPORTO MICROSWITCH	LEVER SENSING
19	362407 D	CAMMA MICROSWITCH	PLATE SWITCH
20	362445 A	RIPARO POSTERIORE DESTRO	MOUNT RAIL REAR
21	362398 K	RIPARO POSTERIORE SINISTRO	MOUNT RAIL LEAF
22	993298 Z	GRUPPO SUPPORTO LEVA	LEVER UNIT
23	362277 R	SUPPORTO DC CONTROLLER	DC CONTROLLER SUPPORT

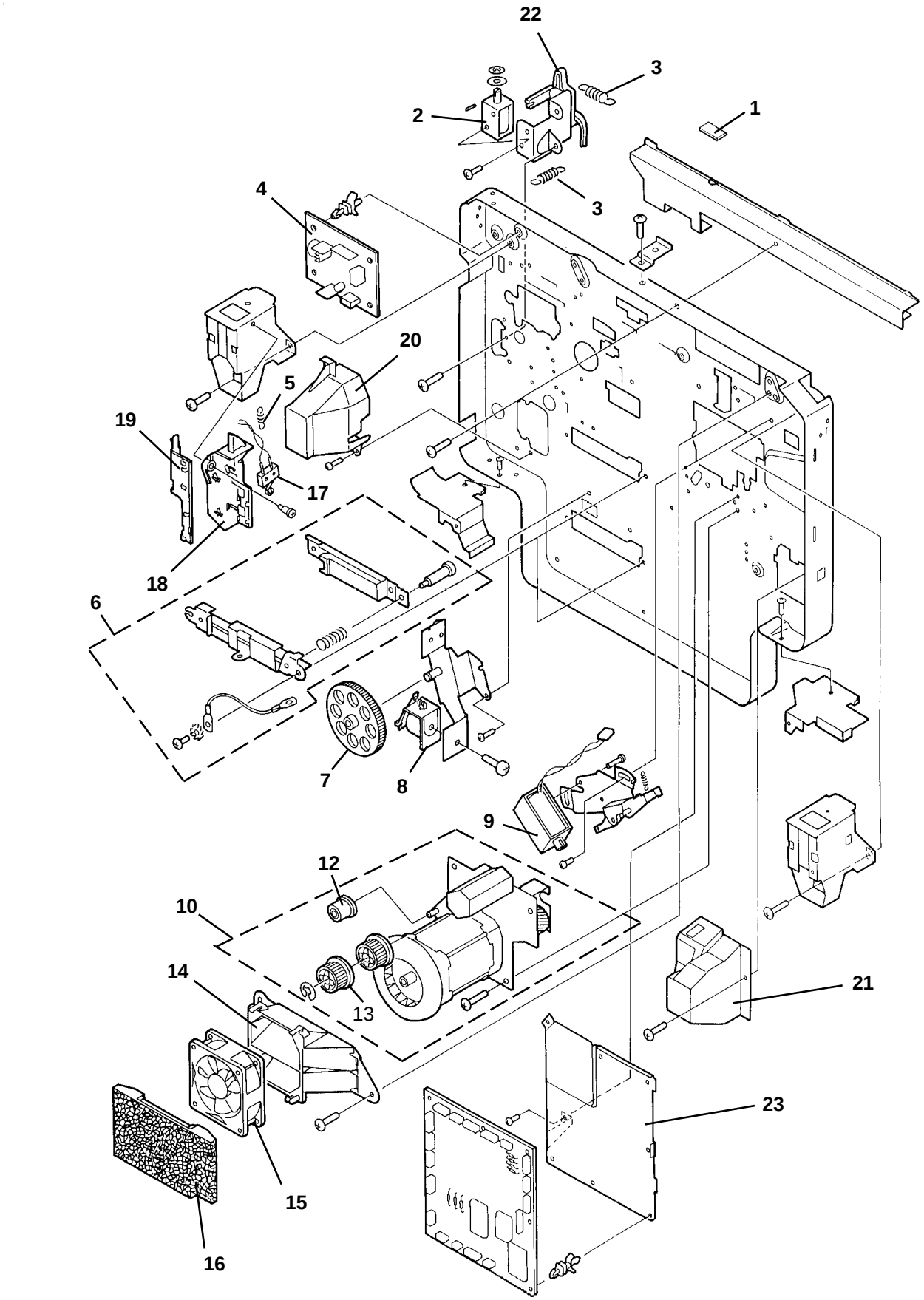
22
3
2
1
3
4
20
5
19
17
18
6
7
8
9
12
10
14
13
21
23
15
16

PIASTRA DI FONDO MACCHINA
MACHINE BOTTOM PLATE

COPIA 8020
COPIA 8520

REF.	CODE	DESCRIZIONE	DESCRIPTION
1	362559 L	GRUPPO SUPPORTO SINISTRO	LEFT SUPPORT ASSEMBLY
2	362557 A	GRUPPO SUPPORTO DESTRO	RIGHT SUPPORT ASSEMBLY
3	993943 P	GRUPPO APERTURA CASSETTA	CASSETTE OPER ASSEMBLY
4	362389 J	LEVA PER SENSORE	SENSOR LEVER
5	362404 A	GUIDA CASSETTO DESTRA	GUIDE CASSETTE RIGHT
6	362405 B	GUIDA CASSETTO SINISTRA	GUIDE CASSETTE LEFT
7	994550 S	FOTOSENSORE	PHOTO-SENSOR

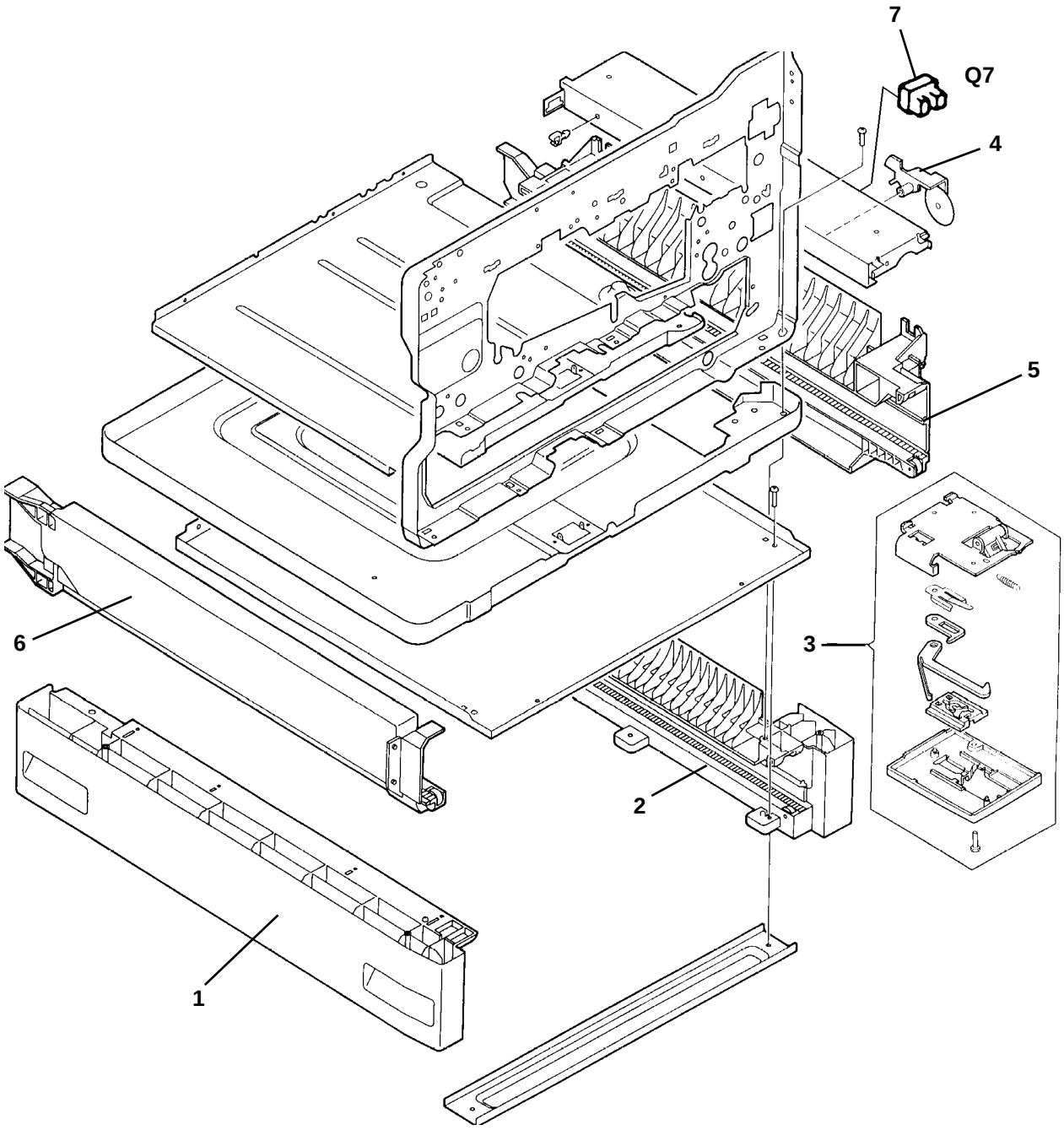

REF.	CODE	DESCRIZIONE	DESCRIPTION
	362255 K	GRUPPO INGRESSO RETE	POWER CORD TERMINAL ASS'Y
1	362437 S	CABLAGGIO	WIRE
2	733918 Y	INTERRUTTORE DI PROTEZIONE	CIRCUIT, BREAKER
3	362438 B	CABLAGGIO	WIRE

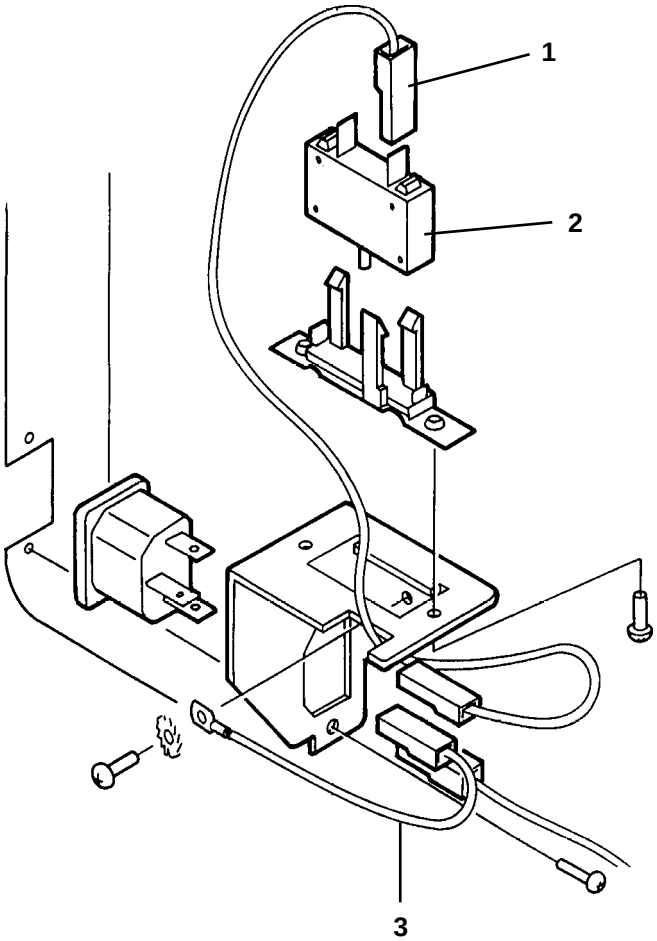

PIASTRA DI FONDO MACCHINA
MACHINE BOTTOM PLATE

COPIA 8020
COPIA 8520

REF.	CODE	DESCRIZIONE	DESCRIPTION
	362572 H	GRUPPO COPRIORIGINALI	COPYBOARD COVER ASSEMBLY
1	994236 K	GRUPPO TELO SPUGNA	CUSHION ASSEMBLY

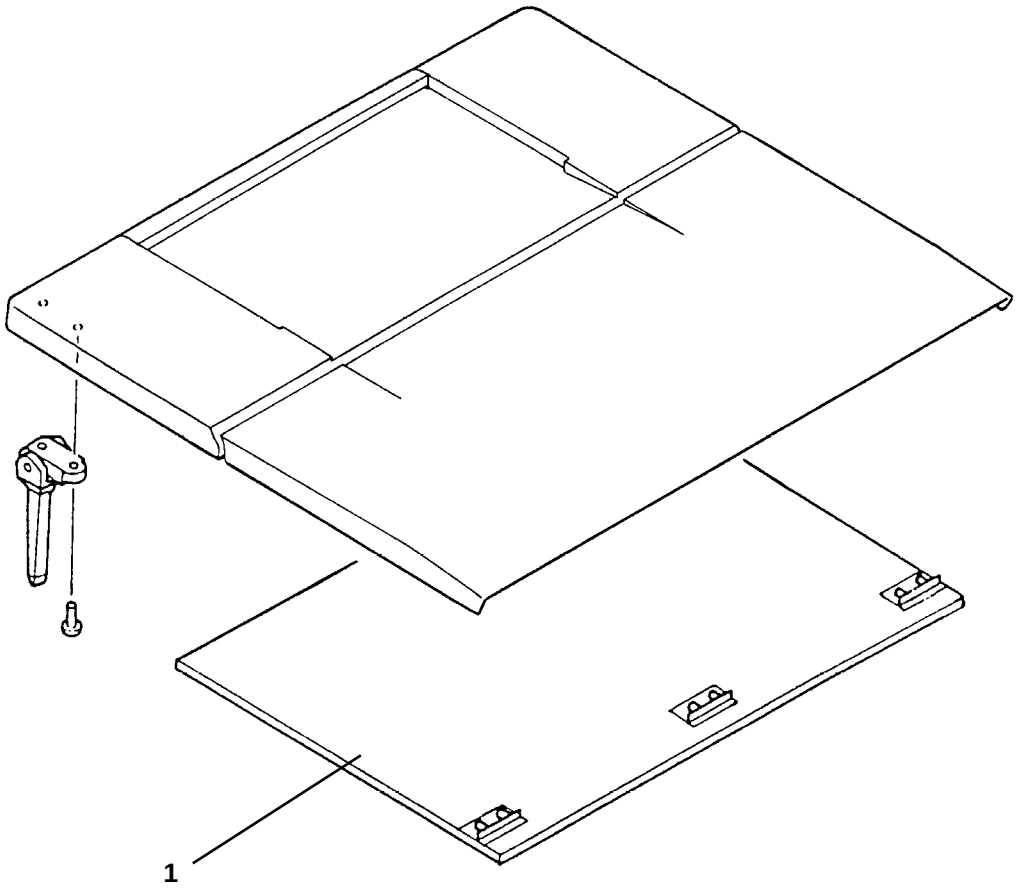

REF.	CODE	DESCRIZIONE	DESCRIPTION
	362141 H	GRUPPO VENTILAZIONE	EXHAUST FAN ASSEMBLY
1	993548 T	GRUPPO FILTRO OZONO	OZONE FILTER ASSEMBLY
2	362144 C	VENTILATORE TANGENZIALE OZONO	OZONE FAN
3	994186 A	MOLLA	SPRING

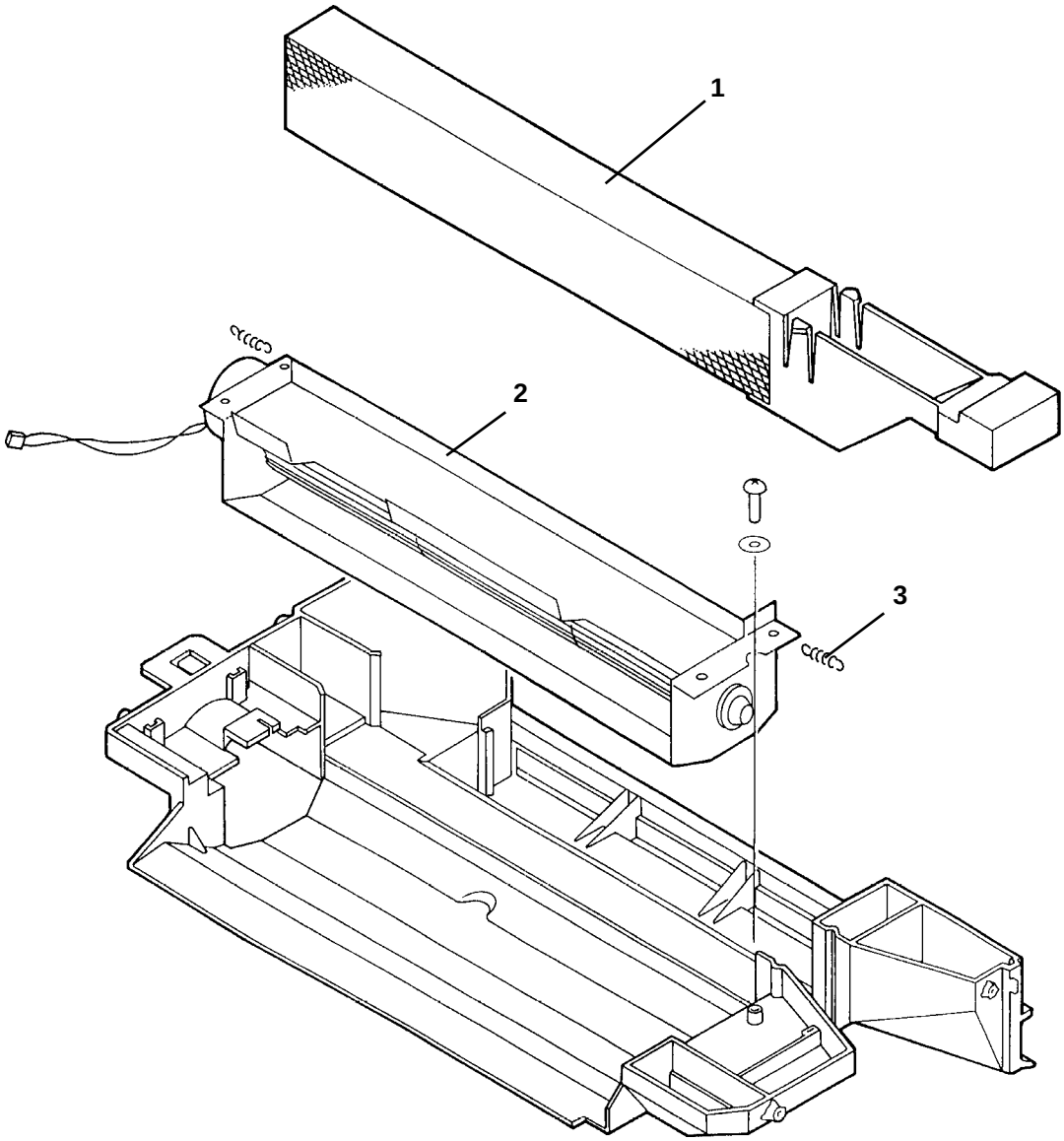

GRUPPO MONTAGGIO OBIETTIVO (1/2) — COPIA 8020
LENS MOUNT ASSEMBLY (1/2) — COPIA 8520

REF.	CODE	DESCRIZIONE	DESCRIPTION
1	732986 L	INGRANAGGIO Z54	GEAR, 54T
2	993236 J	CARRUCOLA	PULLEY
3	362150 N	GRUPPO FILO OTTICA	LENS WIRE ASSEMBLY
4	732961 S	DIVISIONE BLOCCAGGIO LUCE	LIGHT LOCKING DIVISION
5	733006 S	PIASTRINA PER BLOCCAGGIO LUCE	LIGHT LOCKING PLATE
6	993579 S	RIPARO LUCE	LIGHT SHIELD
7	993235 R	PULEGGIA	PULLEY
8	993068 V	GR. GUIDA SPOSTAMENTO OBIETTIVO	LENS SHIFT GUIDE ASSEMBLY
9	994550 S	FOTOSENSORE	PHOTOSENSOR
10	732955 U	GUIDA CAMMA	CAM GUIDE
11	730286 G	ATTREZZO PER PULIZIA SPECCHI	MIRROR CLEANING TOOL
12	993709 D	ASTICELLA SLITTA	SLIDE ROD
13	362155 F	CANALINA CAVI	GUIDE CABLE
14	732964 V	DISPOSITIVO MONTAGGIO OBIETTIVO	LENS MOUNT HOLD DEVICE
15	993283 J	GRUPPO SENSORE	SENSOR ASSEMBLY
16	732971 U	MOLLA A BALESTRA	LEAF SPRING
17	735315 V	MOLLA A BALESTRA	LEAF SPRING
18	732983 R	SPECCHIO 6	MIRROR 6
19	732984 J	VETRO ANTOPOLVERE	DUST-PROOF GLASS
20	735314 U	MOLLA A BALESTRA	LEAF SPRING
21	732970 F	MOLLA A BALESTRA	LEAF SPRING
22	735316 W	MOLLA A BALESTRA	LEAF SPRING
23	732950 B	DISP. DI TENUTA PER BLOCC. LUCE 2	LIGHT 2 LOCKING HOLD DEVICE
24	993511 E	SPECCHI 4 E 5	MIRRORS 4/5
25	733010 Z	PIASTRINA BLOCCAGGIO LUCE	LIGHT LOCKING PLATE
26	732947 U	RIPARO LUCE	LIGHT SHIELD
27	730017 V	GRUPPO FILO CARRELLO	SCANNER WIRE ASSEMBLY
28	362158 J	GRUPPO PIASTRA APS LONGITUDIN.	APS PCB ASSEMBLY LONGITUDINAL
29	362157 H	GRUPPO PIASTRA APS TRASVERSALE	APS PCB ASSEMBLY TRANSVERSE
30	362151 B	GRUPPO PULEGGIA/CAVETTO	PULLEY ASSEMBLY
31	362152 C	PULEGGIA/CAVETTO	PULLEY
32	362382 B	COPERCHIO OBIETTIVO	COVER LENS
33	732969 A	MOLLA A BALESTRA	LEAF SPRING

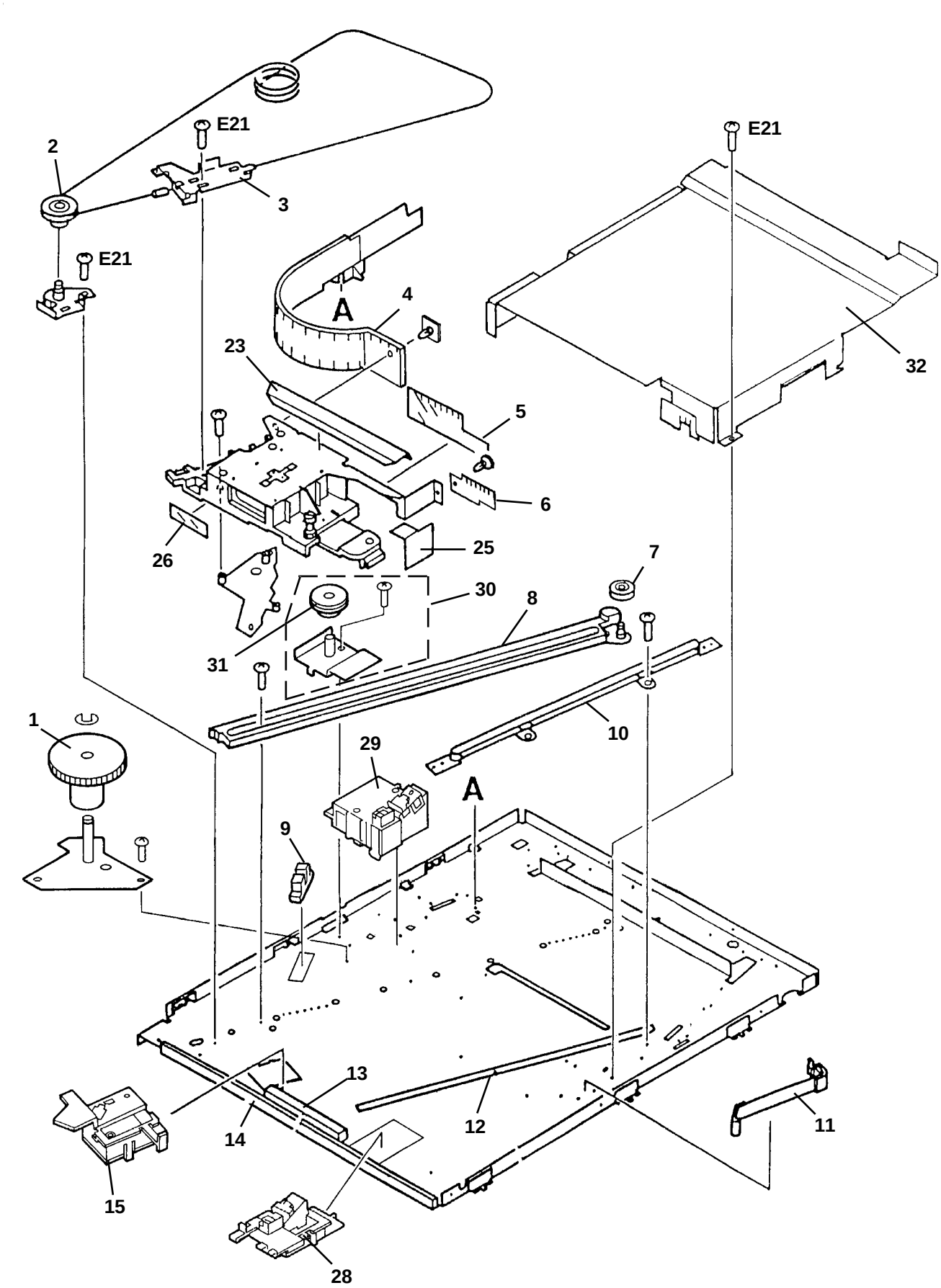
E21
2
3
E21
E21
A
4
23
5
6
32
26
25
7
30
8
31
1
10
29
A
9
13
14
12
11
15
28

GRUPPO MONTAGGIO OBIETTIVO (2/2) — COPIA 8020
LENS MOUNT ASSEMBLY (2/2) — COPIA 8520

REF.	CODE	DESCRIZIONE	DESCRIPTION
1	732986 L	INGRANAGGIO Z54	GEAR, 54T
2	993236 J	CARRUCOLA	PULLEY
3	362150 N	GRUPPO FILO OTTICA	LENS WIRE ASSEMBLY
4	732961 S	DIVISIONE BLOCCAGGIO LUCE	LIGHT LOCKING DIVISION
5	733006 S	PIASTRINA PER BLOCCAGGIO LUCE	LIGHT LOCKING PLATE
6	993579 S	RIPARO LUCE	LIGHT SHIELD
7	993235 R	PULEGGIA	PULLEY
8	993068 V	GR. GUIDA SPOSTAMENTO OBIETTIVO	LENS SHIFT GUIDE ASSEMBLY
9	994550 S	FOTOSENSORE	PHOTOSENSOR
10	732955 U	GUIDA CAMMA	CAM GUIDE
11	730286 G	ATTREZZO PER PULIZIA SPECCHI	MIRROR CLEANING TOOL
12	993709 D	ASTICELLA SLITTA	SLIDE ROD
13	362155 F	CANALINA CAVI	GUIDE CABLE
14	732964 V	DISPOSITIVO MONTAGGIO OBIETTIVO	LENS MOUNT HOLD DEVICE
15	993283 J	GRUPPO SENSORE	SENSOR ASSEMBLY
16	732971 U	MOLLA A BALESTRA	LEAF SPRING
17	735315 V	MOLLA A BALESTRA	LEAF SPRING
18	732983 R	SPECCHIO 6	MIRROR 6
19	732984 J	VETRO ANTOPOLVERE	DUST-PROOF GLASS
20	735314 U	MOLLA A BALESTRA	LEAF SPRING
21	732970 F	MOLLA A BALESTRA	LEAF SPRING
22	735316 W	MOLLA A BALESTRA	LEAF SPRING
23	732950 B	DISP. DI TENUTA PER BLOCC. LUCE 2	LIGHT 2 LOCKING HOLD DEVICE
24	993511 E	SPECCHI 4 E 5	MIRRORS 4/5
25	733010 Z	PIASTRINA BLOCCAGGIO LUCE	LIGHT LOCKING PLATE
26	732947 U	RIPARO LUCE	LIGHT SHIELD
27	730017 V	GRUPPO FILO CARRELLO	SCANNER WIRE ASSEMBLY
28	362158 J	GRUPPO PIASTRA APS LONGITUDIN.	APS PCB ASSEMBLY LONGITUDINAL
29	362157 H	GRUPPO PIASTRA APS TRASVERSALE	APS PCB ASSEMBLY TRANSVERSE
30	362151 B	GRUPPO PULEGGIA/CAVETTO	PULLEY ASSEMBLY
31	362152 C	PULEGGIA/CAVETTO	PULLEY
32	362382 B	COPERCHIO OBIETTIVO	COVER LENS
33	732969 A	MOLLA A BALESTRA	LEAF SPRING

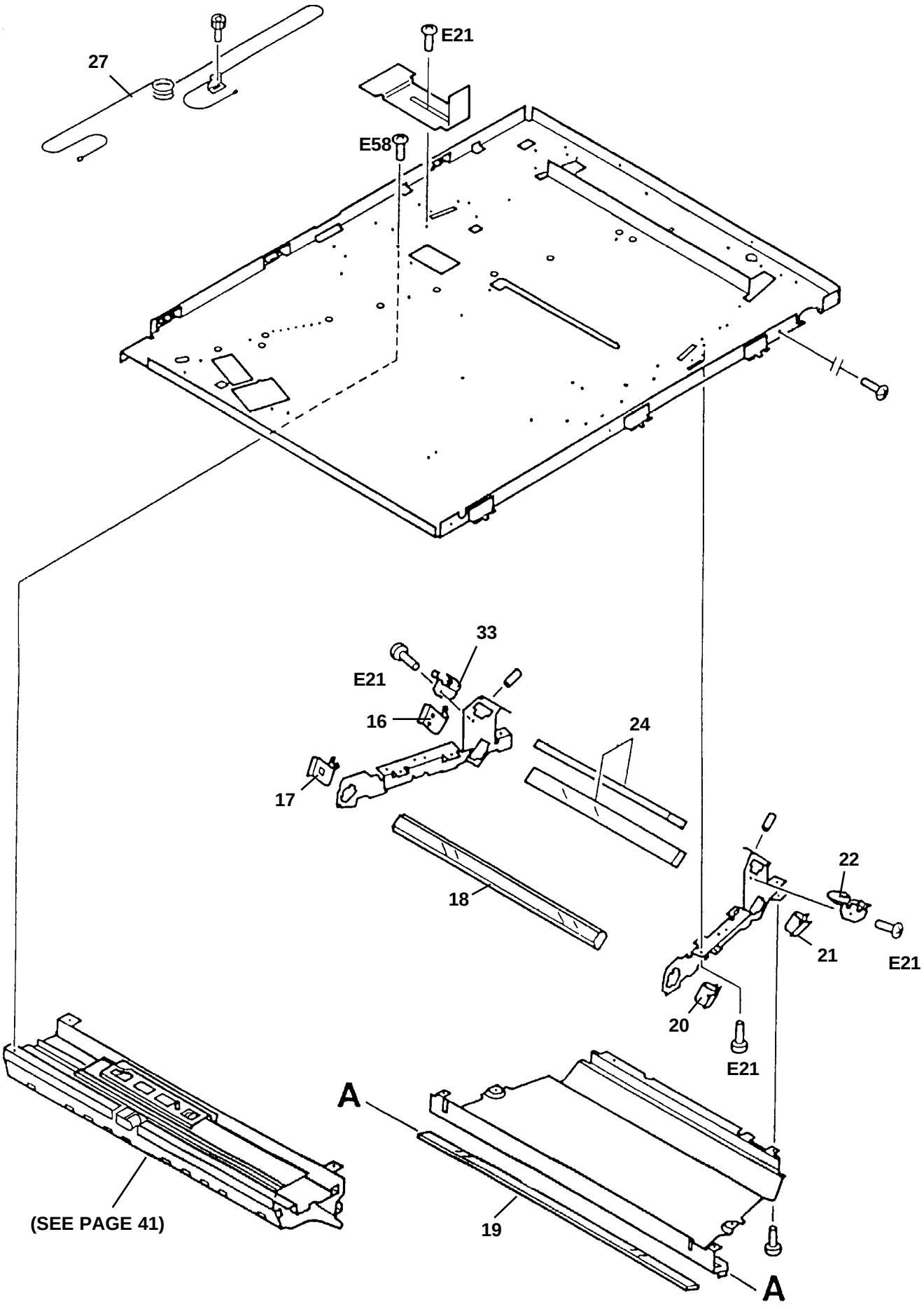
27
E21
E58
33
E21
16
24
17
18
22
21
E21
20
E21
A
A
19
(SEE PAGE 41)

GRUPPO PILOTAGGIO SCANNER — COPIA 8020
SCANNER DRIVE ASSEMBLY — COPIA 8520

REF.	CODE	DESCRIZIONE	DESCRIPTION
	362270 W	GRUPPO PILOTAGGIO SCANNER	SCANNER DRIVE ASSEMBLY
1	732935 Q	VITE PASSO M4	STEPPED SCREW M4
2	732931 L	BRACCIO DI COMMUTAZIONE	SWITCHING ARM
3	730016 U	INGRANAGGIO Z72	GEAR, 72T
4	732922 K	NGRANAGGIO Z48	GEAR, 48T
5	732921 J	INGRANAGGIO Z25/Z20	GEAR, 25T/20T
6	734738 C	RONDELLA PER MOLLA	SPRING WASHER
7	732924 M	MOLLA DI COMPRESSIONE	COMPRESSION SPRING
8	732925 N	MOLLA DI COMPRESSIONE	COMPRESSION SPRING
9	993243 Z	PIASTRINA FRENO	BRAKE PLATE
10	362156 G	MOTORE PASSO-PASSO	STEPPING MOTOR
11	362275 P	SOLENOIDE CC 24 V	SOLENOID DC 24 V

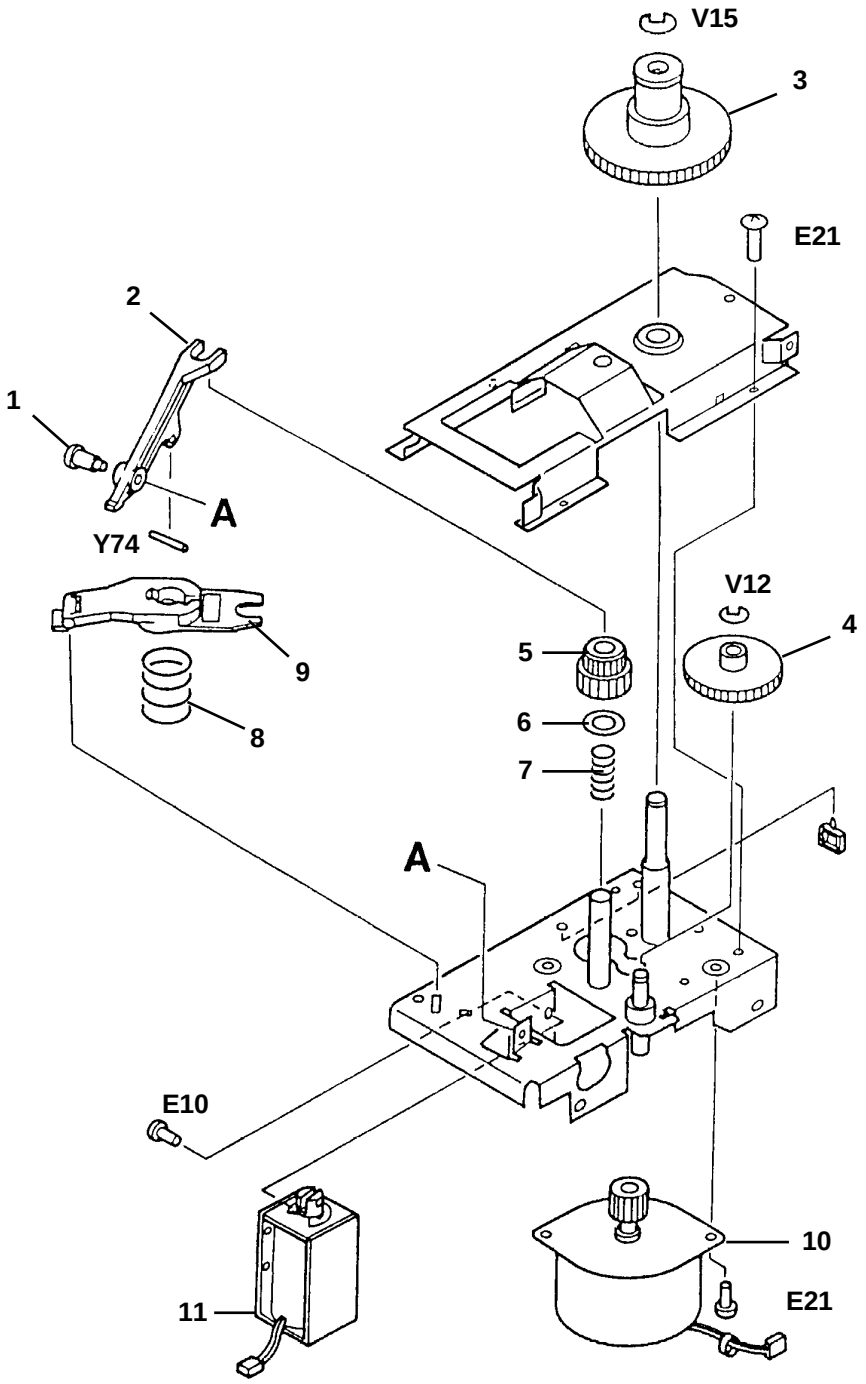

REF.	CODE	DESCRIZIONE	DESCRIPTION
	362228 Q	GR. PILOTAGGIO CILINDRO FOTOSENS.	DRUM DRIVE ASSEMBLY
1	733408 A	BOCCOLA	BUSHING
2	993512 F	PULEGGIA Z30	PULLEY, 30T
3	993513 G	CINGHIA	BELT
4	733413 N	INGRANAGGIO Z60	GEAR, 60T
5	362238 J	INGRANAGGIO	GEAR
6	993294 M	INGRANAGGIO Z25	GEAR, 25T
7	735342 G	RONDELLA DI RINFORZO	REINFORCEMENT WASHER
8	733416 R	INGRANAGGIO Z40	GEAR, 40T
9	733412 M	MOLLA DI COMPRESSIONE	COMPRESSION SPRING
10	733404 W	ANELLO	RING
11	733419 U	DISCO PILOTAGGIO CILINDRO FOTOS.	DRUM DRIVE DISK

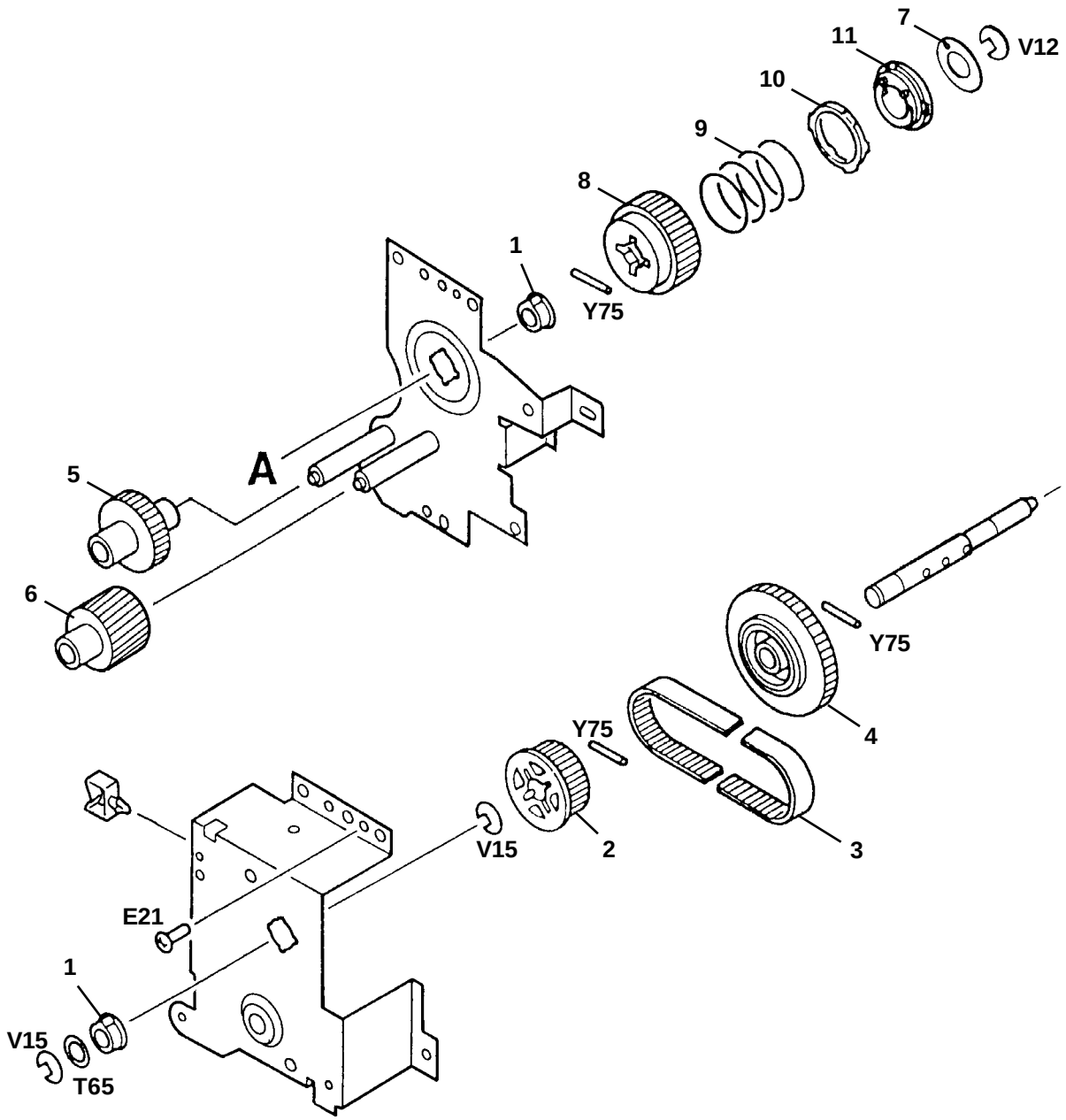

GRUPPO PRESA CARTA
PAPER FEED DRIVE ASSEMBLY

COPIA 8020
COPIA 8520

REF.	CODE	DESCRIZIONE	DESCRIPTION
1	362319 K	GRUPPO MOTORID. CON PULEGGIA	MOTOR DRIVE WITH PULLEY
2	362317 H	PULEGGIA Z30	PULLEY, 30T
3	362490 C	GRUPPO SUPPORTO GALOPPINI	PULLEY MOUNT ASSEMBLY
4	362316 G	GALOPPINO LISCIO	PULLEY
5	362483 Z	GRUPPO SMISTAMENTO MOTO	MOTION CONTROL ASSEMBLY
6	362488 E	INGRANAGGIO DOPPIO	DUAL GEAR
7	362241 M	CINGHIA 756	BELT, 756
8	362227 F	GRUPPO MOTO PRELIEVO CARTA	PAPER PICK-UP DRIVE ASSEMBLY
9	362229 R	RUOTA 236	GEAR, 236
10	362213 H	INGRANAGGIO	GEAR

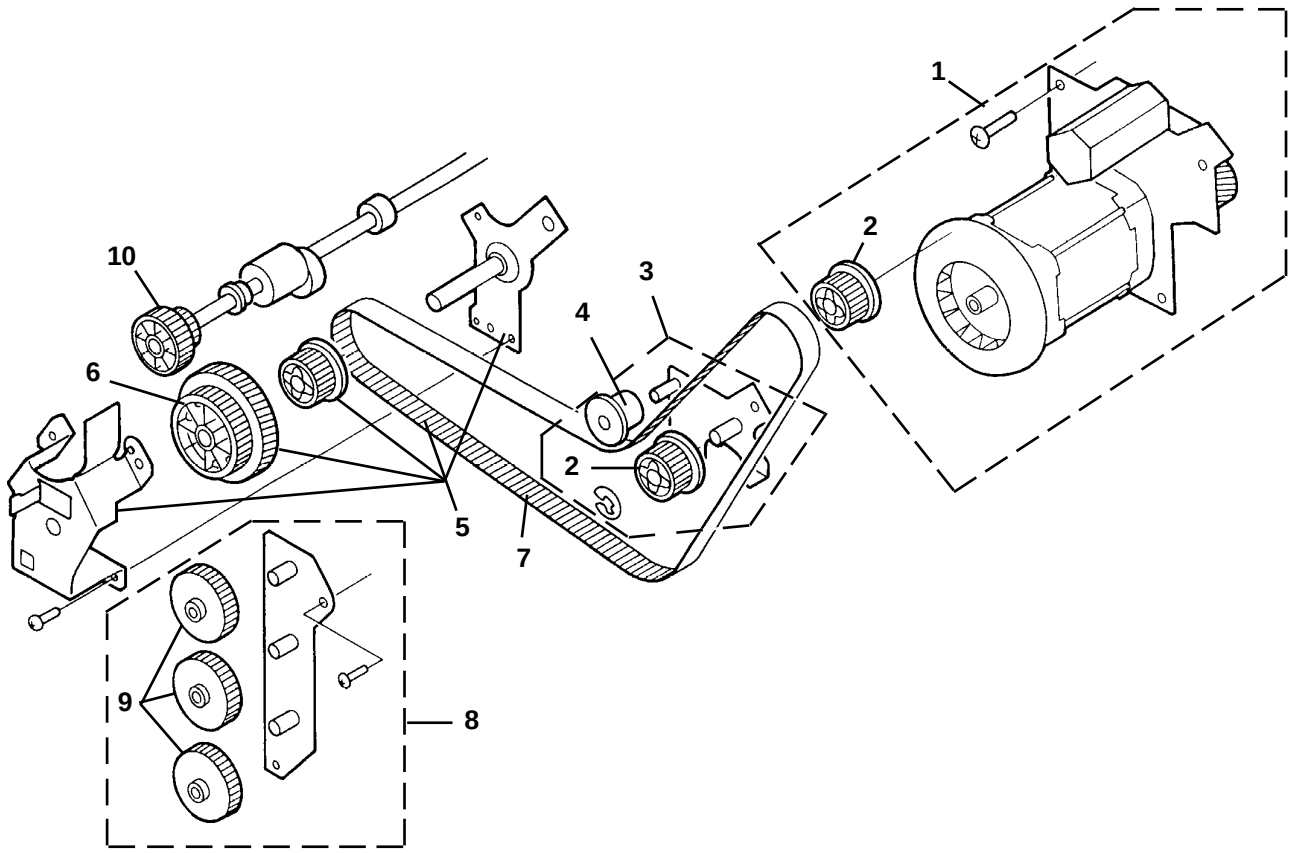

REF.	CODE	DESCRIZIONE	DESCRIPTION
1	994333 L	PIASTRINA FORMATO PARTE POST.	REAR SIDE SIZE PLATE
2	993930 N	MANOPOLA FISS. PIAS. FORM. POST.	REAR S. SIZE PLATE SECUR. KNOB
3	993928 Q	SUPP. PIAST. FISS. PARTE ANTERIORE	FRONT S. SECURING PLATE MOUNT
4	993983 G	PIAST. DI FISS. PARTE ANTERIORE	FRONT SIDE SECURING TAB PLATE
5A	733864 S	MOLLA COMPRESSIONE A4-A3-LTR BLU	COMPRES. SPRING A4-A3-LTR BLUE
5B	733865 T	MOLLA COMPR. A4R-LGL-LTRR GIALLO	C. SPRING A4R-LGL-LTRR YELLOW
6	733545 S	PIASTRINA DI CHIUSURA	LATCH PLATE
7	730111 Y	BLOCCHETTI DI MISURAZIONE	MEASURING BLOCKS
8	994338 Z	PIASTRA CONTATTO CARTA	PAPER CONTACT PLATE
9	993907 L	PIASTRINA DI FISSAGGIO PARTE POST.	REAR SIDE SECURING PLATE
10	993931 B	SOSTEGNO MANOPOLA FISS. PIASTRA	PLATE SECURING KNOB MOUNT

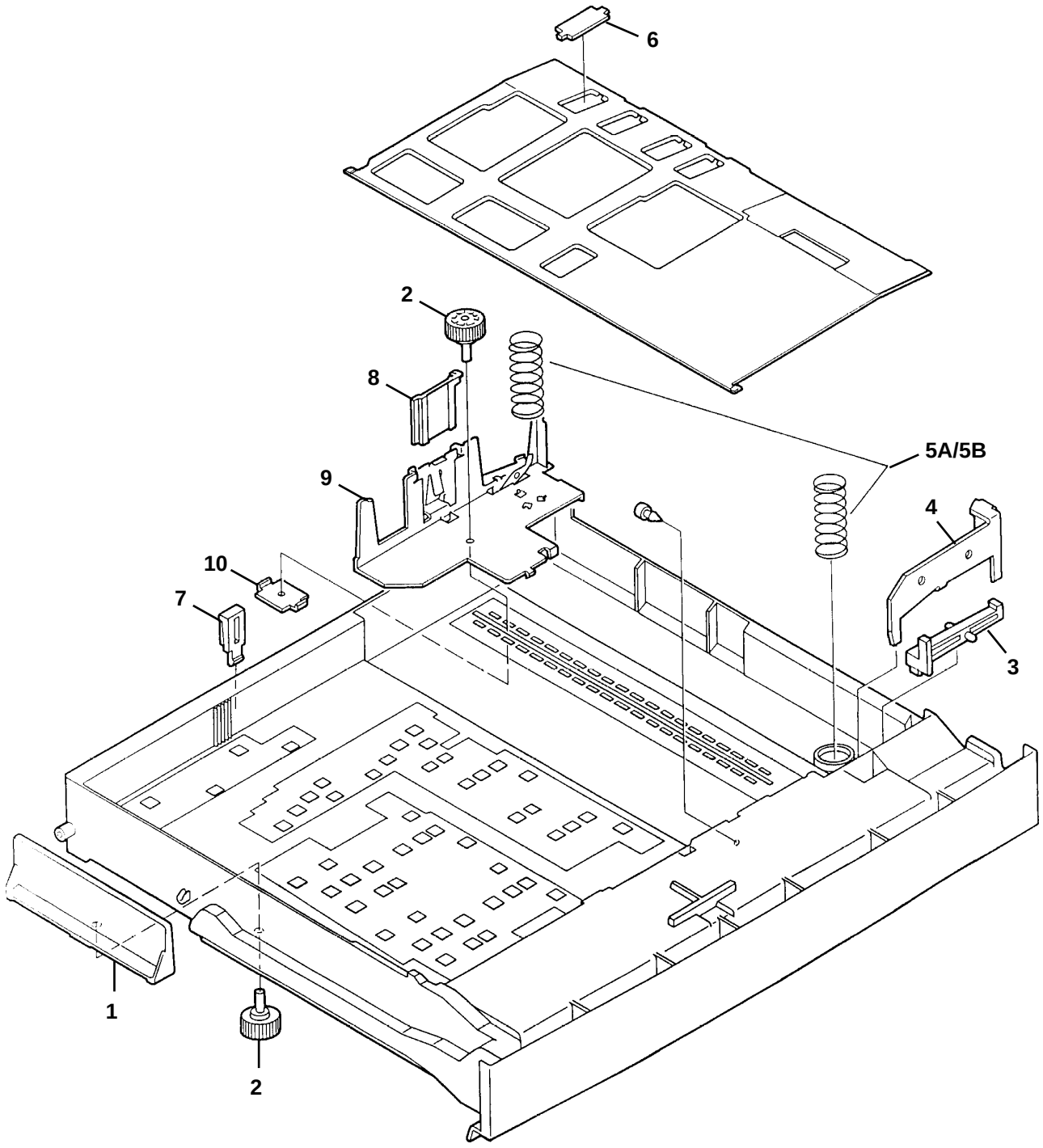

GRUPPO CARRELLO
CARRIAGE ASSEMBLY

COPIA 8020
COPIA 8520

REF.	CODE	DESCRIZIONE	DESCRIPTION
1	994485 E	ARRESTO SINISTRO	LEVER STOP LEFT
2	994486 F	ARRESTO DESTRO	LEVER STOP RIGHT
3	993968 Y	GRUPPO FRENO	CLUTCH BRAKE
4	993963 K	DISCO GUIDA FRENO	DISK BRAKE DRIVE
5	993964 L	RUOTA GUIDA FRENO 28Z (1)	GEAR 28T BRAKE DRIVE (1)
6	993786 J	RUOTA GUIDA FRENO 28Z (2)	GEAR 28T BRAKE DRIVE (2)
7	993784 Q	RUOTA MOTO TRAY 18Z	GEAR 18T
8	993952 Q	GRUPPO MOLLA COSTANTE	DRUM SPRING
9	993957 M	MOLLA	SPRING TORSION
10	993960 U	STOPPER SINISTRO	LEVER STOPPER
11	993950 S	RUOTA PER CORSA CARRELLO	PULLEY
12	993787 K	CONTENITORE CASSETTO	CASSETTE TRAY
13	993785 R	ALBERO PER RUOTA MOTO	SHAFT GEAR

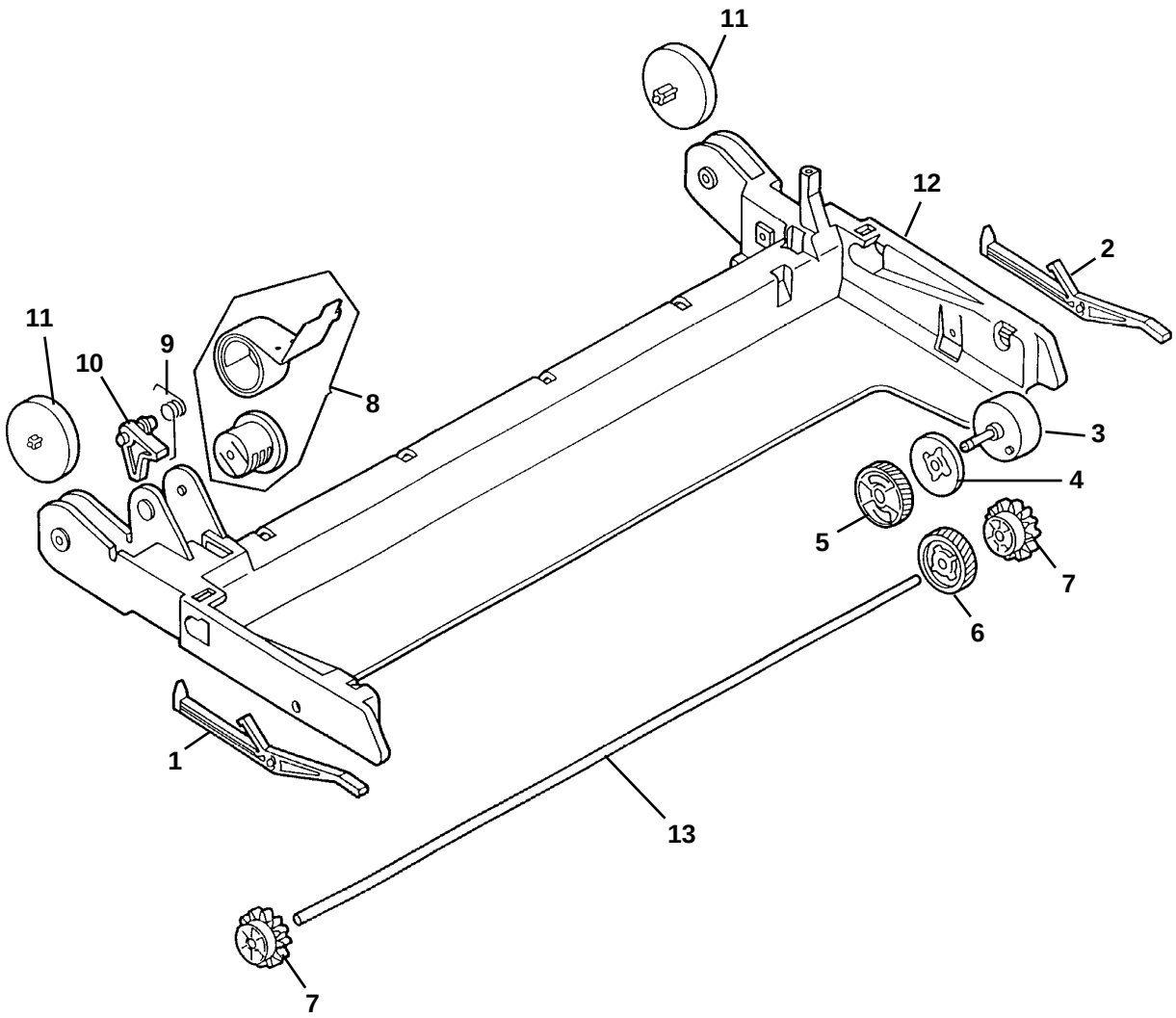

GRUPPO GUIDA CARTA ALIMENTAZIONE MANUALE — COPIA 8020
MANUAL FEED PAPER GUIDE ASS'Y — COPIA 8520

REF.	CODE	DESCRIZIONE	DESCRIPTION
	993154 Q	GRUPPO GUIDA CARTA ALIM. MANUALE	MANUAL FEED PAPER GUIDE ASS'Y
1	994534 E	CABLAGGIO RIPRISTINO INCEPPAMENTO	JAM RESET HARNESS
2	993168 W	LEVA	LEVER
3	733922 L	MICROINTERRUTTORE	MICROSWITCH
4	994550 S	FOTOINTERRUTTORE	PHOTOINTERRUPTER
5	993139 R	LEVA PER SENSORE	SENSOR LEVER

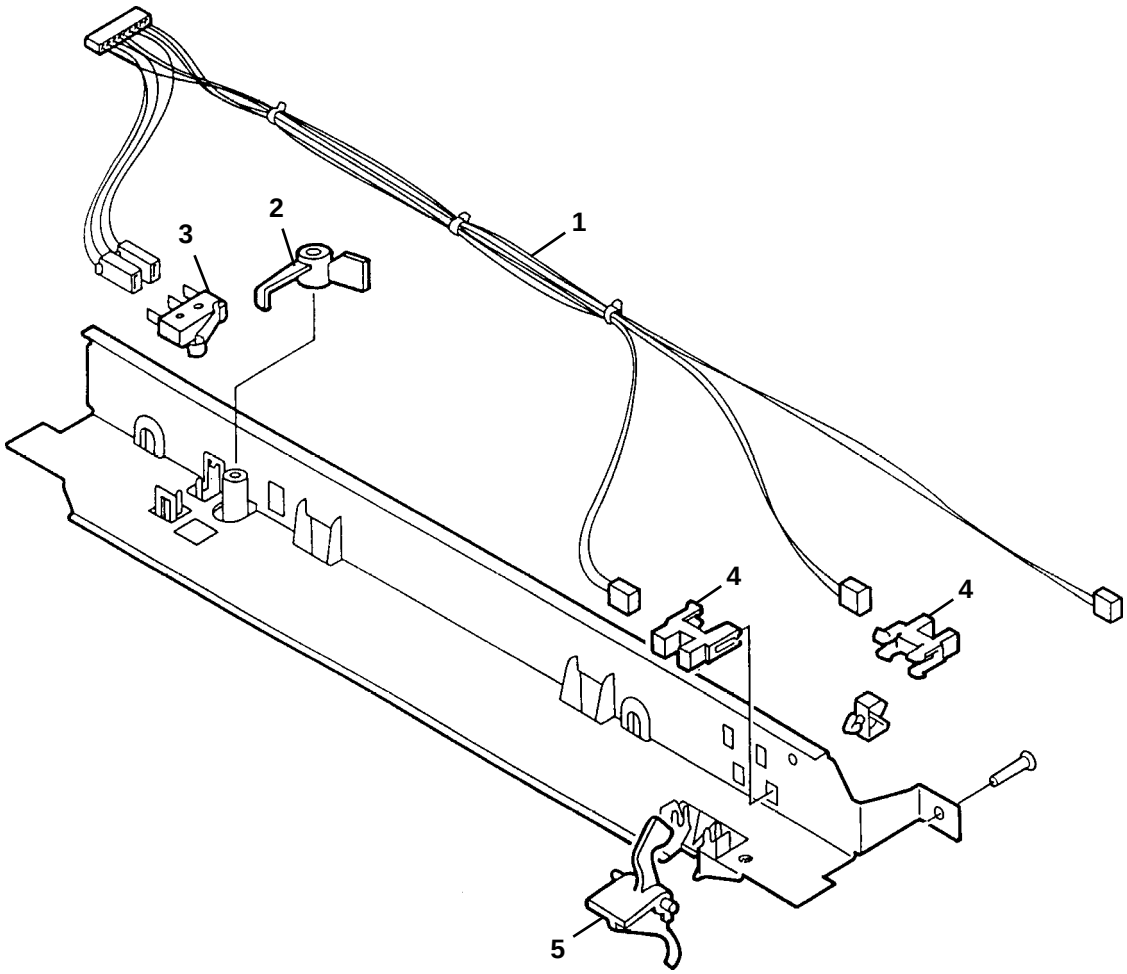

GRUPPO VASSOIO ALIMENTAZIONE MANUALE — COPIA 8020
MANUAL FEED TRAY ASS'Y — COPIA 8520

REF.	CODE	DESCRIZIONE	DESCRIPTION
1	993706 S	RULLO	ROLLER
2	362301 J	MOLLA TIENI RULLO	ROLLER HOLD SPRING
3	362297 E	CONVOGLIATORE CARTA	PAPER GUIDE
4	993675 S	MOLLA A FILO	WIRE SPRING
5	994368 F	TAPPO MOLLA	SPRING PLUG
6	993677 U	MOLLA	SPRING
7	993681 R	INGRANAGGIO	GEAR
8	993645 U	GRUPPO PATTINO	PAD ASSEMBLY
9	993676 T	MOLLA	SPRING
10	994394 J	GR. GUIDA CARTA ALIM. MANUALE (C8020)	MANUAL FEED PAPER GUIDE ASS'Y (C8020)
	992932 B	GR. GUIDA CARTA ALIM. MANUALE (C8520)	MANUAL FEED PAPER GUIDE ASS'Y (C8520)
11	993682 J	GRUPPO INGRANAGGIO	GEAR ASSEMBLY
12	993192 F	BOCCOLA	BUSHING
13	993607 X	SUPPORTO	MOUNT
14	993699 T	BOCCOLA	BUSHING
15	993621 L	RULLO PER CARTA	PAPER ROLLER
16	994356 T	GR. GUSCIO SUPERIORE BY PASS (C8020)	UPPER BY PASS ASSEMBLY (C8020)
	992917 C	GR. GUSCIO SUPERIORE BY PASS (C8520)	UPPER BY PASS ASSEMBLY (C8520)
17	733713 S	MOLLA	SPRING TENSION
18	994361 Y	GR. PIANETTO BY-PASS (C8020)	TRAY ASSEMBLY (C8020)
	992928 P	GR. PIANETTO BY-PASS (C8520)	TRAY ASSEMBLY (C8520)
19	993698 S	PERNO PER RUOTA OZIOSA	PIN
20	994147 J	STAFFA SUPPORTO RUOTA	MOUNT GEAR
21	362573 A	GUSCIO INFERIORE BY-PASS	COVER BY-PASS LOWER
22	992930 M	GR. COPERCHIO SUPERIORE (C8520)	UPPER COVER UNIT (C8520)

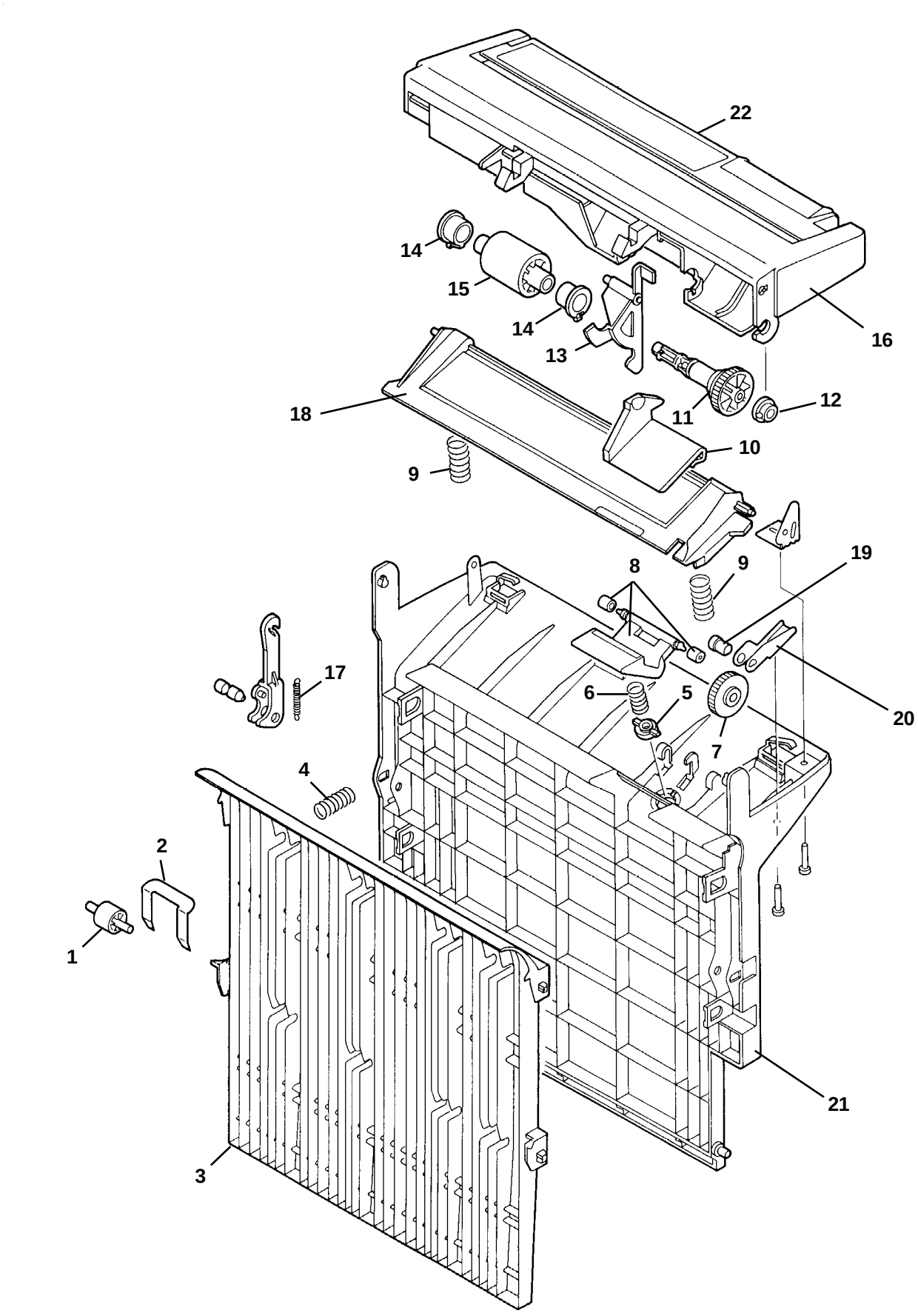
22
14
15
14
13
16
18
11
12
10
9
8
9
19
17
6
5
20
7
4
2
1
21
3

GRUPPO TRASPORTO CARTA — COPIA 8020
FEEDER ASSEMBLY — COPIA 8520

REF.	CODE	DESCRIZIONE	DESCRIPTION
	362190 F	GR. TRASPORTO CARTA	FEEDER ASSEMBLY
1	362191 U	CINGHIA DI TRASCINAMENTO	FEEDER BELT
2	362196 Z	CAMERA DI ASPIRAZIONE	SUCTION CHAMBER
3	362194 X	PULEGGIA GUIDA	DRIVE ROLLER
4	733279 P	BOCCOLA	BUSHING
5	733450 F	INGRANAGGIO Z20	GEAR, 20T
6	733408 A	BOCCOLA	BUSHING
7	733445 W	PERNO PER CAMMA	ARM PIN
8	733444 V	CAMMA PER TUBO	ARM SPRING
9	733451 U	MOLLA	SPRING
10	733453 W	MOLLA CONTATTO	SPRING
11	733454 X	CONNETTORE CORONA DI TRASFER.	TRANSFER CORONA CONNECTOR
12	362193 W	PULEGGIA FOLLE SUPERIORE	UPPER PULLEY
13	733448 H	MOLLA PER SUPPORTO CORONA	SPRING, LEAF
14	362199 C	SUPPORTO ALBERINI	GUIDE PAPER FEED
15	994178 Z	LIMITATORE ANT. ALIMENTAZIONE CARTA	PLATE SIDE FRONT

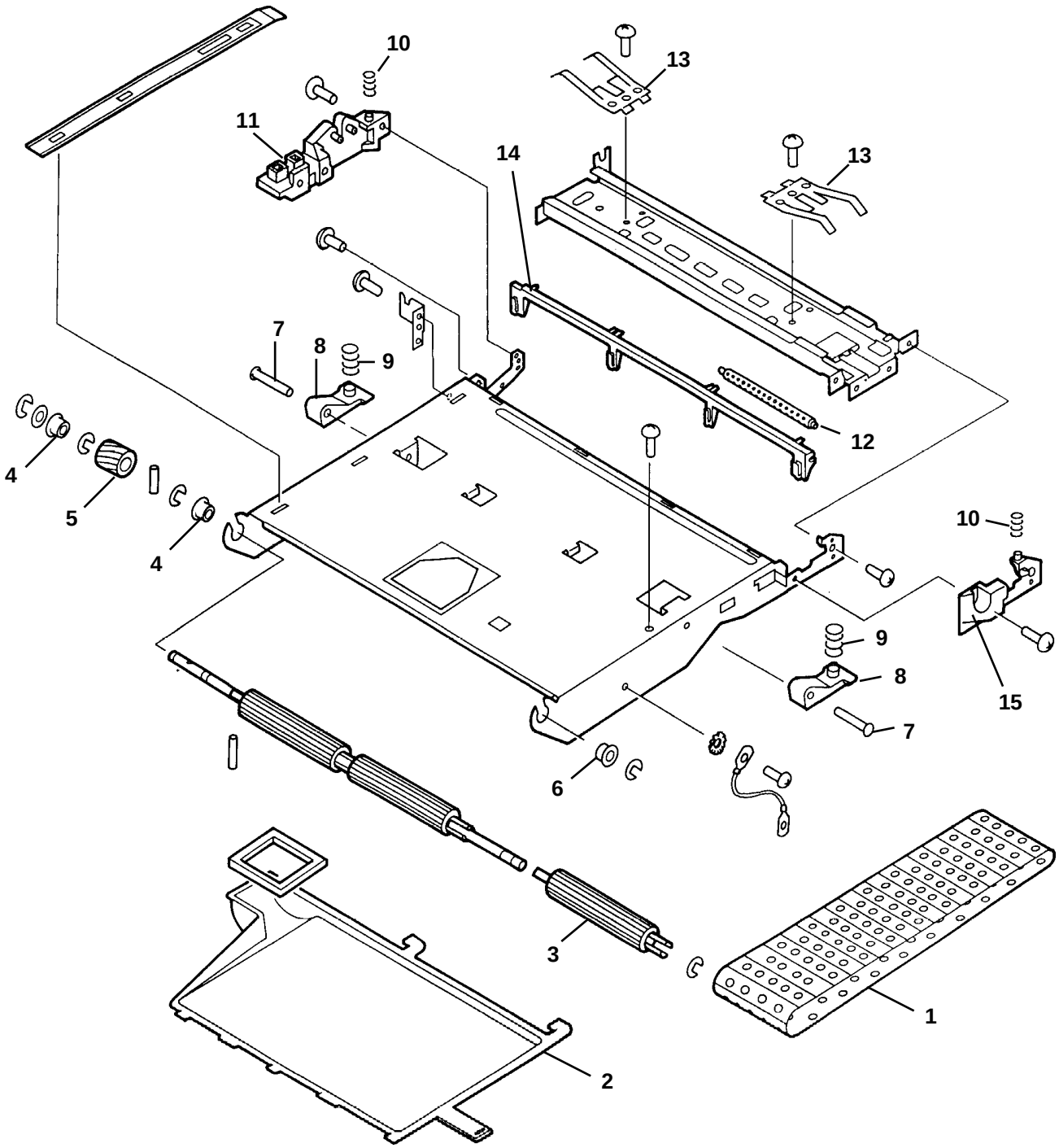
10
11
13
14
13
7
8
9
12
4
5
4
10
9
8
15
7
6
3
1
2

GRUPPO GUIDA DI TRASFERIMENTO — COPIA 8020
TRANSFER GUIDE ASSEMBLY — COPIA 8520

REF.	CODE	DESCRIZIONE	DESCRIPTION
1	733210 E	RULLO	ROLLER
2	733215 X	BLOCCHETTO POSTERIORE	REAR BLOCK
3	733214 W	BLOCCHETTO ANTERIORE	FRONT BLOCK
4	734055 T	VARISTORE 560 V	VARISTOR 560 V
5	993033 A	GRUPPO CONVOGLIATORE CILINDRO	DRUM PAPER GUIDE ASSEMBLY
6	994956 M	GRUPPO GUIDA CARTA REGISTRO	REGISTR. PAPER GUIDE ASS'Y
7	362475 G	GRUPPO CONVOGLIATORE CURVO	U PAPER GUIDE ASSEMBLY

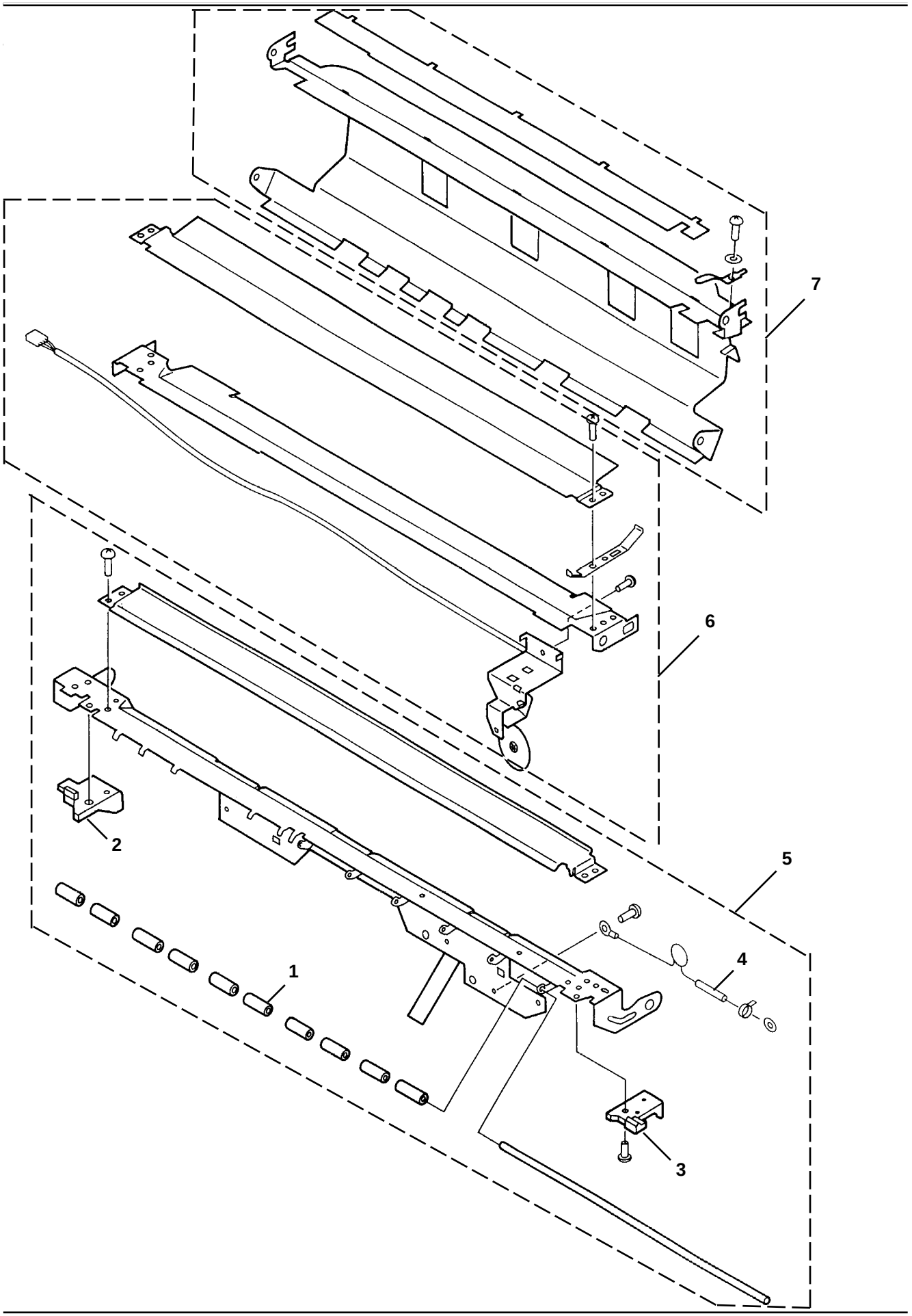
7
6
2
5
1
4
3

GRUPPO SPECCHIO 1 — COPIA 8020
MIRROR ASSEMBLY 1 — COPIA 8520

REF.	CODE	DESCRIZIONE	DESCRIPTION
	362160 Q	GRUPPO SPECCHIO 1	MIRROR ASSEMBLY 1
1	734915 N	RIFLETTORE SUPERIORE A	REFLECTOR A, UPPER
2	732881 K	RIFLETTORE SUPERIORE B	REFLECTOR B, UPPER
3	732882 L	RIFLETTORE INFERIORE	UPPER REFLECTOR
4	732894 Q	MOLLA A BALESTRA TERMINALE	TERMINAL LEAF SPRING
5	732900 A	MOLLA A BALESTRA POSTERIORE	REAR LEAF SPRING
6	732916 M	MOLLA A BALESTRA ANTERIORE	FRONT LEAF SPRING
7	732944 Z	PIAST. ANTIRIFLETTORE LATO ANTER.	FRONT SIDE ANTIREFLECT. PLATE
8	732945 S	PIAST. ANTIRIFLETTORE LATO POST.	REAR SIDE ANTIREFLECTOR PLATE
9	732883 M	VITE DI REGOLAZIONE	ADJUSTMENT SCREW
10	993565 L	BOCCOLA	BUSHING
11	734842 V	MOLLA DI COMPRESSIONE	COMPRESSION SPRING
12	734772 E	VITE A BRUGOLA M3/6	SOCKET HEAD CAP SCREW M3/6
13	732879 G	SPECCHIO 1	MIRROR 1
14	993568 X	GUIDA A RULLI	ROLLER GUIDE
15	734777 B	VITE DI FERMO M4	SETSCREW M4
16	732913 J	LAMP. ALOGENA 175 V 330 W 220/240 V	HALOG. LAMP 175 V 330 W 220/240 V
17	362159 K	CAVO	CABLE
18	732909 F	TERMINALE ANTERIORE LAMPADA	LAMP FRONT TERMINAL
19	732910 T	TERMINALE POSTERIORE LAMPADA	LAMP REAR TERMINAL
20	733915 M	FUSIBILE TERMICO 103°	THERMAL FUSE 103°
21	993515 A	PLACCHETTA FENDITURA A	SLIT PLATE A
22	993516 B	PLACCHETTA FENDITURA B	SLIT PLATE B
23	732896 J	SUPPORTO ELETTRODO POSTERIORE	REAR ELECTRODE MOUNT
24	732886 Q	FIANCHETTO POSTERIORE	REAR SIDE
25	732895 R	SUPPORTO ELETTRODO ANTERIORE	FRONT ELECTRODE MOUNT
26	732887 R	FIANCHETTO ANTERIORE	FRONT SIDE
27	735849 D	ALBERO GUIDA OTTICA	SHAFT SCANNER

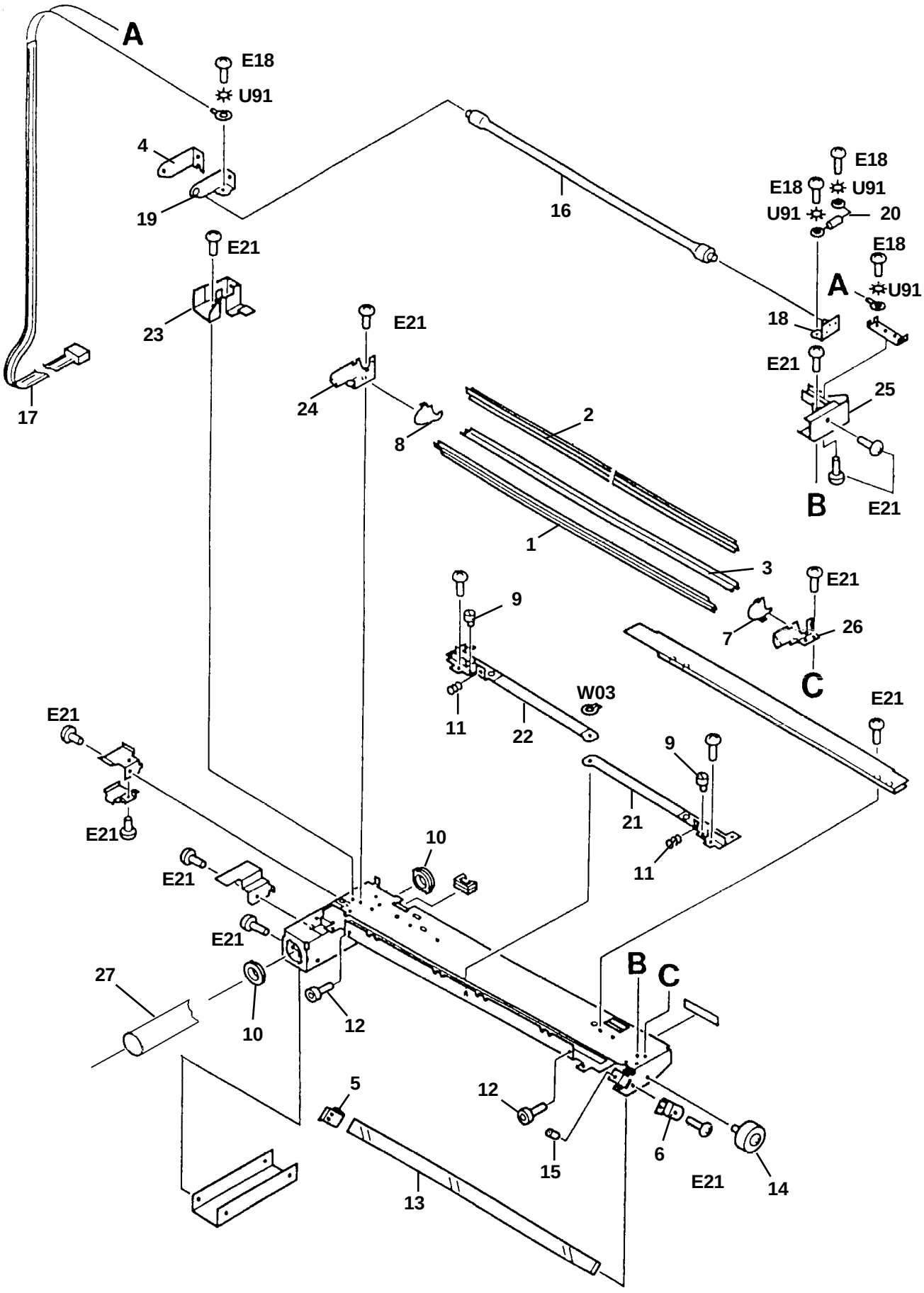
A
E18
U91
4
19
16
E18
E18
U91
U91
20
E18
A
U91
18
E21
23
E21
24
8
2
E21
25
17
B
E21
1
3
E21
9
7
26
C
W03
11
22
E21
E21
9
21
E21
10
11
E21
E21
27
10
12
B
C
5
12
15
6
E21
14
13

GRUPPO SPECCHIO 2
MIRROR ASSEMBLY 2

COPIA 8020
COPIA 8520

REF.	CODE	DESCRIZIONE	DESCRIPTION
	993022 F	GRUPPO SPECCHIO 2	MIRROR ASSEMBLY 2
1	732864 Z	MOLLA A BALESTRA 2 POSTERIORE	REAR LEAF SPRING 2
2	732865 S	MOLLA A BALESTRA 3 POSTERIORE	REAR LEAF SPRING 3
3	732866 T	MOLLA A BALESTRA 2/3 ANTERIORE	FRONT LEAF SPRING 2/3
4	732868 D	PULEGGIA	PULLEY
5	993510 R	SPECCHIO 2/3	MIRROR 2/3
6	993564 K	BOCCOLA	BUSHING
7	993568 X	GUIDA A RULLI	ROLLER GUIDE
8	734777 B	VITE DI FISSAGGIO M4/8	SECURING SCREW M4/8

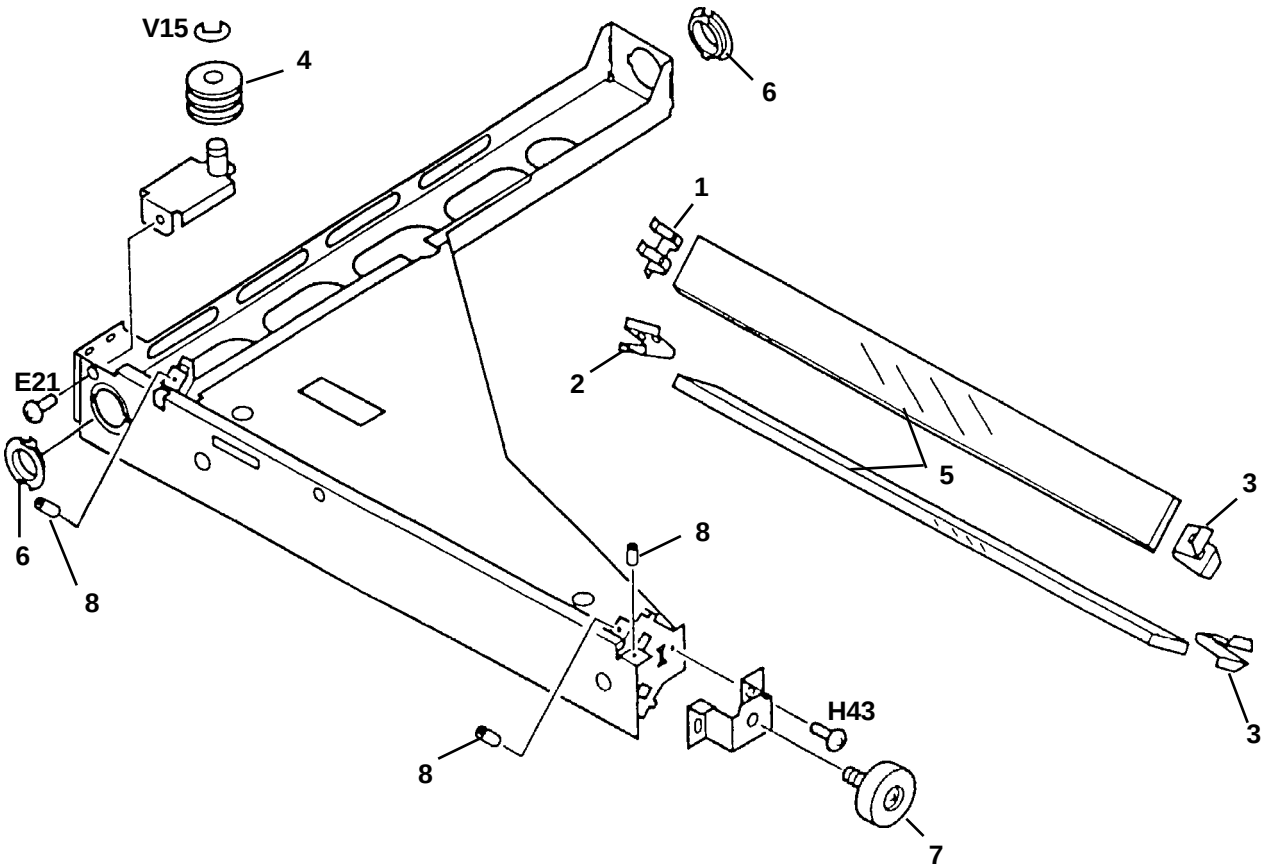

REF.	CODE	DESCRIZIONE	DESCRIPTION
	362130 A	GRUPPO GESTIONE FORMATO	BLANK EXPOSURE LAMP
1	993125 B	SOLENOIDE GESTIONE FORMATO	BLANK EXPOSURE SOLENOID
2	993226 Q	MOLLA	SPRING
3	994548 U	GRUPPO DI PRE-ESPOSIZIONE	PRE-EXPOSURE ASSEMBLY
4	993251 Z	GRUPPO SLITTA	SLIT MOUNT

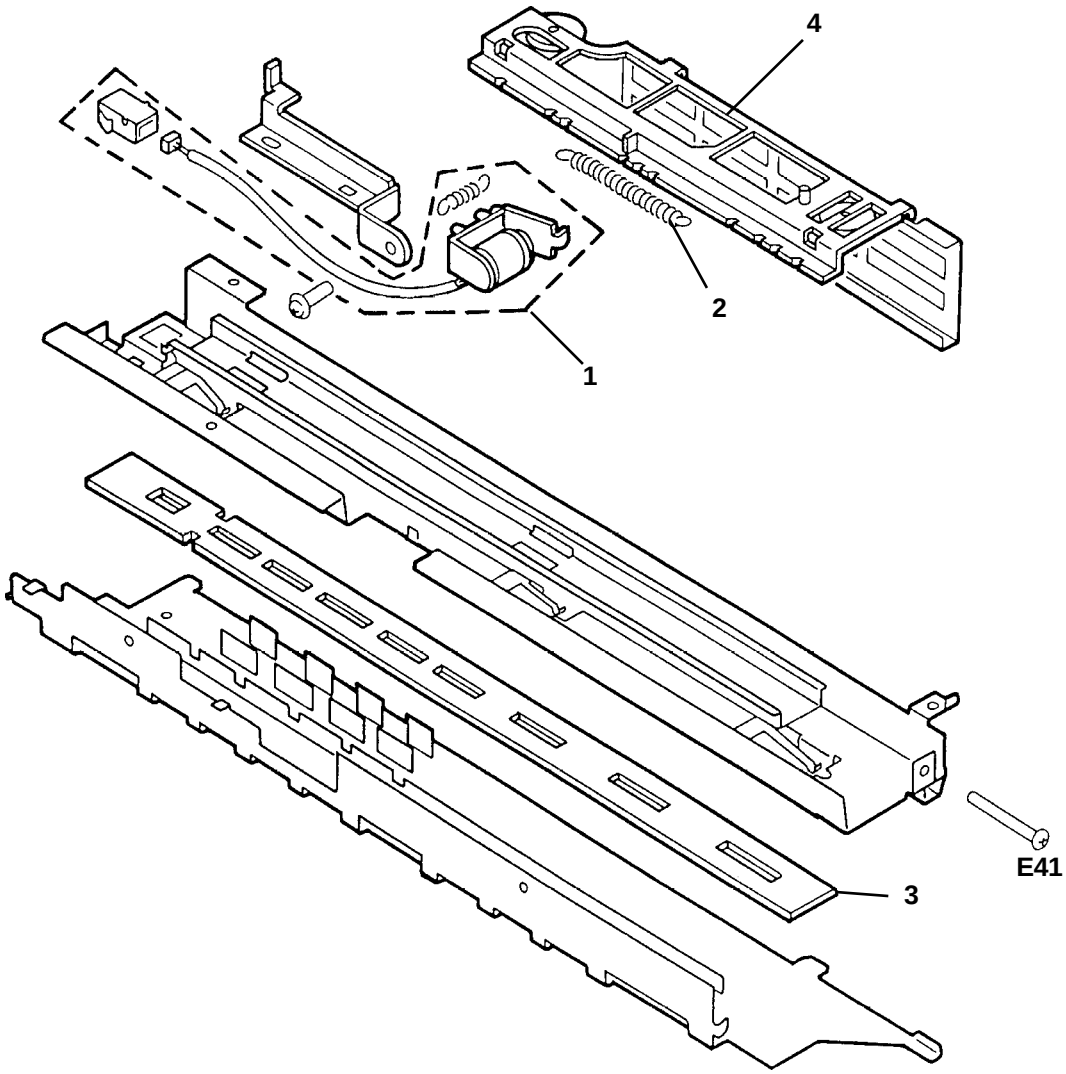

GRUPPO CORONA DI CARICA
PRIMARY CORONA ASSEMBLY

COPIA 8020
COPIA 8520

REF.	CODE	DESCRIZIONE	DESCRIPTION
	993557 L	GRUPPO CORONA DI CARICA	PRIMARY CORONA ASSEMBLY
1	733511 Q	PIASTRINA	PLATE
2	733512 R	MOLLA DI TRAZIONE	SPRING, TENSION
3	430514 Q	MOLLA DI TRAZIONE INFERIORE	SPRING, TENSION, LOWER
4	733485 P	GRUPPO FILO CORONA	CORONA WIRE ASSEMBLY

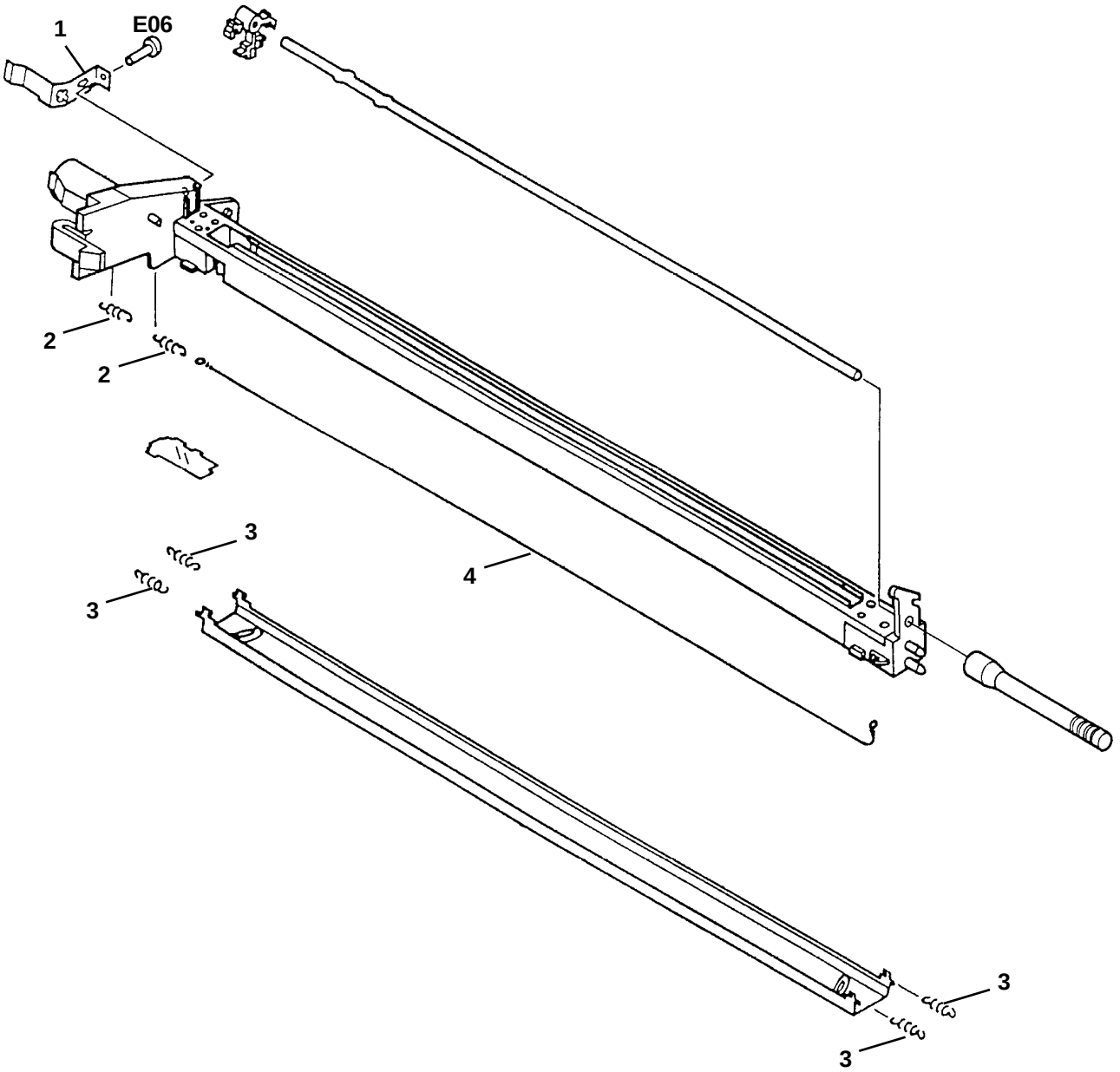

REF.	CODE	DESCRIZIONE	DESCRIPTION
	993064 R	GRUPPO CORONA DI TRASFERIMENTO	TRANFER CORONA ASSEMBLY
1	733478 F	COPERTURA TERMINAZIONE FILO POST.	WIRE END REAR COVER
2	733484 N	MOLLA	SPRING
3	733485 P	FILO TUNGSTENO DORATO	GOLD-PLATED TUNGSTEN WIRE
4	725257 H	MOLLA DI TRAZIONE FILO CORONA	SPRING, TENSION, CORONA WIRE
5	993065 J	TERMINALE ANTERIORE	FRONT TERMINAL
6	733479 G	COPERTURA TERMINAZIONE FILO ANTER.	WIRE END FRONT COVER
7	550505 G	BLOCCHETTO TERMINALE POST.	WIRE TERMINATION REAR

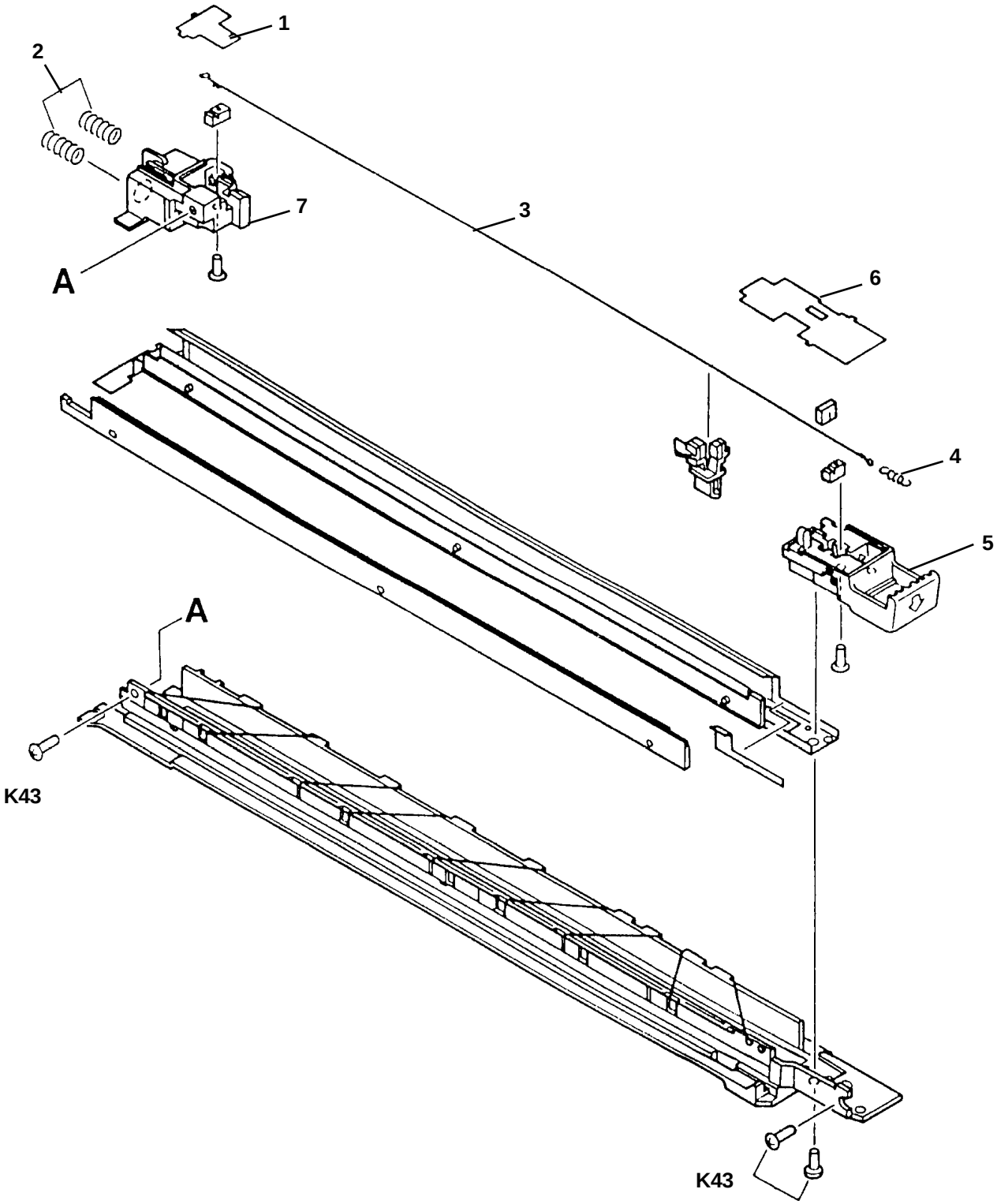

GRUPPO DI SVILUPPO — COPIA 8020
DEVELOPING ASSEMBLY — COPIA 8520

REF.	CODE	DESCRIZIONE	DESCRIPTION
	362464 D	GRUPPO DI SVILUPPO COMPLETO	DEVELOPING ASSEMBLY
1	362458 P	CILINDRO DI SVILUPPO	FIXING ROLLER
2	362462 B	BALESTRA ANTERIORE	FRONT GALLEY
3	362461 A	BALESTRA POSTERIORE	REAR GALLEY
4	362460 M	MOLLA DI TORSIONE	SPRING, TORSION
5	362463 C	MYLAR BIADESIVO	BI-ADHESIVE MYLAR
6	362459 Q	RULLINO SPAZIATORE	SPACER ROLLER
7	362456 D	MANICOTTO POSTERIORE	REAR BUSHING
8	733336 Y	SPAZIATORE	SPACER
9	733341 D	CONTATTO BIAS POSTERIORE	REAR BIAS CONTACT
10	733347 B	DISPOSITIVO DI TENUTA 1	HOLD DEVICE 1
11	733348 L	DISPOSITIVO DI TENUTA 2	HOLD DEVICE 2
12	733358 N	INGRANAGGIO Z19	GEAR, 19T
13	733359 P	INGRANAGGIO Z45	GEAR, 45T
14	733360 L	INGRANAGGIO Z14	GEAR, 14T
15	733361 H	INGRANAGGIO Z17	GEAR, 17T
16	733362 A	INGRANAGGIO Z30	GEAR, 30T
17	733357 D	BOCCOLA	BUSHING
18	733159 F	CUSCINETTO A SFERE	BALL BEARING
19	733337 Z	DISPOSITIVO DI TENUTA 1 IN SPUGNA	HOLD DEVICE, SPONGE 1
20	733349 M	DISPOSIT. DI TENUTA CONTENITORE	CONTAINER HOLD DEVICE
21	733350 J	DISPOSITIVO DI TENUTA LATERALE	SIDE HOLD DEVICE
22	733320 C	GRUPPO MISCELATORE	MIXER ASSEMBLY
22A	733331 T	PIASTRINA	PLATE
23	735394 V	PIASTRINA	PLATE
24	733353 H	DISPOSITIVO DI TENUTA COPERTURA	COVER HOLD DEVICE
25	733365 D	PIASTRINA	PLATE
26	733351 F	DISPOSITIVO DI TENUTA 1	HOLD DEVICE 1
27	733352 G	DISPOSITIVO DI TENUTA 2	HOLD DEVICE 2
28	733369 R	SENSORE TONER	TONER SENSOR
29	733346 A	DISPOSITIVO DI TENUTA SENSORE	SENSOR HOLD DEVICE
30	993247 V	MANIGLIA SVILUPPATORE	DEVELOPER HANDLE
31	733355 B	PIASTRINA	PLATE
32	733392 Z	DISPOSITIVO DI TENUTA 3	HOLD DEVICE 3
33	362453 A	DISPOSITIVO DI TENUTA 2 IN SPUGNA	HOLD DEVICE, SPONGE 2
34	362457 E	RONDELLA	RING HOLD DEVICE
35	733421 N	DISPOSITIVO DI TENUTA 4	HOLD DEVICE 4
36	733420 Z	BOCCOLA	BUSHING
37	362454 B	GRUPPO CONTATTO BIAS	BIAS CONTACT ASSEMBLY
38	734022 J	CABLAGGIO SENSORE TONER	TONER SENSOR HARNESS
40	730340 Z	GRUPPO RASCHIETTO	BLADE ASSEMBLY
41	733318 E	FERMO PER CARTUCCIA TONER	STOP CARTRIGE

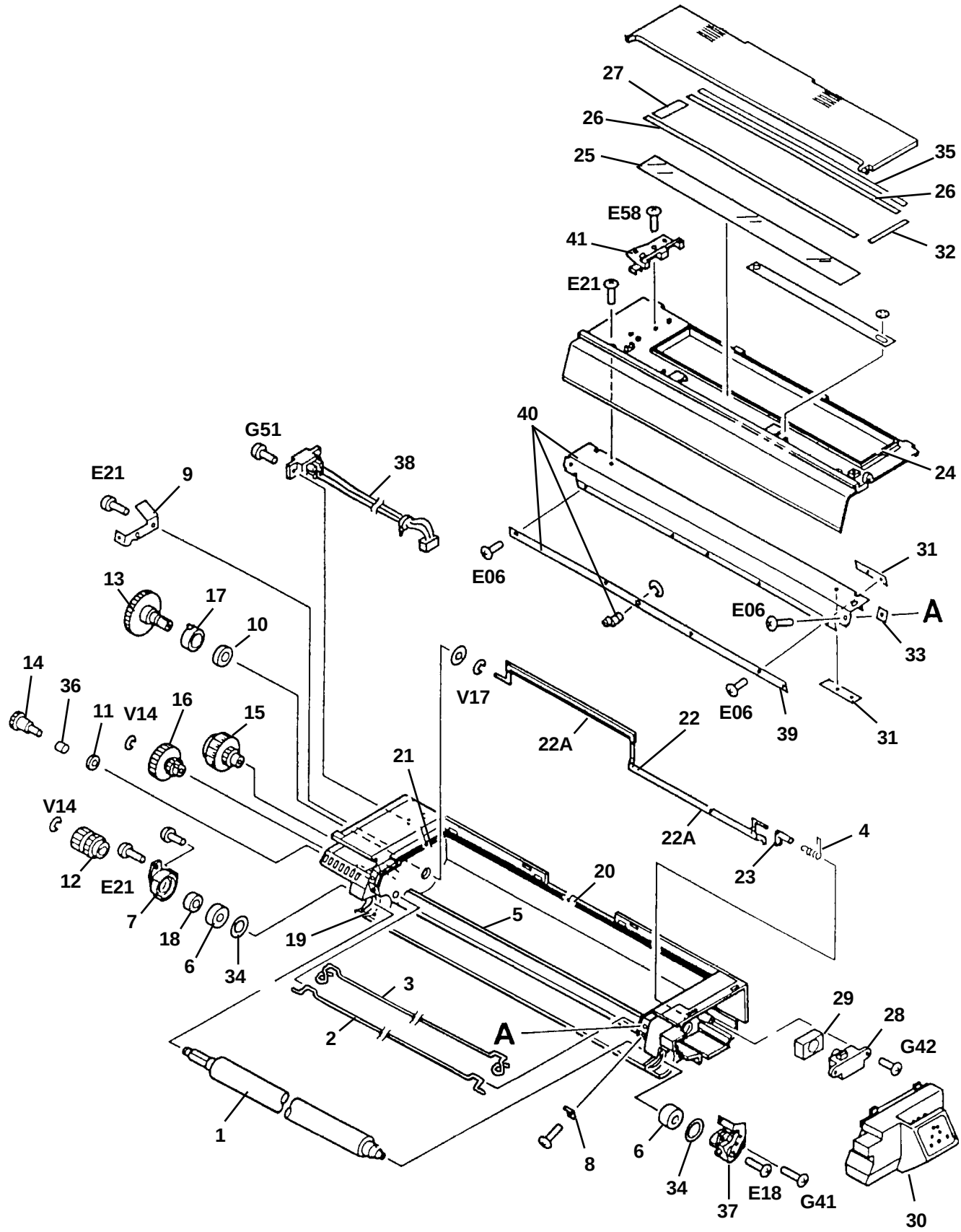
27
26
25
35
26
E58
41
32
E21
40
G51
38
E21
9
24
E06
31
13
17
10
E06
A
33
14
36
11
V14
16
15
V17
E06
39
31
22
22A
21
V14
22A
4
12
E21
20
23
7
18
6
34
19
5
3
2
A
29
28
G42
1
8
6
34
37
E18
G41
30

GRUPPO FUSORE (1/2) — COPIA 8020
FIXING ASSEMBLY (1/2) — COPIA 8520

REF.	CODE	DESCRIZIONE	DESCRIPTION
	362009 R	GRUPPO FUSORE 230V. (C8020)	FIXING ASSEMBLY 230V (C8020)
	992557 K	GRUPPO FUSORE 230V. (C8520)	FIXING ASSEMBLY 230V (C8520)
1	993383 N	RULLO DI PRESSIONE	PRESSING ROLLER
2	733159 F	CUSCINETTO	BEARING
3	362046 D	SUPP. POST. RULLO DI PRESSIONE	REAR SIDE ROLLER PRESS. PLATE
4	362047 E	SUPP. ANTER. RULLO DI PRESSIONE	FRONT S. ROLLER PRESS. PLATE
5	734046 S	SENSORE	SENSOR
6	362033 Y	MOLLA	SPRING
7	362042 H	ANELLO DI TENUTA	STOP RING
8	362026 Z	RUOTA PER INCEPPAMENTO	JAM GEAR
9	362043 A	CUSCINETTO	BEARING
10	362027 S	BOCCOLA ISOLANTE	INSULATING BUSHING
11	362062 D	RULLO FUSORE OLIVETTI	OLIVETTI FIXING ROLLER
12	362064 F	CAVO PER SENSORE	SENSOR CABLE
13	362053 C	RUOTA DI RINVIO Z26	GEAR, 26T
14	362054 D	RUOTA DOPPIA Z20	DUAL GEAR, 20T
15	362025 Y	INGRANAGGIO	GEAR
16	362048 P	RUOTA INNESTO Z22	GEAR, 22T
17	362049 Q	RUOTA INNESTO Z37	GEAR, 37T
18	362050 M	MOLLA	SPRING
19	362052 B	RUOTA Z30	GEAR, 30T
20	362051 A	RUOTA Z21	GEAR, 21T
21	362069 L	RULLO DI PULIZIA	CLEANING ROLLER
22	362032 X	MANIGLIA PER RULLO DI PULIZIA	CLEANING ROLLER HANDLE
23	362030 H	TASSELLO PER CONVOGLIATORE	CONVEYOR PLATE
24	362022 V	MOLLA A BALESTRA PER MANIGLIA	HANDLE SPRING
25	362058 R	MOLLA RICHIAMO DEL GR. OLIATORE	CLEANING ASS' SPRING
26	733096 L	SUPPORTO TERMISTORE	THERMISTOR MOUNT
27	733912 J	TERMISTORE NTC	NTC THERMISTOR
28	733911 R	DISGIUNTORE TERMICO	THERMAL FUSE
29	733083 P	CONTATTO ANTERIORE	FRONT CONTACT
30	362065 G	GOMMINO	RUBBER
31	362031 W	TEGOLO PER DISGIUNTORE TERMICO	THERMAL FUSE COVER
32	733085 R	CONTATTO	CONTACT
33	733156 U	STACCAFOGLIO INFERIORE	LOWER SEPARATION CLAW
34	733140 G	MOLLA PER DENTINO INFERIORE	LOWER CLAW SPRING
35	362090 E	GRUPPO RULLO ALIMENTAZ. CARTA	PAPER FEEDER ROLLER ASSEMBLY
36	733158 E	BOCCOLA PER ALBERO	BUSHING
37	733119 X	SCARICATORESTATIC	CHARGE ELIMINATOR
38	362093 V	LEVA PER SENSORE USCITA COPIE	PAPER OUT SENSOR LEVER
39	735470 D	MOLLA	SPRING
40	733154 S	STACCAFOGLIO SUPERIORE	UPPER SEPARATION CLAW
41	362089 H	MOLLA A BALESTRA	SPRING
42	994245 U	RULLO DI ALIMENTAZIONE	FEEDER ROLLER
43	362092 U	UOTA USCITA CARTA	PAPER OUT ROLLER
44	362088 G	CONVOGLIATORE CARTA	PAPER GUIDE
45	994990 L	MANIGLIA USCITA COPIE (C8020)	PAPER OUT HANDLE (C8020)
	992913 G	MANIGLIA USCITA COPIE (C8520)	PAPER OUT HANDLE (C8520)
46	733138 S	MOLLA PER MANIGLIA USCITA COPIE	PAPER OUT HANDLE SPRING
47	362013 U	LAMPADA FUSORE 230V 950W	HEATER 230V 950W
48	362041 G	RIPARO PER NTC	PLATE SENSOR
49	362044 B	SUPP. SENSORE E RIF. LAMPADA	MOUNT SENSOR
50	362020 F	SUPP. LAMPADA SUPERIORE	CROSSMEMBER FIXING
51	362084 U	CONVOGLIATORE	PLATE CLAW MOUNTING
52	362087 X	SUPPORTO DENTINI SUPERIORE	PLATE ROLLER HOLDER
53	362096 Y	SUPPORTO MANIGLIA SUPERIORE	PLATE LATCH

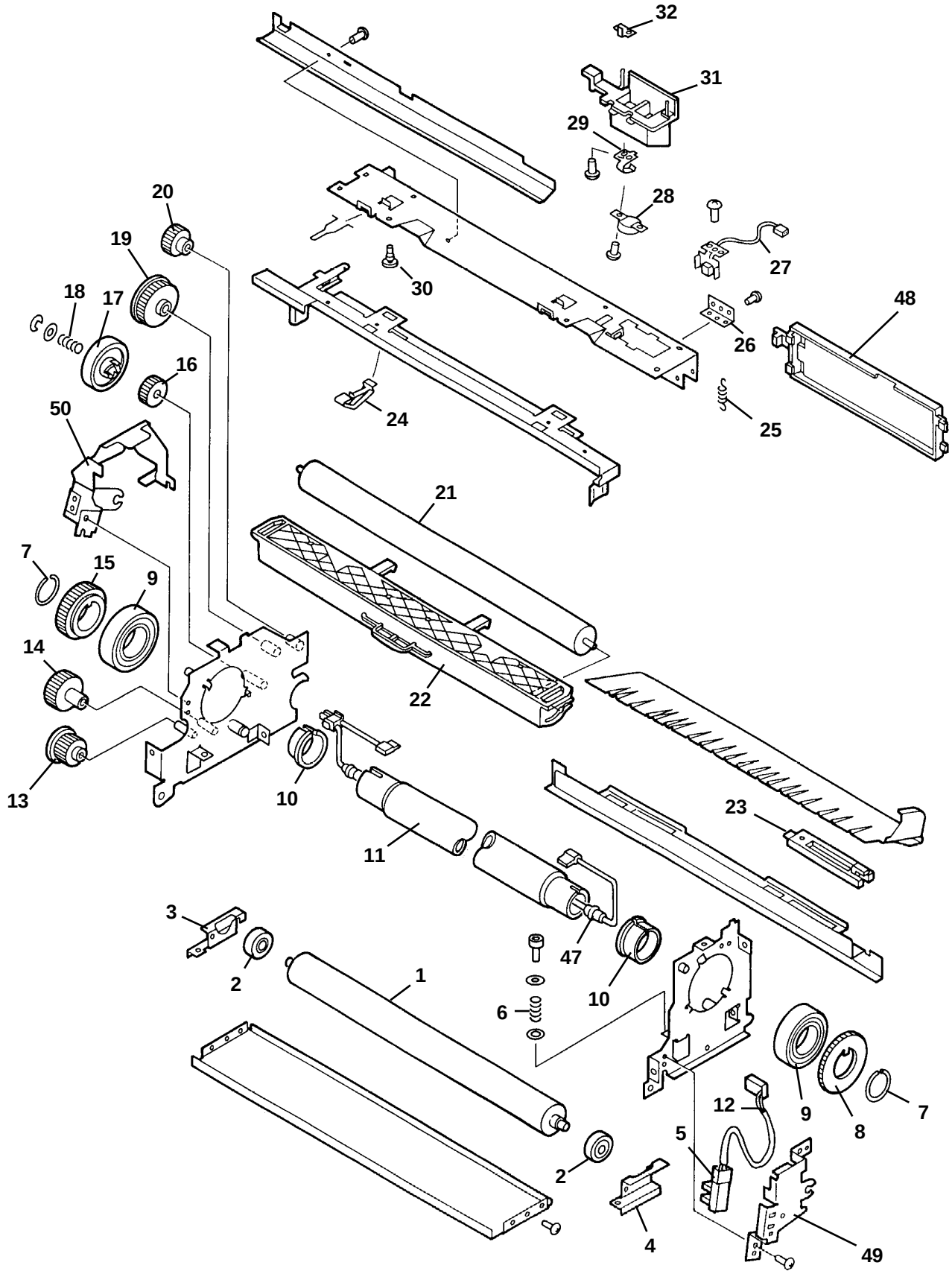
32
31
29
28
27
30
20
19
18
17
16
50
24
26
48
25
21
7
15
9
14
22
13
10
11
23
3
2
1
47
10
6
12
9
8
7
5
2
4
49

GRUPPO FUSORE (2/2) — COPIA 8020
FIXING ASSEMBLY (2/2) — COPIA 8520

REF.	CODE	DESCRIZIONE	DESCRIPTION
	362009 R	GRUPPO FUSORE 230V. (C8020)	FIXING ASSEMBLY 230V (C8020)
	992557 K	GRUPPO FUSORE 230V. (C8520)	FIXING ASSEMBLY 230V (C8520)
1	993383 N	RULLO DI PRESSIONE	PRESSING ROLLER
2	733159 F	CUSCINETTO	BEARING
3	362046 D	SUPP. POST. RULLO DI PRESSIONE	REAR SIDE ROLLER PRESS. PLATE
4	362047 E	SUPP. ANTER. RULLO DI PRESSIONE	FRONT S. ROLLER PRESS. PLATE
5	734046 S	SENSORE	SENSOR
6	362033 Y	MOLLA	SPRING
7	362042 H	ANELLO DI TENUTA	STOP RING
8	362026 Z	RUOTA PER INCEPPAMENTO	JAM GEAR
9	362043 A	CUSCINETTO	BEARING
10	362027 S	BOCCOLA ISOLANTE	INSULATING BUSHING
11	362062 D	RULLO FUSORE OLIVETTI	OLIVETTI FIXING ROLLER
12	362064 F	CAVO PER SENSORE	SENSOR CABLE
13	362053 C	RUOTA DI RINVIO Z26	GEAR, 26T
14	362054 D	RUOTA DOPPIA Z20	DUAL GEAR, 20T
15	362025 Y	INGRANAGGIO	GEAR
16	362048 P	RUOTA INNESTO Z22	GEAR, 22T
17	362049 Q	RUOTA INNESTO Z37	GEAR, 37T
18	362050 M	MOLLA	SPRING
19	362052 B	RUOTA Z30	GEAR, 30T
20	362051 A	RUOTA Z21	GEAR, 21T
21	362069 L	RULLO DI PULIZIA	CLEANING ROLLER
22	362032 X	MANIGLIA PER RULLO DI PULIZIA	CLEANING ROLLER HANDLE
23	362030 H	TASSELLO PER CONVOGLIATORE	CONVEYOR PLATE
24	362022 V	MOLLA A BALESTRA PER MANIGLIA	HANDLE SPRING
25	362058 R	MOLLA RICHIAMO DEL GR. OLIATORE	CLEANING ASS' SPRING
26	733096 L	SUPPORTO TERMISTORE	THERMISTOR MOUNT
27	733912 J	TERMISTORE NTC	NTC THERMISTOR
28	733911 R	DISGIUNTORE TERMICO	THERMAL FUSE
29	733083 P	CONTATTO ANTERIORE	FRONT CONTACT
30	362065 G	GOMMINO	RUBBER
31	362031 W	TEGOLO PER DISGIUNTORE TERMICO	THERMAL FUSE COVER
32	733085 R	CONTATTO	CONTACT
33	733156 U	STACCAFOGLIO INFERIORE	LOWER SEPARATION CLAW
34	733140 G	MOLLA PER DENTINO INFERIORE	LOWER CLAW SPRING
35	362090 E	GRUPPO RULLO ALIMENTAZ. CARTA	PAPER FEEDER ROLLER ASSEMBLY
36	733158 E	BOCCOLA PER ALBERO	BUSHING
37	733119 X	SCARICATORESTATIC	CHARGE ELIMINATOR
38	362093 V	LEVA PER SENSORE USCITA COPIE	PAPER OUT SENSOR LEVER
39	735470 D	MOLLA	SPRING
40	733154 S	STACCAFOGLIO SUPERIORE	UPPER SEPARATION CLAW
41	362089 H	MOLLA A BALESTRA	SPRING
42	994245 U	RULLO DI ALIMENTAZIONE	FEEDER ROLLER
43	362092 U	UOTA USCITA CARTA	PAPER OUT ROLLER
44	362088 G	CONVOGLIATORE CARTA	PAPER GUIDE
45	994990 L	MANIGLIA USCITA COPIE (C8020)	PAPER OUT HANDLE (C8020)
	992913 G	MANIGLIA USCITA COPIE (C8520)	PAPER OUT HANDLE (C8520)
46	733138 S	MOLLA PER MANIGLIA USCITA COPIE	PAPER OUT HANDLE SPRING
47	362013 U	LAMPADA FUSORE 230V 950W	HEATER 230V 950W
48	362041 G	RIPARO PER NTC	PLATE SENSOR
49	362044 B	SUPP. SENSORE E RIF. LAMPADA	MOUNT SENSOR
50	362020 F	SUPP. LAMPADA SUPERIORE	CROSSMEMBER FIXING
51	362084 U	CONVOGLIATORE	PLATE CLAW MOUNTING
52	362087 X	SUPPORTO DENTINI SUPERIORE	PLATE ROLLER HOLDER
53	362096 Y	SUPPORTO MANIGLIA SUPERIORE	PLATE LATCH

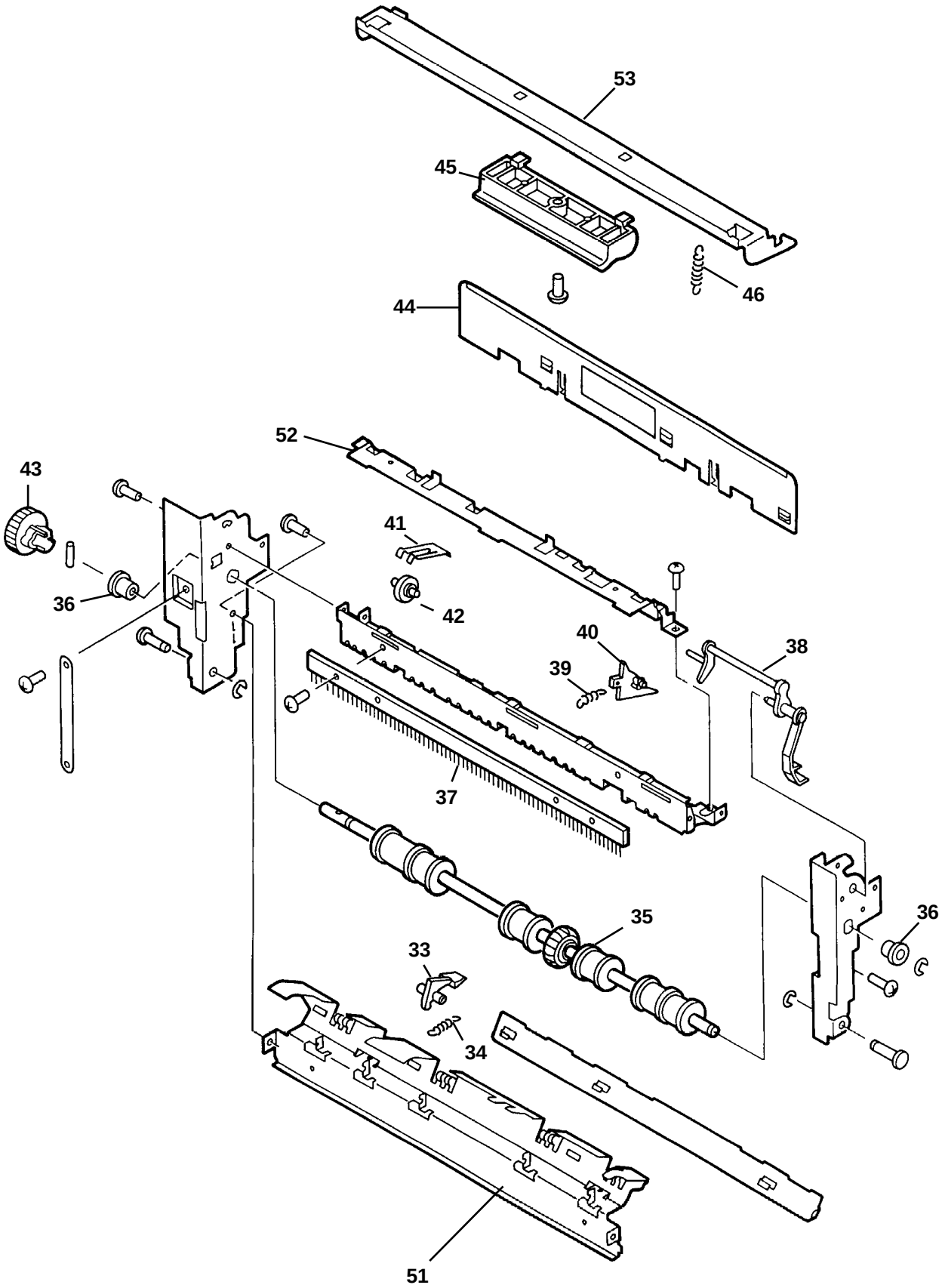
53
45
46
44
52
43
41
36
42
40
38
39
37
35
36
33
34
51

REF.	CODE	DESCRIZIONE	DESCRIPTION
	362450 K	GRUPPO DI SVILUPPO COLORATO CT	CT DEVELOPING ASSEMBLY

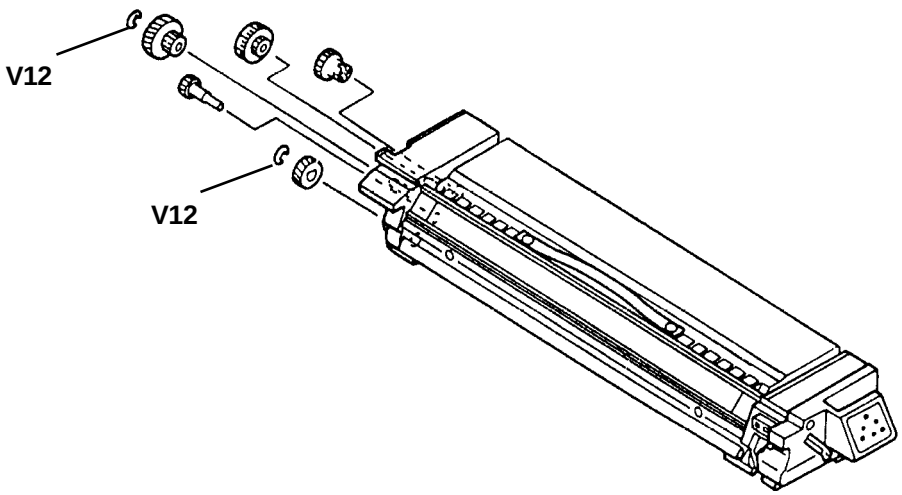

REF.	CODE	DESCRIZIONE	DESCRIPTION
	993283 J	GRUPPO SENSORE AE	AE SENSOR ASSEMBLY

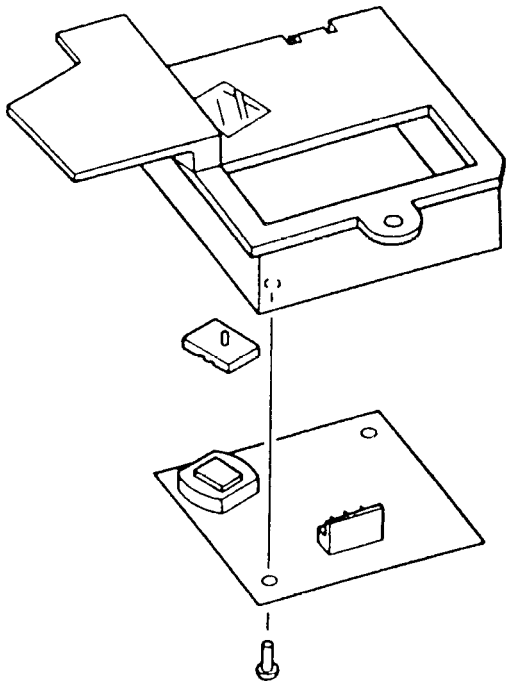

REF.	CODE	DESCRIZIONE	DESCRIPTION
	362444 H	GR. TRASFORMATORE ALTA TENSIONE	HV TRANSFORMER ASSEMBLY

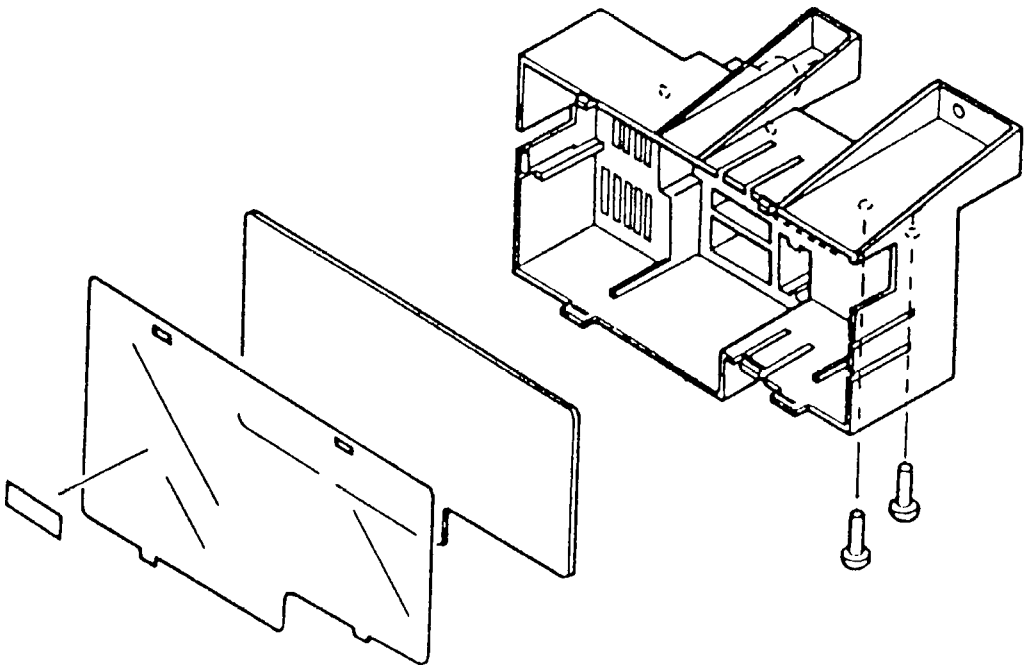

REF.	CODE	DESCRIZIONE	DESCRIPTION
	612832 R	GR. PIASTRA DC CONTROLLER	DC CONTROLLER PCB ASSEMBLY
1	362117 Z	GR. SUPPORTO GOVERNO	DC CONTROLLER SUPPORT

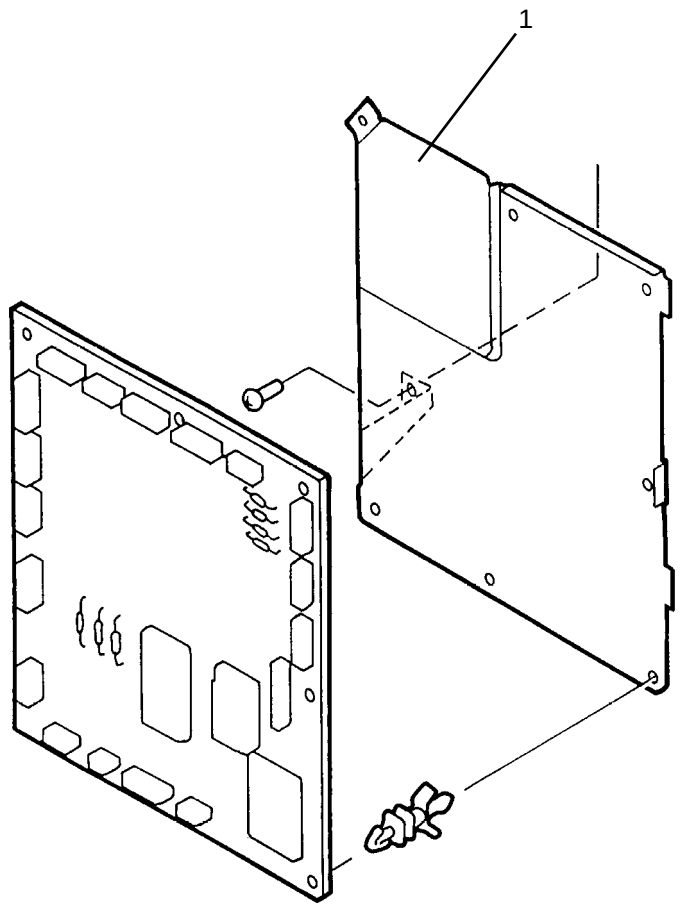

REF.	CODE	DESCRIZIONE	DESCRIPTION
1	362157 H	GR. PIASTRA APS TRASVERSALE	APS PCB TRANSVERSE ASSEMBLY
2	362158 J	GR. PIASTRA APS LONGITUDINALE	APS PCB LONGITUDINAL ASSEMBLY

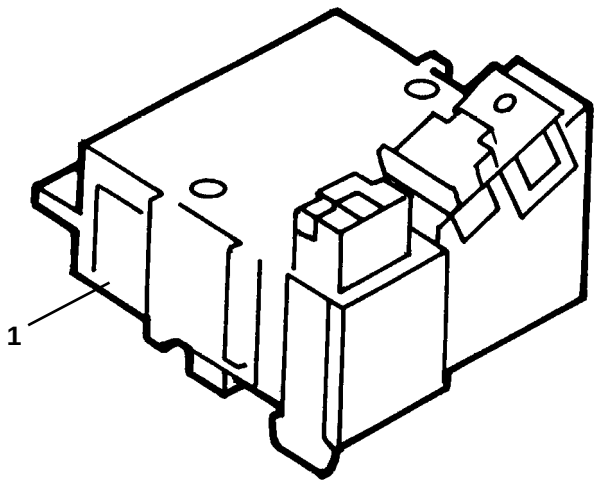

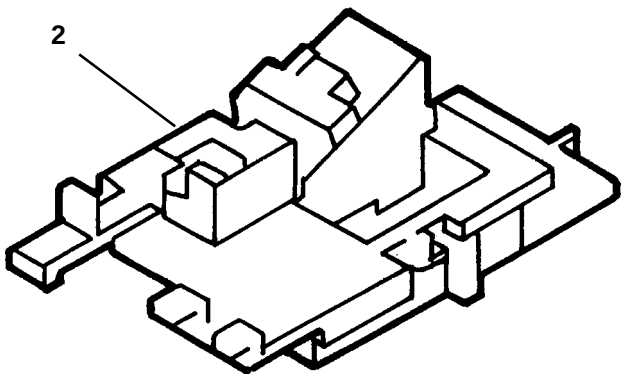

GRUPPO PIASTRA ALIMENTATORE
POWER SUPPLY ASSEMBLY

COPIA 8020
COPIA 8520

REF.	CODE	DESCRIZIONE	DESCRIPTION
	612814 P	GRUPPO ALIMENTATORE 230V.	POWER SUPPLY ASSEMBLY 230V

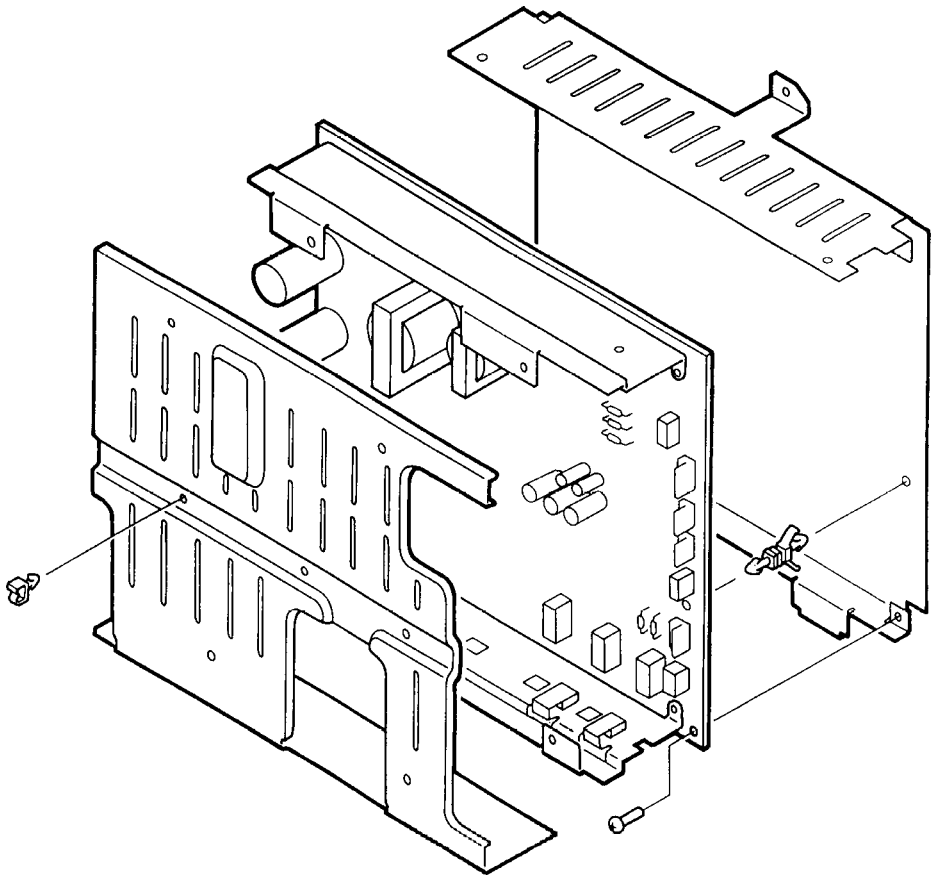

INDICE GENERALE DEI CODICI
GENERAL CODEX INDEX

INDICE GENERALE DEI CODICI - GENERAL CODES INDEX

CODICE CODE	PAGINA PAGE	CODICE CODE	PAGINA PAGE	CODICE CODE	PAGINA PAGE
362009R	46	362062D	48	362191U	34
362009R	48	362064F	46	362193W	34
362013U	46	362064F	48	362194X	34
362013U	48	362065G	46	362196Z	34
362020F	46	362065G	48	362199C	34
362020F	48	362069L	46	362211F	12
362022V	46	362069L	48	362211F	14
362022V	48	362084U	46	362213H	12
362025Y	46	362084U	48	362213H	14
362025Y	48	362087X	46	362213H	28
362026Z	46	362087X	48	362214A	12
362026Z	48	362088G	46	362214A	14
362027S	46	362088G	48	362227F	28
362027S	48	362089H	46	362228Q	27
362030H	46	362089H	48	362229R	28
362030H	48	362090E	46	362238J	27
362031W	46	362090E	48	362241M	28
362031W	48	362092U	46	362247K	16
362032X	46	362092U	48	362249V	16
362032X	48	362093V	46	362255K	19
362033Y	46	362093V	48	362270W	26
362033Y	48	362096Y	46	362275P	26
362041G	46	362096Y	48	362277R	16
362041G	48	362117Z	53	362297E	32
362042H	46	362130A	41	362301J	32
362042H	48	362141H	21	362316G	16
362043A	46	362144C	21	362316G	28
362043A	48	362150N	22	362317H	16
362044B	46	362150N	24	362317H	28
362044B	48	362151B	22	362319K	16
362046D	46	362151B	24	362319K	28
362046D	48	362152C	22	362324G	16
362047E	46	362152C	24	362356Q	16
362047E	48	362155F	22	362382B	22
362048P	46	362155F	24	362382B	24
362048P	48	362156G	26	362389J	18
362049Q	46	362157H	22	362390P	12
362049Q	48	362157H	24	362390P	14
362050M	46	362157H	54	362391C	12
362050M	48	362158J	22	362391C	14
362051A	46	362158J	24	362398K	16
362051A	48	362158J	54	362404A	18
362052B	46	362159K	38	362405B	18
362052B	48	362160Q	38	362407D	16
362053C	46	362166A	12	362410B	16
362053C	48	362166A	14	362435Y	8
362054D	46	362168L	12	362436Z	10
362054D	48	362168L	14	362437S	19
362058R	46	362174A	12	362438B	19
362058R	48	362174A	14	362442F	16
362060P	12	362176C	12	362444H	52
362060P	14	362176C	14	362445A	16
362062D	46	362190F	34	362450K	50

INDICE GENERALE DEI CODICI - GENERAL CODES INDEX

CODICE CODE	PAGINA PAGE	CODICE CODE	PAGINA PAGE	CODICE CODE	PAGINA PAGE
362453A	44	732887R	38	733140G	46
362454B	44	732894Q	38	733140G	48
362456D	44	732895R	38	733154S	46
362457E	44	732896J	38	733154S	48
362458P	44	732900A	38	733156U	46
362459Q	44	732909F	38	733156U	48
362460M	44	732910T	38	733158E	46
362461A	44	732913J	38	733158E	48
362462B	44	732916M	38	733159F	44
362463C	44	732921J	26	733159F	46
362464D	44	732922K	26	733159F	48
362475G	36	732924M	26	733197N	10
362483Z	28	732925N	26	733210E	36
362488E	28	732931L	26	733214W	36
362490C	28	732935Q	26	733215X	36
362514X	16	732944Z	38	733277D	12
362517S	8	732945S	38	733277D	14
362525S	8	732947U	22	733279P	12
362531Y	8	732947U	24	733279P	14
362551C	8	732950B	22	733279P	34
362555G	10	732950B	24	733318E	44
362557A	18	732955U	22	733320C	44
362559L	18	732955U	24	733331T	44
362561E	8	732961S	22	733336Y	44
362562F	8	732961S	24	733337Z	44
362563G	8	732964V	22	733341D	44
362564H	8	732964V	24	733346A	44
362565A	8	732969A	22	733347B	44
362566B	8	732969A	24	733348L	44
362567C	8	732970F	22	733349M	44
362572H	20	732970F	24	733350J	44
362573A	32	732971U	22	733351F	44
430514Q	42	732971U	24	733352G	44
550505G	43	732983R	22	733353H	44
612814P	55	732983R	24	733355B	44
612832R	53	732984J	22	733357D	44
725257H	43	732984J	24	733358N	44
730016U	26	732986L	22	733359P	44
730017V	22	732986L	24	733360L	44
730017V	24	733006S	22	733361H	44
730111Y	29	733006S	24	733362A	44
730286G	22	733010Z	22	733365D	44
730286G	24	733010Z	24	733369R	44
730340Z	44	733083P	46	733386T	12
732864Z	40	733083P	48	733386T	14
732865S	40	733085R	46	733392Z	44
732866T	40	733085R	48	733404W	27
732868D	40	733096L	46	733408A	27
732879G	38	733096L	48	733408A	34
732881K	38	733119X	46	733412M	27
732882L	38	733119X	48	733413N	27
732883M	38	733138S	46	733416R	27
732886Q	38	733138S	48	733419U	27

INDICE GENERALE DEI CODICI - GENERAL CODES INDEX

CODICE CODE	PAGINA PAGE	CODICE CODE	PAGINA PAGE	CODICE CODE	PAGINA PAGE
733420Z	44	734777B	38	993137F	12
733421N	44	734777B	40	993137F	14
733444V	34	734842V	38	993139R	31
733445W	34	734915N	38	993154Q	31
733448H	34	735314U	22	993167M	12
733450F	34	735314U	24	993167M	14
733451U	34	735315V	22	993168W	31
733453W	34	735315V	24	993171R	12
733454X	34	735316W	22	993171R	14
733478F	43	735316W	24	993173K	10
733479G	43	735342G	27	993188K	12
733484N	43	735354C	10	993188K	14
733485P	42	735394V	44	993192F	32
733485P	43	735470D	46	993206V	12
733511Q	42	735470D	48	993206V	14
733512R	42	735488U	8	993211R	10
733545S	29	735849D	38	993226Q	41
733681T	10	735853Z	8	993235R	22
733682U	10	992510Q	8	993235R	24
733685X	16	992517B	8	993236J	22
733710B	12	992522G	8	993236J	24
733710B	12	992527D	8	993243Z	26
733710B	14	992529P	10	993245T	12
733710B	14	992550Y	10	993245T	14
733713S	32	992557K	46	993247V	44
733714T	12	992557K	48	993251Z	41
733714T	14	992559V	12	993252S	12
733728H	12	992559V	14	993252S	14
733728H	14	992898J	12	993262U	10
733730F	12	992898J	14	993283J	22
733730F	14	992913G	46	993283J	24
733742F	12	992913G	48	993283J	51
733742F	14	992917C	32	993294M	27
733759Q	8	992923A	8	993296P	16
733761A	10	992925C	8	993298Z	16
733864S	29	992926D	8	993383N	46
733865T	29	992927E	8	993383N	48
733911R	46	992928P	32	993510R	40
733911R	48	992930M	32	993511E	22
733912J	46	992932B	32	993511E	24
733912J	48	992984G	10	993512F	27
733915M	38	993022F	40	993513G	27
733918Y	19	993033A	36	993515A	38
733922L	31	993064R	43	993516B	38
734022J	44	993065J	43	993548T	21
734046S	46	993068V	22	993557L	42
734046S	48	993068V	24	993563J	12
734055T	36	993086G	16	993563J	14
734258K	8	993125B	41	993564K	40
734589Y	12	993127D	12	993565L	38
734589Y	14	993127D	14	993566M	16
734738C	26	993131H	12	993567N	16
734772E	38	993131H	14	993568X	38

INDICE GENERALE DEI CODICI - GENERAL CODES INDEX

CODICE CODE	PAGINA PAGE	CODICE CODE	PAGINA PAGE	CODICE CODE	PAGINA PAGE
993568X	40	994175N	12		
993577Q	16	994175N	14		
993579S	22	994178Z	34		
993579S	24	994179S	12		
993607X	32	994179S	14		
993621L	32	994182E	12		
993645U	32	994182E	14		
993667S	12	994186A	21		
993667S	14	994206W	12		
993675S	32	994206W	14		
993676T	32	994236K	20		
993677U	32	994245U	46		
993681R	32	994245U	48		
993682J	32	994317L	8		
993698S	32	994318V	8		
993699T	32	994320T	8		
993701V	12	994333L	29		
993701V	14	994338Z	29		
993706S	32	994356T	32		
993709D	22	994361Y	32		
993709D	24	994368F	32		
993763S	12	994379A	8		
993763S	14	994394J	32		
993764T	12	994485E	30		
993764T	14	994486F	30		
993784Q	30	994534E	31		
993785R	30	994548U	41		
993786J	30	994550S	12		
993787K	30	994550S	14		
993880M	16	994550S	18		
993907L	29	994550S	22		
993928Q	29	994550S	24		
993930N	29	994550S	31		
993931B	29	994558W	10		
993943P	18	994954K	12		
993950S	30	994954K	14		
993952Q	30	994956M	36		
993957M	30	994983H	8		
993960U	30	994990L	46		
993963K	30	994990L	48		
993964L	30				
993968Y	30				
993983G	29				
993992H	8				
994147J	32				
994160T	12				
994160T	14				
994172K	12				
994172K	14				
994173L	12				
994173L	14				
994174M	12				
994174M	14				

ALLEGATI
ATTACHMENTS

Pag.

I. VITI A-4

A. Viti macchina (di precisione) A-5

B. Viti a testa cilindrica A-6

E. Viti a testa cilindrica A-7

F. Viti a testa conica A-9

G. Viti autofilettanti A-10

H. Viti a testa cilindrica con rondella elastica A-12

K. Viti con testa a rondella A-12

L. Viti a testa cilindrica con cava esagonale A-13

II. DADI A-15

M. Dadi esagonali A-15

III. RONDELLE E RONDELLE DISTANZIALI A-16

N - S - T. Rondelle distanziali A-16

U. Rondelle piane, rondelle elastiche, rondelle dentate A-19

IV. ANELLI DI TENUTA A-22

V. Anelli elastici A-22

W. Anelli elastici di sicurezza A-23

V. SPINE A-24

Y. Spine elastiche A-24

VI. DISTANZIALI A-26

Z. Distanziali A-26

INDICE CODICI ALLEGATI A-27

Page

I. SCREWS A-4

A. Machine screws (for precision use) A-5

B. Pan head machine screws A-6

E. Binding head machine screws A-7

F. Flat head machine screws A-9

G. Selt-tapping screws A-10

H. Pan head machine screws with captive spring washer A-12

K. Washer head machine screws A-12

L. Hex socket setscrews and socket head cap screws A-13

II. NUTS A-15

M. Hexagon nuts A-15

III. WASHERS AND SHIM WASHERS A-16

N - S - T. Shim washers A-16

U. Plain washers, spring washers and toothed lock washers A-19

IV. RETAINING RINGS A-22

V. "E" rings A-22

W. Grip rings A-23

V. PINS A-24

Y. Spring and dowel pins A-24

VI. SPACERS A-26

Z. Spacers A-26

ATTACHMENTS CODES INDEX A-27

I. VITI - SCREWS

- **Come interpretare i codici.**
- **How to read Part Numbers.**

- **Viti** (ad eccezione delle viti con testa cava esagonale)
- **Screws** (except socket head cap screws)

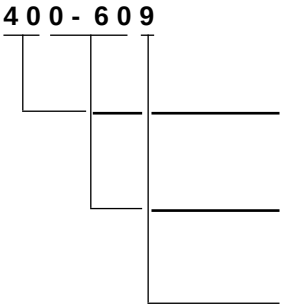

Diametro nominale (d) Nominal diameter (D)	M4.0
Lunghezza (l) Length (l)	6.0 mm
Materiale e trattamento superficiale Material and surface treatment	Acciaio (zincato nero) (vedere tabella 1) Steel (black zinc plated) (see table 1)

- **Viti con testa cava esagonale**
- **Socket head cap screws**

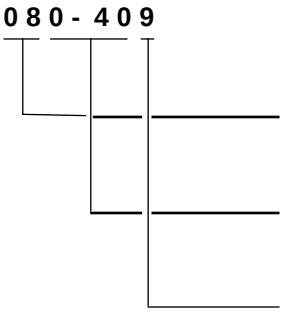

Diametro nominale (d) Nominal diameter (D)	M8
Lunghezza (l) Length (l)	40 mm
Materiale e trattamento superficiale Material and surface treatment	Acciaio (zincato nero) (vedere tabella 1) Steel (black zinc plated) (see table 1)

- Materiale e trattamento superficiale
- Material and surface treatment

N. No.	Materiale Material	Trattamento superficiale Surface treatment	Colore Color
1	Acciaio inossidabile Stainless	Annerito Blackened	Nero Black
2		Senza trattamento superficiale Without surface treatment	Bianco White
3	Ottone Brass	Nichelato Nickel plated	Bianco White
4		Nichelato nero Black nickel plated	Nero Black
5	Acciaio Steel	Zincato Zinc plated	Giallo Yellow
6		Placcato nichel e cromo Nickel and chrome plated	Bianco White
7		Nichelato Nickel plated	Bianco White
8		Fosfato Phosphated	Nero Black
9		Zincato nero Black zinc plated	Nero Black

A. VITI MACCHINA (DI PRECISIONE)
MACHINE SCREWS (FOR PRECISION USE)

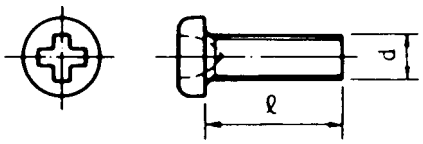

- Viti a testa cilindrica
- Pan head machine screws

Num. Riferimento Key No.	Caratteristiche Characteristics	Codice Code
A22	200-307	
A26	200-409	
A28	200-509	
A30	200-607	
A33	200-809	
A45	260-309	
A46	260-409	
A47	261-609	
A61	200-306	

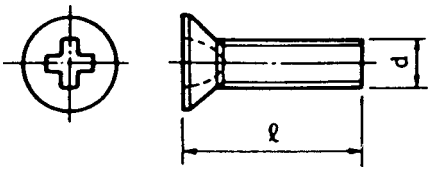

- Viti a testa conica
- Flat head machine screws

Num. Riferimento Key No.	Caratteristiche Characteristics	Codice Code
A82	200-407	
A85	300-609	

B. VITI A TESTA CILINDRICA
PAN HEAD MACHINE SCREWS

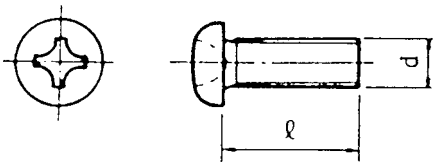

Num. Riferimento Key No.	Caratteristiche Characteristics	Codice Code
B20	200-609	
B21	200-809	
B22	300-407	
B23	300-505	
B25	300-509	
B27	300-606	
B29	300-609	
B32	300-807	
B33	300-809	
B34	301-007	
B36	301-009	
B39	301-209	
B40	301-603	
B42	301-609	
B43	302-009	
B44	302-507	
B45	302-007	
B51	400-602	
B53	400-604	
B54	400-609	
B56	400-807	
B57	400-809	
B58	401-009	
B60	401-207	
B61	401-609	
B63	402-503	
B64	403-009	
B82	501-209	

E. VITI A TESTA CILINDRICA
BINDING HEAD MACHINE SCREWS

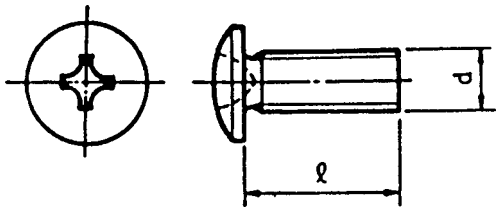

Num. Riferimento Key No.	Caratteristiche Characteristics	Codice Code
E01	200-403	
E02	200-809	
E03	200-407	
E04	200-409	
E05	201-009	
E06	300-403	
E07	300-404	
E08	300-406	
E09	300-407	
E10	300-409	734706 D
E11	300-502	
E12	300-503	
E13	300-504	
E14	300-506	
E15	300-509	139603 A
E16	300-601	
E17	300-604	
E18	300-603	734703 A
E19	300-606	049507 B
E20	300-607	
E21	300-609	734707 E
E22	300-801	
E23	300-804	
E24	300-307	
E25	300-807	
E26	300-809	734708 P
E27	201-209	
E28	301-007	
E29	301-009	049827 T
E30	301-202	
E31	301-204	
E32	301-209	139567 V
E33	301-603	
E34	301-604	
E35	301-409	
E36	301-407	
E37	301-609	726910 V
E38	302-003	
E39	200-309	
E40	300-602	
E41	302-009	734711 Z
E42	302-503	
E43	302-507	
E44	302-509	139574 U
E45	303-003	

Num. Riferimento Key No.	Caratteristiche Characteristics	Codice Code
E46	303-009	
E47	303-509	
E48	304-507	
E49	400-406	
E50	400-409	
E51	400-506	
E52	400-509	
E53	400-602	
E54	400-603	734712 S
E55	400-604	
E56	400-606	734713 T
E57	400-607	
E58	400-609	734716 W
E59	400-605	
E60	400-804	
E61	400-806	734714 U
E62	400-809	734717 X
E63	401-002	
E64	401-004	
E65	401-006	734702 H
E66	401-007	
E67	401-009	734758 Q
E68	401-203	
E69	401-204	
E70	401-206	
E71	401-207	
E72	401-209	
E73	401-602	
E74	401-604	
E75	401-606	
E76	401-609	734719 H
E78	402-006	
E79	402-009	
E80	402-506	
E81	402-509	734720 E
E82	403-509	
E83	403-009	
E84	403-505	
E85	404-009	
E86	404-507	
E87	402-309	
E88	500-603	
E90	500-609	
E91	500-809	
E92	500-803	
E93	501-009	
E94	501-609	
E95	502-009	
E96	502-509	
E98	504-009	
E99	505-009	

F. VITI A TESTA CONICA
FLAT HEAD MACHINE SCREWS

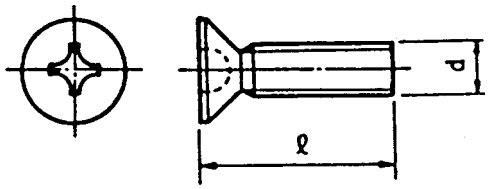

Num. Riferimento Key No.	Caratteristiche Characteristics	Codice Code
F16	200-609	
F20	300-409	
F21	300-502	
F22	300-509	
F23	300-601	
F24	300-604	
F25	300-606	
F26	300-609	
F27	300-802	
F28	300-806	
F29	300-807	
F30	300-809	726907 X
F31	301-002	
F32	301-006	
F33	301-009	
F34	301-202	
F35	301-209	
F39	302-505	
F61	400-602	
F62	400-609	
F64	400-804	
F65	400-806	
F66	400-809	
F67	401-006	
F68	401-009	
F69	401-206	
F70	402-005	
F71	402-509	

G. VITI AUTOFILETTANTI
SELF-TAPPING SCREWS

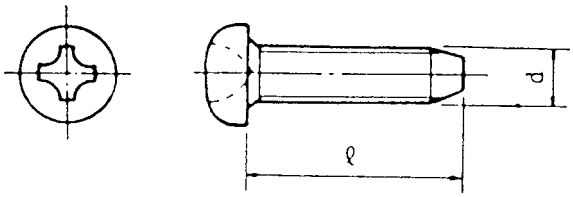

- **Viti autofilettanti a testa cilindrica**
- **Pan head self-tapping screws**

Num. Riferimento Key No.	Caratteristiche Characteristics	Codice Code
G01	300-606	
G10	200-509	
G11	300-509	
G12	300-609	924917 F
G13	300-809	
G14	301-009	
G15	300-806	
G16	300-609	734730 G
G17	300-809	049562 H
G18	301-009	
G19	301-209	
G20	300-509	
G21	400-809	
G22	200-507	
G23	400-607	
G24	400-609	
G25	400-809	734733 X
G26	400-209	
G27	401-607	
G28	505-507	
G29	401-207	
G30	401-009	734760 N
G31	401-006	

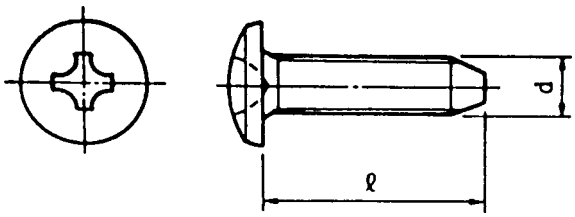

- **Viti autofilettanti a testa cilindrica**
- **Binding head self-tapping screws**

Num. Riferimento Key No.	Caratteristiche Characteristics	Codice Code
G31	260-509	
G40	300-806	
G41	300-609	734730 G
G42	300-809	734731 V
G43	301-009	
G44	302-009	
G45	301-006	
G51	400-609	734732 W
G52	400-809	734733 X
G53	401-009	734760 N
G54	401-209	139560 A
G55	402-009	
G61	300-609	
G65	400-609	
G67	400-809	
G69	401-009	

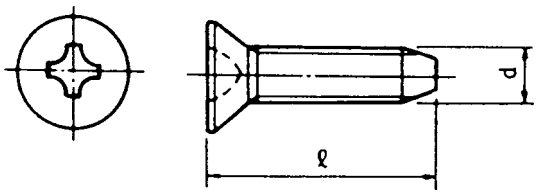

- **Viti autofilettanti a testa conica**
- **Flat head self-tapping screws**

Num. Riferimento Key No.	Caratteristiche Characteristics	Codice Code
G71	300-609	
G72	300-809	
G81	400-809	049586 S
G82	401-209	
G97	260-807	
G98	300-806	

H. VITI A TESTA CILINDRICA CON RONDELLA ELASTICA
PAN HEAD MACHINE SCREWS WITH CAPTIVE SPRING WASHER

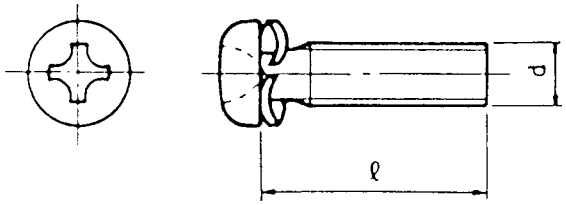

Num. Riferimento Key No.	Caratteristiche Characteristics	Codice Code
H38	300-509	
H39	300-603	
H40	400-609	
H41	300-609	727000 A
H42	300-505	
H43	300-605	734707 E + 734770 Q
H44	300-805	
H45	301-005	
H46	301-205	
H47	301-605	
H48	302-005	734112 Z + 734770 Q
H61	400-605	
H62	400-805	
H63	401-005	
H64	401-205	
H65	401-605	
H66	402-005	
H81	500-805	
H82	501-005	
H83	501-205	
H85	502-005	

K. VITI CON TESTA A RONDELLA
WASHER HEAD MACHINE SCREWS

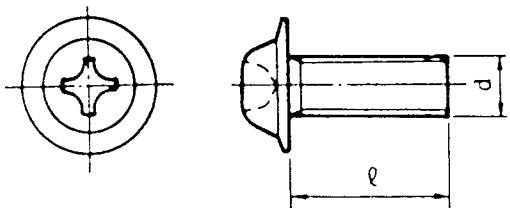

Num. Riferimento Key No.	Caratteristiche Characteristics	Codice Code
K01	200-809	
K02	201-009	
K10	400-609	
K11	400-809	
K20	260-409	
K21	260-509	

Num. Riferimento Key No.	Caratteristiche Characteristics	Codice Code
K22	260-609	
K40	300-305	
K41	300-409	
K42	300-509	
K43	300-609	734740 J
K44	300-809	734724 W
K45	301-009	734725 X
K46	301-209	
K47	301-609	
K48	302-009	
K61	400-409	
K62	400-509	
K63	400-609	734726 Y
K64	400-809	734727 Z
K65	401-009	
K66	401-209	726969 C
K67	401-609	726966 Z
K68	402-009	
K69	402-509	
K81	500-609	
K82	500-809	
K83	501-009	
K84	501-609	
K85	502-009	

L. VITI A TESTA CILINDRICA CON CAVA ESAGONALE
HEX SOCKET SETSCREWS AND SOCKET HEAD CAP SCREWS

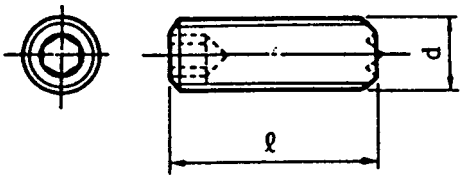

- **Viti senza testa con cava esagonale**
- **Hex socket setscrews**

Num. Riferimento Key No.	Caratteristiche Characteristics	Codice Code
L01	400-608	
L02	300-408	
L03	300-508	
L04	300-608	
L05	300-409	
L06	400-408	
L07	400-408	
L08	400-508	
L09	400-608	049679 W
L10	400-808	
L11	401-008	
L12	300-309	
L13	400-809	
L14	500-508	
L16	500-808	
L17	300-808	
L23	601-008	

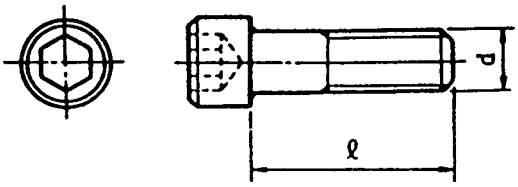

- **Viti a testa cilindrica con cava esagonale**
- **Socket head cap screws**

Num. Riferimento Key No.	Caratteristiche Characteristics	Codice Code
L52	030-069	
L53	030-089	
L54	030-109	
L55	030-129	
L56	030-169	
L58	030-259	
L62	040-069	734773 F
L63	040-089	
L64	040-109	726964 X
L65	040-129	
L66	040-169	
L67	040-209	
L68	040-259	734774 G
L71	050-089	
L72	050-109	
L73	050-129	
L74	050-169	
L75	050-209	
L77	050-309	
L78	050-809	
L81	060-109	
L82	060-129	
L83	060-169	
L86	060-309	
L90	080-209	
L91	080-129	
L92	080-169	
L93	082-509	
L94	080-359	
L95	100-209	

II. DADI - NUTS

M. DADI ESAGONALI
HEXAGON NUTS

Classe 1 Classe 3
Class 1 Class 3

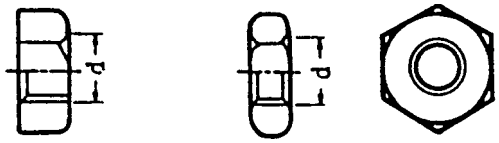

- **Come interpretare i codici.**
- **How to read Part Numbers.**

2 1 0 0 - 3 0 9

Dado esagonale Hexagon nut	210....Classe 1 220....Classe 3	
Diametro nominale (d) Nominal diameter (d)	M3	
Materiale e trattamento superficiale Material and surface treatment	Acciaio (zincato nero) Steel (black zink plated)	

	Num. Riferimento Key No.	Caratteristiche (Classe 1) Characteristics (Class 1)	Codice Code
CLASSE1 CLASS 1	M03 M04 M05 M06 M07 M08 M11	2100-309 2100-409 2100-509 2100-609 2100-809 2100-805 2101-009	734986 N
CLASSE 3 CLASS 3	M53 M54 M55 M57 M58	2200-309 2200-409 2200-509 2200-809 2201-009	938223 V

III. RONDELLE E RONDELLE DISTANZIALI
WASHERS AND SHIM WASHERS

N - S - T. RONDELLE DISTANZIALI
SHIM WASHERS

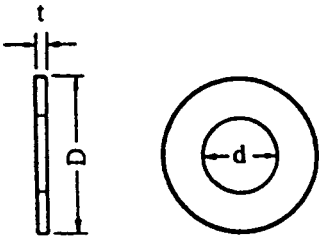

- **Come interpretare i codici.**
- **How to read Part Numbers.**

2 - 6 2 5

Diametro interno (d) Inner diameter (d)	2.6 mm	
Diametro esterno (D) Outer diameter (D)	Classe 2 Class 2	(Vedere tabella 2) (See table 2)
Codice spessore Thickness code	0.5 mm	(Vedere tabella 3) (See table 3)

* Materiale: Ottone
Material: Brass

Tabella 2 - Table 2

d(mm)	D(mm)		
	Classe 1 Class 1	Classe 2 Class 2	Classe 3 Class 3
1.5	-	2.6	3.2
1.8	2.7	3.1	3.7
2.1	3.2	3.6	4.2
2.3	3.6	4	4.6
2.6	4	4.4	5
3.1	4.6	5	5.6
3.6	5.4	5.8	6.4
4.1	5.7	6.6	8
4.6	6.4	7.4	9
5.2	7.2	8.2	10
5.7	7.8	9	11
6.2	8.5	9.8	12
6.7	9.2	10.5	13
7.2	10	11.4	14
7.7	10.6	12.2	15
8.2	11.4	13	16
8.7	12	13.8	17
9.2	12.8	14.6	18
9.7	13.5	15.4	19

Codice spessore Thickness code	t(mm)
0	0.05
1	0.1
2	0.2
3	0.3
4	0.4
5	0.5
6	0.6
7	0.7
8	0.8
9	1

Num. Riferimento Key No.	Caratteristiche Characteristics	Codice Code
N11	2-112	
N15	2-121	
N38	3-119	
N40	3-121	
N41	3-122	
N42	3-123	
N43	3-124	
N44	3-125	
N48	3-131	
N50	3-133	
N52	3-135	734735 Z
N57	3-139	734741 F
N62	3-625	
N65	3-629	
N74	3-639	
N75	4-111	
N76	4-112	
N77	4-113	
N78	4-114	
N79	4-115	
N80	4-119	
N81	4-122	
N82	4-123	
N84	4-125	
N85	4-127	
N88	4-129	
N90	4-132	
N91	4-133	
N92	4-135	
N93	4-136	
N94	4-139	
N95	4-615	
N96	4-632	
N97	4-134	
S10	5-221	
S16	5-230	
S17	5-231	
S18	5-232	
S20	5-234	
S21	5-235	
S22	5-236	
S23	5-237	
S45	5-738	
S46	5-739	

Num. Riferimento Key No.	Caratteristiche Characteristics	Codice Code
S49	6-213	
S52	6-216	
S55	6-219	
S57	6-221	
S58	6-222	
S59	6-223	
S61	6-225	726844 X
S63	6-227	
S64	6-228	
S65	6-229	
S67	6-231	734776 A
S68	6-232	
S69	6-233	049729 Q
S71	6-235	
S75	6-239	726967 S
S88	6-728	
S92	6-732	
S95	6-735	734756 E
S99	6-739	
T14	7-224	
T15	7-225	
T18	7-228	
T22	7-232	
T23	7-233	
T25	7-235	
T53	8-213	
T55	8-215	
T56	8-216	
T59	8-219	
T61	8-221	
T62	8-222	
T63	8-223	
T64	8-224	
T65	8-225	734737 T
T66	8-226	
T68	8-228	
T69	8-229	734738 C
T72	8-232	
T75	8-235	
T79	8-239	
T88	9-235	
T90	9-239	

U. RONDELLE PIANE, RONDELLE ELASTICHE, RONDELLE DENTATE
PLAIN WASHERS, SPRING WASHERS AND TOOTHED LOCK WASHERS

- Rondelle piane
- Plain washers

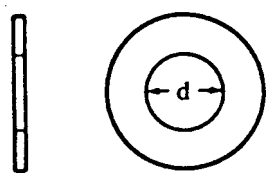

- Come interpretare i codici.
- How to read Part Numbers.

0 - 3 0 7

Diametro interno (d) Inner diameter (d)	3.0 mm
Materiale e trattamento superficiale Material and surface treatment	Acciaio (Nichelato) Steel (Nickel plated)

Num. Riferimento Key No.	Caratteristiche Characteristics	Codice Code
U01	0-207	
U02	0-405	
U03	0-307	
U04	0-407	940103 C
U05	0-507	
U06	0-607	
U07	0-807	
U08	1-007	
U09	0-509	

- Rondelle elastiche
- Spring washers

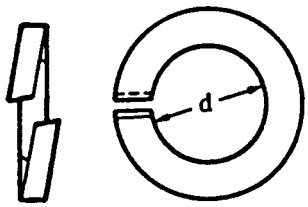

- Come interpretare i codici.
- How to read Part Numbers.

0 - 5 0 7

Diametro interno (d) Inner diameter (d)	5.0 mm
Materiale e trattamento superficiale Material and surface treatment	Acciaio (Nichelato) Steel (Nickel plated)

Num. Riferimento Key No.	Caratteristiche Characteristics	Codice Code
U51	0-207	
U53	0-307	727004 S
U54	0-407	
U55	0-507	
U56	0-607	
U57	0-807	
U58	0-609	
U59	0-809	
U61	1-007	

- Rondelle dentate
- Toothed lock washers

Denti interni
Inner toothed

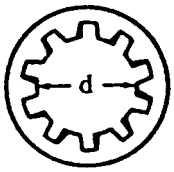

Denti esterni
Outer toothed

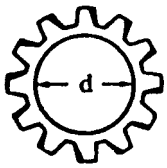

- Come interpretare i codici.
- How to read Part Numbers.

4 1 0 0 - 3 0 2

410 ...	Tipo con denti interni Inner toothed type	
420 ...	Tipo con denti esterni Outer toothed type	
Diametro interno (d) Inner diameter (d)		3 mm
Materiale e trattamento superficiale Material and surface treatment		Acciaio inossidabile (senza trattamento superficiale) Stainless (without surface treatment)

Num. Riferimento Key No.	Caratteristiche Characteristics	Codice Code
U81	4100-202	
U83	4100-302	139613 T
U84	4100-402	
U85	4100-502	
U86	4100-602	
U87	4100-802	
U91	4200-302	734768 J
U92	4200-402	734769 K
U93	4200-502	
U94	4200-602	
U95	4200-802	

IV. ANELLI DI TENUTA - RETAINING RINGS

V. ANELLI ELASTICI
"E" RINGS

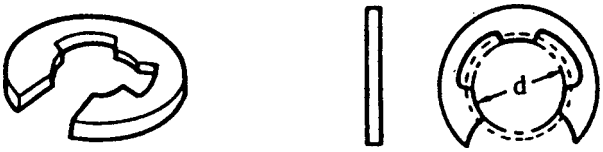

- Come interpretare i codici.
- How to read Part Numbers.

1 1 0 0 - 1 7 2

110 ... Classe 1 / Class 1
120 ... Classe 2 / Class 2

2 Acciaio inox (senza trattamento sup.) / Stainless (without surface treatment)
7 Acciaio (nichelato) / Steel (nickel plated)

Diametro interno (d) / Inner diameter (d) — 1.7 mm

Materiale e trattamento superficiale / Material and surface treatment

Num. Riferimento Key No.	Caratteristiche Characteristics	Codice Code
V04	1100-172	
V05	1100-202	
V06	1100-242	139616 W
V07	1100-282	
V08	1100-322	049746 R
V09	1100-372	
V10	1100-402	945400 B
V11	1100-422	
V12	1100-502	945500 F
V13	1100-582	
V14	1100-602	
V15	1100-642	734746 C
V16	1100-742	
V17	1100-802	
V55	1200-322	139642 G
V56	1200-302	
V57	1200-402	139620 E
V58	1200-502	
V59	1200-642	
V60	1200-649	
V61	1200-802	
V62	1200-602	
V66	1200-902	
V70	1200-907	

W. ANELLI ELASTICI DI SICUREZZA
GRIP RINGS

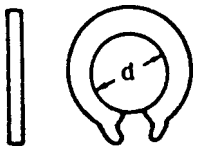

- **Come interpretare i codici.**
- **How to read Part Numbers.**

0 - 5 0 2

Diametro interno (d) Inner diameter (d)	5.0 mm
Materiale e trattamento superficiale Material and surface treatment	Acciaio inossidabile (senza trattamento superficiale) Stainless (without surface treatment)

Num. Riferimento Key No.	Caratteristiche Characteristics	Codice Code
W01	0-202	
W03	0-302	734749 P
W05	0-402	734750 L
W07	0-502	049653 L
W08	0-602	734751 H
W10	0-802	734752 A
W12	0-002	

V. SPINE - PINS

Y. SPINE E SPINE ELASTICHE
SPRING AND DOWEL PINS

- **Spine elastiche**
- **Spring pins**

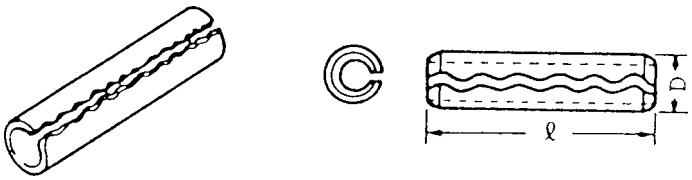

- **Come interpretare i codici.**
- **How to read Part Numbers.**

2 0 0 - 1 2 2

Diametro nominale (D) Nominal diameter (D)	2.0 mm
Lunghezza (l) Length (l)	12 mm
Materiale e trattamento superficiale Material and surface treatment	Acciaio inossidabile (senza trattamento superficiale) Stainless (without surface treatment)

Num. Riferimento Key No.	Caratteristiche Characteristics	Codice Code
Y04	120-102	
Y14	160-122	734747 D
Y15	160-142	734743 H
Y21	200-052	
Y22	200-062	
Y23	200-082	
Y24	200-102	
Y25	200-122	
Y26	200-142	
Y27	200-162	
Y28	200-182	
Y29	200-202	
Y33	250-162	
Y41	300-062	
Y42	300-082	139626 Y
Y43	300-102	139625 X
Y44	300-122	
Y45	300-142	
Y46	300-162	
Y47	300-202	
Y49	300-322	
Y51	400-182	

- **Spine**
- **Dowel pins**

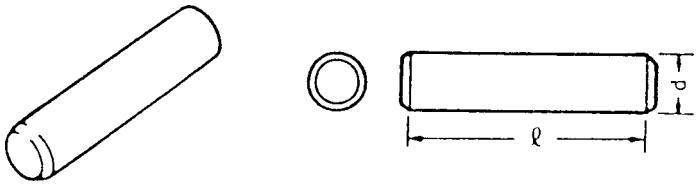

- **Come interpretare i codici.**
- **How to read Part Numbers.**

2 0 0 - 0 8 2

Diametro nominale (d) Nominal diameter (d)	2.0 mm
Lunghezza (l) Length (l)	8 mm
Materiale e trattamento superficiale Material and surface treatment	Acciaio inossidabile (senza trattamento superficiale) Stainless (without surface treatment)

Num. Riferimento Key No.	Caratteristiche Characteristics	Codice Code
Y62	100-082	
Y63	100-102	
Y71	200-082	049642 R
Y72	200-102	734742 G
Y73	200-122	734743 H
Y74	200-142	049679 W
Y75	200-162	734744 A
Y76	200-182	734745 B
Y78	200-202	
Y80	200-252	430870 H
Y81	300-142	
Y82	300-162	
Y83	300-182	
Y84	300-202	
Y85	300-222	
Y86	300-122	
Y87	300-082	

VI. DISTANZIALE - SPACERS

Z. DISTANZIALE
SPACERS



- Come interpretare i codici.
- How to read Part Numbers.

3 0 0 - 3 0 5

Diametro nominale (d) Nominal diameter (d)	3.0 mm
Lunghezza (l) Length (l)	3.0 mm
Materiale e trattamento superficiale Material and surface treatment	Acciaio (zincato) Steel (zinc plated)

Num. Riferimento Key No.	Caratteristiche Characteristics	Codice Code
Z21	300-305	
Z22	300-405	
Z24	300-605	
Z25	300-705	
Z26	300-805	
Z29	301-205	
Z30	301-605	
Z31	301-805	139611 Z
Z41	400-205	
Z42	400-305	
Z43	400-405	
Z44	400-505	
Z45	400-605	
Z46	400-705	
Z47	400-805	
Z48	400-905	
Z49	401-005	
Z50	401-105	
Z51	401-205	
Z52	401-605	
Z53	401-805	
Z54	402-505	
Z61	500-605	
Z63	501-205	
Z64	501-605	
Z69	600-805	
Z81	800-455	

INDICE CODICI ALLEGATI - ATTACHMENTS CODES INDEX

CODICE CODE	PAGINA PAGE	CODICE CODE	PAGINA PAGE	CODICE CODE	PAGINA PAGE
049507B	7	734737T	18		
049562H	10	734738C	18		
049586S	11	734740J	13		
049642R	25	734741F	17		
049653L	23	734742G	25		
049679W	13	734743H	24		
049679W	25	734743H	25		
049729Q	18	734744A	25		
049764R	22	734745B	25		
049827T	7	734746C	22		
139560A	11	734647D	24		
139567V	7	734749P	23		
139574U	7	734750L	23		
139603A	7	734751H	23		
139611Z	26	734752A	23		
139613T	21	734756E	18		
139616W	22	734758Q	8		
139620E	22	734760N	10		
139625X	24	734760N	11		
139626Y	24	734768J	21		
139642G	22	734769K	21		
430870H	25	734770Q	12		
726844X	18	734773F	14		
726907X	9	734774G	14		
726910V	7	734776A	18		
726964X	14	734986N	15		
726966Z	13	924917F	10		
726967S	18	938223V	15		
726969C	13	940103C	19		
727000A	12	945400B	22		
727004S	20	945500F	22		
734702H	8				
734703A	7				
734706D	7				
734707E	7				
734707E	12				
734708P	7				
734711Z	7				
734711Z	12				
734712S	8				
734713T	8				
734714U	8				
734716W	8				
734717X	8				
734719H	8				
734720E	8				
734724W	13				
734725X	13				
734726Y	13				
734727Z	13				
734730G	10				
734730G	11				
734731V	11				
734732W	11				
734733X	10				
734733X	11				
734735Z	17				