ГЛАВА 1: ОБСЛУЖИВАНИЕ

СОДЕРЖАНИЕ

1. Предисловие 1
ПРЕДОСТОРОЖНОСТЬ 2
ПРЕДОСТЕРЕЖЕНИЕ 3
2. Предосторожности при обслуживании 4
3. Снятие внешних панелей и крышек
- Передняя панель 5
- Верхняя крышка узла снятия мастера 5
- Нижняя крышка узла снятия мастера 5
- Задняя панель 6
- Крышка узла АПО 6
- Верхняя крышка узла АПО 6
- Крышка узла подготовки мастера 6
- Передняя крышка барабана 6

4. Открывание панелей с печатными платами
1. Панель основной печатной платы 7
2. Панель блока питания 8
3. Панели основной печатной платы и блока питания 9

— ПРЕДИСЛОВИЕ —

Это руководство излагает информацию по техническому обслуживанию ризографов серии **TR.**
Материал подготовлен как справочное руководство для сертифицированных сервисных специалистов группы RISO (RISO Kagaku Corp. / RISO, INC. / RISO EUROPE Ltd.), обладающих опытом по ремонту и обслуживанию ризографов.

Руководство также излагает операции по замене и установке основных узлов. Следование этих операциям обеспечит максимальную работоспособность аппаратов, а также повысит уверенность и опыт сервисных специалистов в качестве ремонта, удовлетворяющего заказчика.

За дополнительной помощью обращайтесь:

[RISO Kagaku Corp.]

Overseas Technical Section, Technical Support Department
2-5-1, Akanehama, Narashino-shi, Chiba 275, JAPAN
TEL: (0474)52-4111 FAX: (0474)52-3106 TELEX: 252-2298RISO J

[RISO EUROPE LTD.]

Solar House, 305 Ballards Lane, North Finchley, London N12 8NP, United Kingdom
TEL: (0181)446-1188 FAX: (0181)446-9547

[RISO, INC.]

ЗАМЕЧАНИЕ: Перед попыткой устранить неисправность прочитайте Руководство и убедитесь, что все вопросы прояснены. При необходимости используйте “горячую линию” технической поддержки:

“ГОРЯЧАЯ ЛИНИЯ”

800-578-7476
(Только для критических случаев!!!)

СПРАВКА	АДРЕС	ПО ПРОБЛЕМАМ
A	RISO, INC. Tech. Support Center 310 Andover Street Danvers, MA 01923	соответствия технических операций и технического обучения
B	RISO, INC. REPAIR DEPT. 310 Andover Street Danvers, MA 01923	ремонта и рекламаций

ПРЕДОСТОРОЖНОСТЬ

[Обращение с литиевой батареей]

— Неукоснительно следуйте изложенным ниже пунктам при обращении с использованной литиевой батареей.

1. Не допускайте короткого замыкания.
При контакте полюсов (+) и (—) возникает короткое замыкание. Если батареи хранятся в беспорядочной куче, возможно короткое замыкание.
— ОПАСНОСТЬ —
При коротком замыкании батарея нагревается и в ряде случаев может загореться.
2. Никогда не нагревайте батарею.
— ОПАСНОСТЬ —
При нагреве батареи выше 100°C или попадании в огонь она может опасно воспламениться или взорваться.
3. Никогда не разбирайте и/или не деформируйте батарею.
— ОПАСНОСТЬ —
При разборке батареи выделяющийся газ может поразить носоглотку, либо может вспыхнуть литий. При деформации батареи из опечатанной части может вытечь электролит, либо произойти внутреннее замыкание и взрыв.
4. Храните батареи в недоступном для детей месте.
Они могут случайно проглотить ее. В таком случае немедленно свяжитесь с врачом.

[Замена литиевой батареи]

1. Литиевая батарея должна заменяться обученным и уполномоченным сервисным специалистом.
2. Батарея должна заменяться такой же или эквивалентного типа, рекомендуемым производителем.
3. Выбрасывайте использованные батареи в соответствии с рекомендациями производителя.

!! ПРЕДОСТЕРЕЖЕНИЕ !!

Важные предупреждения о безопасности

1. Всегда отключайте силовое питание перед началом сервисных работ.

I. Во избежание травм:
Убедитесь в отключении силового питания перед разборкой, сборкой или регулировкой ризографа.

II. Защита аппарата:
Убедитесь в отключении силового питания перед стыковкой или расстыковкой разъемов или подключении измерительных приборов.

2. Всегда надежно соединяйте электрические разъемы.

I. Во избежание сбоев цепи:
Разъемы должны надежно соединяться друг с другом и с печатными платами. Для надежного соединения вначале нажмите на концы разъема, а потом на середину.

II. Защита электронных компонент:
Электронные компоненты могут повреждаться от короткого замыкания, вызванного потерей контактов в разъемах.

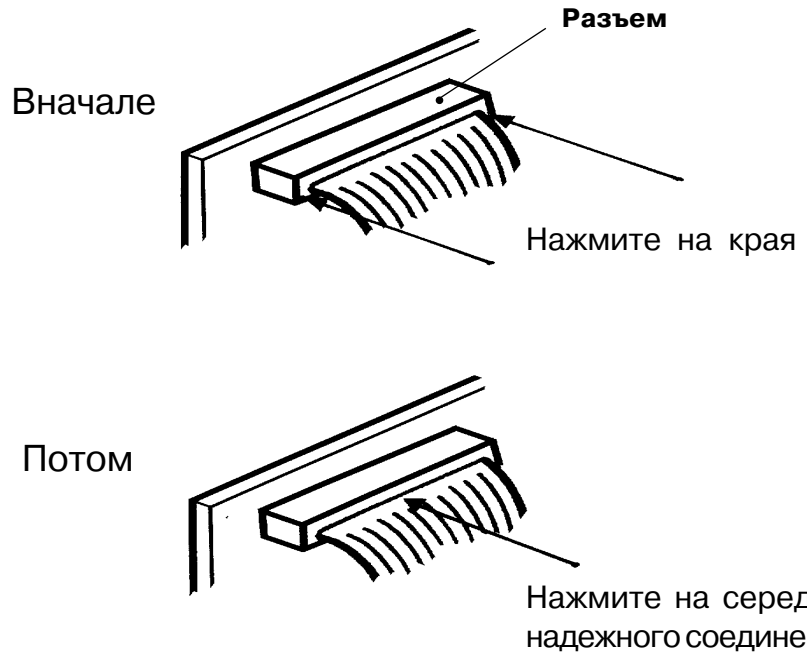

2. Предосторожности при обслуживании

Осмотр

Если осмотр выявил дефектную или неисправную деталь, исправьте ее. Заменяйте детали при необходимости.



Снятие

(1) Выполняйте работу согласно описанным в Руководстве процедурам.
(2) Раскладывайте снятые части по порядку.
(3) Отличайте детали, подлежащие замене от подлежащих повторному использованию.
(4) Заменяемые винты и т.д. должны иметь аналогичные размеры.

Сборка и установка

Если не оговаривается обратное, сборка и установка следуют в порядке, обратном снятию. Если есть шпенек и отверстие (называемые далее “Ответная часть”) для позиционирования детали, выставьте их правильно перед закреплением детали.

Работы с электрической системой

- После снятия пучков проводов закрепите их — во избежание провисания — поясками.
- При установке деталей избегайте пережима или повреждения пучков проводов.
- При перегорании предохранителя заменяйте его только предохранителем с аналогичными характеристиками.
- Несоответствие предохранителя может не только вывести из строя детали, но и привести к пожару.
- Датчики и термоголовка исключительно чувствительны к ударам, поэтому не роняйте их.
- Всегда отсоединяйте силовое питание перед стыковкой или расстыковкой разъемов датчиков.

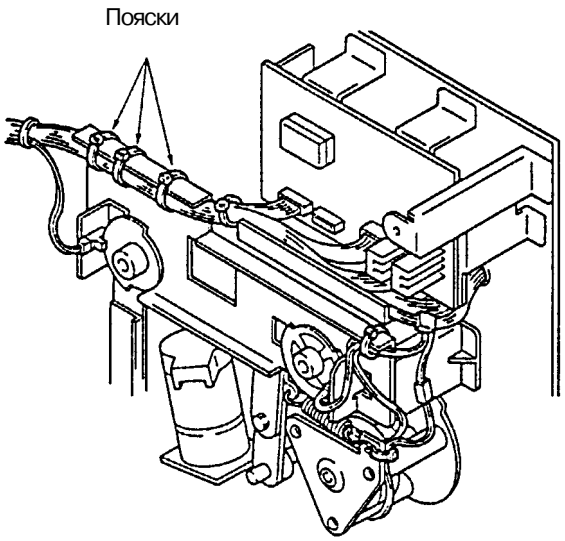

3. Снятие внешних панелей и крышек

Для снятия отключите силовое питание.

- Передняя панель: .... Вначале извлеките барабан.
- Верхняя крышка узла снятия мастера: .... Вначале отсоедините стопор оригиналов.
- Нижняя крышка узла снятия мастера: ..... Вначале извлеките приемный бокс.

A Передняя панель
B Верхняя крышка узла снятия мастера
C Стопор оригиналов
D Нижняя крышка узла снятия мастера

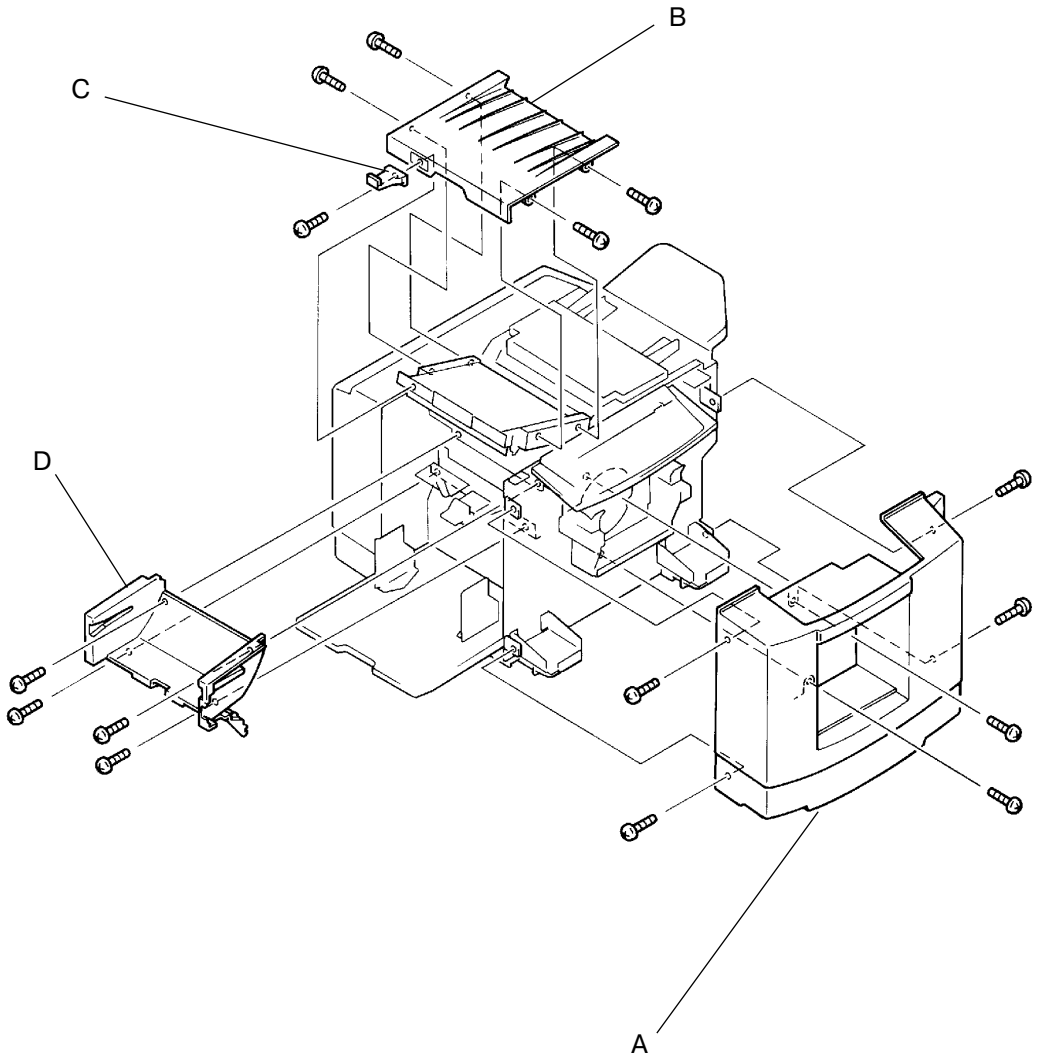

- Задняя панель
- Крышка узла АПО ..... Вначале откройте узел АПО.
- Верхняя крышка узла АПО ..... Вначале откройте узел АПО и снимите крышку АПО.
- Крышка узла подготовки мастера.

E Задняя панель
F Крышка АПО
G Крышка узла АПО
H Крышка узла подготовки мастера
I Передняя крышка барабана

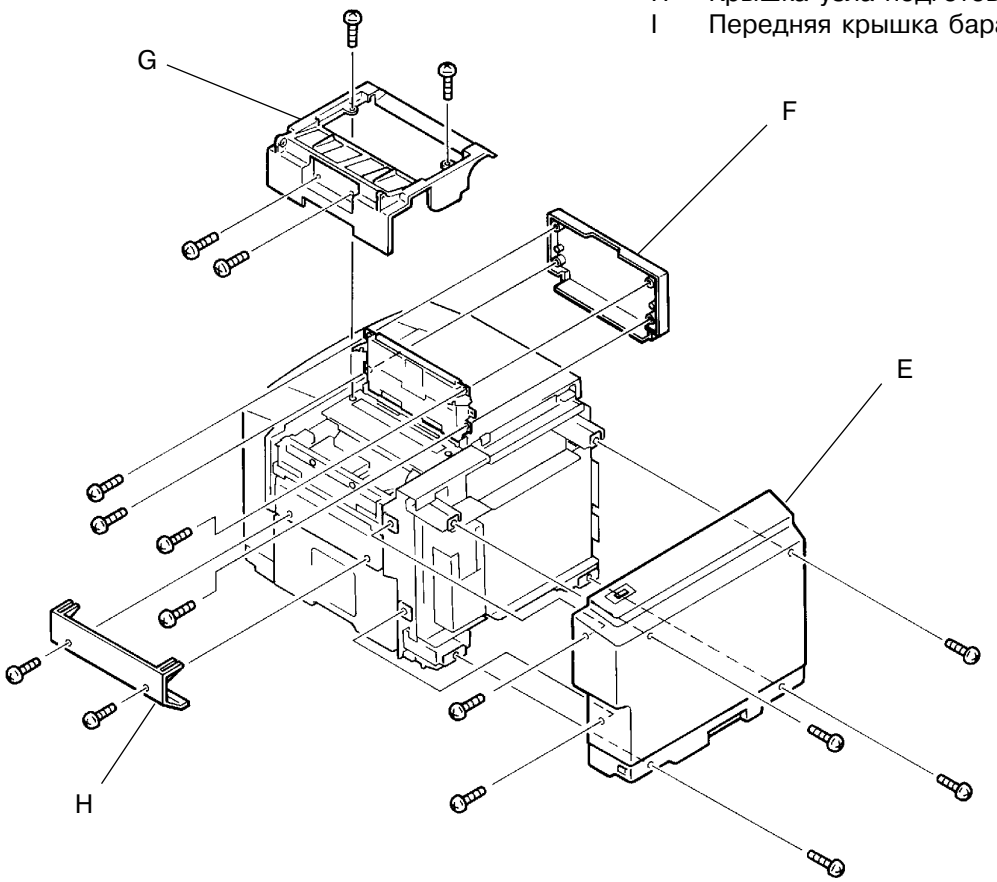

- Передняя крышка барабана

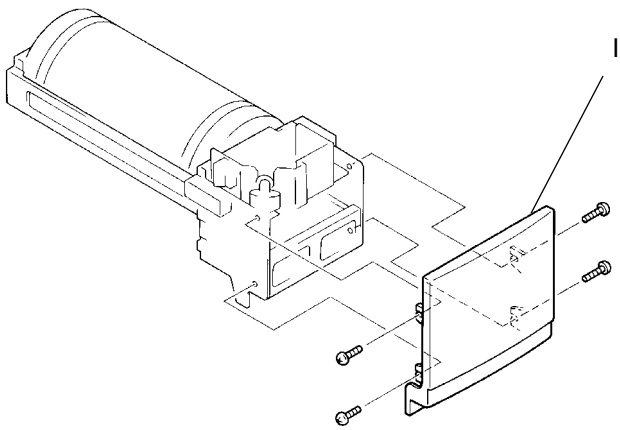

4. Открывание панелей с печатными платами.

1. Панель основной печатной платы

1. Отсоедините силовое питание от аппарата.
2. Снимите заднюю панель.
3. Отсоедините два разъема от платы и провод “земля”.
4. Отвинтите 3 крепежных винта на панели, слегка приподнимите панель и откройте ее, отведя вбок.

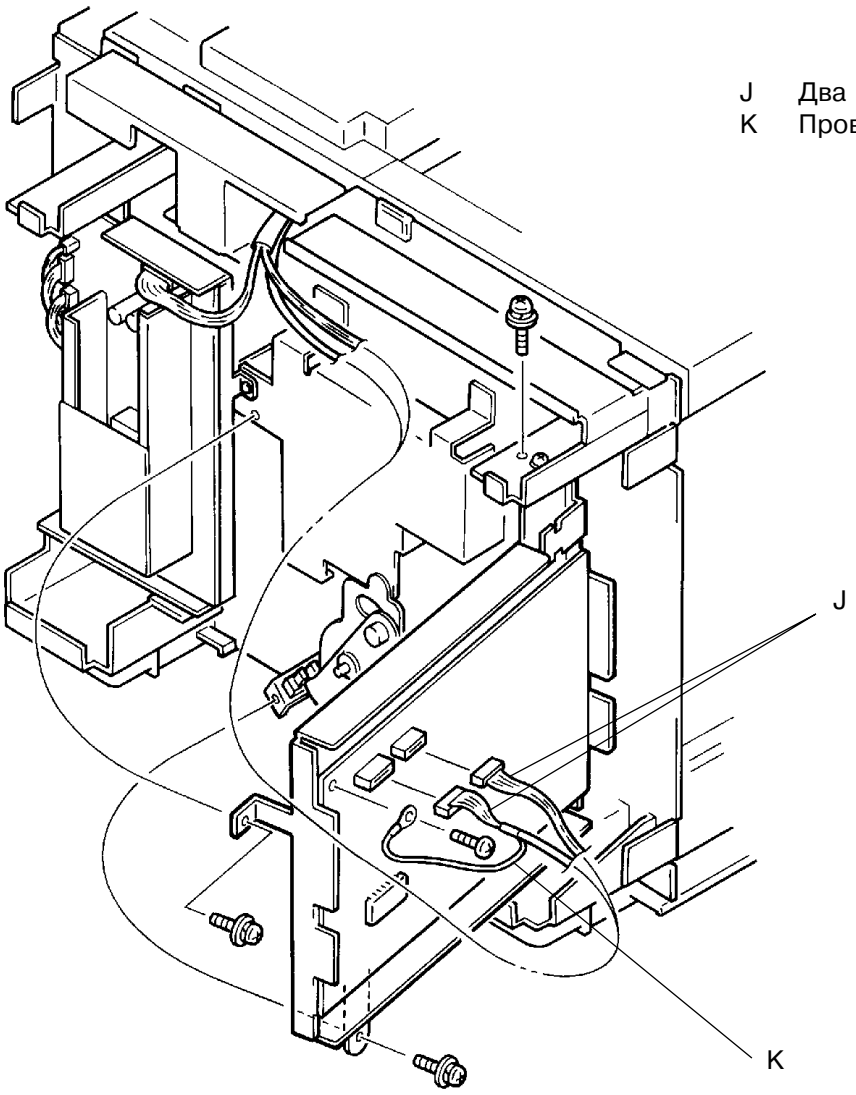

J Два разъема
K Провод "земля"

2. Панель блока питания

1. Отсоедините силовое питание от аппарата.
2. Снимите заднюю панель.
3. Отсоедините один разъем от блока питания.
4. Отвинтите 2 крепежных винта на панели, слегка приподнимите панель и откройте ее, отведя вбок.

L Разъем

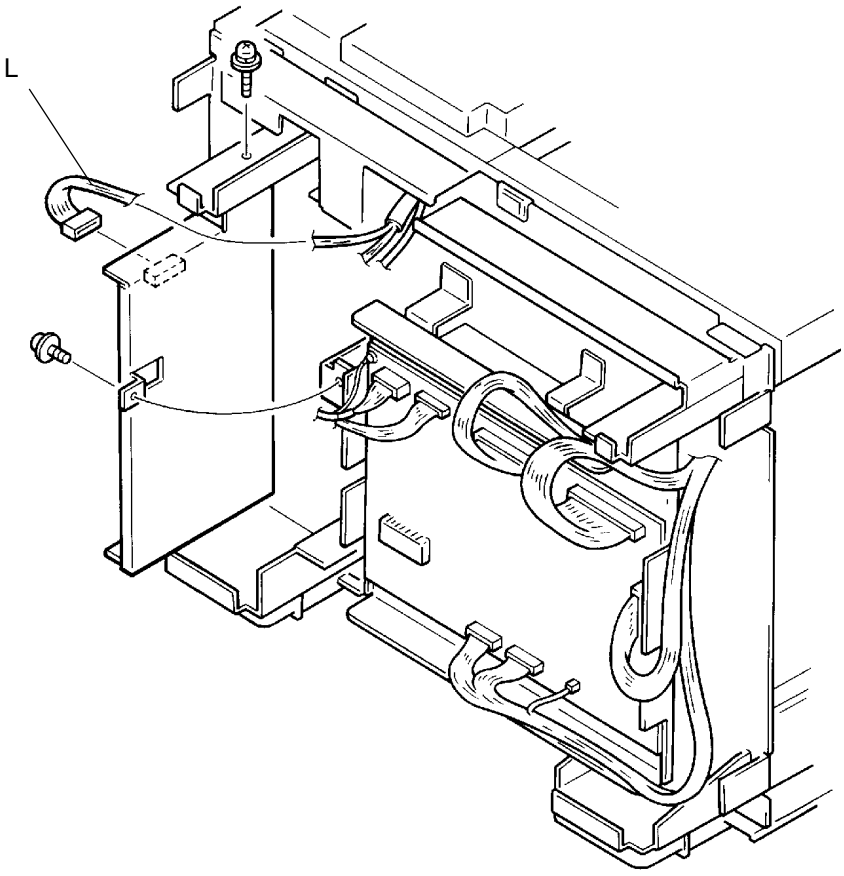

3. Панели основной платы и блока питания

См. описание операций на стр. **1-7** и **1-8.**

