ГЛАВА 10: УЧАСТОК ЗАЖИМА МАСТЕРА

СОДЕРЖАНИЕ

1. Принцип работы
1. Механизм исходного позиционирования узла зажима 1
2. Механизм освобождения мастера зажимной пластиной 3
3. Механизм прижима мастера зажимной пластиной 5
2. Снятие и сборка
1. Узел зажима 7
2. Мотор зажима 8
3. Датчик зажима A 8
4. Датчик зажима B 8

1. Принцип работы

1. Механизм исходного позиционирования узла зажима

1.Датчики зажима A и B

- Каждый раз при включении питания ризографа или при нажатии клавиши "Старт" (и при обычном и при конфеденциальном режиме) для изготовления мастера датчики зажима A и B проверяют, находятся ли в исходном положении рычаг подъема пластины и рычаг освобождения мастера на узле зажима.
- Узел зажима находится в исходном положении если оба датчика открыты.
- Если один или оба датчика открыты, включается мотор зажима для смещения рычага (рычагов) до открывания обоих датчиков.

A Датчик зажима A
B Датчик зажима B
C Рычаг освобождения мастера
D Рычаг подъема пластины
E Мотор зажима
F Шифратор зажима
G Узел эксцентриков

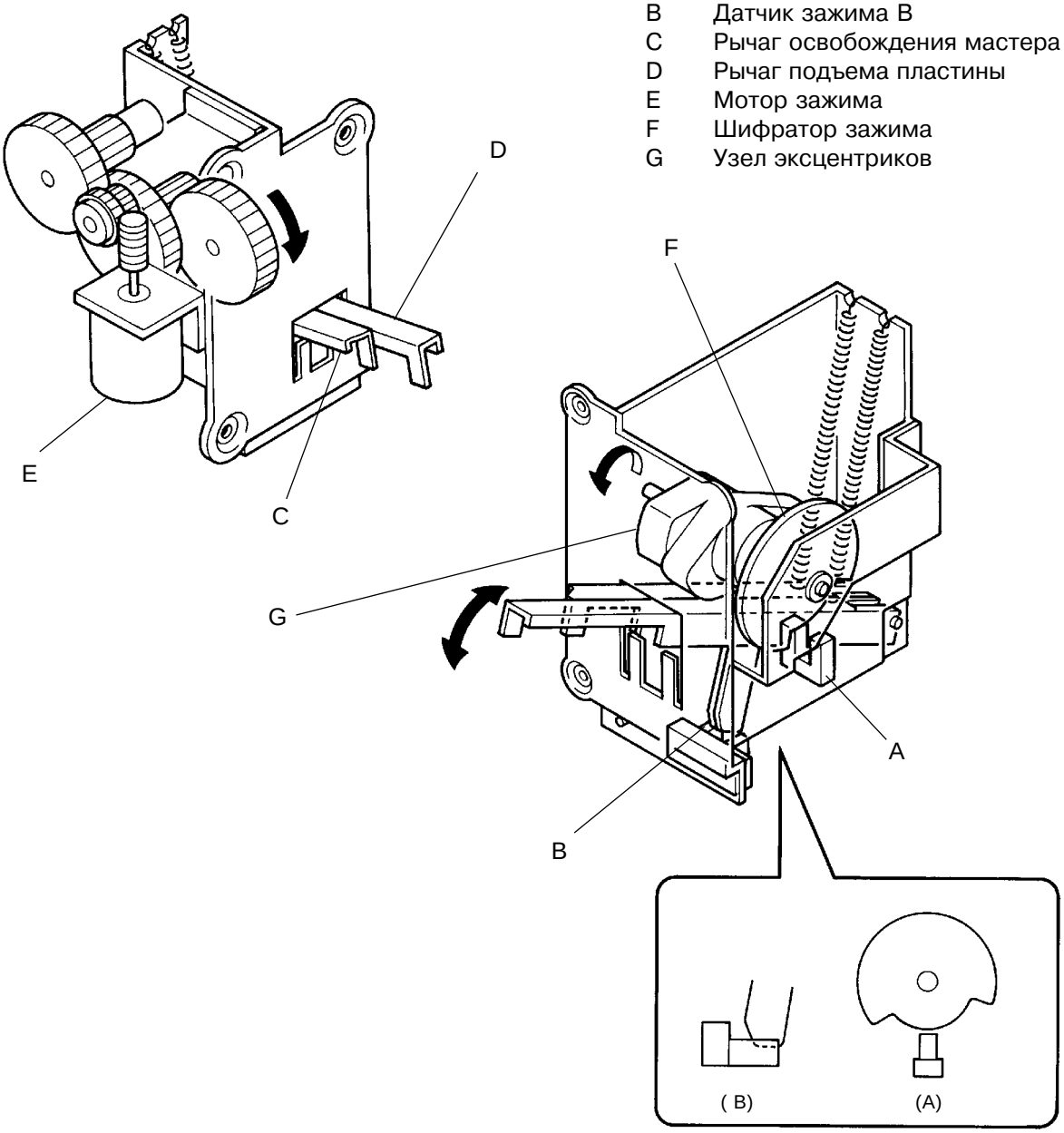

Временная диаграмма исходного позиционирования узла зажима

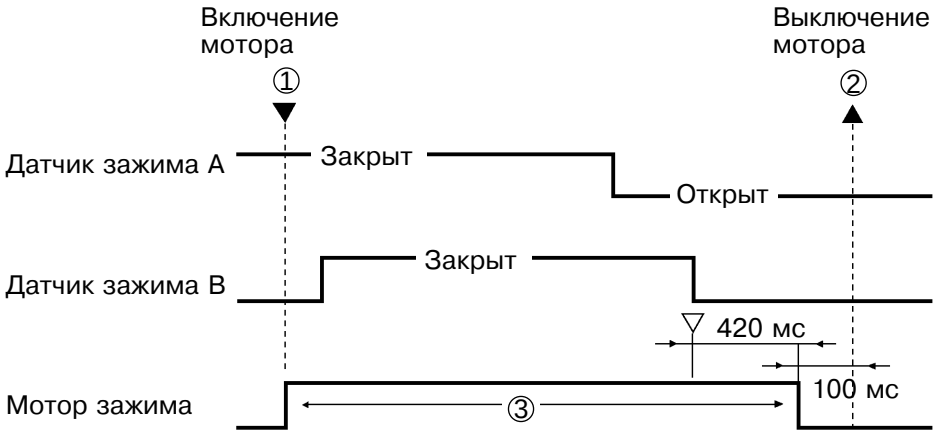

① При включении питания ризографа или при нажатии клавиши "Старт" для изготовления мастера машина с помощью датчиков зажима A и B проверяет, находится ли в исходном положении узел зажима, при котором световые пути датчиков зажима A и B открыты.
Если световые пути датчиков не открыты, включается мотор узла зажима для перевода узла в исходное положение.

***** Если перекрыт датчик B при включении питания ризографа или при нажатии клавиши "Старт" для изготовления мастера машина определяет ошибку, останавливается и выводится сообщение **[E 03]**.
Нажмите клавишу **"Общий сброс"** для сброса сообщения об ошибке **[E 03]**. Машина автоматически продолжит возврат узла зажима в исходное положение.

② Возврат узла зажима в исходное положение прекращается когда световые пути датчиков зажима A и B открыты.

③ Если датчики A и B не открываются через 13 секунд после включения мотора зажима, то предполагается блокирование мотора и выводится сообщение **[E 03]**.

2. Механизм освобождения мастера из под зажимной пластины

1. Проверка наличия мастера на барабане

- При нажатии клавиши "Старт" для изготовления мастера в обычном или конфиденциальном режиме барабан начинает вращаться и проверяется наличие на нем мастера.
- Если определено наличие мастера, то после возврата барабана в положение A выполняется освобождение мастера.

2. Рычаг подъема зажимной пластины и освобождения мастера

- Сначала рычаг подъема пластины опускается и открывает зажимную пластину для освобождения передней кромки мастера.
- Далее опускается рычаг освобождения мастера и поднимает рейку для выталкивания передней кромки мастера из-под зажимной пластины.
- Мотор зажима продолжает вращать узел эксцентриков, пока рычаг подъема пластины и рычаг освобождения мастера не поднимутся для закрытия зажимной пластины и пластины освобождения мастера.
- Процедура освобождение мастера завершается при открывании обоих датчиков A и B и остановке мотора зажима.

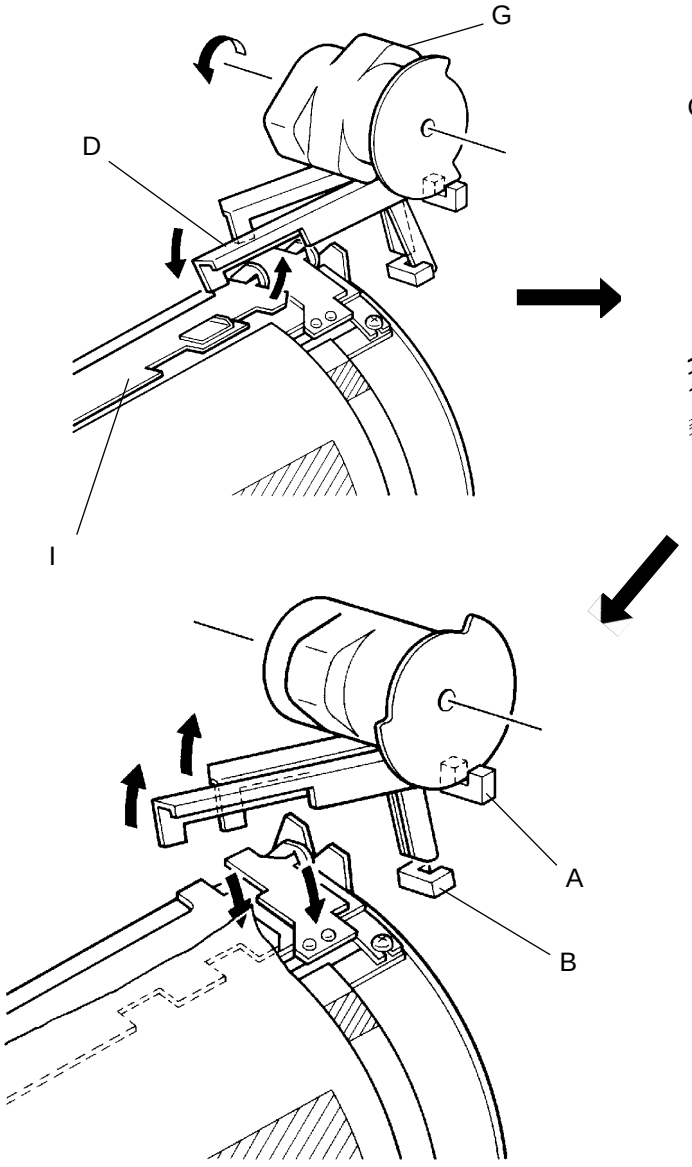

A	Датчик зажима A
B	Датчик зажима B
C	Рычаг освобождения мастера
D	Рычаг подъема пластины
G	Узел эксцентриков
H	Рейка освобождения мастера
I	Зажимная пластина

Временная диаграмма освобождения мастера зажимной пластины

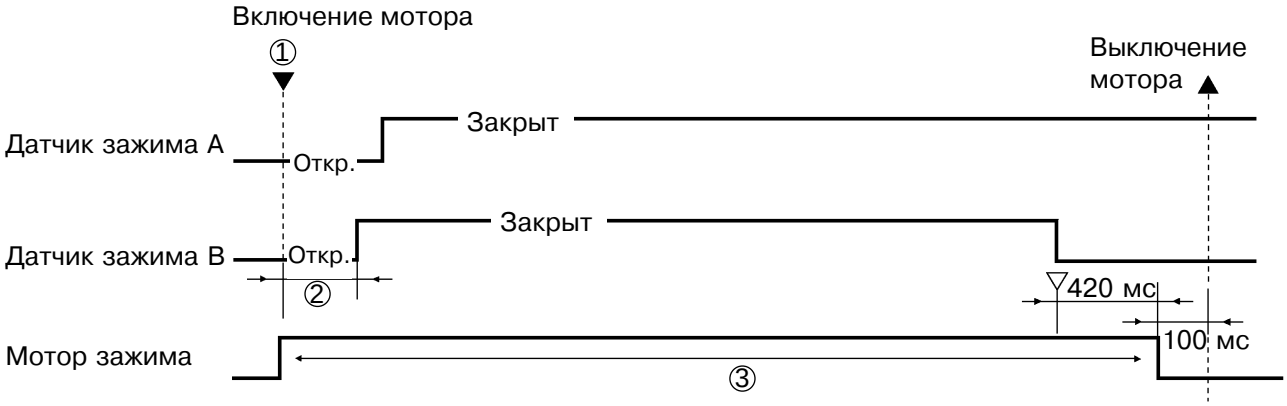

① Если световые пути датчиков зажима A и B закрыты при нажатии клавиши "Старт" для изготовления мастера включается мотор узла зажима для перевода узла в исходное положение перед началом процедуры освобождения передней кромки мастера.

② Если световой путь датчика зажима B не перекрыт втечение **3 секунд** после включения мотора зажима, считается что мотор заблокирован и выводится сообщение **[E 03]**.

③ Если световой путь датчика зажима A не перекрыт и световой путь датчика зажима B не открыт втечение **12 секунд** после включения мотора зажима, считается что мотор заблокирован и выводится сообщение **[E 03]**.

3. Механизм прижима мастера зажимной пластиной

1. Съем мастера

- Зажим нового мастера выполняется после удаления использованного мастера с барабана.

2. Зажим мастера

- С включением мотора зажима рычаг подъема пластины опускается вниз для открывания зажимной пластины
- При открытии светового пути датчика A мотор зажима останавливается и оставляет зажимную пластину в поднятом состоянии.
- Когда шаговый мотор записи передает некоторую часть мастера на барабан, включается мотор зажима для подъема рычага и опускания зажимной пластины.
- Мотор зажима отключается при открытии обоих датчиков A и B.
  Зажимная пластина закрывается и узел зажима возвращается в исходное положение.

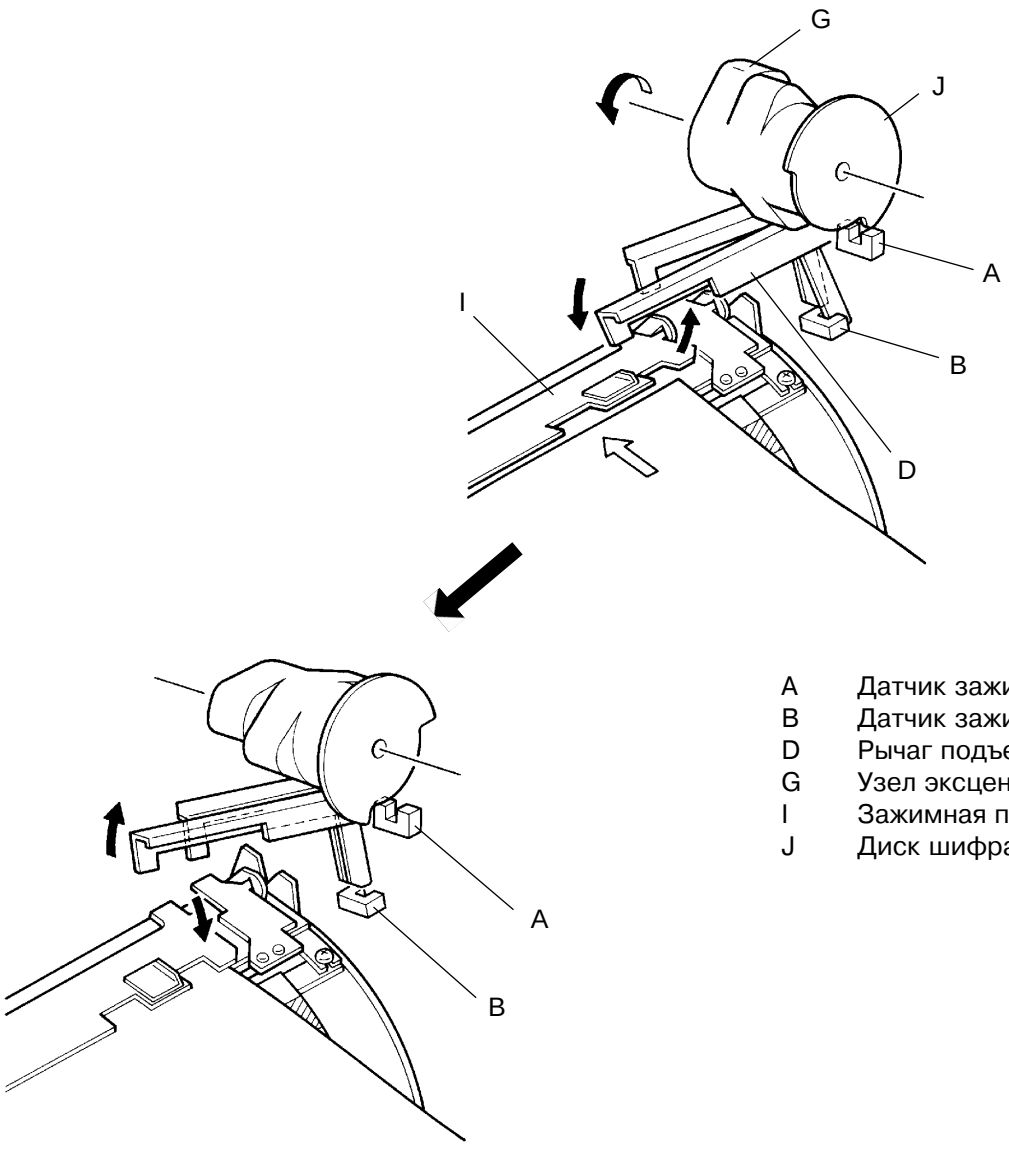

A	Датчик зажима A
B	Датчик зажима B
D	Рычаг подъема пластины
G	Узел эксцентриков
I	Зажимная пластина
J	Диск шифратора зажима

Временная диаграмма зажима мастера

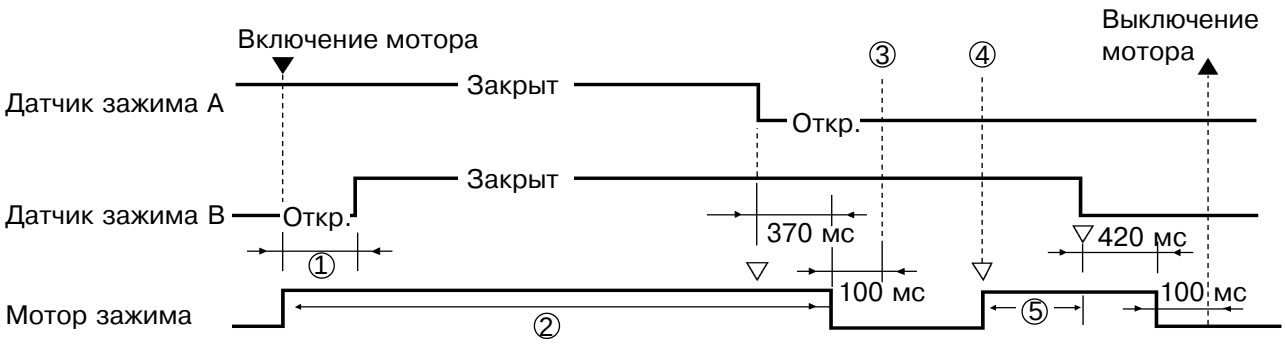

① Если световой путь датчика зажима B не перекрыт втечение **3 секунд** после включения мотора зажима, считается что мотор заблокирован и выводится сообщение **[E 03]**.

② Если световой путь датчика зажима A не открыт втечение **5 секунд** после включения мотора зажима, считается что мотор заблокирован и выводится сообщение **[E 03]**.

③ Барабан с поднятой зажимной пластиной ожидает поступления мастера.

④ Когда завершена подача мастера к барабану, включается мотор зажима для прижима передней кромки мастера пластиной.

⑤ Если световой путь датчика зажима B не открыт втечение **5 секунд** после включения мотора зажима, считается что мотор заблокирован и выводится сообщение **[E 03]**.

2. Снятие и сборка

1. Узел зажима

1. Отсоедините силовое питание ризографа.
2. Снимите заднюю крышку.
3. Откройте панель основной печатной платы.
4. Отсоедините разъемы:
   - Мотора зажима
   - Датчика зажима A
   - Датчика зажима B
5. Отвинтите три винта узла зажима.

Предосторожности при сборке

- Совместите метки узла зажима с ответной частью.

K Узел зажима

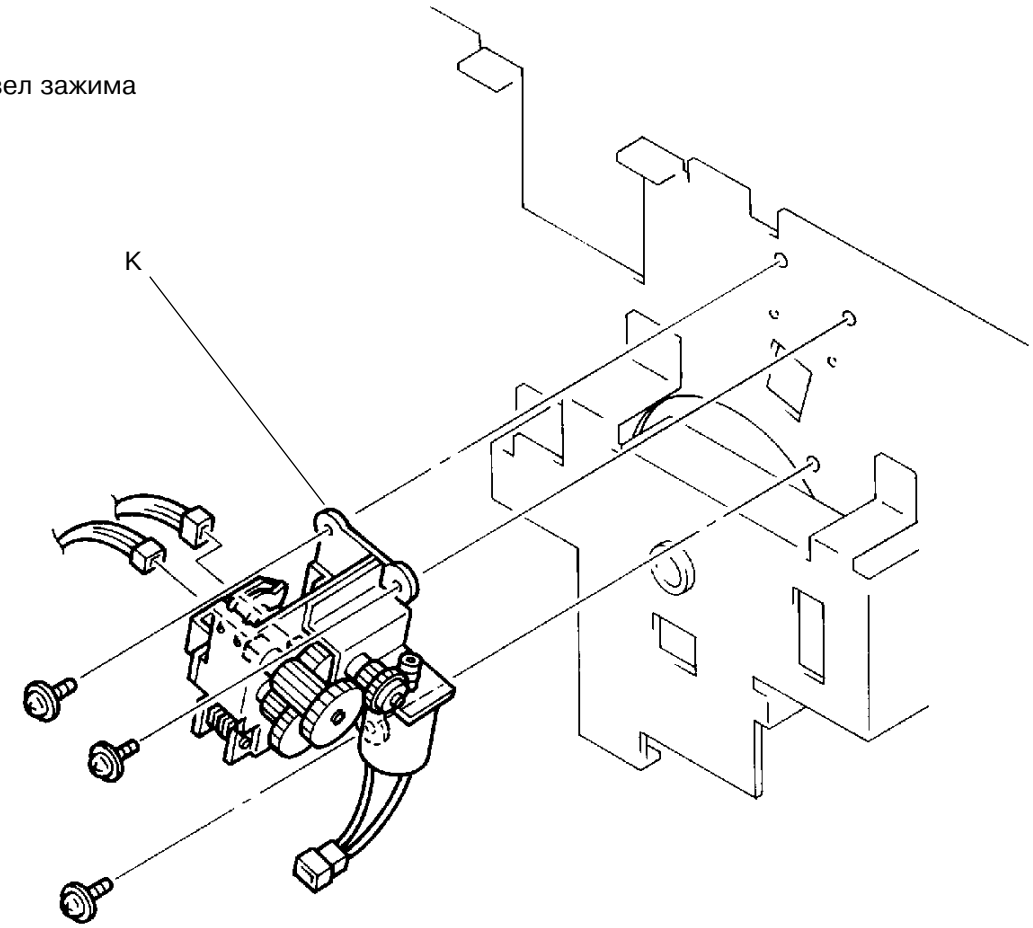

2. Мотор зажима

1. Отсоедините силовое питание ризографа.
2. Снимите заднюю крышку.
3. Снимите узел зажима (стр. 10-7).
4. Снимите E-шайбу с промежуточной шестерни зажима и снимите эту шестерню.
5. Отвинтите два крепежных винта мотора зажима и снимите мотор.

3. Датчик зажима A

1. Отсоедините силовое питание ризографа.
2. Снимите заднюю крышку.
3. Снимите узел зажима (стр. 10-7).
4. Отвинтите крепежный винт кронштейна датчика A.
5. Отсоедините датчик от кронштейна.

Предосторожности при сборке

- Совмещайте метки кронштейна датчика прижима с ответной частью.

4. Датчик зажима B

1. Отсоедините силовое питание ризографа.
2. Снимите заднюю крышку.
3. Откройте панель основной печатной платы.
4. Отсоедините разъем датчика B
5. Отвинтите винт датчика B и снимите датчик.

Предосторожности при сборке

- Совмещайте метки на датчике с ответной частью

A Датчик зажима A
B Датчик зажима B
E Мотор зажима
L Промежуточная шестерня зажима

