ГЛАВА 13: УЧАСТОК ОТРЕЗКИ МАСТЕРА

СОДЕРЖАНИЕ

1. Принцип работы
1. Механизм исходного позиционирования ножа 1
2. Механизм отрезания 3
2. Снятие и сборка
1. Узел ножа 5

1. Принцип работы

1. Механизм исходного позиционирования ножа

1.Выключатель положения ножа

- Каждый раз при включении ризографа или нажатии клавиши “Общий сброс” выключатель положения ножа проверяет его положение.

2.Исходное положение

- Исходным положением считается положение ножа, при котором привод выключателя не прижат кулачком на шестерне ножа (1).
- Если привод выключателя нажат, мотор ножа включается и вращает шестерню ножа до отхода кулачка от привода.

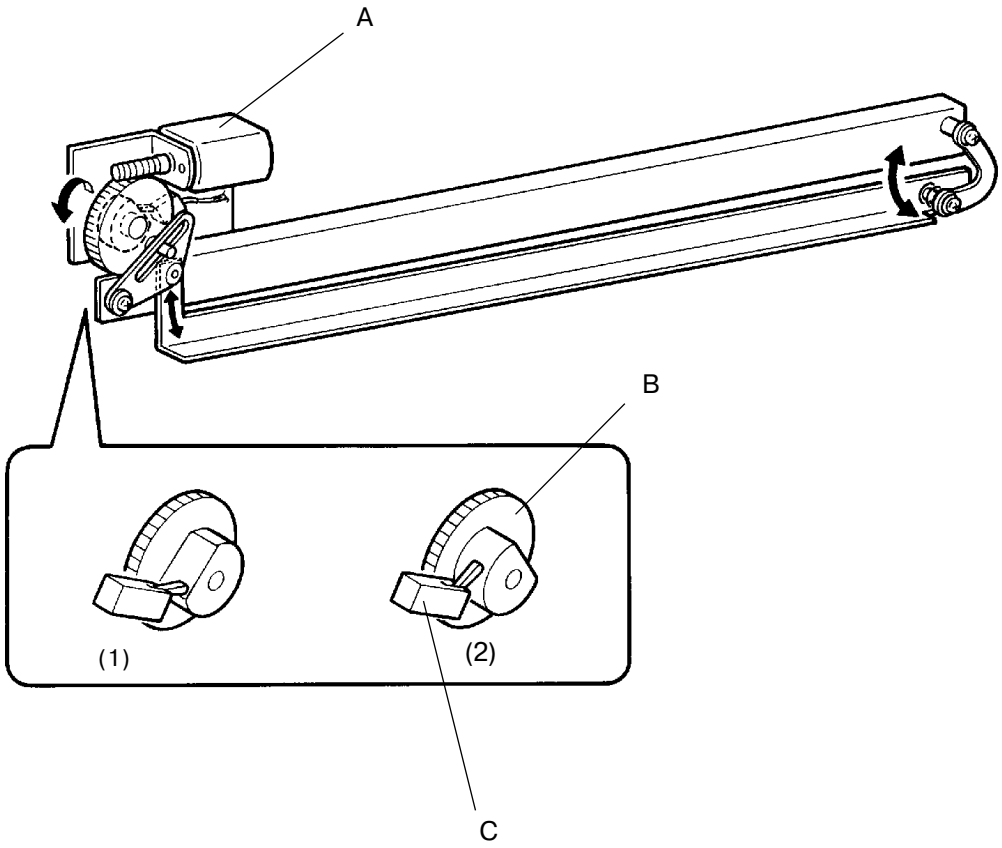

A Мотор ножа
B Шестерня ножа
C Выключатель положения ножа

Временная диаграмма исходного позиционирования ножа

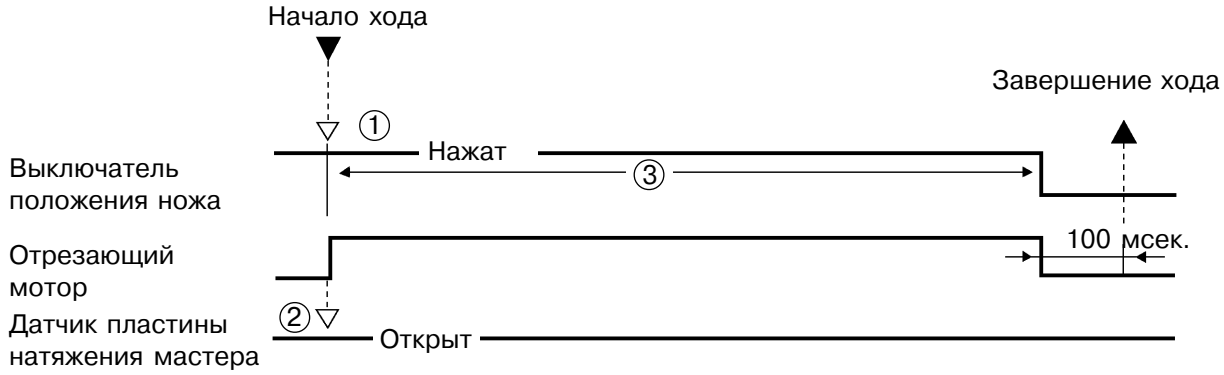

① Если выключатель положения ножа не нажат с самого начала (нож уже в исходном положении), то ход по позиционированию ножа пропускается.

② Если с началом хода по исходному позиционированию ножа датчик пластины натяжения мастера закрыт (пластина поднята), то включается соленоид пластины натяжения для ее опускания, после чего выполняется ход по исходному позиционированию ножа.
Если датчик пластины натяжения мастера не открылся (пластина не опускается), то выдается ошибка блокирования отрезающего мотора **[E 13]**.

③ Если выключатель положения ножа нажат (нож не находится в исходном положении) после **450 мсек.** после включения отрезающего мотора, то предполагается, что он заблокирован, и выдается ошибка **[E 13]**.

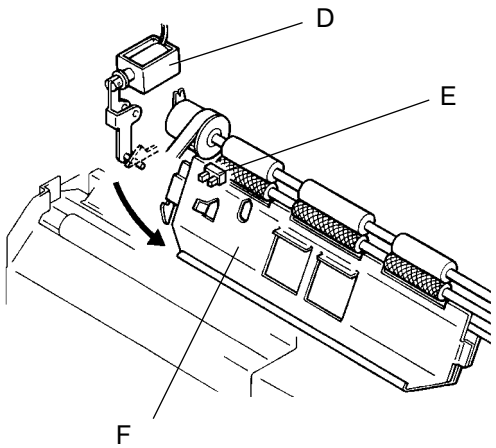

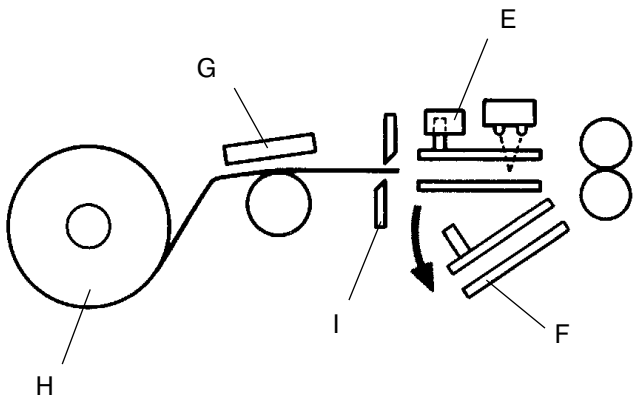

D	Соленоид пластины натяжения мастера
E	Датчик пластины натяжения мастера
F	Пластина натяжения мастера
G	Термоголовка
H	Рулон мастера
I	Нож

2. Механизм отрезания

1. Отрезка мастера

- Мотор ножа включается и отрезает мастер каждый раз при загрузке мастера на барабан.

2. Отрезающий мотор

- Включенный мотор вращает шестерню ножа, и выступ кулачка на ней нажимает привод выключателя ножа.
  Мотор ножа продолжает вращение, пока кулачок не отпускает привод выключателя.
  Мотор ножа останавливается и операция отрезки завершается.
- Мотор ножа не включается, пока пластина натяжения мастера не окажется в нижнем положении (датчик пластины не откроется).

H Рулон мастера
I Нож
J Датчик пластины натяжения мастера
K Датчик позиционирования мастера
L Пластина натяжения мастера

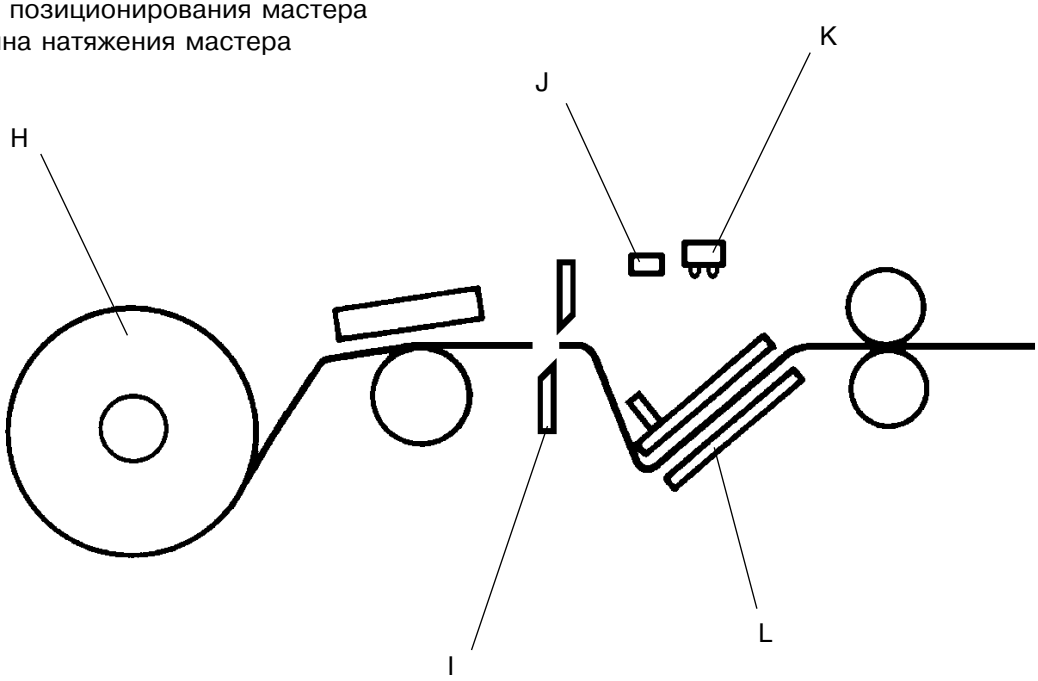

Временная диаграмма отрезки

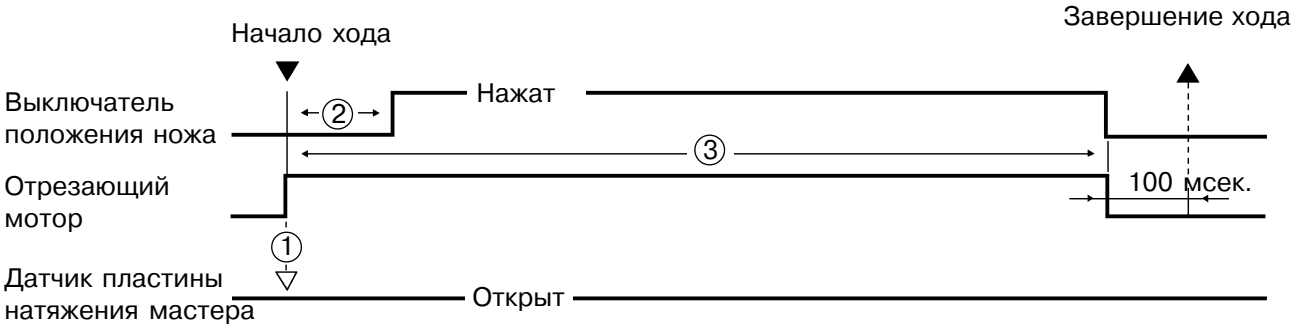

① Если с началом хода по отрезке мастера датчик пластины натяжения мастера закрыт (пластина находится в верхнем положении), то отрезающий мотор не включается.
Для нормальной операции отрезки датчик пластины натяжения мастера должен быть открыт (пластина должна быть в верхнем положении).
В случае неправильной операции после хода по загрузке мастера на барабан выдается сообщение о неправильном отрезании мастера **[C 23].**

② Если выключатель положения ножа не нажат за **75 мсек.** после включения отрезающего мотора (нож не отошел из исходного положения), то предполагается, что отрезающий мотор заблокирован и выдается ошибка **[E 13]**.

③ Если выключатель положения ножа нажат (нож не находится в исходном положении) через **450 мсек.** после включения отрезающего мотора, то предполагается, что мотор заблокирован
и выдается ошибка **[E 13]**.

2. Снятие и сборка

1. Узел ножа

1. Отсоедините силовое питание.
2. Снимите пластину направляющей мастера (стр. 14-5).
3. Снимите узел вала прожига (стр. 14-5).
4. Отвинтите два винта на направляющей рейке ножа и снимите рейку.
5. Отсоедините разъем узла ножа.
6. Отвинтите два винта на узле ножа и снимите его.

Предосторожности при сборке

- Совмещайте метки на узле ножа с ответной частью.
- Совмещайте метки на направляющей рейке ножа с ответной частью.

M Узел ножа
N Направляющая рейка ножа

