ГЛАВА 3: УЧАСТОК ГЛАВНОГО ПРИВОДА

СОДЕРЖАНИЕ

1. Принцип работы
1. Главный привод 1
2. Выключатель безопасности главного мотора 2
3. Положения барабана 3
4. Система блокировки барабана 5

2. Снятие и сборка
1. Узел главного мотора 7
2. Промежуточная шестерня 9
3. Выключатель безопасности узла снятия мастера 10
4. Выключатель безопасности узла подготовки мастера 11
5. Выключатель безопасности барабана 12

1. Принцип работы

1. Главный привод

1. Вращение барабана

- Шестерня главного мотора вращает промежуточную шестерню.
- Промежуточная шестерня вращает главную шестерню барабана и барабан.

2. Привод зоны первой подачи бумаги

- При включении муфты подачи бумаги усилие главного привода подается на привод первой подачи через муфту.

3. Датчик шифратора главного мотора

- Датчик шифратора главного мотора поддерживает проверку скорости вращения главного мотора и положение барабана.

A Главная шестерня
B Главный двигатель
C Промежуточная шестерня
D Главная шестерня барабана
E Барабан
F Датчик шифратора

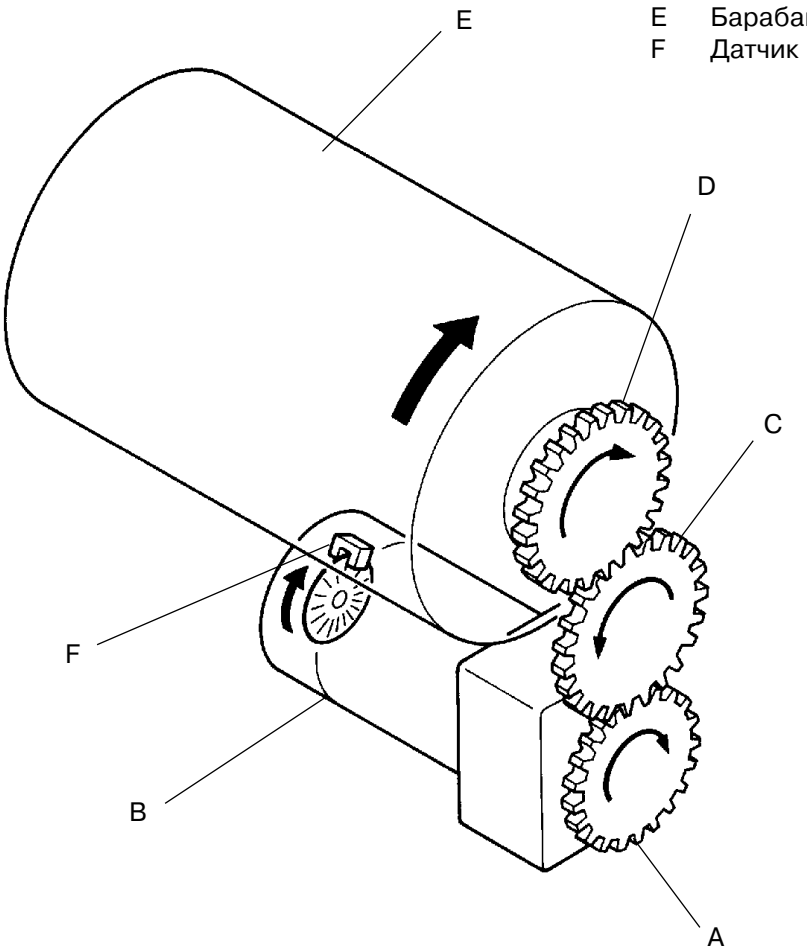

2. Выключатель безопасности главного мотора

1. Для запуска мотора должны включиться все три выключателя безопасности:

- Выключатель безопасности узла снятия мастера
- Выключатель безопасности узла подготовки мастера
- Выключатель безопасности барабана

Они же выступают как выключатели безопасности подачи напряжения на ТГ.

G Выключатель безопасности узла снятия мастера
H Выключатель безопасности узла подготовки мастера
I Выключатель безопасности барабана

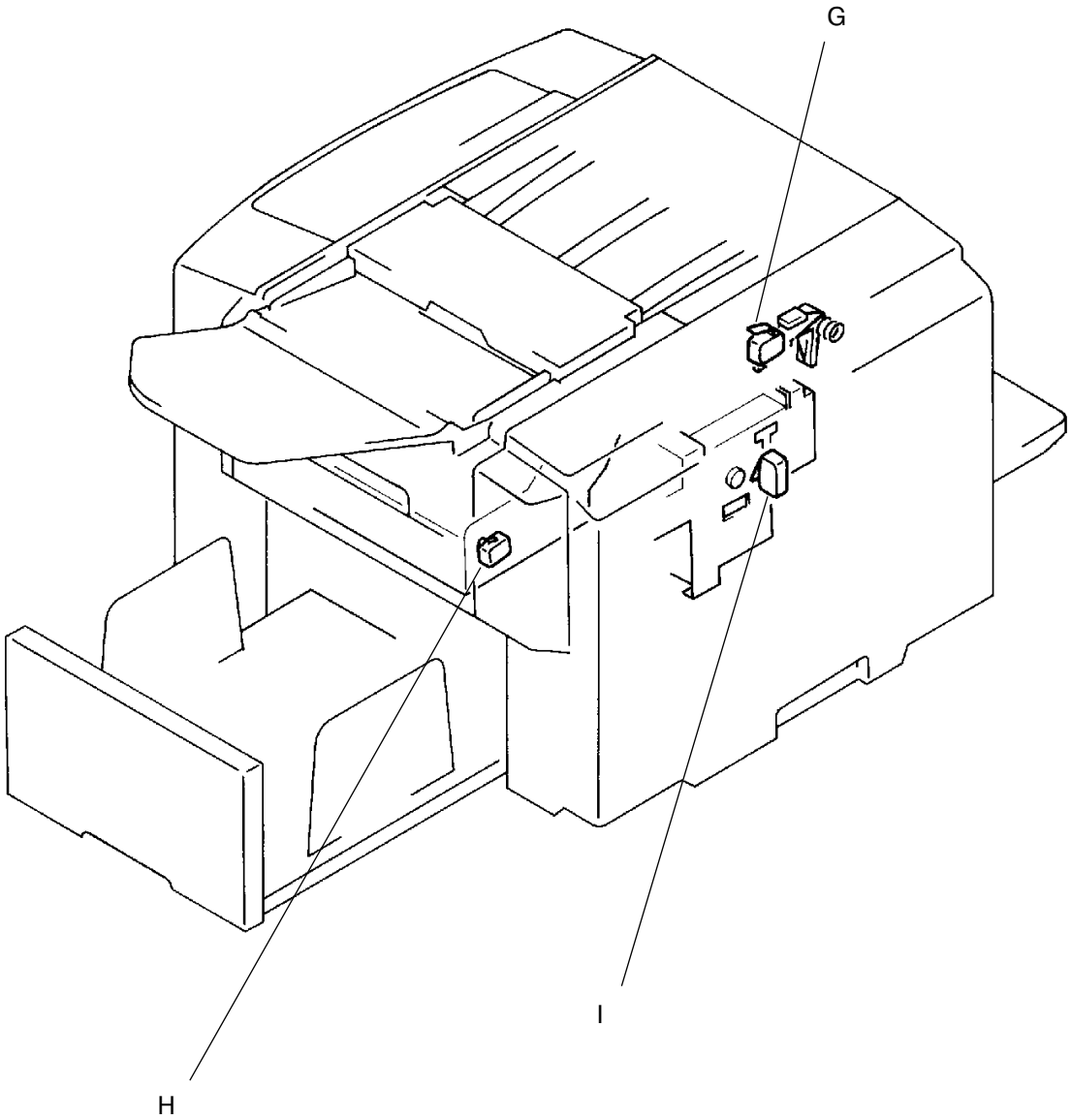

3. Положения барабана

1. Датчики позиционирования барабана

· Положение барабана определяется датчиком положения A и датчиком шифратора
главного мотора.

2. Положение A

· В этом положении зажимная пластина выносится барабаном на самый верх.
· Это положение также называется положением 0˚.
· В этом положении зажимная пластина открывается и закрывается.
· В этом положении луч от датчика положения A перекрывается пластинкой положе-
A на барабане.

3. Положение B

· Это положение после вращения барабана на 272˚ от 0˚ (Положения A), отсчитываемое датчиком шифратора.
· В этом положении барабан вдвигается или выдвигается из аппарата.

F Датчик шифратора
J Пластина положения A
K Датчик положения A

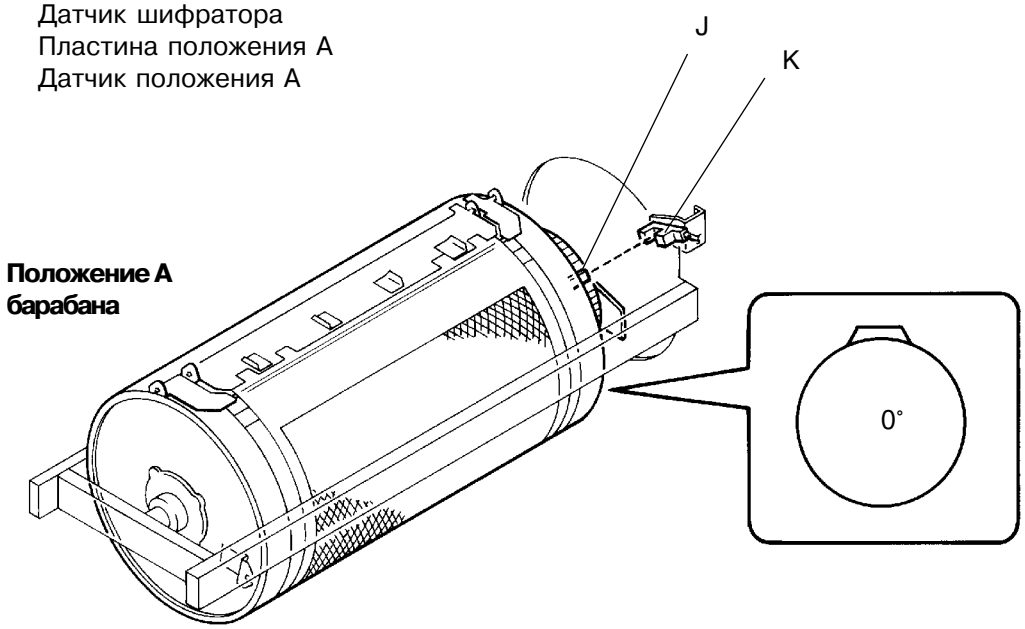

Положение A барабана

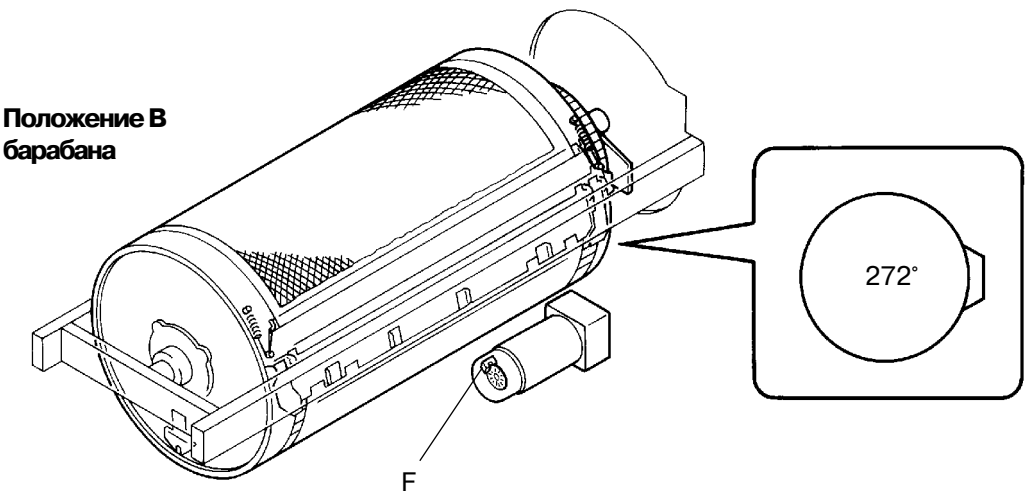

Положение B барабана

Временная диаграмма вращения барабана (Положение B)

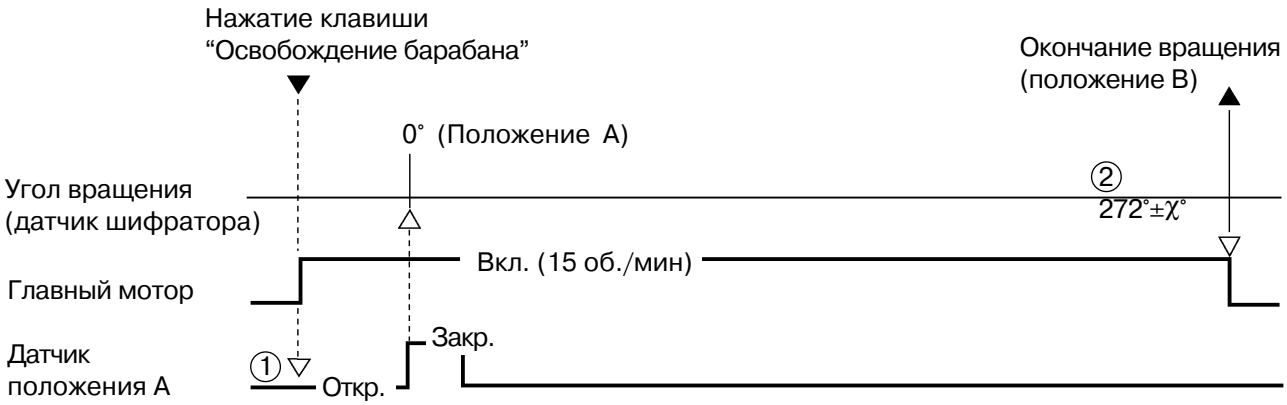

① Если датчик положения A открыт в момент нажатия клавиши освобождения, барабан вращается до положения блокирования датчика и перевода барабана в положение A. Если датчик положения A ранее был блокирован (барабан в положении **0°**), то вращения барабана не происходит.

② При достижении барабаном угла **272°±χ°** (Положение B) главный мотор выключается и прекращает вращение барабана.
Величина угла "χ" регулируется установкой памяти (тестовый режим) **№ 207**.

- Если датчик шифратора в течение некоторого времени не выдает сигнал о вращении мотора, то ризограф предполагает, что мотор заблокирован, и выдает ошибку **[E 01]**.

- Если после включения главного мотора в течение **0.3** сек. определяется ток перегрузки, то ризограф предполагает, что мотор заблокирован, и выдает ошибку **[E 01]**.

- Если датчик положения A барабана не определяет барабан, хотя датчик шифратора выдает сигнал после включения главного мотора, то ризограф предполагает неисправность датчика положения A и выдает ошибку **[E 06]**.

4. Сиситема блокировки барабана

1. Барабан может быть разблокирован только в положении B.

В любом другом положении барабана фланцы на промежуточной шестерне и главной шестерне барабана блокируют друг друга и не дают возможности вынуть барабан.

Только в положении барабана B вырезы во фланцах обеих шестерен совпадают и барабан можно вынуть из аппарата.

C Промежуточная шестерня
D Главная шестерня барабана
E Барабан
V Фланец

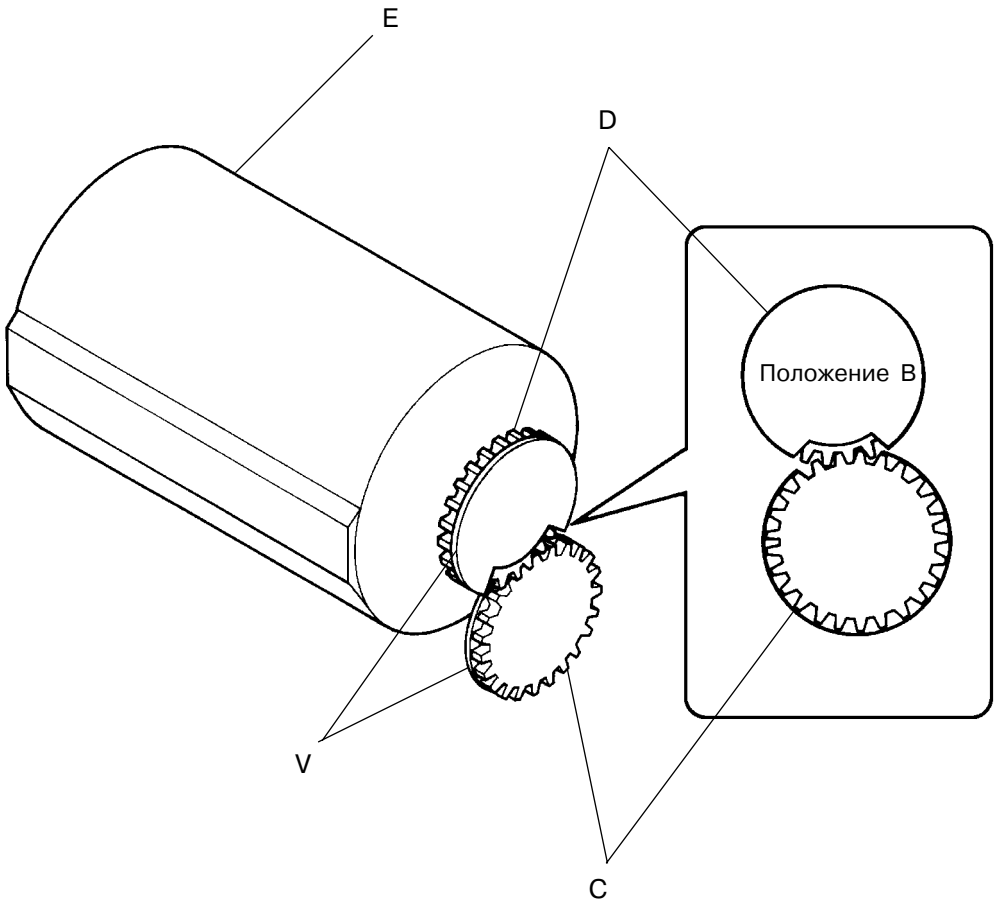

Для заметок

2. Снятие и сборка

1. Узел главного мотора

1. Извлеките барабан из аппарата.
2. Отсоедините силовое питание.
3. Снимите заднюю панель.
4. Откройте панели основной печатной платы и блока питания.
5. Снимите следующие детали:
   - промежуточную шестерню (стр. 3-9)
   - узел позиционирования оттиска (стр. 5-8)
   - узел всасывания (стр. 7-5)
   - узел прижимного рычага (стр. 6-6)
6. Отвинтите два крепежных винта на станине узла соленоида, сдвиньте узел в сторону и оставьте его висящим.
7. Отвинтите три винта на станине узла сепаратора и снимите узел.

(продолжение на стр. 3-8)

L Станина узла соленоида
M Станина узла сепаратора

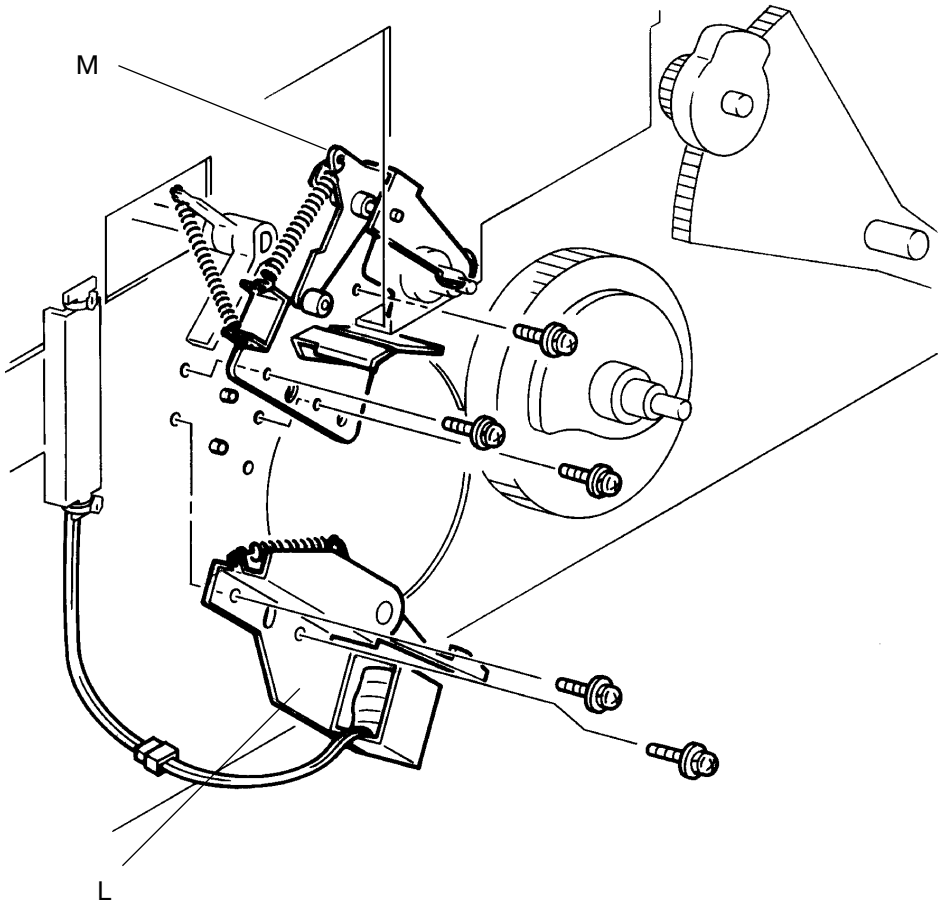

8. Отвинтите два винта на задней фиксирующей пластинке и снимите ее.
9. Отвинтите три винта на задней направляющей скольжения и снимите ее.

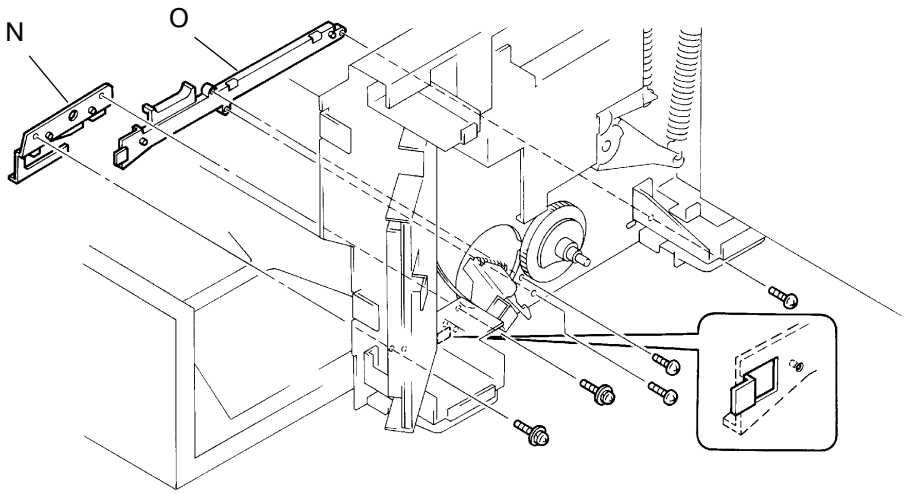

N Задняя фиксирующая направляющая
O Задняя направляющая скольжения
P Узел главного мотора

10. Отсоедините от основной печатной платы два разъема узла главного мотора.
11. Отвинтите четыре винта на узле главного мотора и снимите узел.

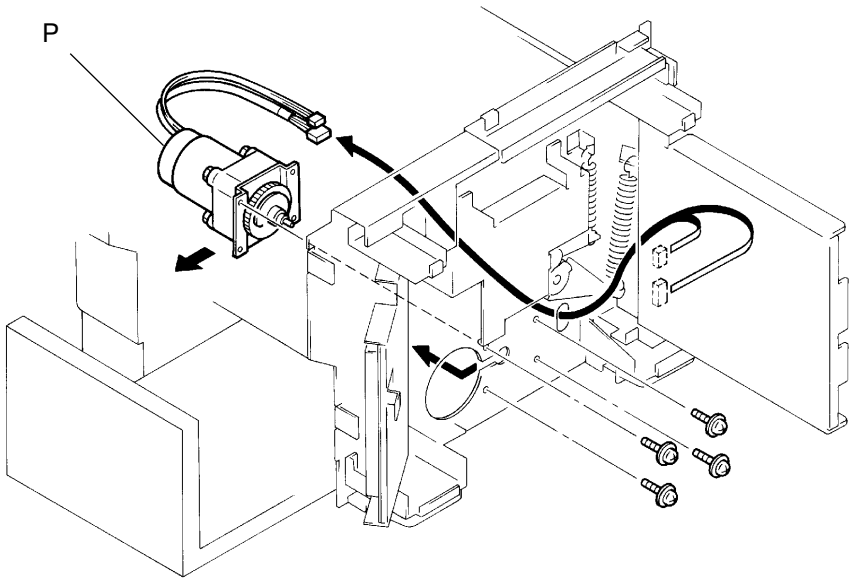

Предосторожности при сборке

- Совмещайте ответные части задней фиксирующей пластинки и задней направляющей скольжения с ответными частями на раме аппарата.
- Совмещайте станины узла соленоида и узла сепаратора с ответными частями на раме аппарата.

Регулировка после сборки

- Отрегулируйте положение прижимного рычага (стр. 6-11)

2. Промежуточная шестерня

1. Извлеките барабан из ризографа.
2. Отсоедините силовое питание.
3. Снимите заднюю панель.
4. Откройте панель основной печатной платы.
5. Отвинтите винты на узле вала промежуточной шестерни и снимите узел.
6. Снимите промежуточную шестерню со стороны передней панели (проема для барабана).

Предосторожности при сборке

- Выравнивайте метки на промежуточной и главной шестерне.

A Главная шестерня
C Промежуточная шестерня
Q Узел оси промежуточной шестерни
R Метки позиционирования

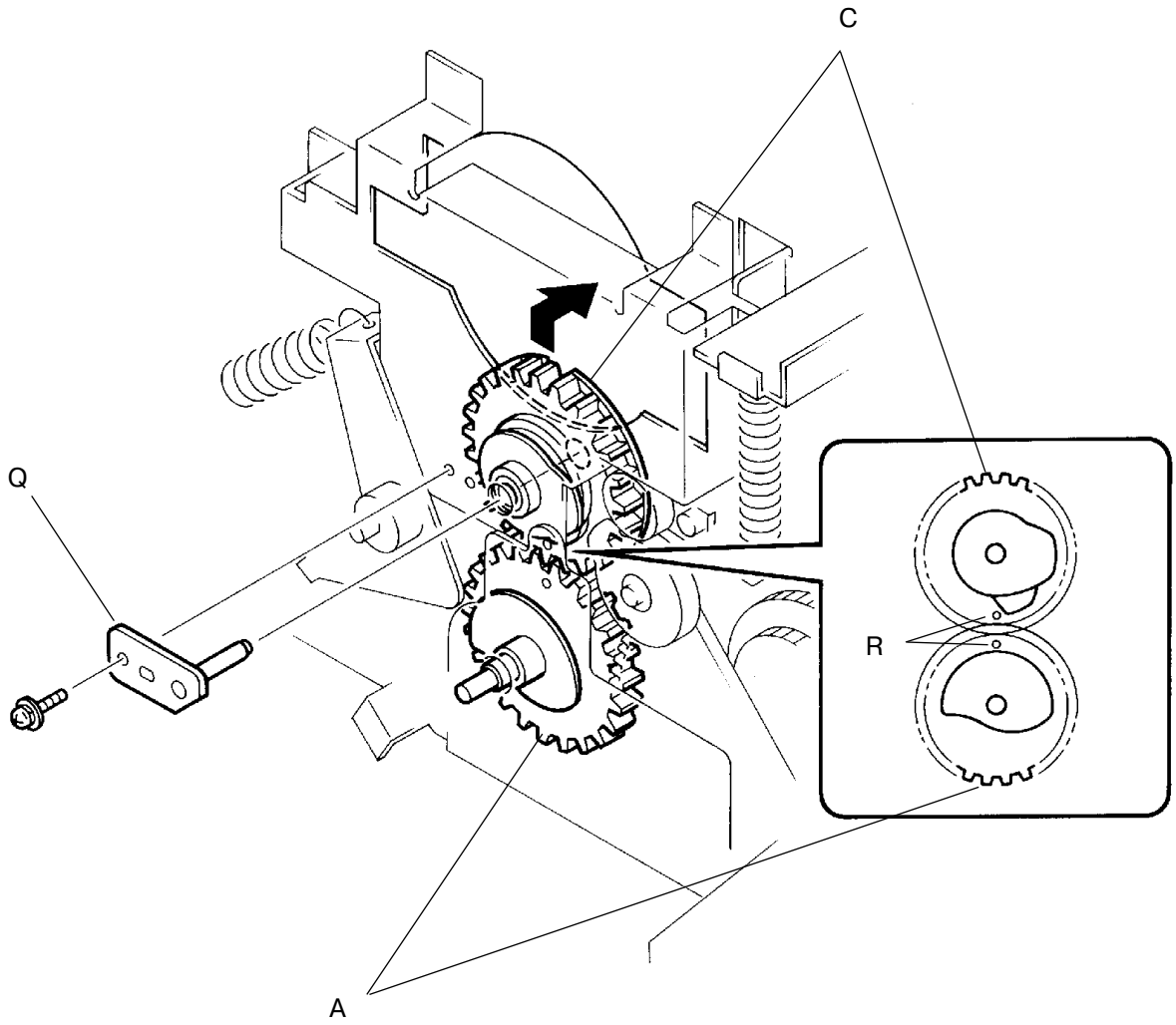

3. Выключатель безопасности узла снятия мастера

1. Опустите подающий лоток.
2. Отсоедините силовое питание от ризографа.
3. Снимите заднюю панель и нижнюю крышку узла снятия мастера.
4. Откройте панель основной печатной платы.
5. Откройте узел снятия мастера и отсоедините разъем выключателя безопасности.
6. Отвинтите три винта на держателе выключателя и снимите его вместе с присоединенным выключателем.
7. Выньте выключатель из держателя.

Предосторожности при сборке

- Прикрепляемая часть держателя должна устанавливаться за опорой узла снятия мастера.
- Совмещайте держатель выключателя с его ответной частью.

G Выключатель безопасностиузла снятия мастера
S Держатель выключателя
T Опора узла снятия мастера

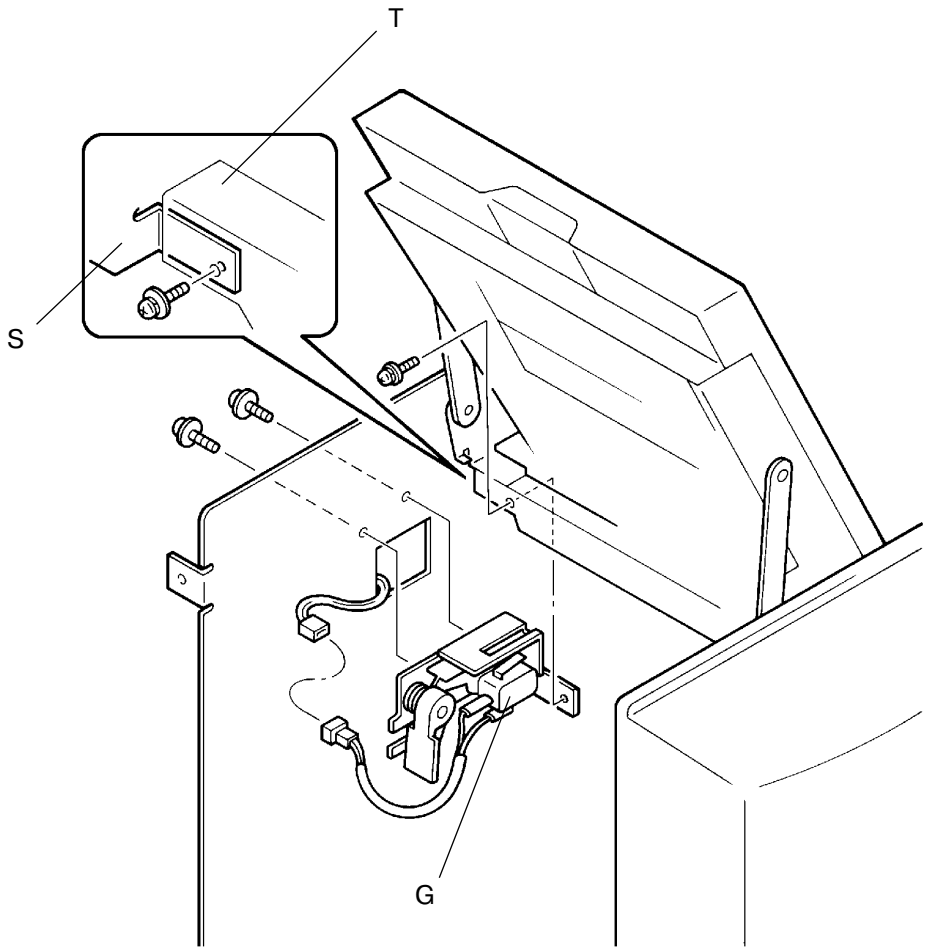

4. Выключатель безопасности узла изготовления мастера

1. Опустите подающий лоток.
2. Отсоедините силовое питание от аппарата.
3. Снимите следующие семь панелей и крышек:
   - переднюю и заднюю панель, верхнюю и нижнюю крышку узла снятия мастера, крышку узла АПО, верхнюю крышку узла АПО и крышку узла изготовления мастера.
4. Отсоедините узел снятия мастера (стр. 11-13)
5. Снимите узел изготовления мастера (стр. 15-17)
6. Отвинтите два винта, крепящих выключатель безопасности к узлу изготовления мастера, и снимите выключатель.

Предосторожности при сборке

- Устанавливайте выключатель в правильном направлении.

H Выключатель безопасности узла изготовления мастера
U Узел изготовления мастера

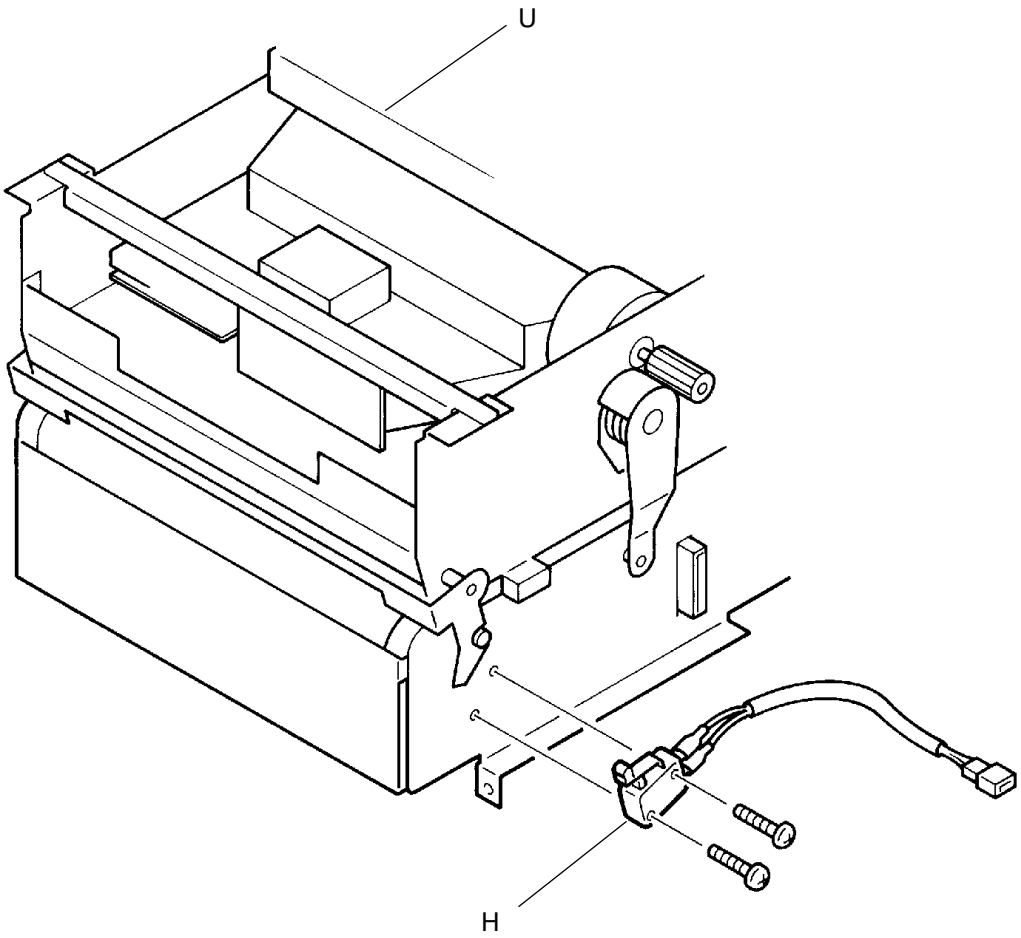

5. Выключатель безопасности барабана

1. Извлеките барабан из ризографа.
2. Отсоедините силовое питание.
3. Снимите заднюю панель.
4. Откройте панель основной печатной платы.
5. Отсоедините разъем выключателя безопасности барабана.
6. Отвинтите крепежные винты держателя выключателя и снимите держатель вместе с выключателем.
7. Выньте выключатель из держателя.

Предосторожности при сборке

- Не изгибайте держатель, поскольку он работает как пружинящая пластинка, прижимающая кнопку выключателя при задвигании барабана.

I Выключатель безопасности барабана
S Держатель выключателя

