ГЛАВА 6: УЧАСТОК ПРИЖИМА БУМАГИ

СОДЕРЖАНИЕ

1. Принцип работы
1. Механизм прижима 1
2. Снятие и сборка
1. Прижимной валик 5
2. Узел прижимного рычага 6
3. Узел прижимной оси 8
4. Прижимной соленоид 9
3. Регулировка
1. Положение узла прижимного рычага 11

1. Принцип работы

1. Механизм прижима

1. Прижимной соленоид

- Прижимной соленоид включается при повороте барабана на 40° от положения A после нажатия клавиши Start для начала печати.
- В этом положении барабана рычаг соленоида и узел прижимного рычага находятся пока в контакте.

2. Прижимной валик

- Рычаг соленоида отходит от узла прижимного рычага, когда барабан вращается и зажимная пластина на барабане проходит около прижимного валика.
- Далее узел прижимного рычага отталкивается пружиной прижима и поворачивает прижимную ось в направлении, показанном стрелкой.
- Узел прижимного рычага, вращаясь в направлении стрелки, поднимает прижимной валик к барабану.
- Для предотвращения удара прижимного валика по зажимной пластине на барабане во время печати, эксцентрик прижима отводит узел прижимного рычага для поворота последнего в сторону, противоположную стрелке, и отводит прижимной валик от барабана.
- Во время всей печати прижимной соленоид включен.

A Прижимной соленоид
B Рычаг соленоида
C Узел прижимного рычага
D Прижимной валик
E Пружина прижима
F Прижимная ось
G Эксцентрик прижима

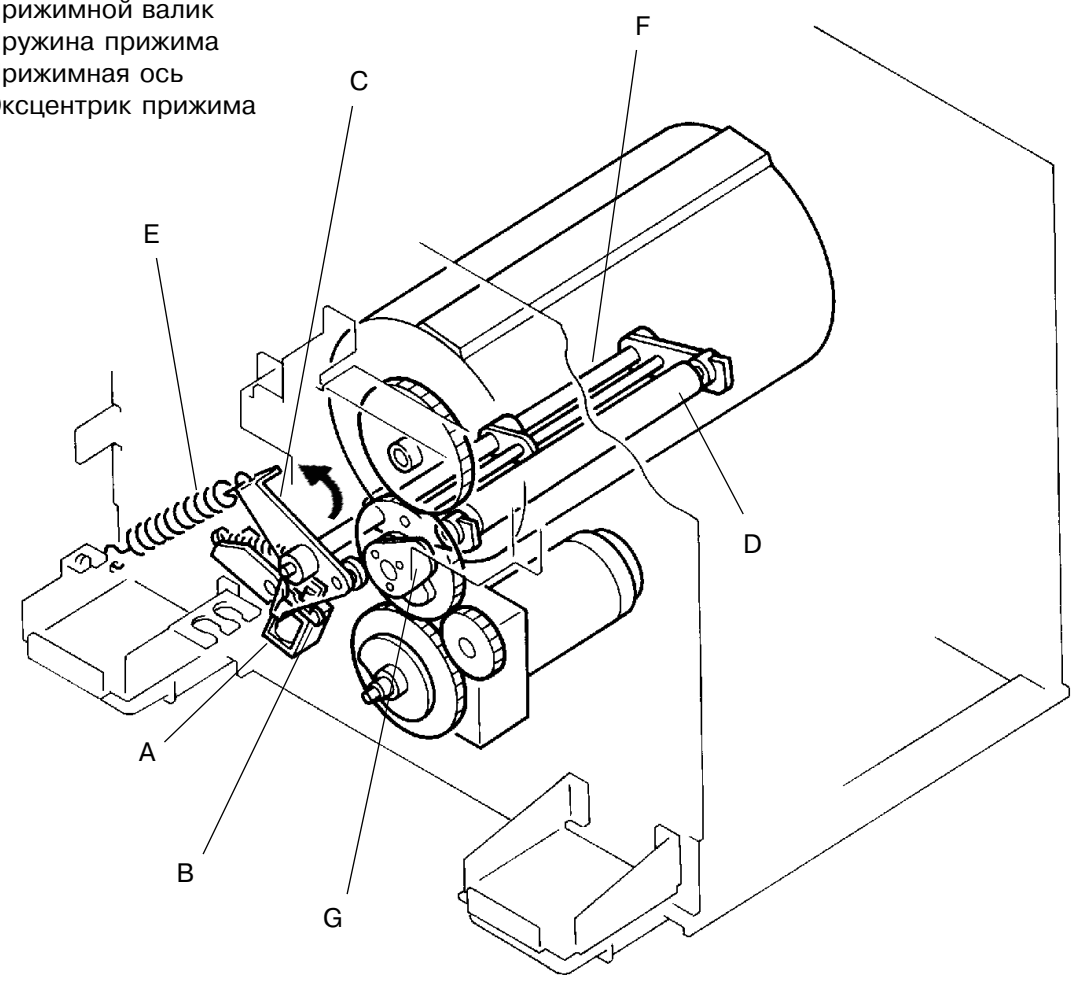

Подъем прижимного валика

Во время всей печати прижимной соленоид включен.
Соленоид тянет рычаг соленоида вниз и отводит узел прижимного рычага от рычага соленоида.
Пружина прижима толкает узел прижимного рычага обратно и поворачивает прижимную ось, которая работает как шарнир.
Поворот прижимной оси поднимает прижимной валик к барабану.

A Прижимной соленоид
B Рычаг соленоида
C Узел прижимного рычага
D Прижимной валик
E Пружина прижима
F Прижимная ось
G Эксцентрик прижима

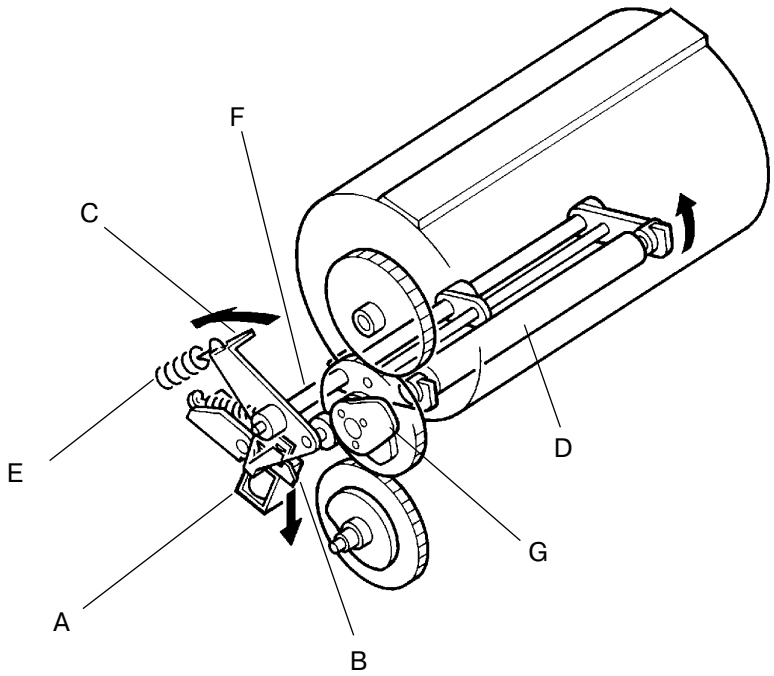

Опускание прижимного валика

Прижимной валик опускается под действием выступающей части на эксцентрике прижима.
При вращении барабана, когда зажимная пластина проходит около прижимного валика, выступающая часть эксцентрика толкает узел рычага прижима вниз, поворачивая прижимную ось по часовой стрелке, для опускания прижимного валика от барабана.

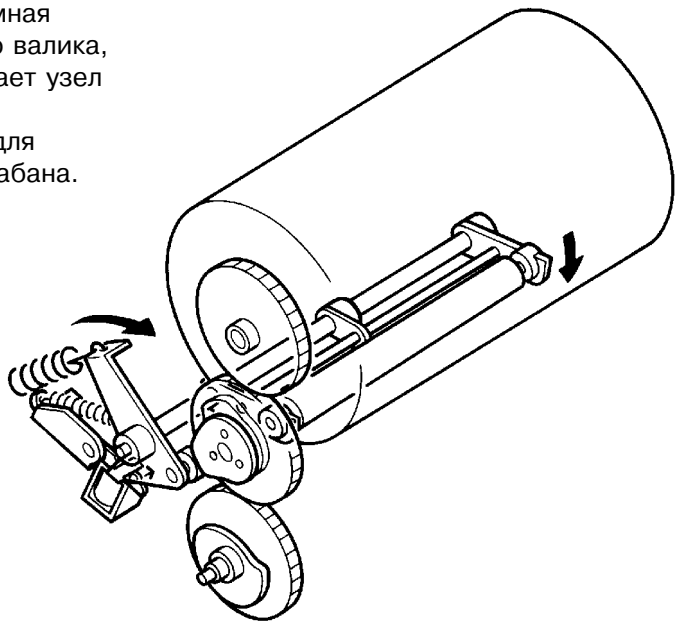

Временная диаграмма включения соленоида прижима.

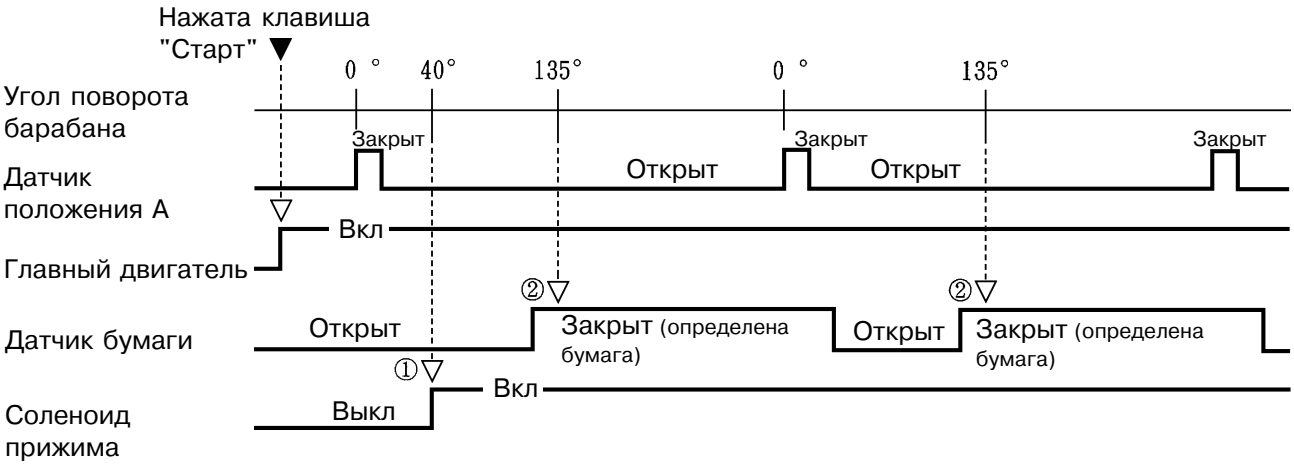

① Соленоид прижима вкючается при повороте барабана на угол 40° в процессе печати.

② Соленоид прижима выключается, если световой путь датчика бумаги не перекрыт (бумага не определена) при положении барабана 135°.

Временная диаграмма выключения соленоида прижима.

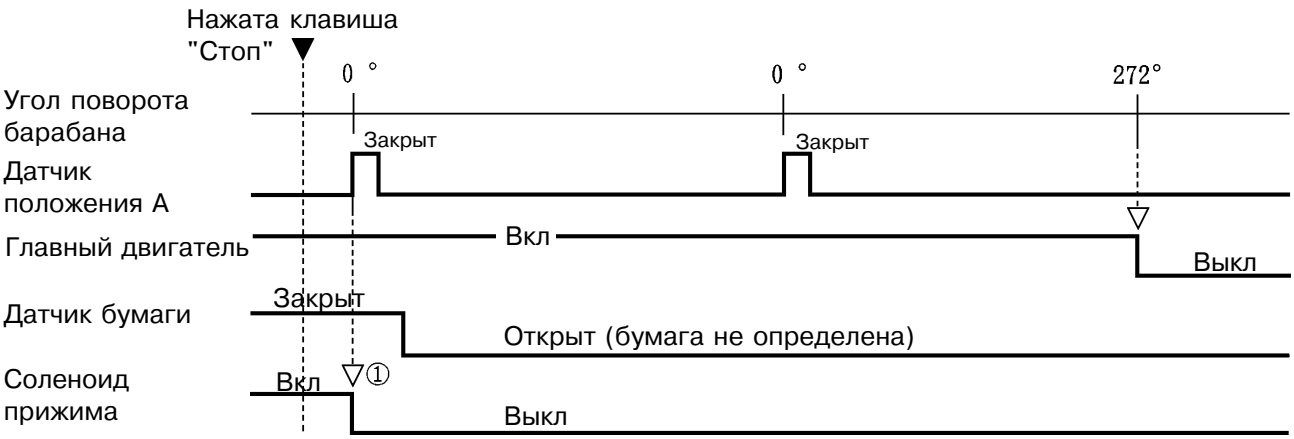

① Соленоид прижима выключается при повороте барабана до положения А после нажатия клавиши "Стоп".

Для заметок

2. Снятие и сборка

1. Прижимной валик

1. Извлеките барабан из ризографа.
2. Отсоедините силовое питание.
3. Снимите переднюю панель.
4. Через отверстие в станине аппарата (под проемом для барабана с передней стороны) отвинтите на кронштейне валика крепежный винт прижимного валика.
5. Сдвиньте прижимной валик в переднюю сторону для вывода подшипника из кронштейна, а затем поднимите и извлеките валик из аппарата.

D Прижимной валик
H Винт
I Кронштейн прижимного валика

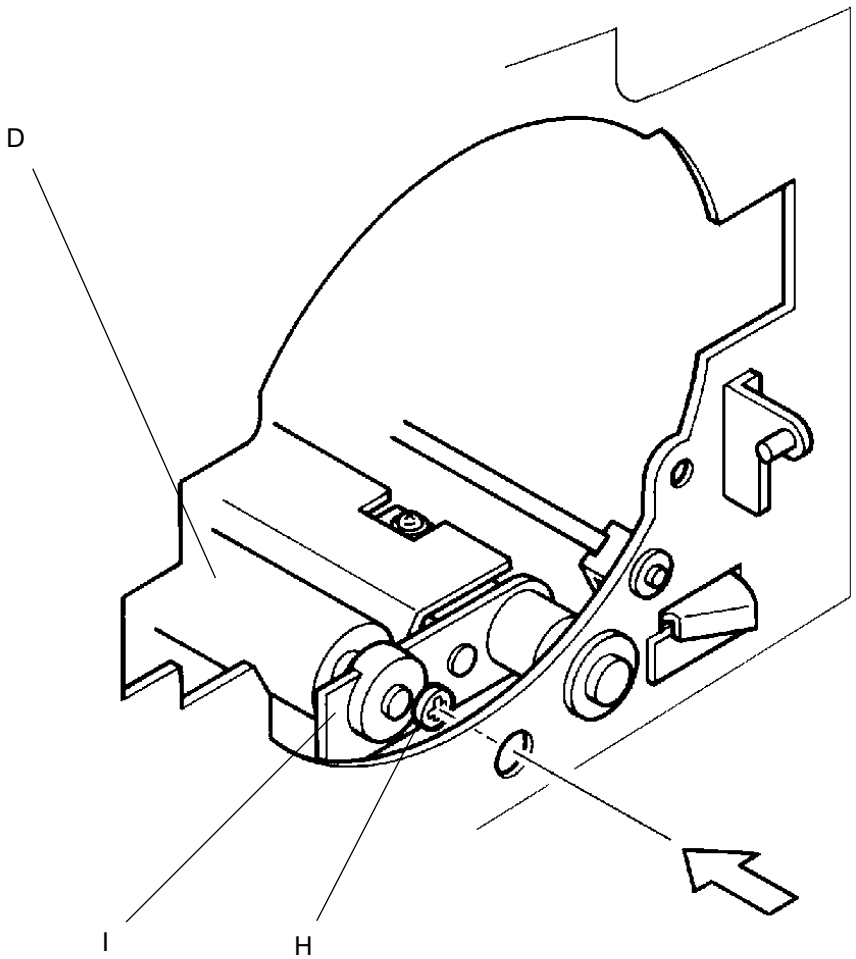

2. Узел прижимного рычага

1. Извлеките барабан из ризографа.
2. Отсоедините силовое питание.
3. Снимите заднюю и переднюю панели.
4. Откройте панели основной печатной платы и платы питания.
5. Крепко удерживая руками узел прижимного рычага, разъедините прижимной рычаг и рычаг соленоида — потянув прижимной рычаг и толкая вниз рычаг соленоида. Во избежание травм медленно отпускайте узел прижимного рычага в сторону пружины прижима.

(продолжение на стр. 6-7)

B Рычаг соленоида
C Узел прижимного рычага
E Пружина прижима

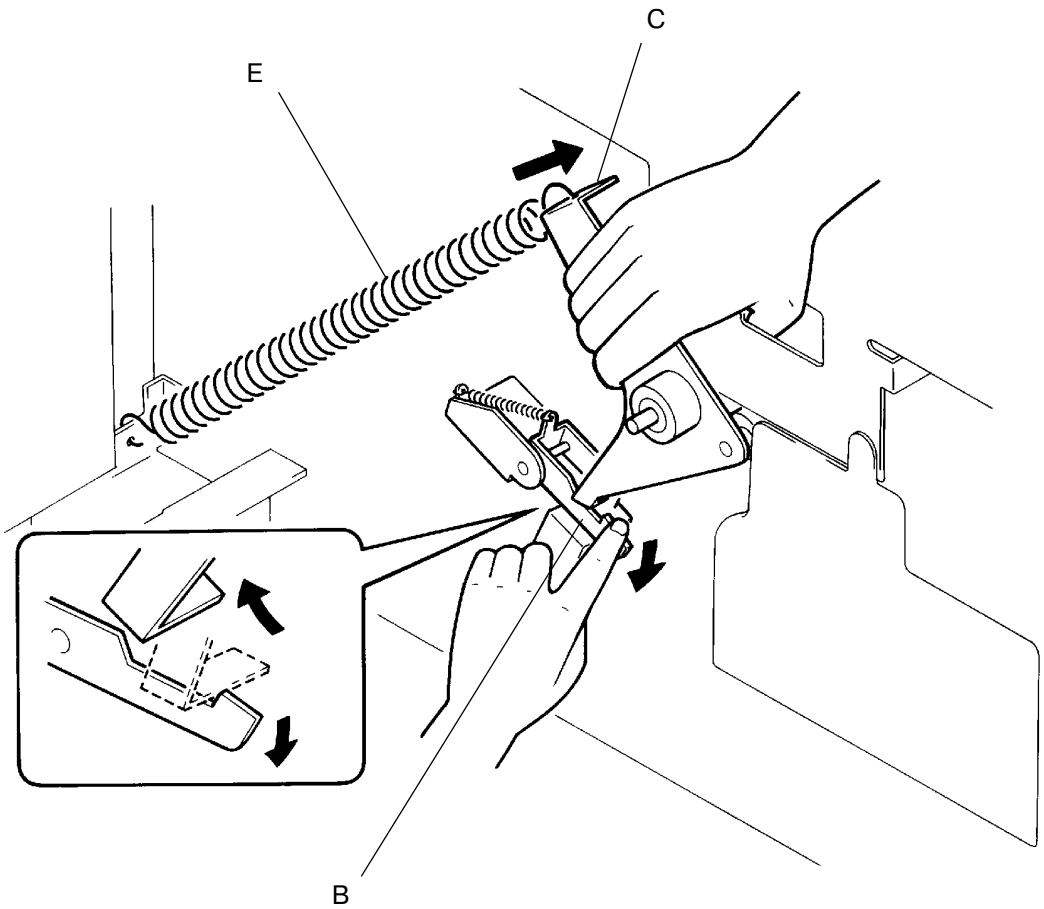

6. Отсоедините пружину прижима.
   ПРЕДОСТОРОЖНОСТЬ: Во избежание травм отсоединяйте пружину осторожно.
7. Ослабьте два фиксирующих винта на узле прижимного рычага и снимите узел.

Регулировка после сборки

- Отрегулируйте положение узла прижимного рычага (стр. 6-9)

C Узел прижимного рычага
E Пружина прижима

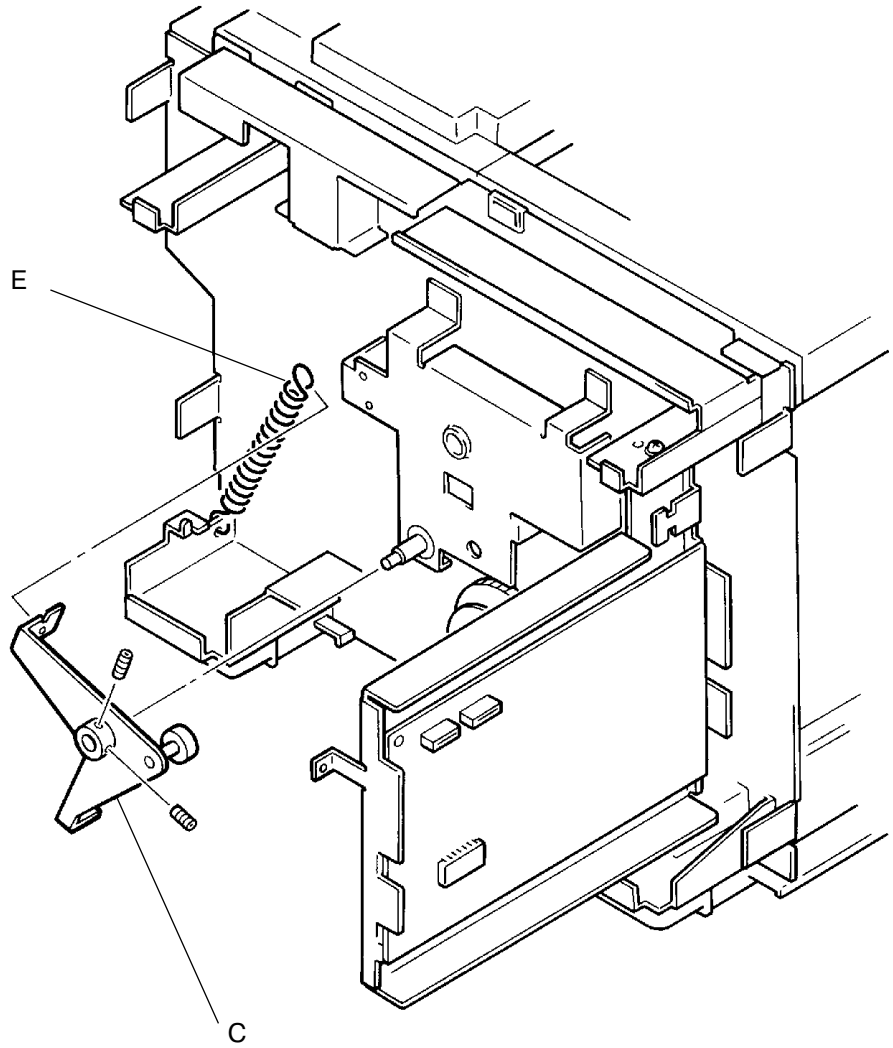

3. Узел прижимной оси

1. Извлеките барабан из ризографа.
2. Отсоедините силовое питание.
3. Снимите заднюю и переднюю панели.
4. Снимите узел прижимного рычага (стр. 6-6)
5. Отсоедините С-шайбы с обоих концов узла прижимной оси и снимите металлические насадки.
6. Сдвиньте ось к задней (приводной) стороне аппарата, а затем, поднимая и вытягивая, извлеките узел прижимной оси в сторону передней части ризографа.

Регулировка после сборка

- Отрегулируйте положение узла прижимного рычага (стр. 6-11).

J С-шайба
K Металлическая втулка
L Узел прижимной оси

① Передняя сторона
② Задняя сторона

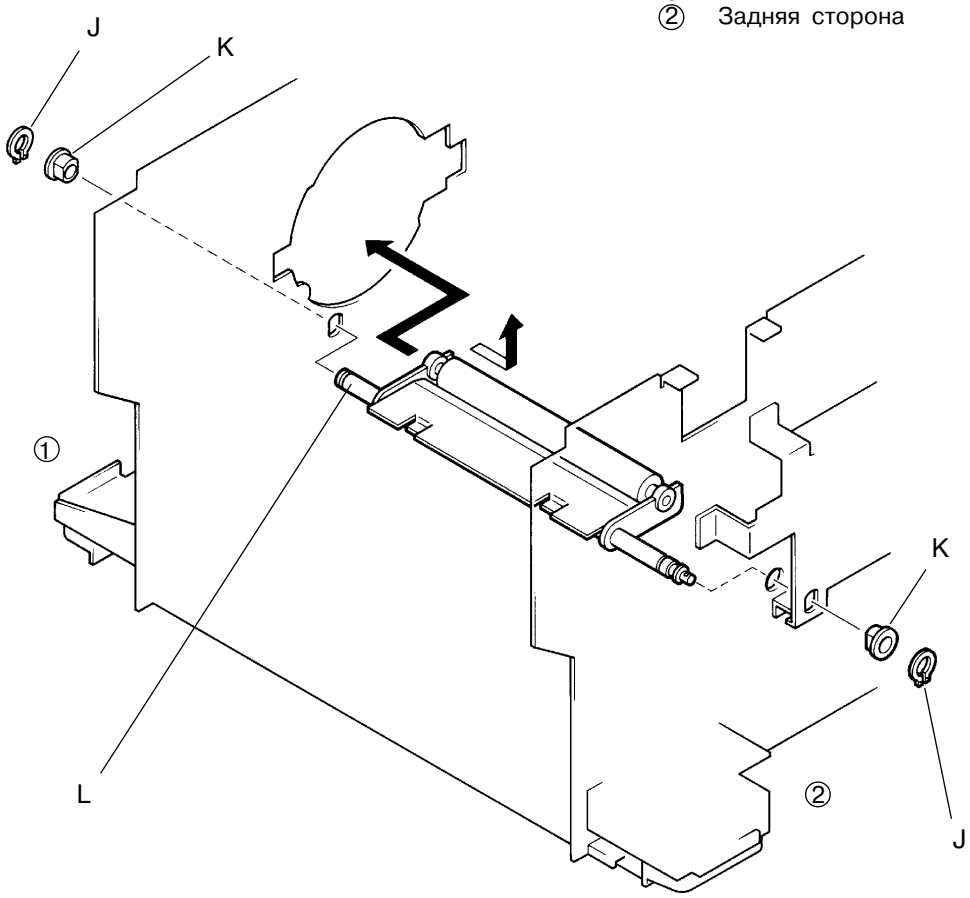

4. Прижимной соленоид

1. Отсоедините силовое питание.
2. Снимите заднюю панель.
3. Откройте панели основной печатной платы и платы питания.
4. Руками отсоедините узел прижимного рычага от рычага соленоида, потянув прижимной рычаг и толкая вниз рычаг соленоида.
5. Отсоедините пружину прижима.
   ПРЕДОСТОРОЖНОСТЬ: Во избежание травм отсоединяйте пружину осторожно.
6. Отсоедините разъем прижимного соленоида.
7. Отвинтите два крепежных винта на основании узла прижимного соленоида и снимите пластину основания.
8. Отсоедините пружину соленоида от пластины.
9. Отвинтите два винта на прижимном соленоиде и отделите его от пластины.

Предосторожности при сборке

- Совмещайте пластину основания соленоида с ее ответной частью.

A Прижимной соленоид
B Рычаг соленоида
C Узел прижимного рычага
E Пружина прижима
M Пластина основания соленоида

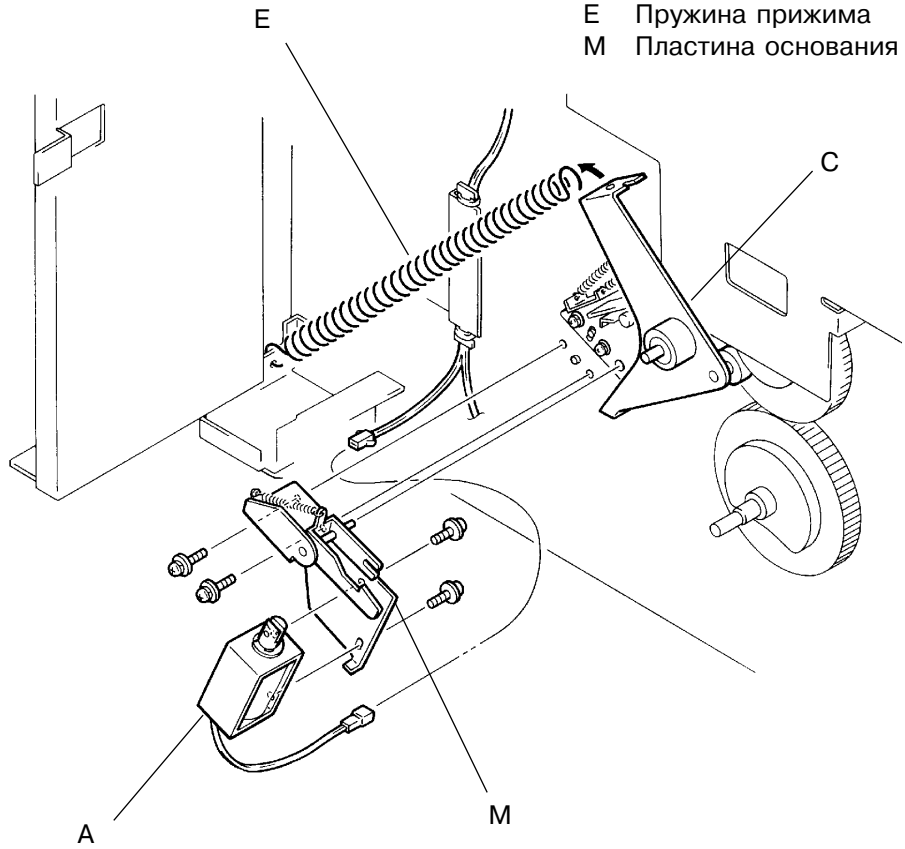

Для заметок

3. Регулировка

1. Положение узла прижимного рычага

1. В конфиденциальном режиме загрузите пустой мастер на барабан.
2. Поверните барабан в положение B.
3. Отсоедините силовое питание от ризографа.
4. Снимите заднюю панель.
5. Откройте панели основной печатной платы и платы питания.
6. Руками отсоедините узел прижимного рычата от рычага соленоида, потянув прижимной рычаг и толкая вниз рычаг соленоида.
7. Убедитесь, что зазор между эксцентриком прижима и толкателем на узле прижимного рычага составляет примерно 5 мм.
8. Если зазор слишком мал или велик, ослабьте два фиксирующих винта на узле прижимного рычага.
9. Поместите 5-мм пластинку между эксцентриком прижима и токателем и введите тонкий шестигранник в отверстие на торце прижимной оси для ее поворота.
10. Поворачивайте прижимную ось в направлении, показаном на рисунке, для подъема прижимного валика к барабану.
11. При достижении необходимого зазора затяните фиксирующие винты на узле прижимного рычага.

Результат неправильной регулировки

- Если зазор меньше 5 мм, то усилие прижима будет слабым, что приведет к снижению плотности печати.
- Если зазор слишком велик, то во время печати прижимной валик будет ударять по зажимной пластине на барабане и может повредить ее.

C Узел прижимного рычага
D Прижимной валик
F Прижимная ось
G Эксцентрик прижима
N Толкатель

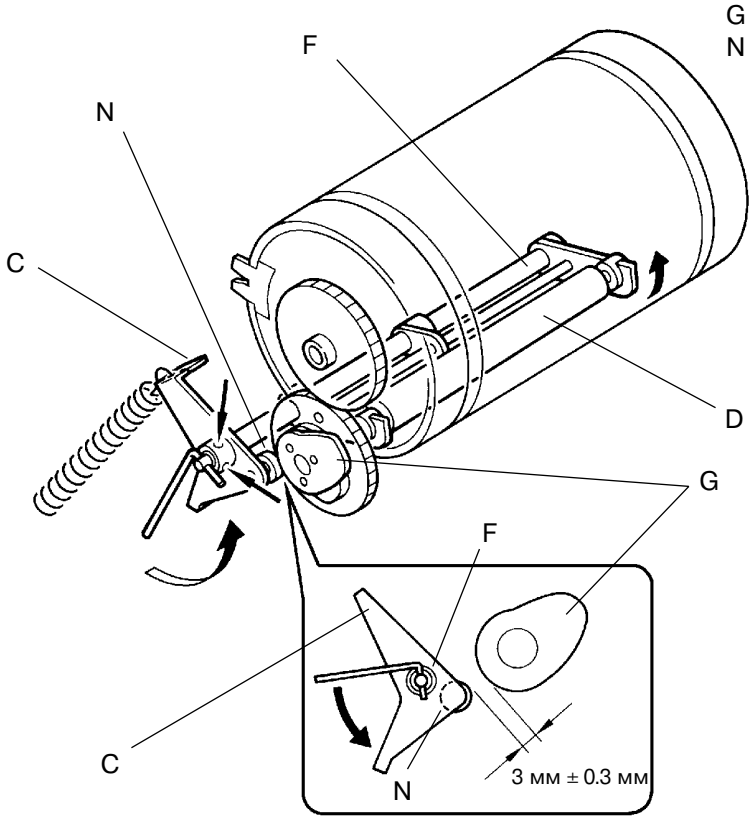

(1)