ГЛАВА 7: УЧАСТОК ВЫДАЧИ БУМАГИ

СОДЕРЖАНИЕ

1. Принцип работы
1. Механизм выдачи бумаги 1
2. Механизм отделения бумаги 2

2. Снятие и сборка
1. Узел всасывания 5
2. Ремни транспортера 6
3. Всасывающий вентилятор 8
4. Мотор выдачи бумаги 8
5. Узел вентилятора сепаратора 9
6. Вентилятор сепаратора 10
7. Датчик приема бумаги 10
8. Сепаратор 11
9. Приемный лоток 13

3. Регулировка
1. Положение сепаратора 15

1. Принцип работы

1. Механизм выдачи бумаги

1.Отделение буиаги от барабана

- Бумага отделяется от барабана с помощью вентилятора отделения и сепаратора.

2.Выдача бумаги

- Всасывающий вентилятор притягивает лист, отделенный от барабана, к узлу всасывания.
- Ремни транспортера на узле всасывания, приводимые мотором выдачи бумаги, выводят бумагу в приемный лоток.

3.Датчик приема бумаги

- Датчик приема бумаги проверяет, отделился ли лист от барабана и правильно ли он выдан, или замят.

A Вентилятор отделения
B Сепаратор
C Всасывающий вентилятор
D Ремни транспортера
E Мотор выдачи бумаги
F Датчик приема бумаги
V Приемный лоток

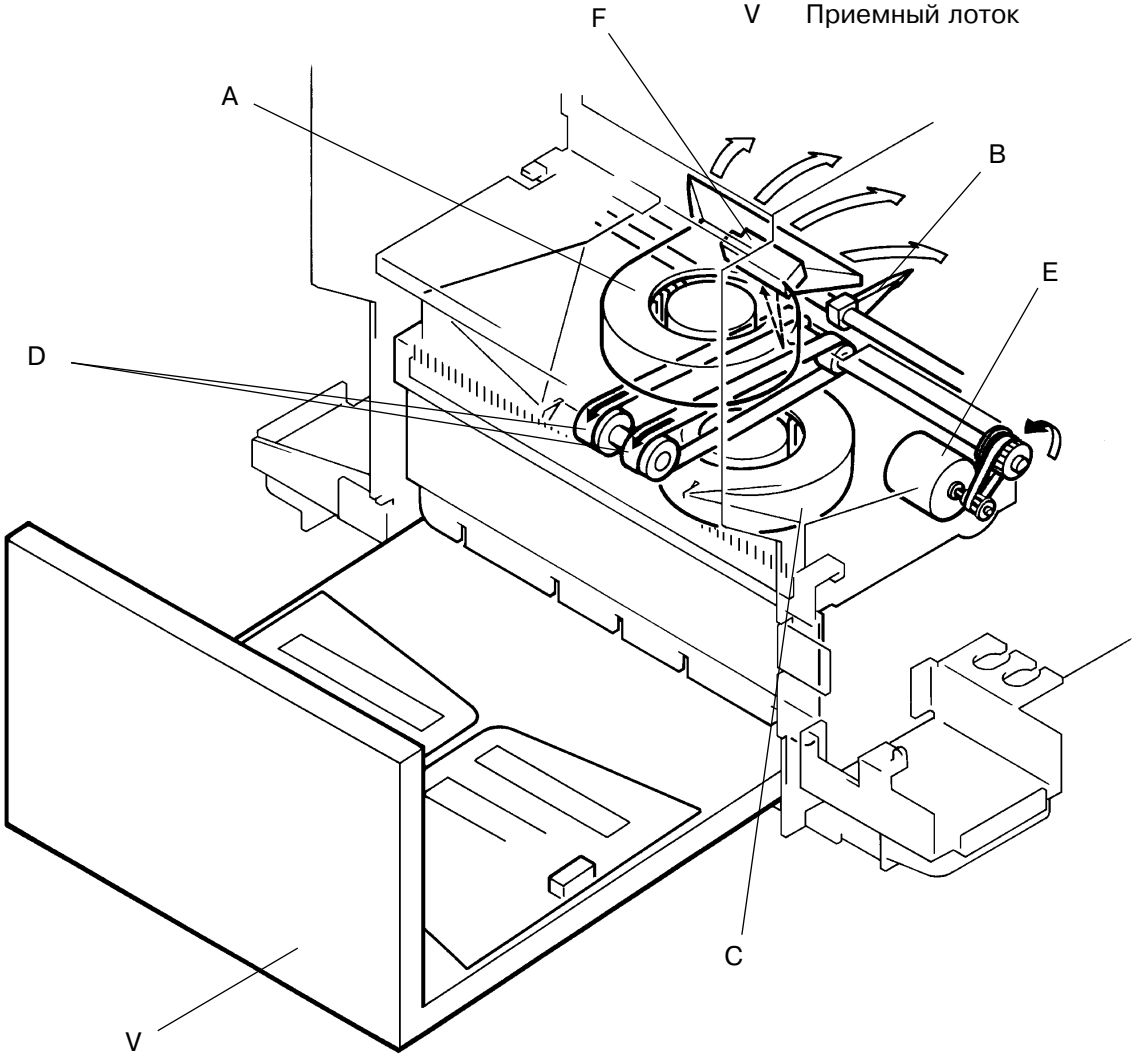

Временная диаграмма вывода бумаги

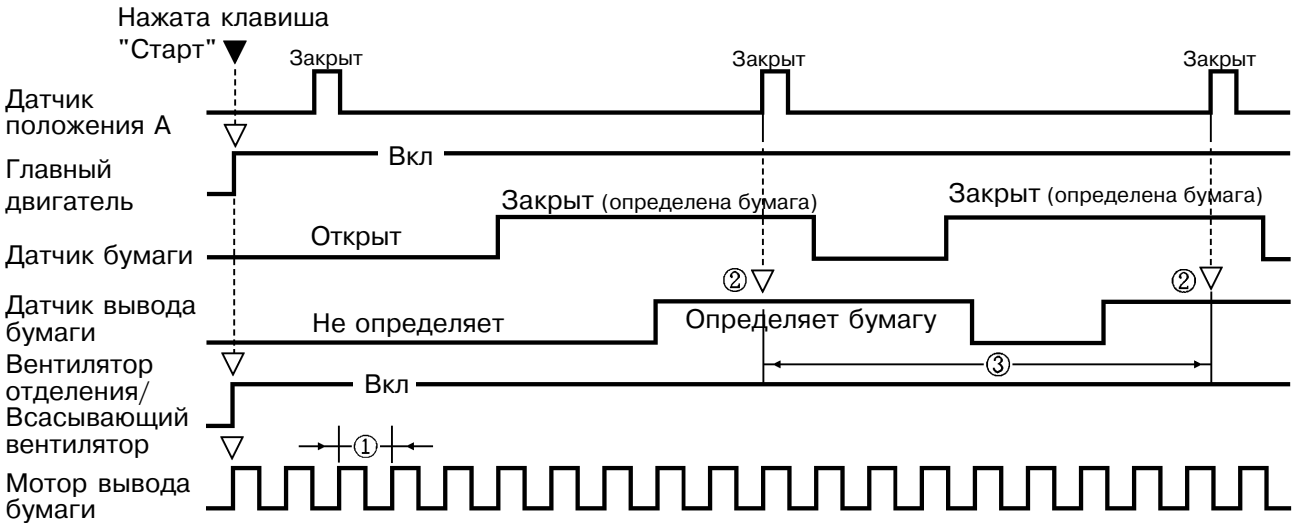

① Мотор вывода бумаги при печати попеременно включается и выключается. Интервал между включением и выключением изменяется взависимости от скорости печати.
В результате, изменение интервала изменяет скорость ремней транспортера. При увеличении скорости печати ремни движутся быстрее.

Скор. главн. двигателя (печати)	60 об/мин	90 об/мин	130об/мин
Время вкл. мотора вывода	20 мс	10 мс	20 мс
Время выкл. мотора вывода	30 мс	10 мс	10 мс

② При каждом прохождении барабаном положения А проверяется определяет ли датчик бумаги лист.

③ Между положениями барабана А машина проверяет, пересек ли лист световой путь датчика вывода бумаги.

Временная диаграмма вывода бумаги

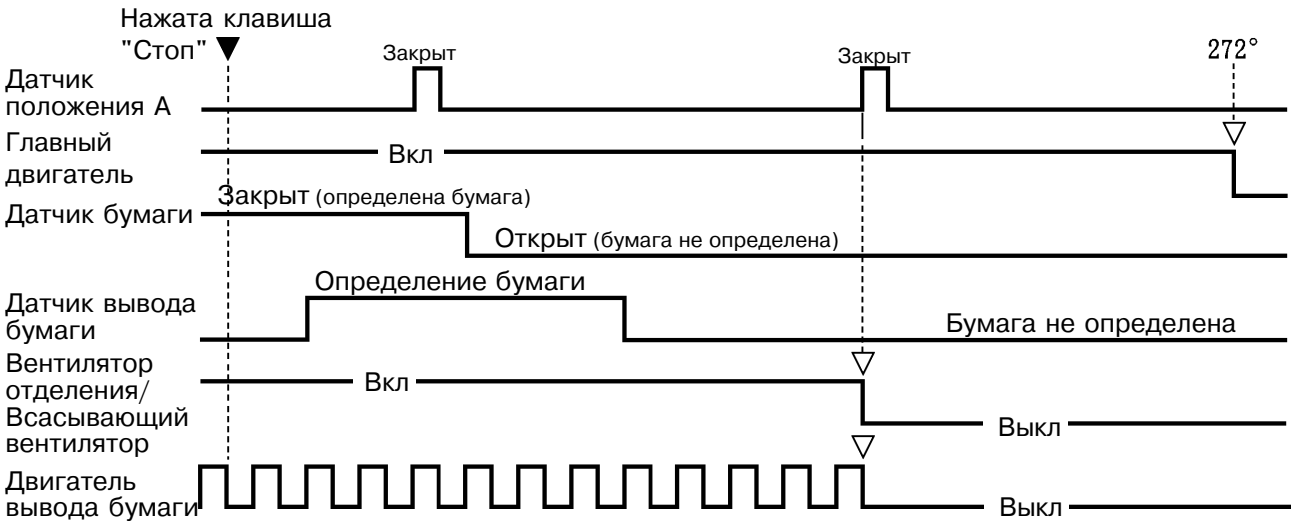

Замечание: При определении перегрузки двигателя вывода бумаги втечение **0,3 сек**. выводится сообщение о блокировке двигателя вывода бумаги **[E 20]**.

2. Механизм отделения бумаги

1. Сепаратор

- При отделении листа от барабана наконечник сепаратора приближен к барабану. Когда зажимная пластина барабана проходит около сепаратора, то кулачок сепаратора, присоединенный к промежуточному эксцентрику, отводит сепаратор от барабана.

2. Коромысло отвода

- При вытягивании барабана из ризографа освобождается коромысло отвода, и пружина отвода толкает его.
- Коромысло отвода давит на рычажок отвода и поворачивает ось сепаратора вниз.
- Поворот оси сепаратора отводит наконечник сепаратора от барабана.

G Ось сепаратора
H Узел балансира сепаратора
I Рычаг сепаратора
J Кулачок сепаратора
K Рычажок отвода
L Коромысло отвода
M Пружина отвода

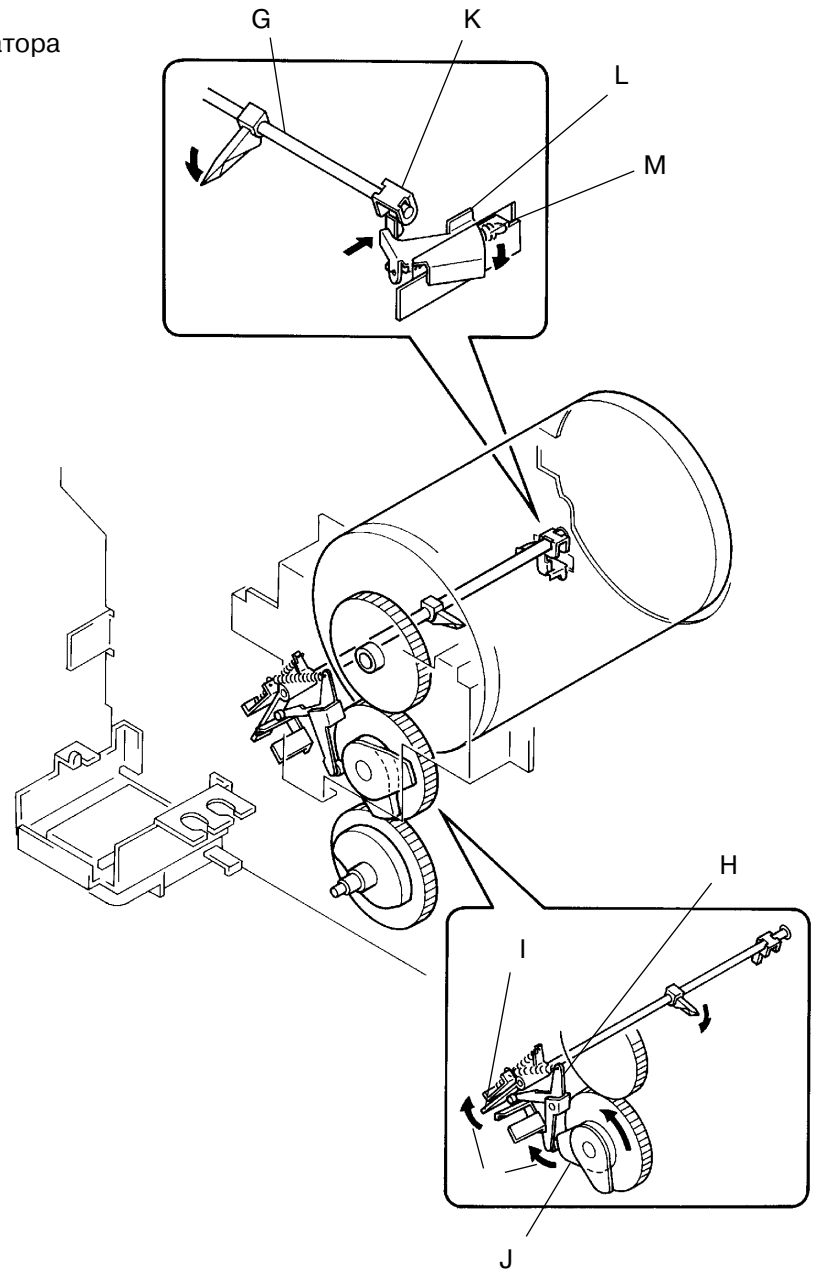

Для заметок

2. Снятие и сборка

1. Узел всасывания

1. Отсоедините силовое питание.
2. Снимите заднюю панель.
3. Откройте панель платы питания.
4. Отсоедине разъем узла всасывания.
5. Отвинтите два винта на узле всасывания и снимите узел, выдвигая его в сторону проема приемного лотка.

Предосторожности при сборке

- Зацепите узел всасывания за стержни на раме ризографа.

N Узел всасывания
O Стержень

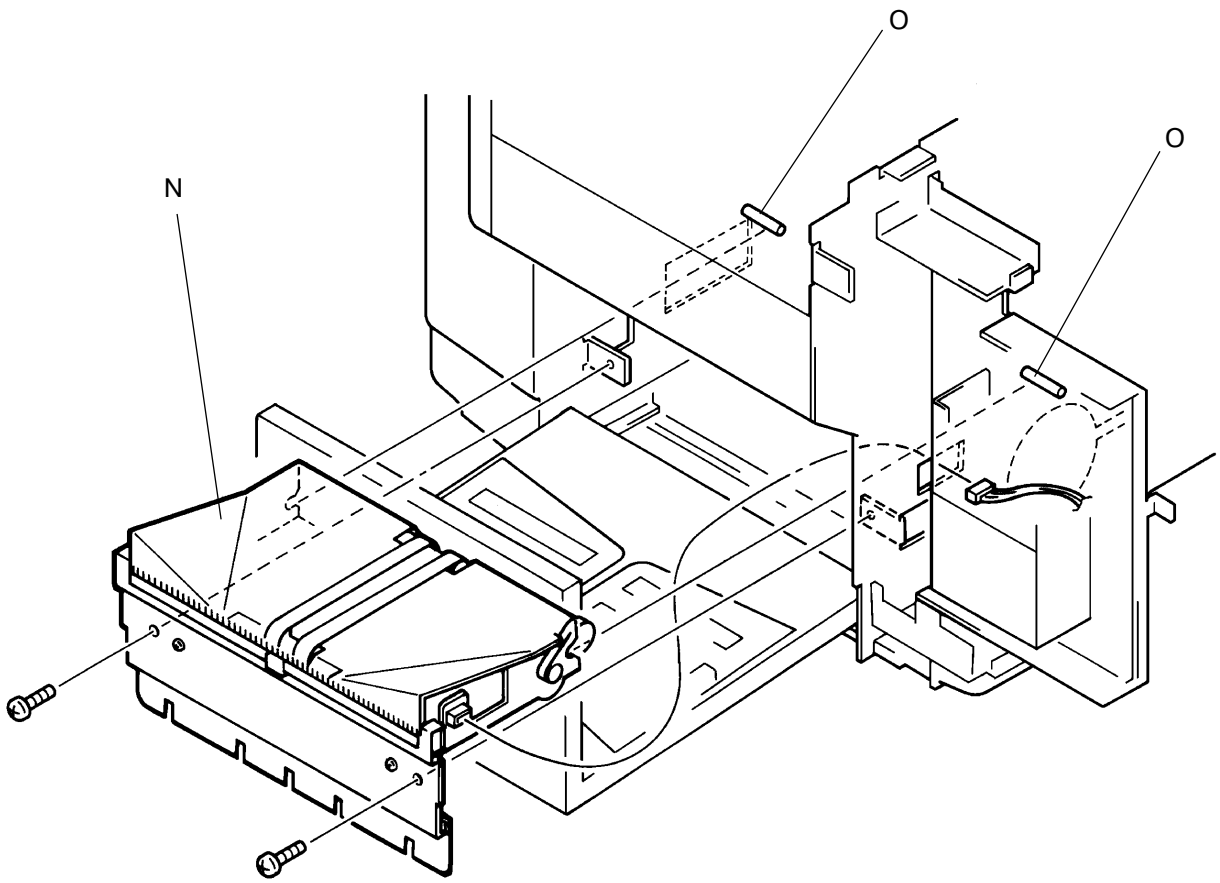

2. Ремни транспортера

1. Отсоедините силовое питание.
2. Снимите заднюю панель.
3. Снимите узел всасывания (стр. 7-5).
4. Отвинтите два винта на щетке съема статического электричества и снимите ее.
5. Отвинтите шесть винтов на крышке узла всасывания.
6. Поднимите крышку и снимите ведомый валик с ремней транспортера.
7. Снимите ремень от мотора выдачи бумаги.
8. Снимите E-шайбу на оси роликов ремней со стороны передней части ризографа.
9. Сдвиньте ось роликов в сторону задней части ризографа и освободите ремни транспортера от оси.

(продолжение на стр. 7-7)

D Ремни транспортера
E Мотор выдачи бумаги
P Крышка узла всасывания
Q E-шайба
R Ведущая ось
S Ведомая ось
T Ремень мотора выдачи бумаги
U Щетка съема статического электричества

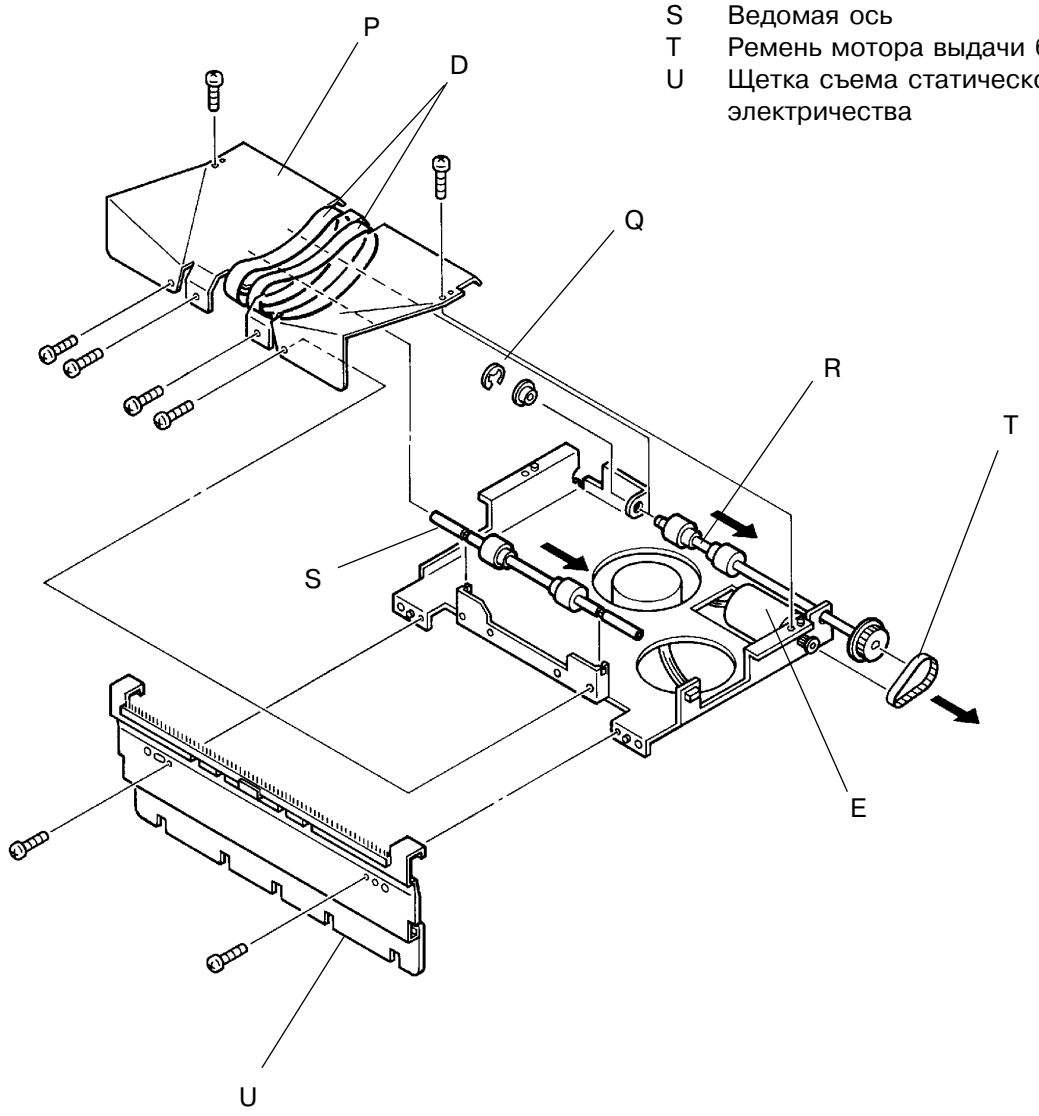

10. Снимите ремни транспортера с крышки.

D Ремень транспортера
P Крышка узла всасывания

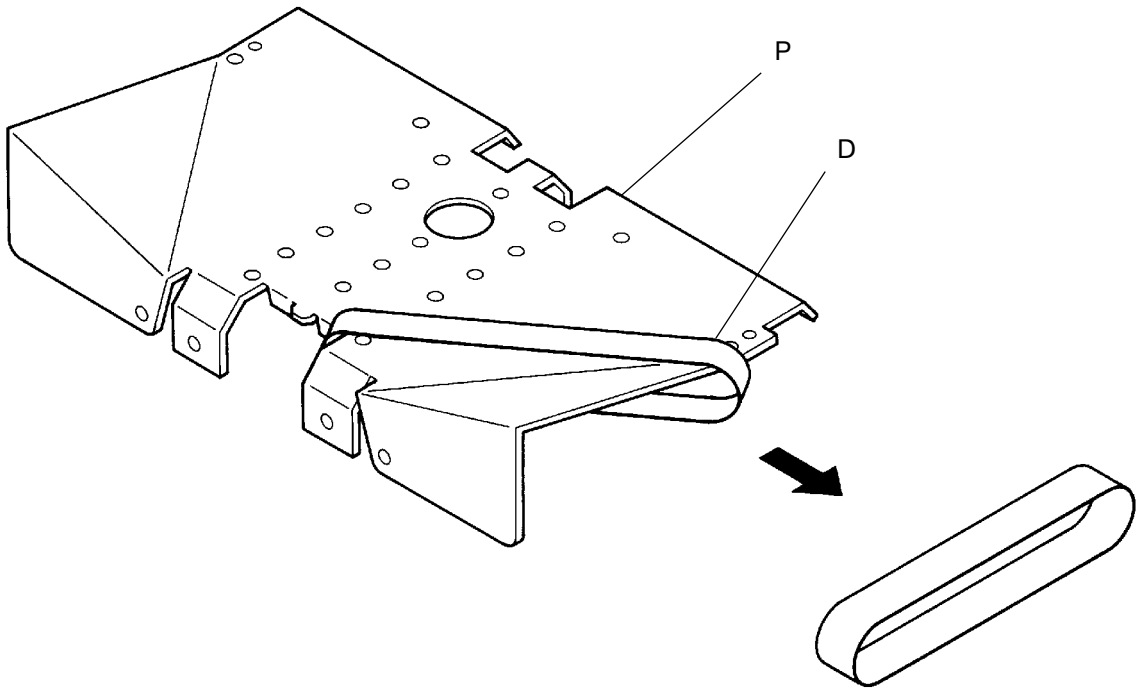

Предосторожности при сборке

- Совмещайте крышку узла всасывания с ее ответной частью.
- Совмещайте щетку снятия статического электричества с ее ответной частью.

3. Всасывающий вентилятор

1. Отсоедините силовое питание.
2. Снимите заднюю панель.
3. Снимите узел всасывания (стр. 7-5).
4. Переверните узел всасывания и отсоедините разъем от вентилятора.
5. Отвинтите три винта на всасывающем вентиляторе и снимите его.

4. Мотор выдачи бумаги

1. Снимите узел всасывания согласно изложенным выше пунктам.
2. Переверните узел всасывания и отсоедините ремень от мотора выдачи бумаги.
3. Отсоедините разъем мотора выдачи бумаги.
4. Отвинтите три винта на моторе выдачи бумаги и снимите мотор.

C Всасывающий вентилятор
E Мотор выдачи бумаги
N Узел всасывания
T Ремень мотора выдачи бумаги

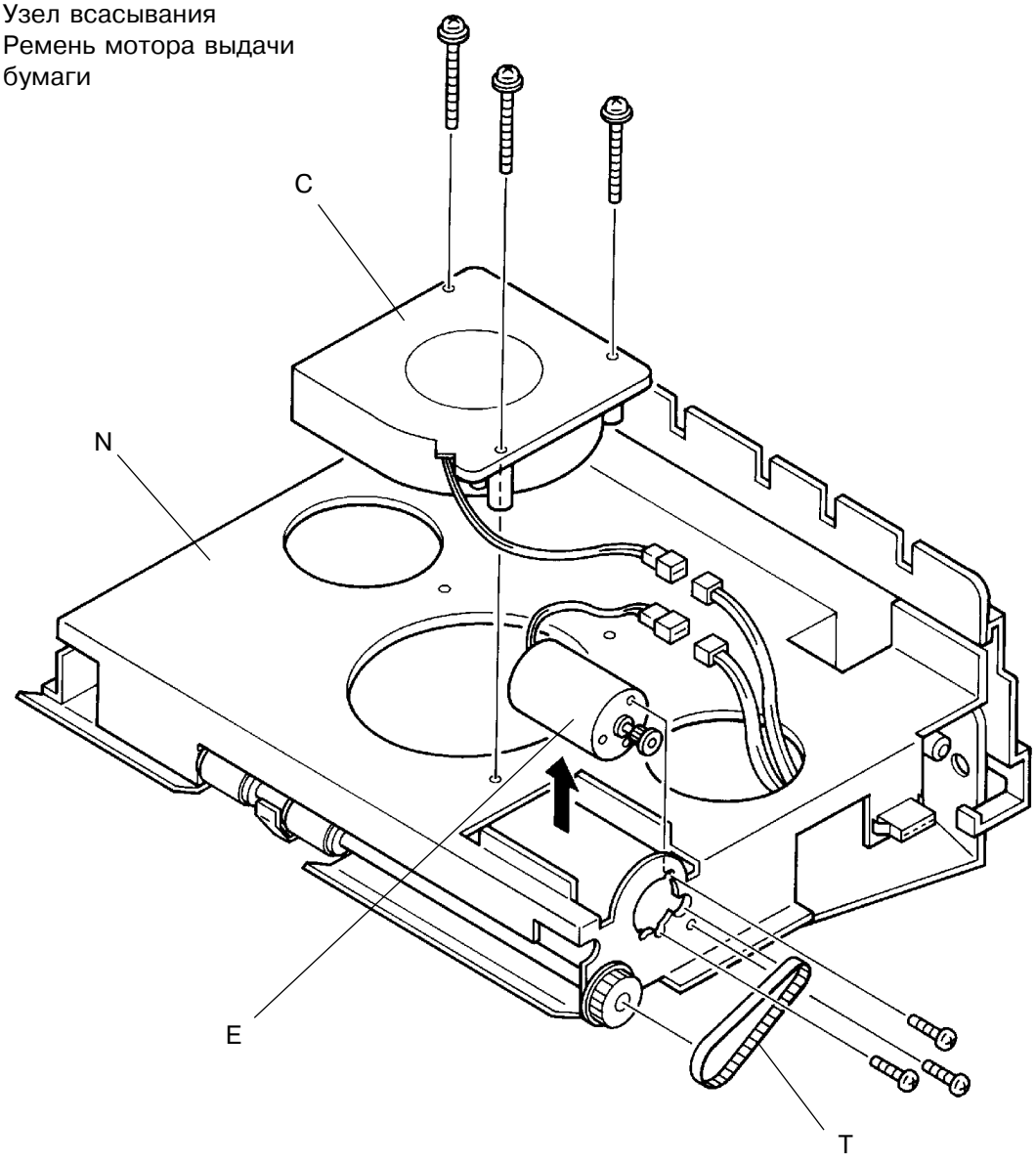

5. Узел вентилятора отделения

1. Отсоедините силовое питание от ризографа.
2. Снимите заднюю панель.
3. Откройте панель блока питания.
4. Отсоедините разъем узла вентилятора отделения.
5. Отвинтите два винта на узле вентилятора отделения и снимите узел, выдвигая его в сторону проема приемного лотка.

Предосторожности при сборке

- Вставляйте узел вентилятора отделения в держатели на раме как показано на рисунке ниже.

U Узел вентилятора отделения

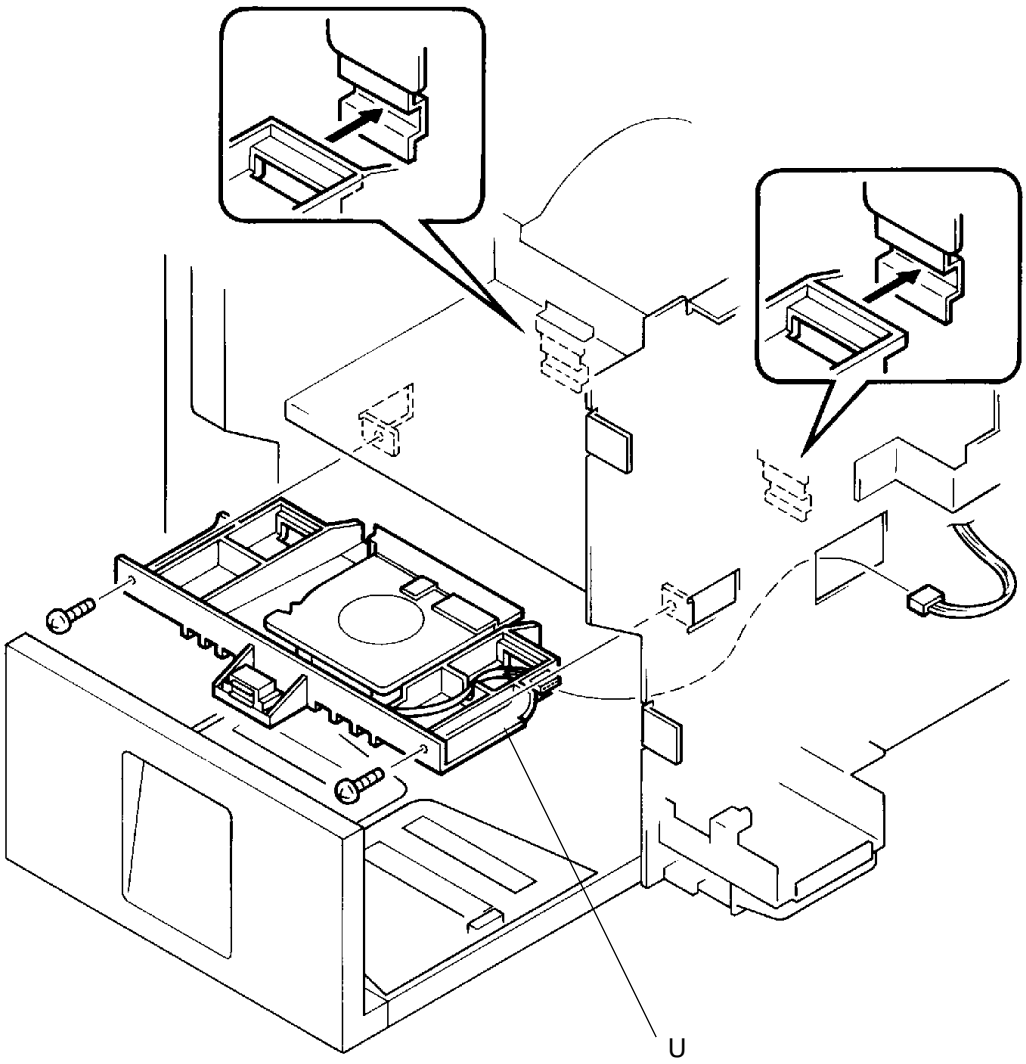

6. Вентилятор отделения

1. Отсоедините узел вентилятора отделения (стр. 7-9).
2. Отсоедините разъем вентилятора отделения.
3. Отвинтите три винта на вентиляторе и снимите его.

7. Датчик приема бумаги

1. Отсоедините узел вентилятора отделения (стр. 7-9).
2. Отвинтите три винта на вентиляторе отделения.
3. Поднимите вентилятор и отсоедините разъем датчика приема бумаги.
4. Отожмите центральную защелку гнезда датчика и снимите датчик.

A Вентилятор отделения
F Датчик приема бумаги

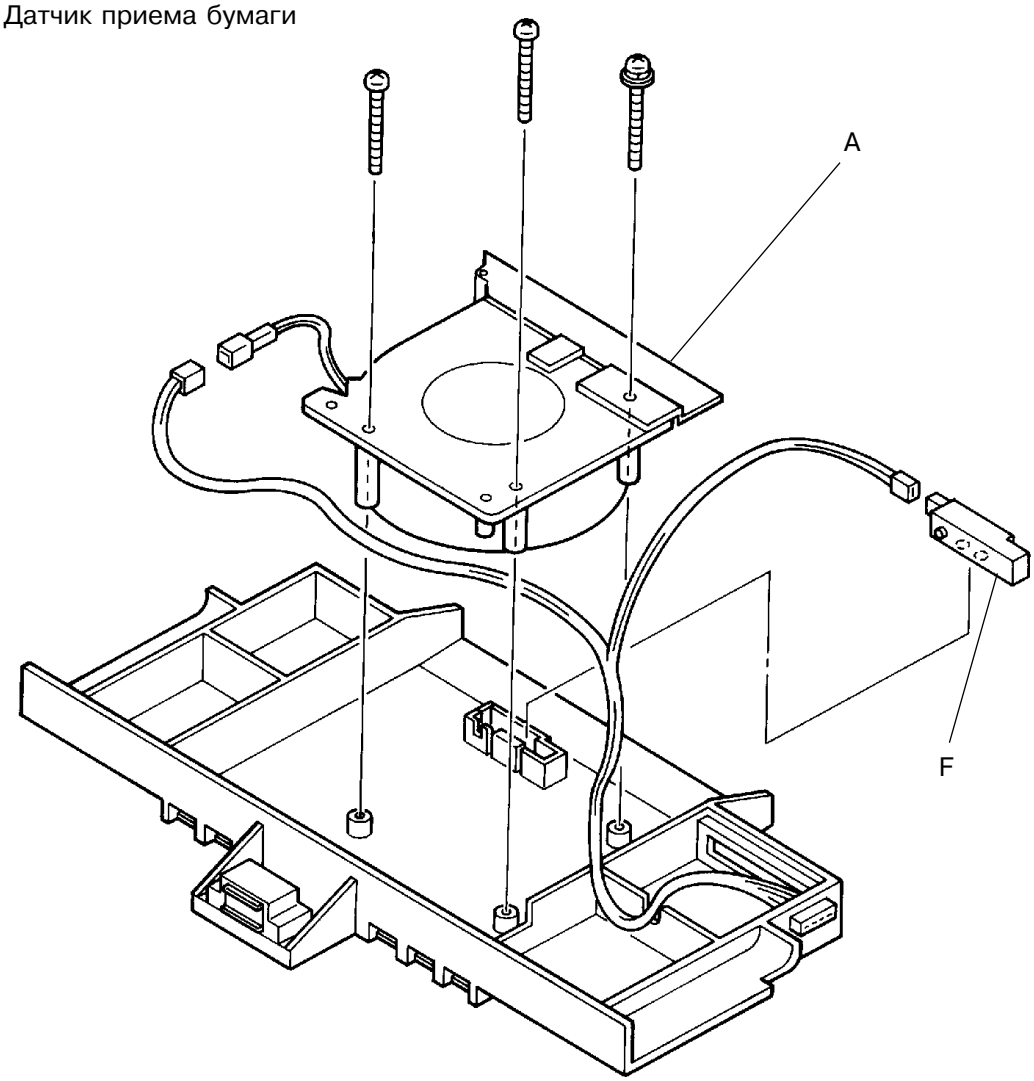

8. Сепаратор

1. Извлеките барабан из аппарата.
2. Отсоедините силовое питание.
3. Снимите заднюю и переднюю панели.
4. Откройте панели основной печатной платы и платы питания.
5. Руками разъедините прижимной рычаг от рычага соленоида, потянув прижимной рычаг и толкая вниз рычаг соленоида.
6. Отсоедините пружину прижима.
   ПРЕДОСТОРОЖНОСТЬ: Во избежание травм отсоединяйте пружину осторожно.
7. Снимите две пружинки сепаратора.

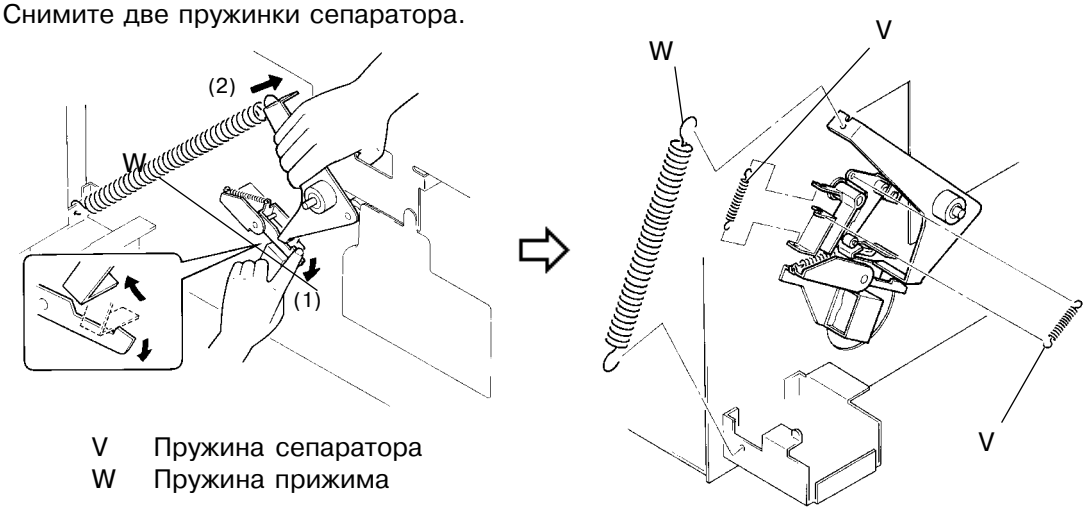

V Пружина сепаратора
W Пружина прижима

8. Снимите E-шайбу с оси сепаратора со стороны передней части ризографа и снимите металлическую насадку.
9. Сдвиньте ось сепаратора в сторону задней (приводной) части ризографа и отвинтите винт на рычаге сепаратора.
10. Снимите рычаг сепаратора.
11. Извлеките ось сепаратора через проем для барабана со стороны передней части.

(продолжение на стр. 7-12)

G Ось сепаратора
I Рычаг сепаратора
X Металлическая втулка

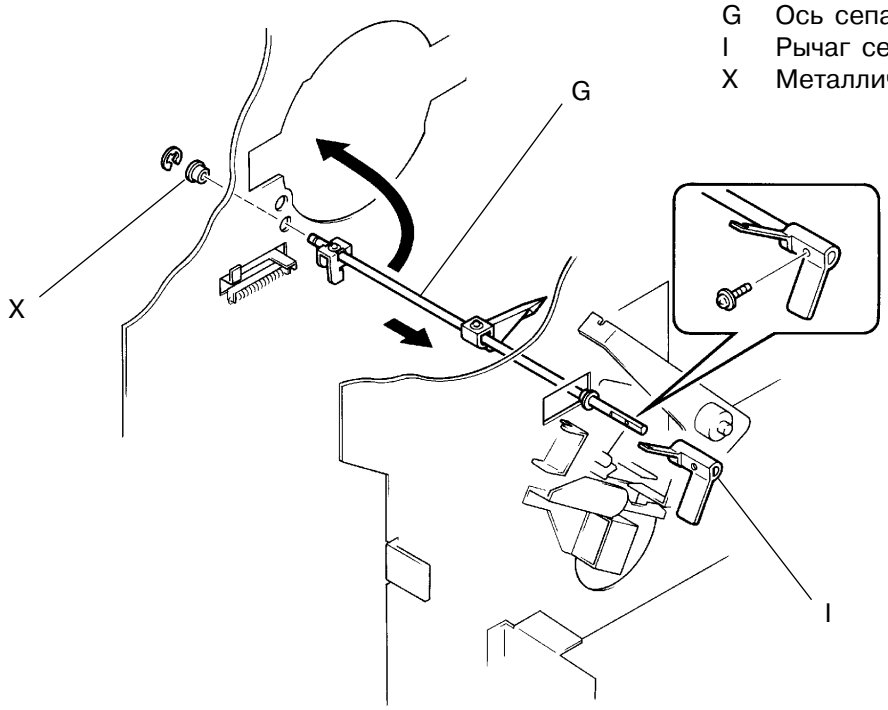

12. Отвинтите винт на рычажке отвода и снимите рычажок с оси.
13. Отвинтите винт сепаратора и снимите сепаратор с оси.

B Сепаратор
K Рычаг отвода

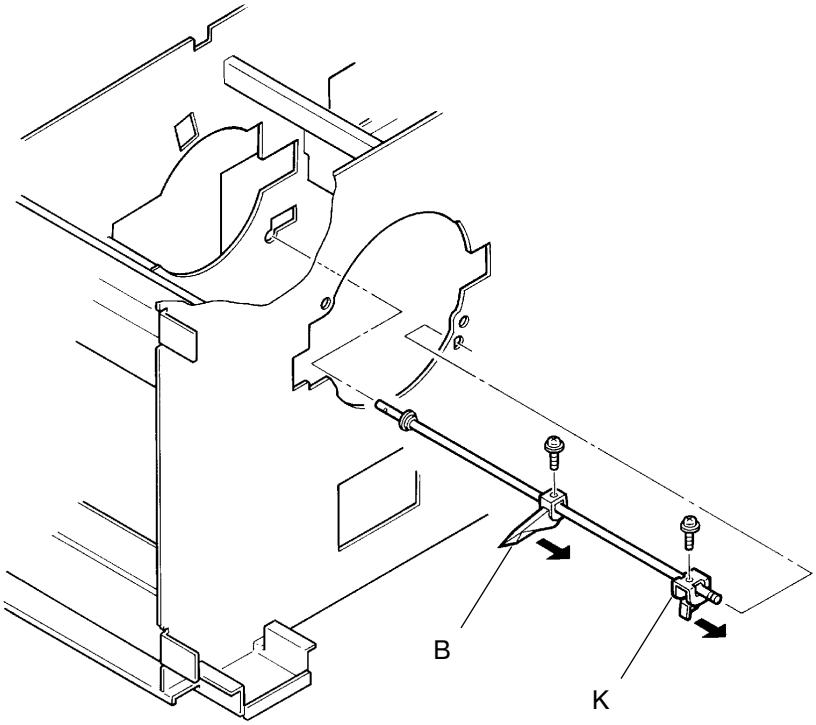

Предосторожности при сборке

- Устанавливайте рычажок отвода так, чтобы он входил в контакт с коромыслом отвода как показано на рисунке.

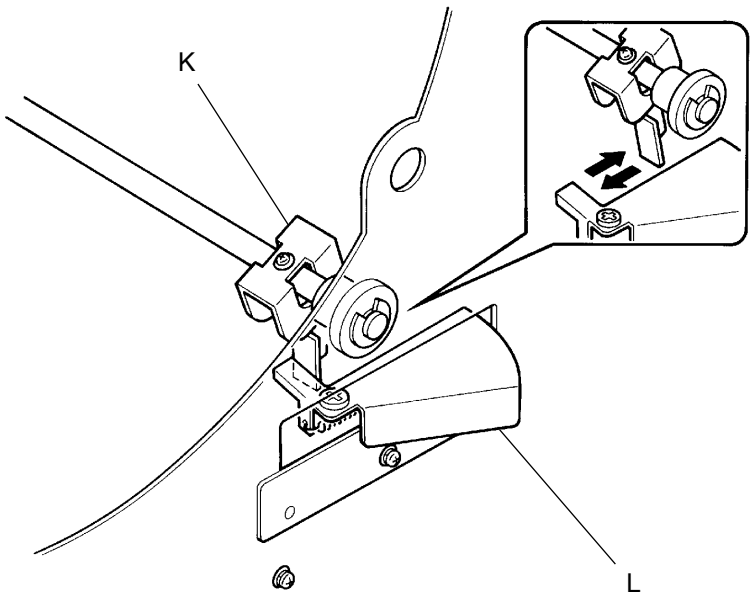

K Рычаг отвода
L Коромысло отвода

Регулировка после сборки

- Отрегулируйте положение сепаратора (стр. 7-15).

9. Приемный лоток

1. Отсоедините силовое питание.
2. Снимите заднюю и переднюю панели.
3. Снимите узел всасывания (стр. 7-5).
4. Отвинтите по два винта на передней и задней фиксирующих пластинках и снимите обе пластины.
5. Снимите приемный лоток, сдвигая его наружу.

Предосторожности при сборке

- Совмещайте переднюю и заднюю фиксирующие пластинки с их ответными частями.

Y Приемный лоток
LF Передняя фиксирующая пластина
LR Задняя фиксирующая пластина

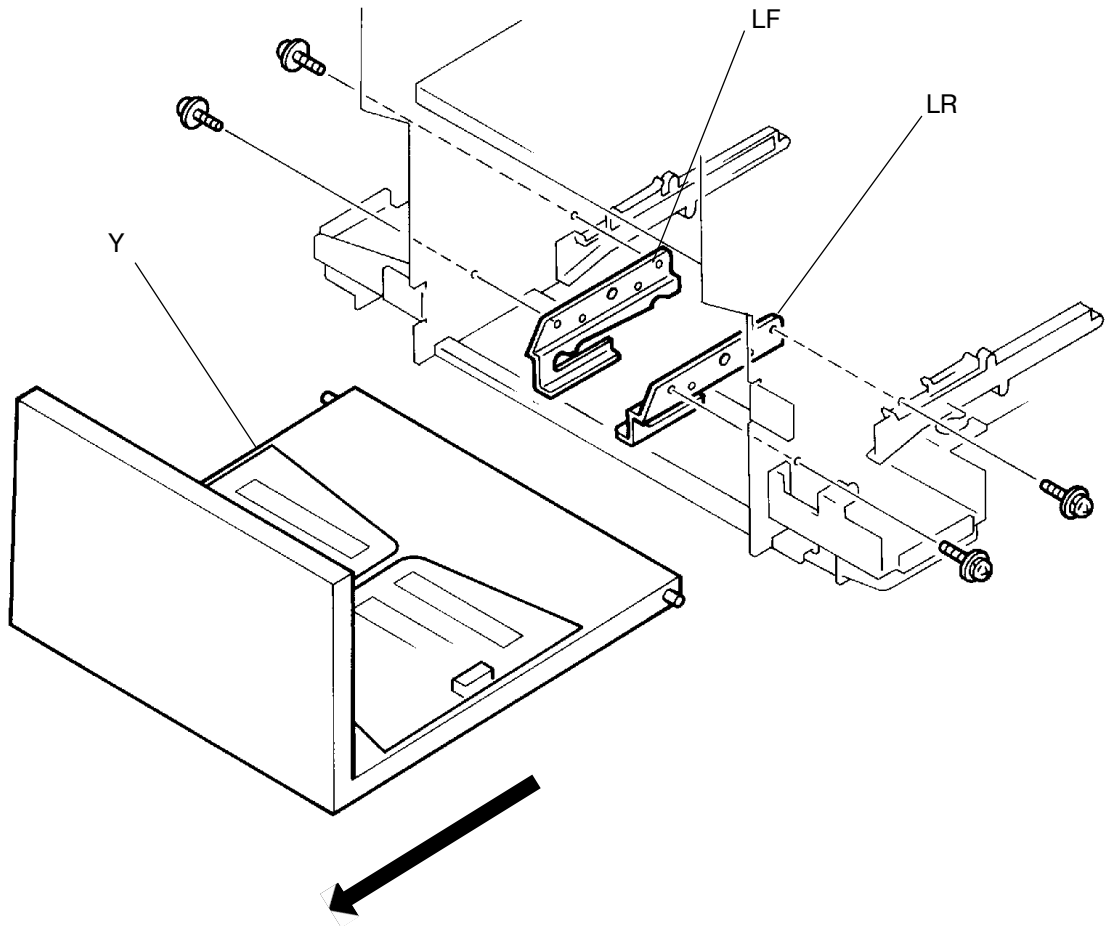

Для заметок

3. Регулировка

1. Положение сепаратора

1. По тестовой схеме №8 изготовьте мастер и отпечатайте несколько оттисков.
2. С помощью клавиш на панели управления сдвиньте положение оттиска, чтобы белое поле вверху составляло 10 мм.
3. Убедитесь, что бумага отделяется от барабана, и что в центре оттисков нет черной полосы.
4. В противном случае регулировка положения сепаратора необходима.
5. Для этого отсоедините силовое питание и снимите заднюю панель.
6. Откройте панели основной печатной платы и платы питания.
7. Ослабьте винты на пластинке позиционирования сепаратора и сместите ее в желаемом направлении.
8. Затяните винты на пластинке, когда зазор между сепаратором и барабаном будет **в пределах 1.0 мм** без касания сепаратором барабана.

Предосторожности при регулировке

- Оттиски с тестовой таблицы №8 должны отделяться от барабана при ширине передней кромки 5 мм (отрегулируйте ширину кромки клавишами перемещения оттиска).

Результаты неправильной регулировки

- Если сепаратор касается барабана, то сепаратор процарапает мастер на барабане, приводя к появлению черной полосы по центру оттисков либо повреждению сеток.
- Если сепаратор находится слишком далеко от барабана, то оттиски не будут отделяться от барабана, приводя к застреванию бумаги.

B Сепаратор
I Рычаг сепаратора
Z Пластина позиционирования сепаратора
① Увеличение зазора
② Уменьшение зазора
③ Меньше 1,0 мм

