ГЛАВА 8: УЧАСТОК БАРАБАНА

СОДЕРЖАНИЕ

1. Принцип работы

1. Механизм проверки наличия мастера на барабане (при печати) 1
2. Механизм проверки установки барабана 2
3. Механизм проверки установки тубы с краской 3
4. Механизм установки тубы с краской 4
5. Механизм, блокирующий установку барабана с открытым держателем тубы с краской 5
6. Механизм подачи краски 6
7. Механизм холостого хода барабана 8
8. Механизм привода растирочного вала 10

2. Снятие и сборка

1. Сетки 11
2. Тело барабана 12
3. Печатная плата датчика краски 14
4. Держатель краски, крышка датчика установки тубы с краской 15
5. Плата датчиков установки тубы с краской 15
6. Платформа держателя тубы с краской 16
4. Растирающий валик 17
5. Передний и задний суппорты барабана 19
6. Узел помпы краски 22
7. Мотор помпы 23
11. Направляющие 24
12. Рычаг механизма установки тубы с краской 25

3. Регулировка

1. Зазор растирания 26
2. Регулировка усилия растирания 27
3. Положение пластин блокирования растекания краски 28

1. Принцип работы

1. Механизм проверки наличия мастера на барабане (при печати)

1. Датчик мастера

- Датчик мастера проверяет его наличие на барабане до начала печати.
- При повороте барабана на 79˚ от первого положения A датчик мастера определяет наличие мастера на барабане.
- Результат (наличие или отсутствие мастера) запоминается до тех пор, пока барабан не извлечен, либо не отключено силовое питание.
- Если мастер на барабане не найден, то на панели управления выводится ошибка **[C26]** и печать прекращается.

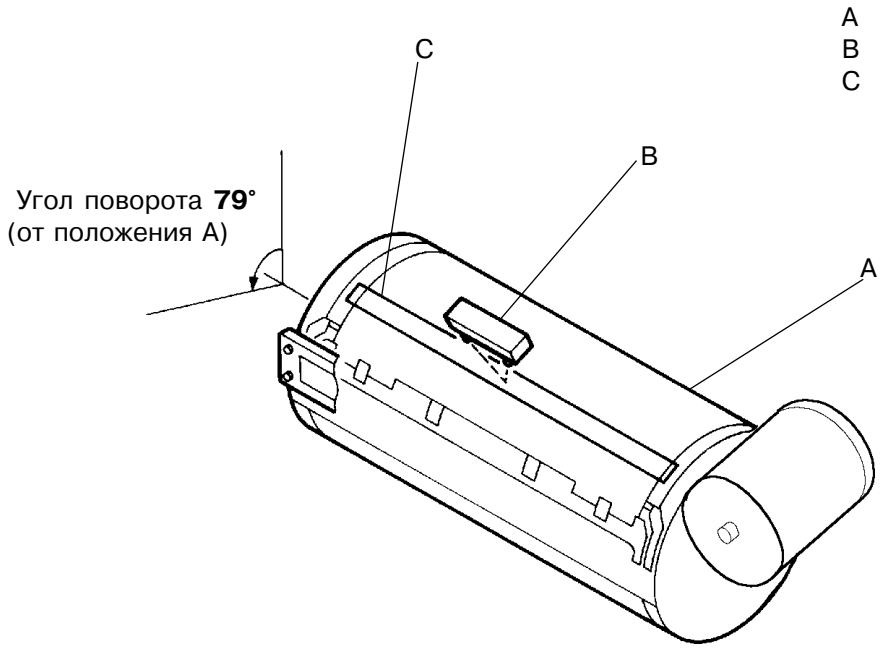



2. Механизм проверки установки барабана

1. Датчик установки барабана

- Датчик установки барабана проверяет, вставлен ли барабан в машину.

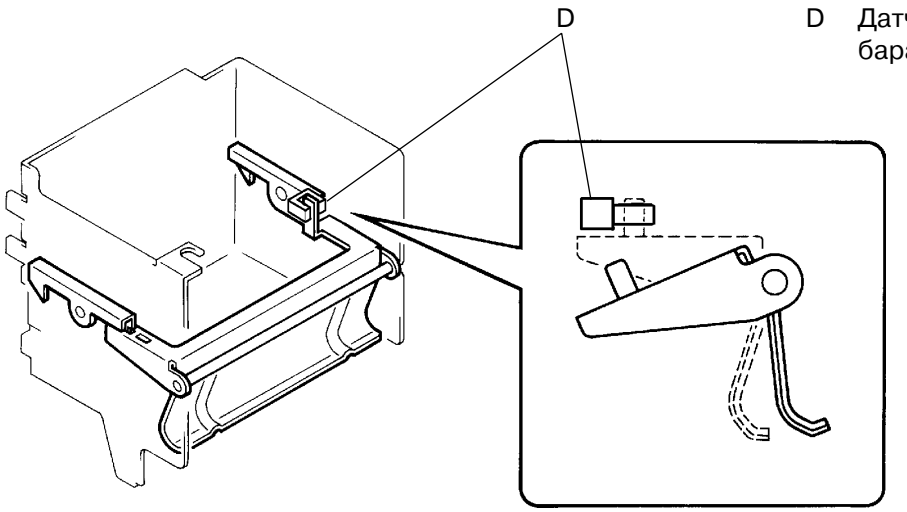

D Датчик установки барабана

2. Установка размера/цвета барабана

- Для каждого барабана необходимо устанавливать его размер/цвет.
- Размер/цвет барабана устанавливаются на плате датчиков установки тубы.
- Как показано на рисунке ниже размер/цвет барабана выставляется взависимости от комбинации перекушенных перемычек на плате.
  Установка размера/цвета барабана показана в таблице ниже.

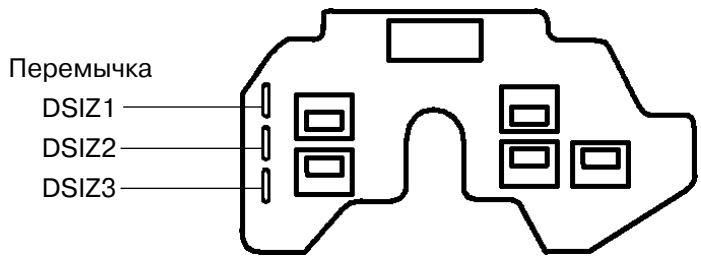

Установка размера/цвета барабана (Плата установки тубы)

	B4/ Черн.	B4/ Цветн.	A4/ Черн.	A4/ Цветн.	Legal/ Черн	Legal/ Цв.
DSIZ1	——	——	Cut	Cut	——	——
DSIZ2	——	——	——	——	Cut	Cut
DSIZ3	——	Cut	——	Cut	——	Cut

3. Механизм проверки установки тубы с краской

1. Датчик установки тубы с краской

- Датчик установки тубы с краской проверяет наличие тубы с краской в держателе.
- Как показано на рисунке ниже на плате датчиков установки тубы находится пять датчиков.
- По комбинации сработавших датчиков машина определяет установлена ли туба с цветной краской и тип установленной тубы с черной краской.

В зависимости от региона будут распространяться разные типы черной краски CR.

[Виды краски CR]

- ▶ CR wdtnyfz rhfcrf
- ▶ CR краска черная 'тип U' ----------регион США
- ▶ CR краска черная 'тип E'----------Европейский регион
- ▶ CR краска черная 'тип C' ----------Регион Китая
- ▶ CR краска черная 'тип A' ----------Азиатский регион

При установке неправильного типа краски машина выдаст сообщение "Установите на место тубу с краской" (Сообщение на дисплее No. 'C53').

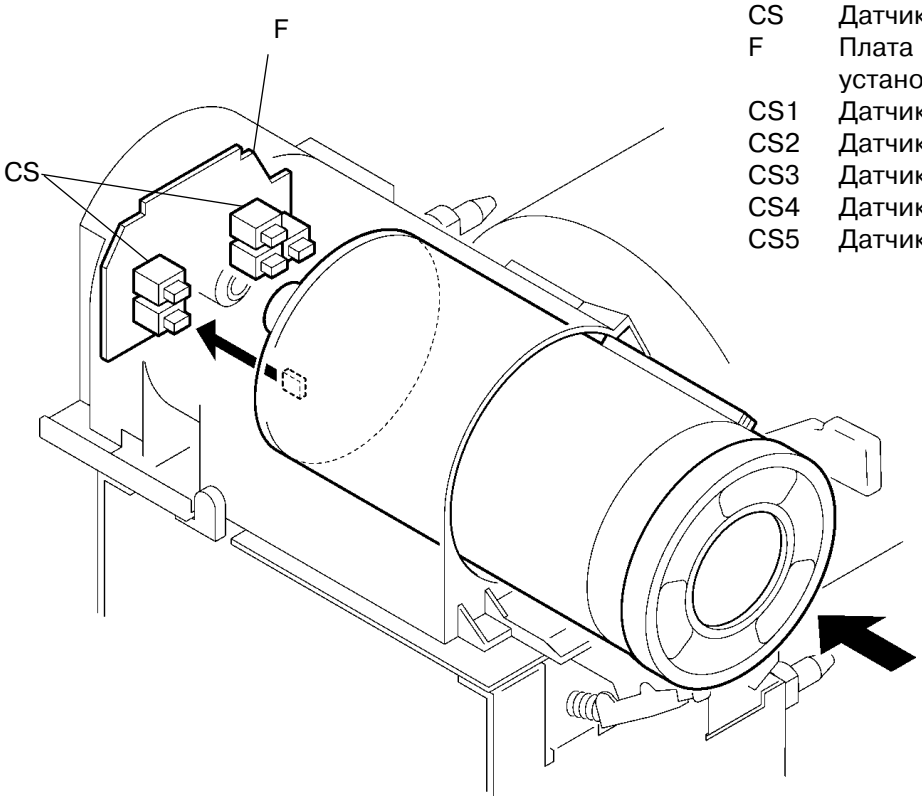

CS	Датчик установки тубы
F	Плата датчиков установки тубы
CS1	Датчик установки тубы 1
CS2	Датчик установки тубы 2
CS3	Датчик установки тубы 3
CS4	Датчик установки тубы 4
CS5	Датчик установки тубы 5

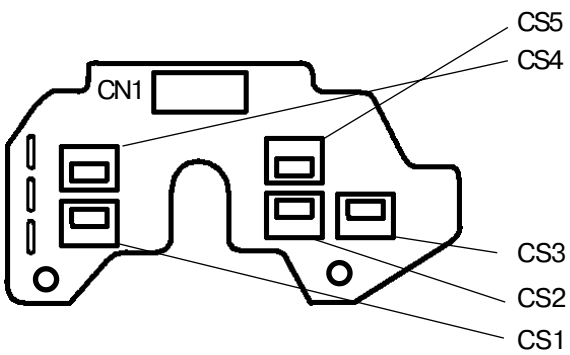

4. Механизм установки тубы с краской

1. Установка тубы с краской

Когда рычаг установки тубы с краской закрывается сама туба с краской автоматически задвигается в держатель тубы с помощью толкателя.

2. Замена тубы с краской

Когда рычаг установки тубы с краской открывается, подвижные направляющие перемещаются и крючок направляющей C выдвигает тубу, отсоединяя ее горловину от системы подачи краски. После этого пользователь может легко заменить тубу.

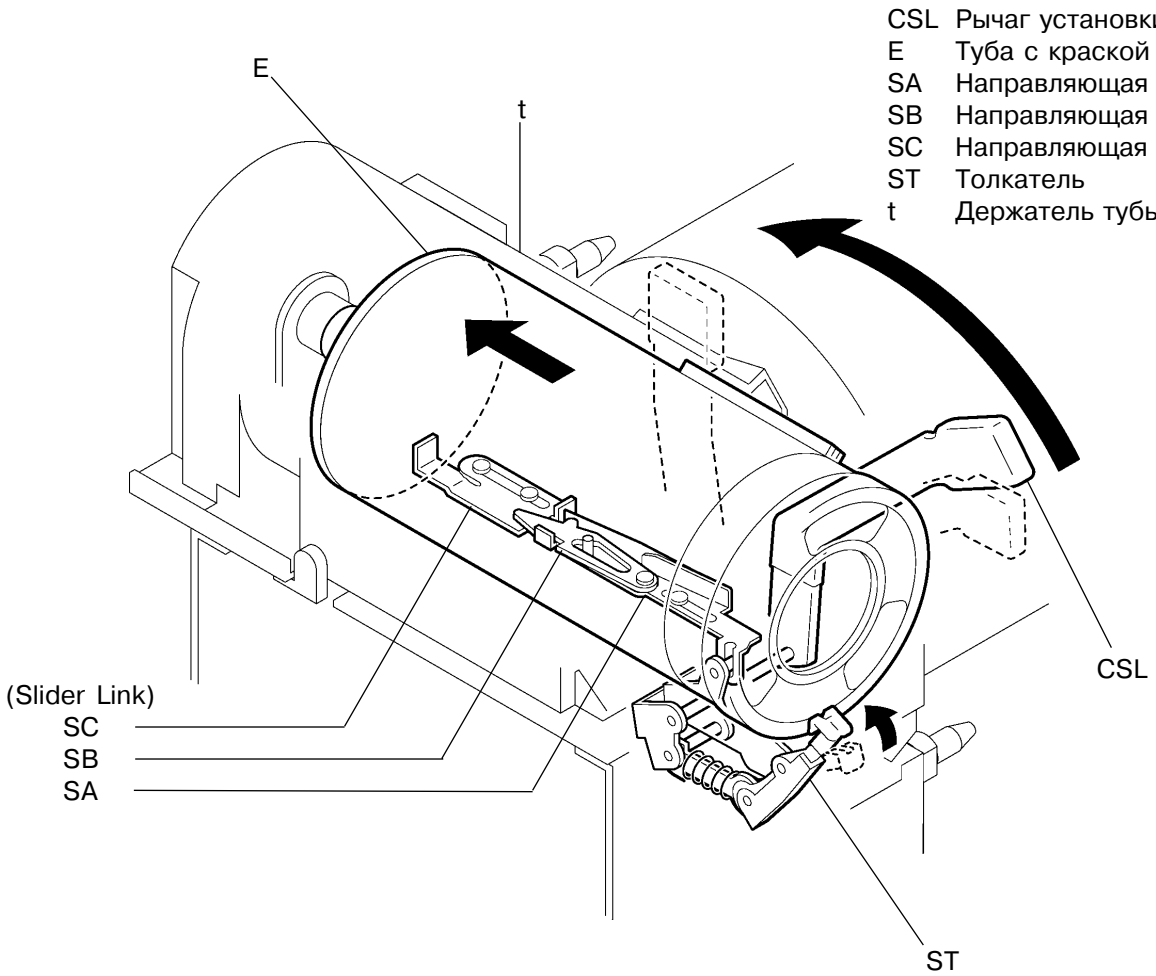

5. Механизм, блокирующий установку барабана с открытым держателем тубы с краской

1. Предотвращение установки барабана без закрытия держателя тубы

Если пользователь попробует задвинуть барабан, не закрыв механизм держателя тубы с краской (рычаг установки тубы находится в открытом положении), механизм блокировки не позволит вставить барабан в машину.

Когда рычаг установки тубы с краской находится в открытом положении, из рамы барабана выдвигается блокировочный штифт (как показано на рисунке ниже) и при попытке задвинуть барабан этот блокировочный штифт ударится о стопор.
При закрывании рычага установки тубы с краской блокировочный штифт задвигается внутрь рамы барабана.

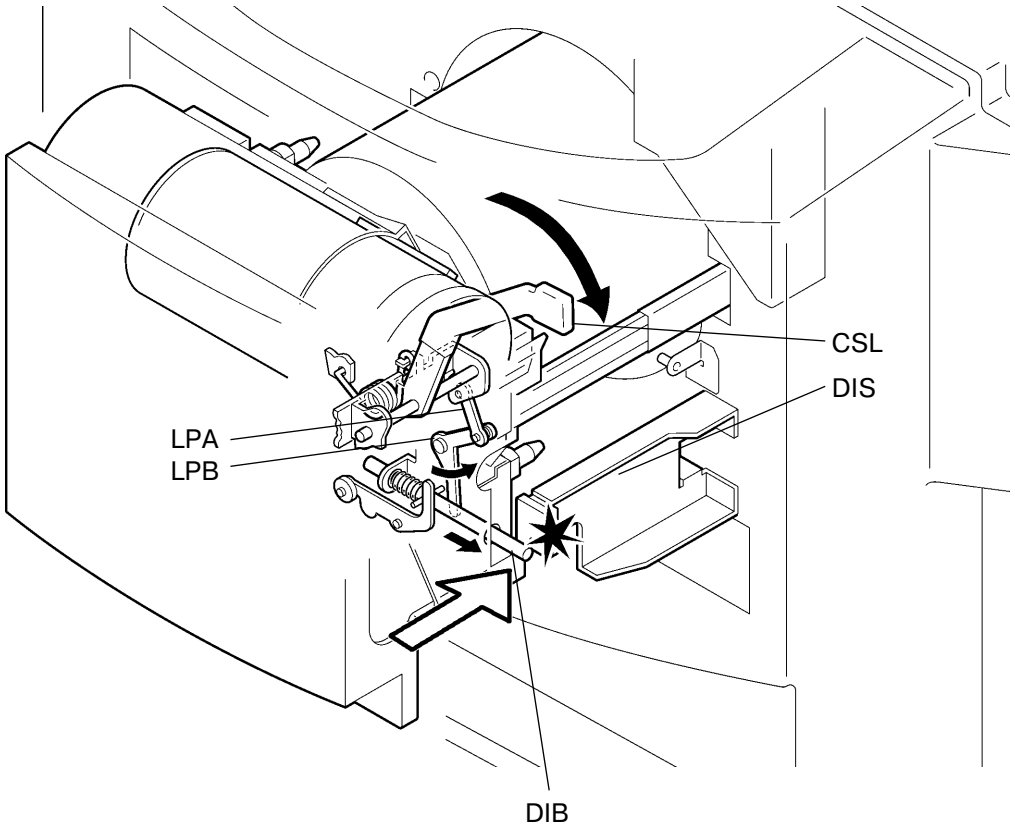

CSL Рычаг установки тубы
DIS Стопор
DIB Блокировочный штифт
LPA Рычаг A
LPB Рычаг B

4. Механизм подачи краски

1. Печатная плата датчика краски

- Датчик краски (на печатной плате) проверяет наличие краски в барабане.
- Датчик переполнения проверяет избыток краски в барабане.

2. Мотор помпы

- Мотор помпы включается для подачи краски в барабан, когда датчик краски не определяет ее наличие в барабане.
- Краска из кассеты продавливается в барабан по шлангу на верх растирающего валика через распределитель краски.
- Мотор помпы останавливается при определении датчиком краски ее наличия.

3. Подача краски к внутренней поверхности барабана

- Краска, попавшая на растирающий валик, подается к внутренней поверхности барабана за счет вращения как растирающего валика, так и барабана.
- Избыток краски распределяется в виде “шубы” вокруг тонкой промежуточной оси, размещеннй между растирающим и снимающим валиком, и избыток этой “шубы” определяется датчиком краски и датчиком переполения.

4. Переполнение краски

- Если в барабан подан избыток краски, и датчик переполнения ее определяет, то ризограф останавливается, и на панели управления выдается ошибка **[E04].**

(см. временную диаграмму на стр. 8-7)

E Туба с краской
G Распределитель краски
H Снимающий валик
I Промежуточная ось
J Датчик переполнения
K "Шуба" краски
L Растирающий валик
M Мотор помпы
N Датчик краски

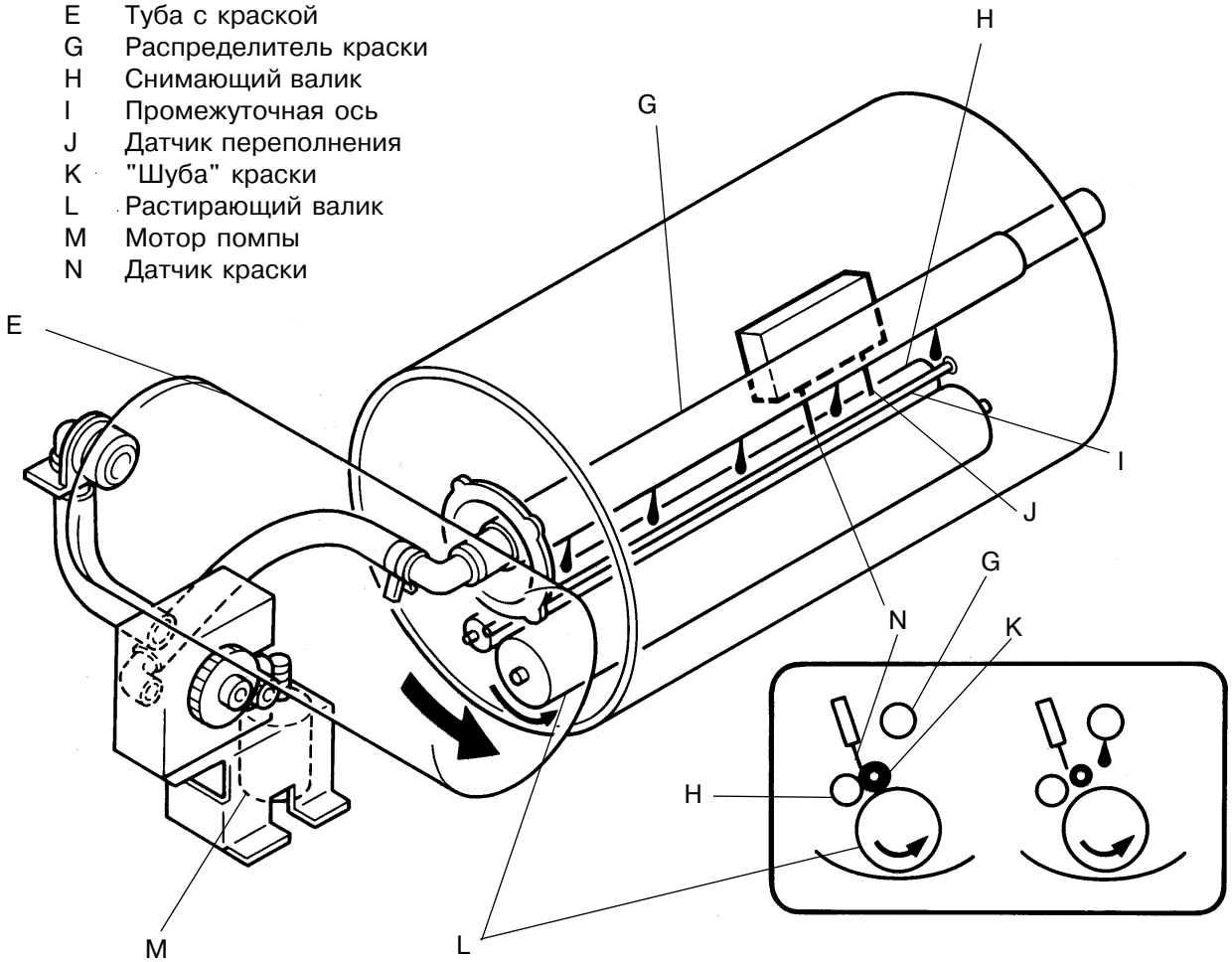

Временная диаграмма подачи краски

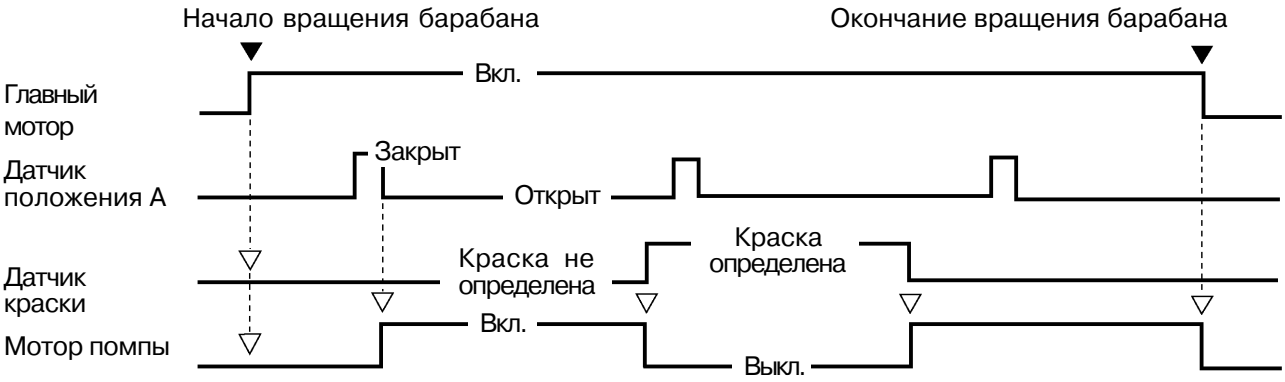

① Мотор помпы не включается с включением главного мотора, хотя датчик краски не определяет ее наличия.

② Мотор помпы включается когда при вращении барабана состояние датчика положения А меняется с “закрыто” на “открыто”, а датчик краски не определяет ее наличия.

③ Мотор помпы включается когда датчик краски не определяет ее при печати.

④ Мотор помпы отключается с выключением главного мотора.

- Если датчик краски не определяет ее в течение **20 сек.** после включения мотора помпы, то предполагается, что кассета с краской пуста, и на панели загорается индикатор **"Заменить тубу с краской".**
  Если аппарат был выключен до истечения 20 сек., при повторном включении отсчет времени продолжается от этой точки.
- Если датчик переполнения определяет ее избыток более 3-х сек., то предполагается, что внутри барабана создался избыток краски, и выводится сообщение об ошибке **[E 04]**.
- Если избыточный поток краски определяется дольше 3-х сек. после включения мотора помпы, то предполагается, что мотор заблокировало, и выводится ошибка **[E16]**.

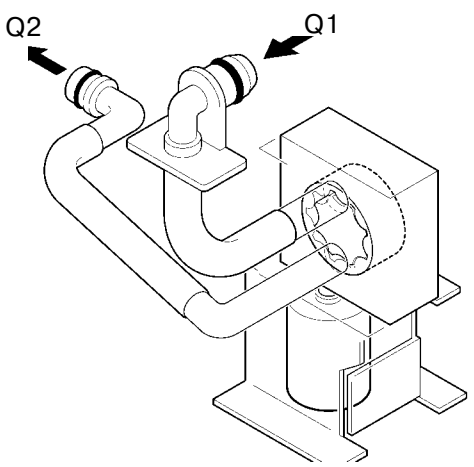

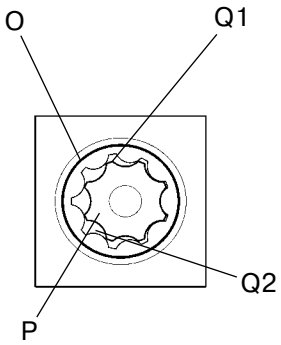

O	Внешний ротор
P	Внутренний ротор
Q1	Краска поступает
Q2	Краска выталкивается

Поступившая краска проходит между внешним и внутренним роторами помпы, и когда зазор между ними уменьшается, краска выталкивается.

5. Механизм холостого хода барабана

1. Холостой ход барабана

Если в ходе печати датчик краски не определяет ее наличия, то включается мотор помпы для подачи краски из кассеты в барабан.
Если датчик краски не определяет ее наличия через 15 сек. после включения мотора помпы, барабан переходит на холостой ход.

2. При холостом ходе барабана подача бумаги прекращается

С началом холостого хода барабана прекращается подача бумаги, а на дисплее панели управления выводится “вращающаяся” цепочка точек (• • • • • • • •)
Когда датчик краски определяет ее наличие, ризограф возвращается в режим обычной работы.

3. Условия, определяющие включение холостого хода

Холостой ход включается если общее время отсутствия краски составляет менее 60 сек., а кроме того начинается печать:

а. при включении ризографа,
б. после извлечения барабана и его обратной установки,
в. после более чем 24-часового перерыва в печати.

(см. временную диграмму на стр. 8-9)

Временная диаграмма холостого хода барабана

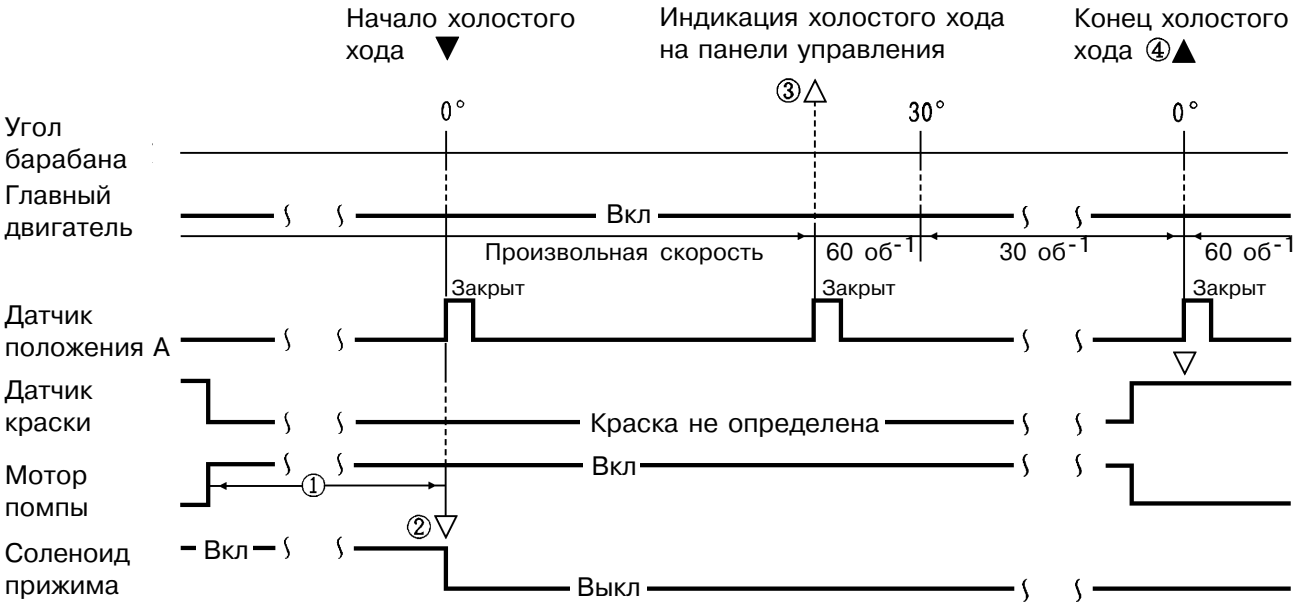

① Если датчик краски не определяет краску втечение **15 секунд** послу включения мотора помпы, машина входит в режим холостого хода барабана начиная со следующего положения А барабана. Но если датчик определит наличие краски до достижения барабаном положения А, то режим холостого хода барабана отменяется и начинается печать.

② Режим холостого хода барабана начинается от положения барабана А (т.е. 0°) и при этом отключается соленоид прижима.

③ При повторном прохождении барабаном положения А на панель управления выводится сообщение о режиме холостого хода барабана.

④ Во время режима холостого хода барабана в каждом положении барабана А проверяется обнаружена ли датчиком краска в барабане. Если краска обнаружена,режим холостого хода барабана завершается и начинается печать.

- Если датчик краски не определяет ее наличия через **80 сек.** после начала холостого хода, то предполагается, что туба с краской пуста, и на панели управления загорается индикатор "**Заменить тубу с краской**".

6. Механизм привода растирочного вала

1. Вращение растирочного вала

Через шестерни вращение главного двигателя передается на шестерню растирочного вала (заднюю), от которой вращается сам растирочный вал.
Растирочный вал снабжен одноходовой муфтой, которая предотвращает вращение вала при случайном провороте барабана в противоположную сторону вручную.

2. Вращение промежуточной оси

При вращении шестерня растирочного вала (передняя) приводит в движение промежуточную ось через ее шестерню.

I Промежуточная ось
H Снимающий вал
L Растирочный вал
DG Главная шестерня барабана
SF Шестерня растирочного вала (передняя)
IG Промежуточная шестерня
SR Шестерня растирочного вала (задняя), с одноходовой муфтой

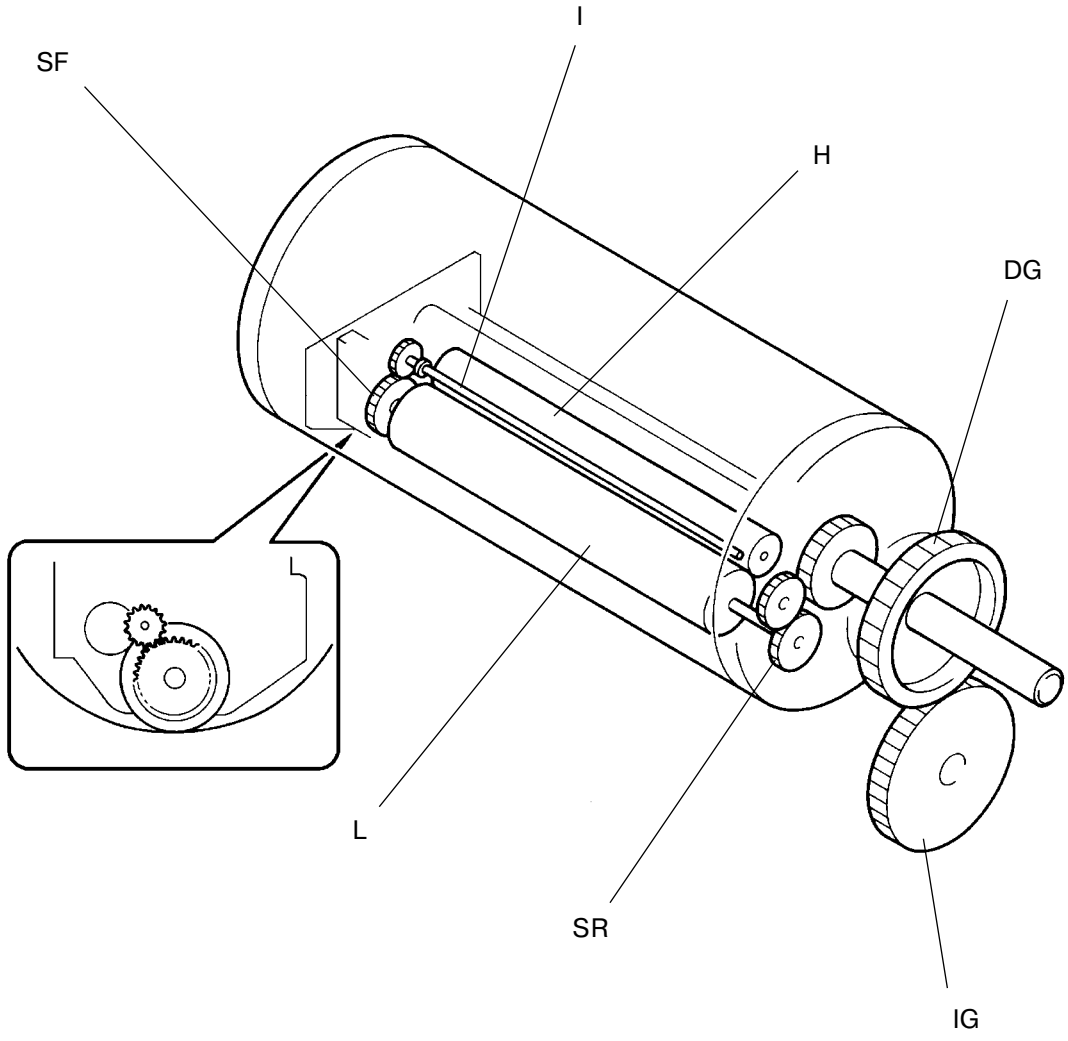

2. Снятие и сборка

1. Сетки

1. Загрузите пустой мастер на барабан в конфиденциальном режиме.
2. Извлеките барабан из ризографа.
3. Снимите две пружины сеток.
4. Отвинтите два крепежных винта на основании зажимной пластины, которые также крепят сетки на барабане.
   Не ослабляйте два специальных винта, которые также находятся на основании зажимной пластины.
5. Вытяните сетки из-под основания зажимной пластины и снимите сетки.

Предосторожности при сборке

- Не сгибайте, не скручивайте и не повреждайте сетки.

R Основание зажимной пластины
S Сетки
T Пружины сеток
U Специальные винты

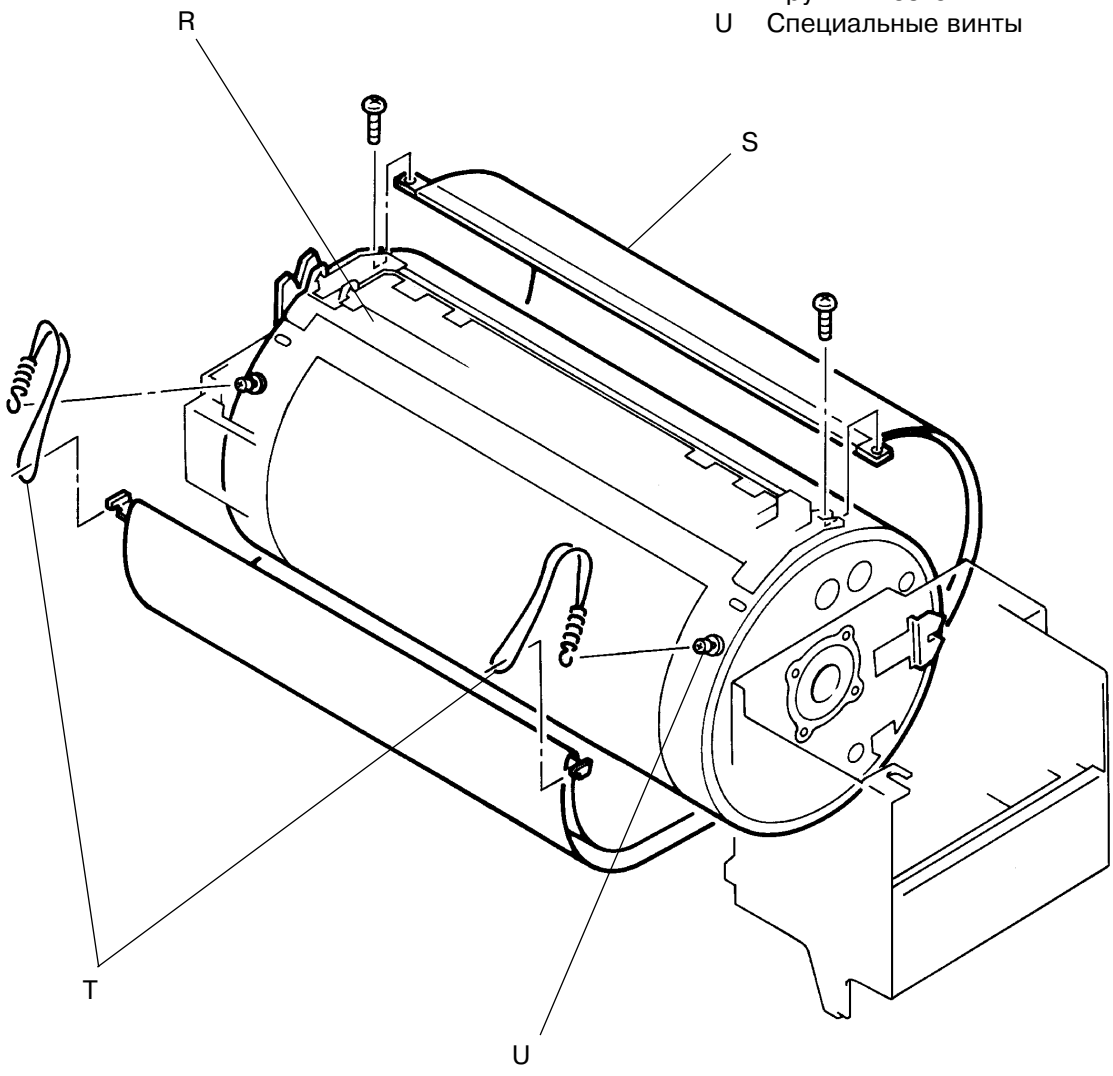

2. Тело барабана

1. Загрузите пустой мастер на барабан в конфиденциальном режиме.
2. Извлеките барабан из ризографа.
3. Снимите сетки с барабана (стр. 8-9)
4. Отвинтите два специальных винта на основании зажимной пластины и снимите ее.
5. Отвинтите десять обычных и два других специальных винта, которые крепят тело барабана к переднему и заднему суппортам барабана.
6. Во избежание повреждения отделяйте тела барабана от суппортов осторожно.

(см. стр. 8-11 относительно предосторожностей при сборке)

R Основание зажимной пластины
U Специальный винт
V Тело барабана
X Задний суппорт барабана
W Передний суппорт барабана

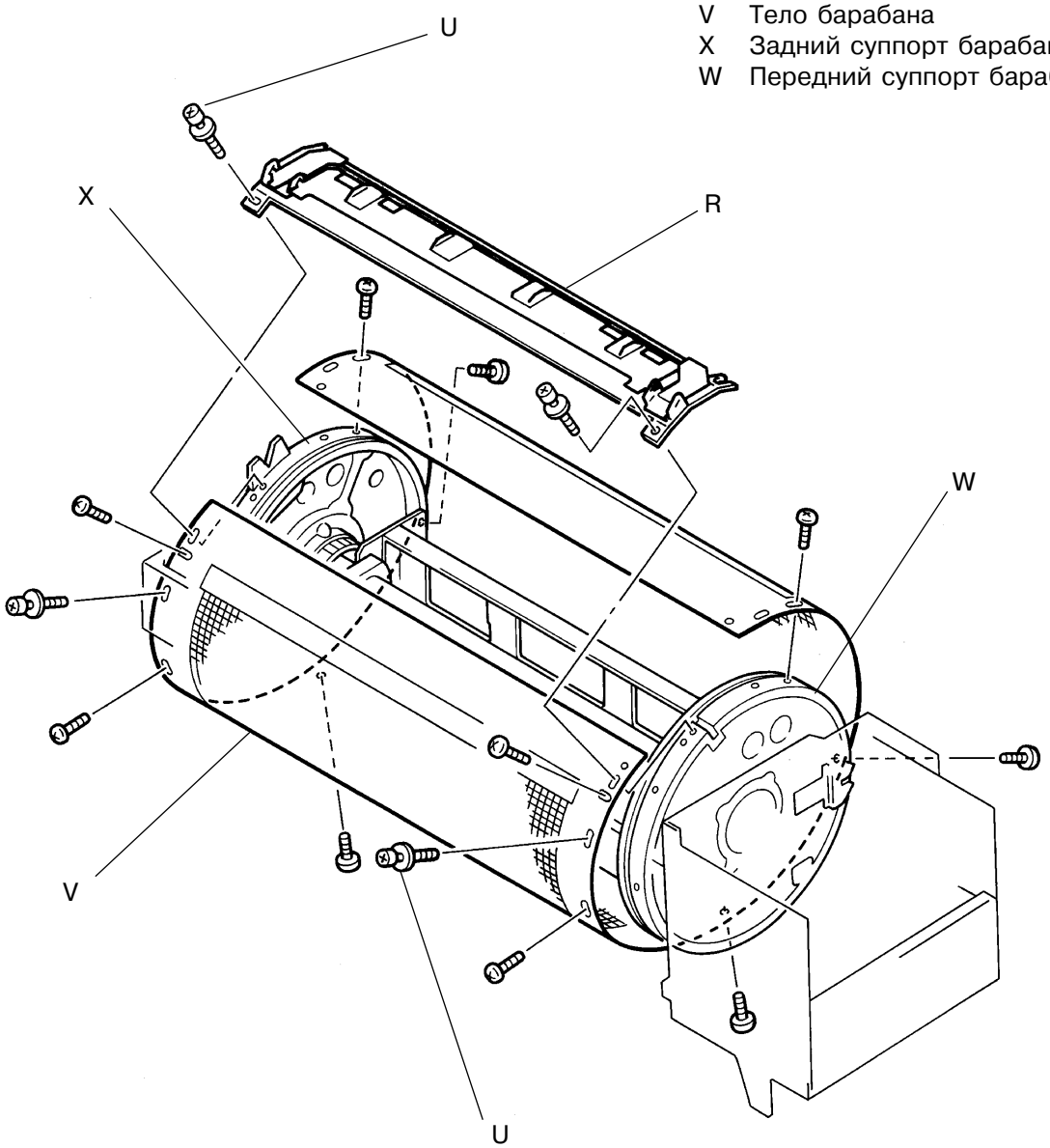

Предосторожности при сборке

- Не сминайте и не повреждайте кожух барабана.
- Кожух имеет метки ⇦ и ⇨ . Около одной метки выгравирована буква **F.** Метка **F** означает “Перед” (в сторону рабочей панели).
- Вначале закрепите винты в отверстиях, помеченных ⇦ и ⇨ .

Далее закрепите два специальных винта около первых двух.

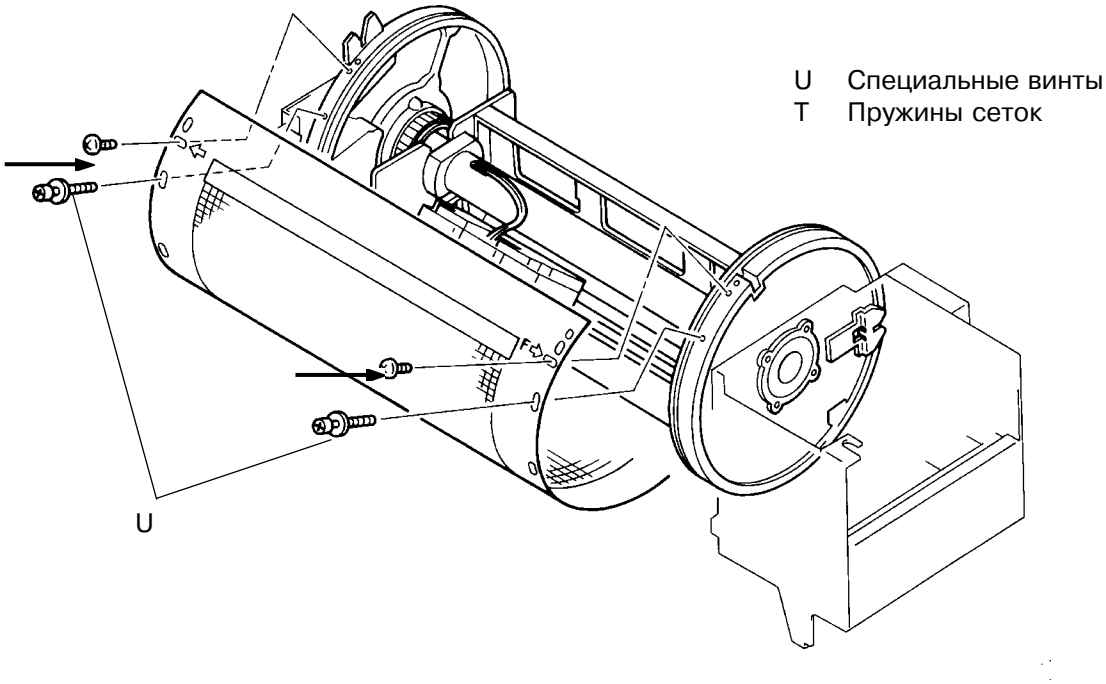

- После закрепления первого и второго набора винтов временно зацепите пружины сеток согласно рисунку ниже — для правильного и ровного натягивания сеток на диски барабана.

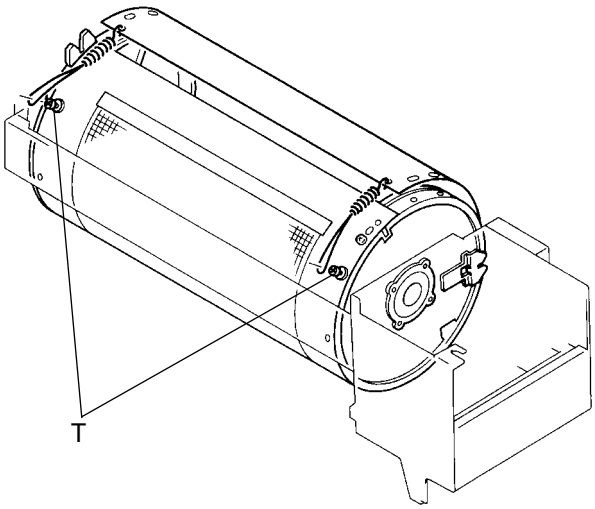

- Завинтите остальные винты и отцепите пружины сеток.
- Заверните два последних винта и зацепите за них пружины сеток для завершения сборки.

  При необходимости посмотрите предыдущие страницы о правильном зацеплении пружин.

3. Печатная плата датчика краски

1. Загрузите на барабан пустой мастер в конфиденциальном режиме.
2. Извлеките барабан из ризографа.
3. Снимите сетки (стр. 8-11).
4. Снимите кожух барабана (стр. 8-12).
5. Отсоедините разъем платы датчика краски.
6. Отвинтите два винта на крышке датчика краски и снимите крышку вместе с присоединенной платой.
7. Отделите плату датчика краски от крышки.
   ПРЕДОСТЕРЕЖЕНИЕ:
   Не сгибайте и не ломайте две антенны датчика.
   Если они согнулись, распрямите их пальцами.

Предосторожности при сборке

- Датчик краски и антенны переполнения должны находиться перпендикулярно (90°) к печатной плате.
- Обе антенны не должны касаться снимающего и ведомого валиков.

Y Плата датчика краски

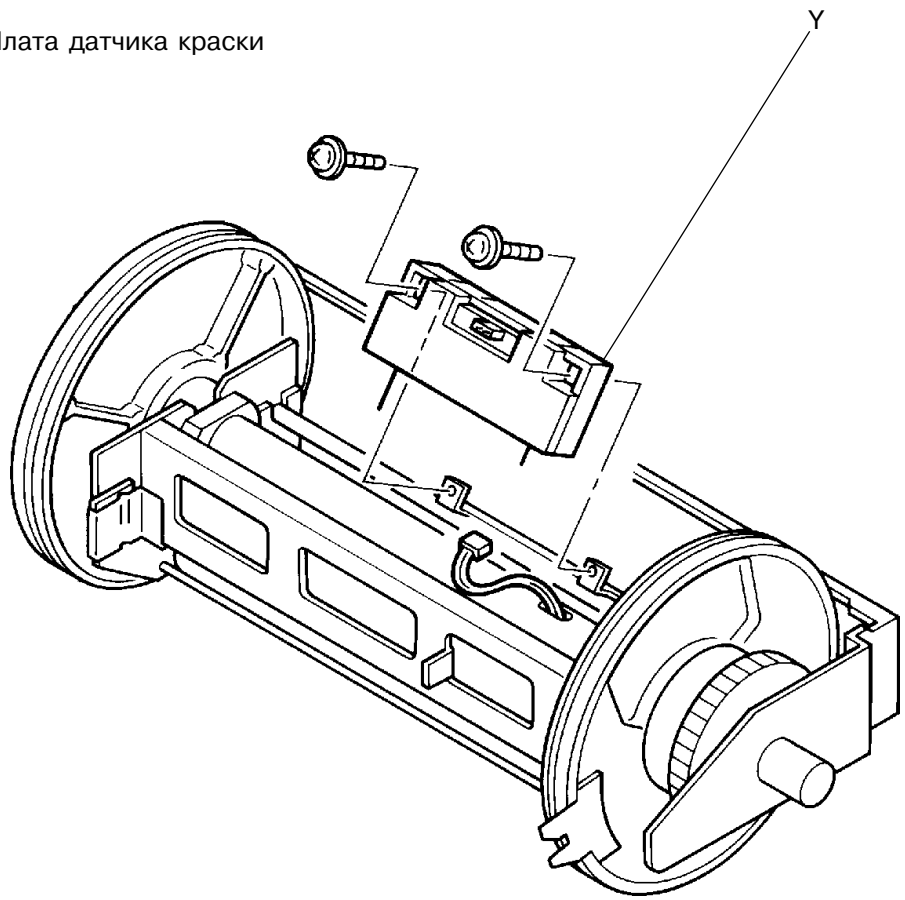

4. Держатель тубы и крышка датчика установки тубы с краской

1. Снимите крышку барабана.
2. Отвинтите два винта держателя тубы с краской и снимите держатель тубы.
3. Отвинтите два винта крышки датчика установки тубы с краской и снимите крышку.

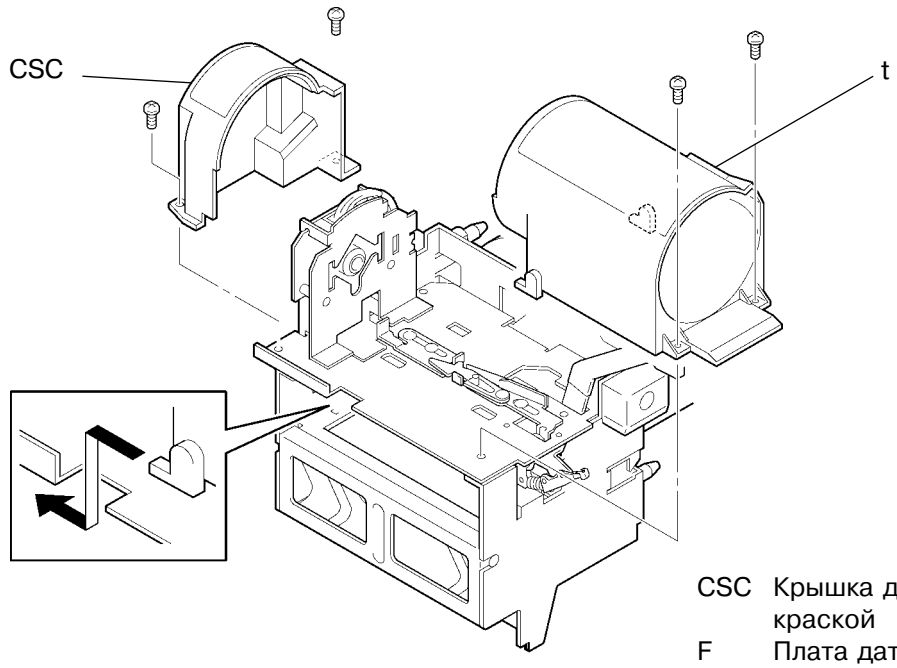

CSC Крышка датчика установки тубы с краской
F Плата датчиков установки тубы
t Держатель тубы с краской

5. Плата датчиков установки тубы

1. Снимите крышку барабана, держатель краски и крышку платы датчика установки тубы с краской.
2. Отсоедините разъем платы датчиков установки тубы с краской.
3. Отвинтите два винта платы датчиков установки тубы с краской.
4. Отсоедините и достаньте платы датчиков установки тубы с краской.

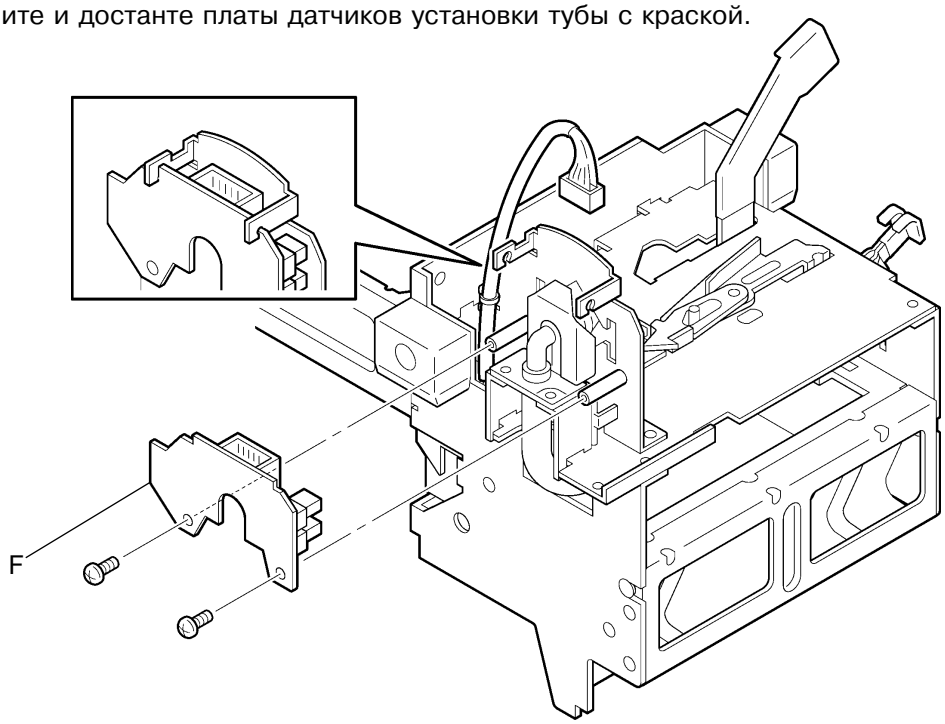

6. Платформа держателя тубы

1. Достаньте барабан из ризографа и выньте тубу с краской.
2. Снимите следущие детали барабана:
   - Крышку барабана
   - Держатель тубы с краской (page 8-15)
   - Крышку датчиков установки тубы с краской (page 8-15)
   - Плату датчиков установки тубы (page 8-15)
3. Отвинтите два винта горловины подачи краски и вытяните горловину из держателя.
4. Перекусите пластиковый хомут жгута проводов платы датчиков установки тубы.
5. Отвинтите четыре винта платформы держателя тубы с краской. (Два винта сверху и два винта с правой стороны рамы как показано на рисунке ниже).
6. Выдвиньте направляющие платформы из пазов и вынимайте платформу вверх.

CHB Платформа держателя тубы
LP Пазы
q Горловина системы подачи краски

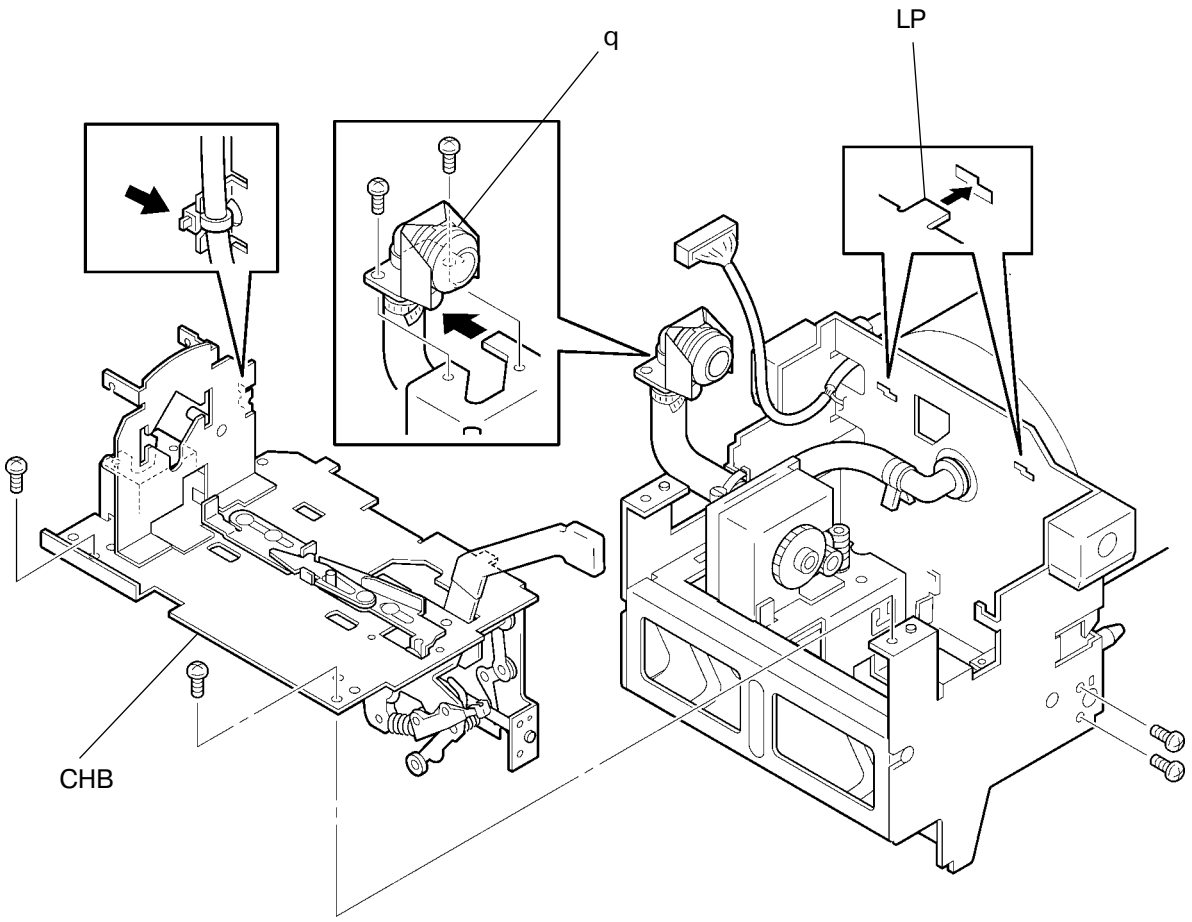

4. Растирающий валик

1. Загрузите на барабан пустой мастер в конфиденциальном режиме.
2. Извлеките барабан и выньте тубу с краской.
3. Снимите с барабана следующие узлы и детали:
   - переднюю крышку барабана
   - узел держателя тубы с краской (стр. 8-15)
   - Крышку датчиков установки тубы с краской и плату этих датчиков (стр. 8-15)
   - платформу держателя тубы с краской (стр. 8-16)
   - узел помпы краски (стр. 8-20)
   - сетки (стр. 8-11)
   - тело барабана (стр. 8-12)
   - печатную плату датчика краски (стр. 8-14).
4. Зафиксируйте барабан в положении B.
5. Через отверстия в суппортах F и R отвинтите по два крепежных винта на каждой стороне станин узла растирания.
6. Через отверстия в суппортах F и R отвинтите винты на двух стопорных пластинах эксцентриковых втулок.
7. Снимите две эксцентриковые втулки.
8. Через отверстия в суппортах F и R отвинтите винты на двух пластинах блокирования растекания краски и снимите эти пластины.

(продолжение на стр. 8-18)

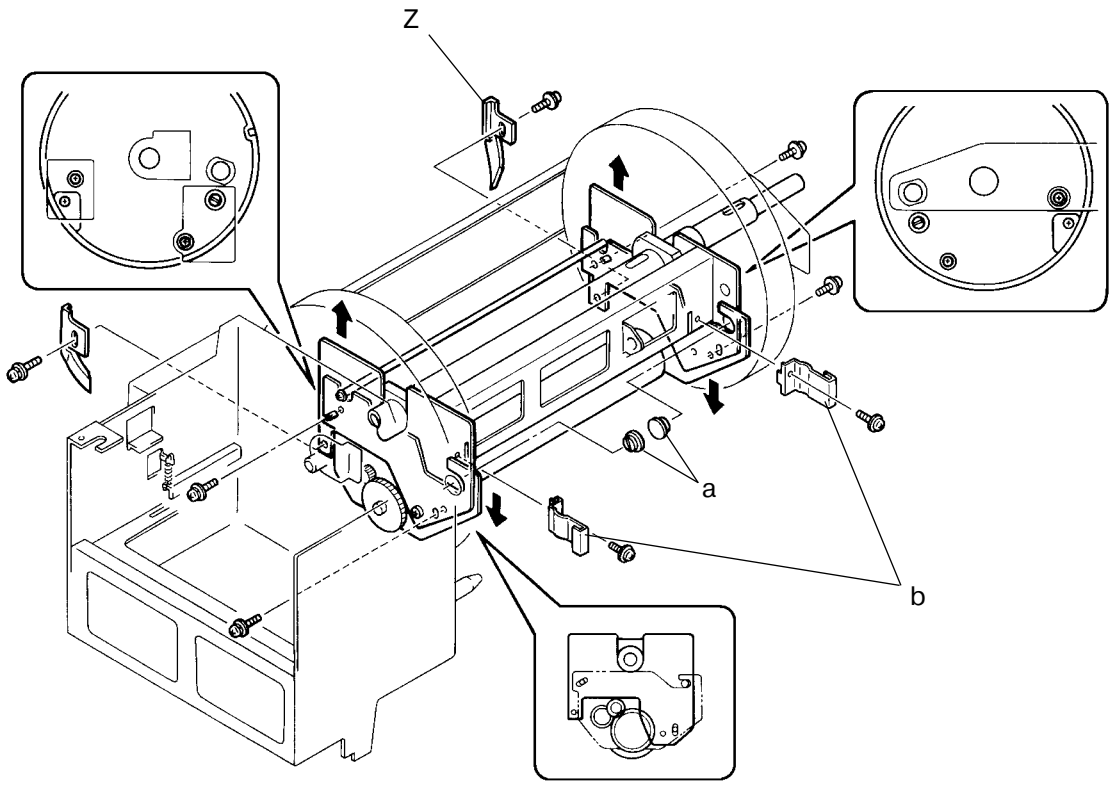

Z Пластины, блокирующие растекание краски
a Эксцентриковые втулки
b Стопорные пластины эксцентриковых втулок

9. Отвинтите два винта боковой рамы и два винта торцевой рамы барабана.
10. Через отверстия в суппортах F и R отвинтите два крепежных винта.
11. Отделите нижнюю часть узла растирания.

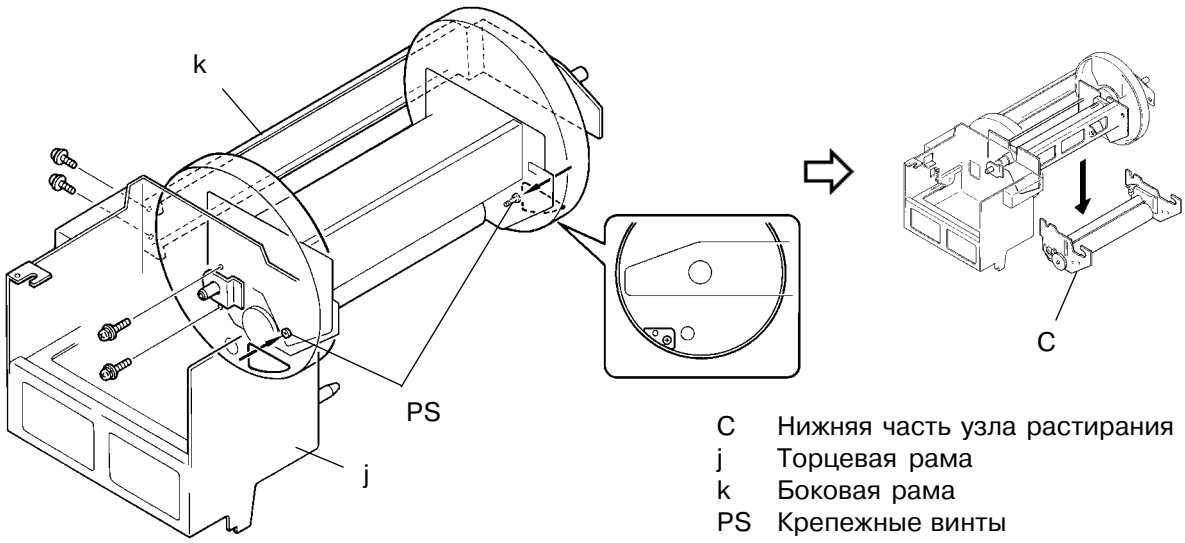

C Нижняя часть узла растирания
j Торцевая рама
k Боковая рама
PS Крепежные винты

12. Снимите с концов растирающего валика E-шайбы, подшипники и шестерни.
13. Медленно извлеките растирочный валик.
    Снимающий и ведомый валики также выйдут из станин растирочного узла.
    ПРЕДОСТЕРЕЖЕНИЕ:
    При снятии растирочного валика могут выпасть четыре шайбы, две из которых очень маленькие. Не потеряйте их.

I Промежуточная ось
H Снимающий валик
L Растирочный валик
d Станина
e Подшипник
f Шестерня

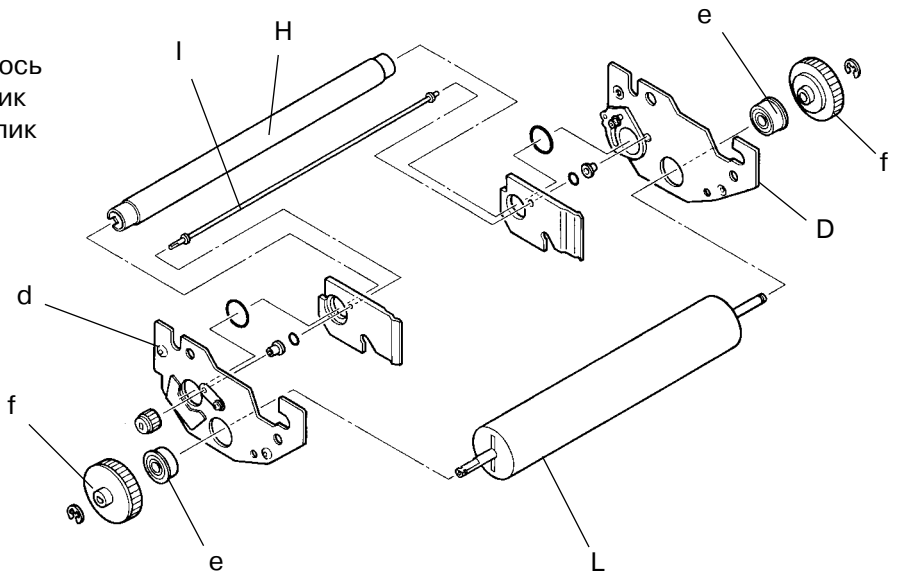

Предосторожности при сборке

- Не забудьте поставить на место четыре маленьких шайбы.

После сборки требуют регулировки

- зазор растирания (стр. 8-26)
- усилие растирания (стр. 8-27)
- положение пластин блокирования растекания краски (стр. 8-28).

5. Передний и задний суппорты барабана

1. Загрузите на барабан пустой мастер в конфиденциальном режиме.
2. Извлеките барабан из ризографа и выньте кассету с краской.
3. Снимите с барабана следующие узлы и детали:
   - Крышку барабана
   - Узел держателя тубы с краской (стр. 8-15)
   - Крышку датчиков установки тубы с краской и плату этих датчиков (стр. 8-15)
   - Платформу держателя тубы с краской (стр. 8-16)
   - Сетки (стр. 8-11)
   - Тело барабана (стр. 8-12)
4. Отсоедините разъем печатной платы датчика краски и вытяните его вместе с проводами из центрального вала барабана.
5. Вытяните шланг краски из центрального вала барабана.
6. На переднем шасси барабана отвинтите три крепежных винта.
7. Ослабьте два винта на узле бокового шасси.
8. Отвинтите два винта на пластине заднего шасси барабана и отделите пластину и переднее шасси от центрального вала.

(продолжение на стр. 8-20)

g Центральный вал
h Горловина шланга краски
i Провода датчика краски
j Узел переднего шасси
k Узел бокового шасси
l Пластина заднего шасси

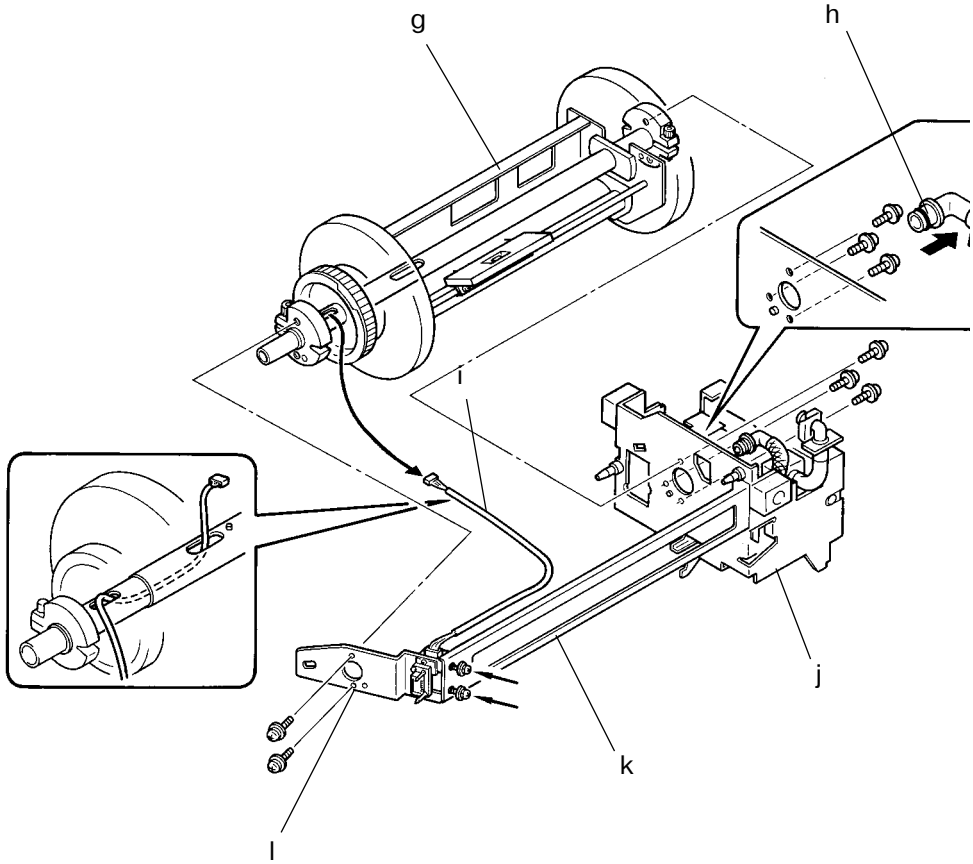

9. Ослабьте винты на двух фиксаторах вала и снимите с него фиксаторы.
10. Снимите с вала передний и задний суппорты.

(продолжение на стр. 8-21)

W Передний суппорт
X Задний суппорт
k Узел бокового шасси
l Пластина заднего шасси
m Фиксатор вала

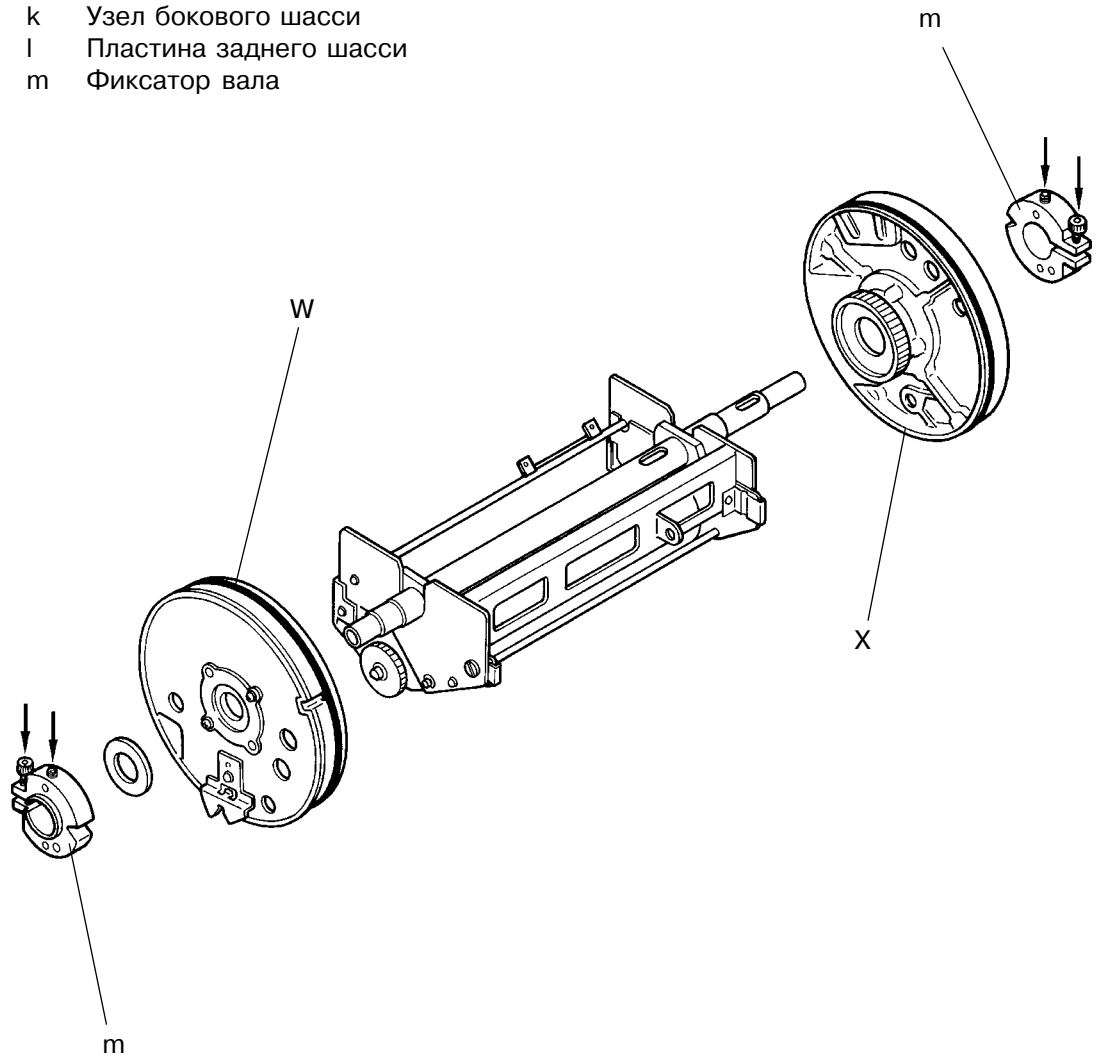

Предосторожности при сборке

- Для правильной установки фиксаторов используйте ось ручки барабана в качестве направляющей.

Снятие оси ручки барабана

1) Отвинтите четыре винта на армирующей пластинке и снимите ее.
2) Снимите ручку барабана.
3) Отвинтите винт на оси ручки и отделите ось от нее.

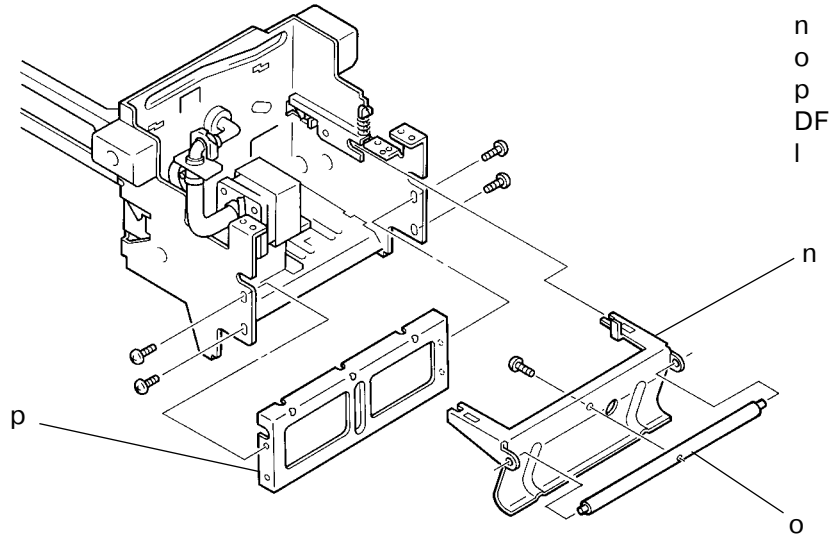

n Ручка барабана
o Ось ручки
p Армирующая пластинка
DF Торцевая рама
l Пластина заднего шасси

Предосторожности при сборке (продолжение)

- Поверните барабан в положение B.
  Просунув ось ручки через отверстия на пластине заднего шасси, заднего диска и бокового шасси, затяните фиксатор вала на задней части барабана.
  Далее просуньте ось через отверстия на переднем шасси и переднем диске и затяните фиксатор вала на передней части барабана.

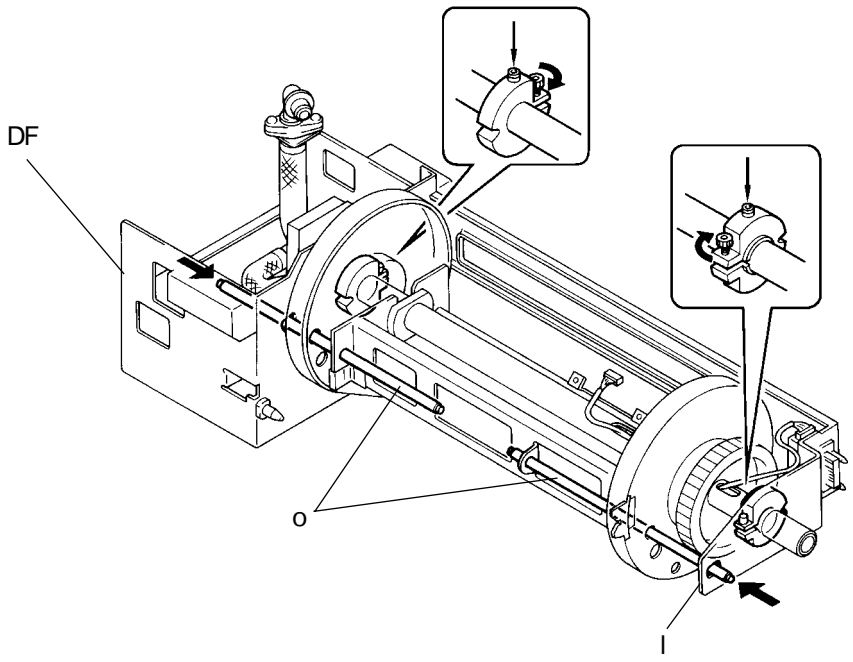

6. Узел помпы краски

1. Извлеките барабан из ризографа.
2. Извлеките тубу с краской.
3. Снимите следущие узлы и детали:
   - Крышку барабана
   - Узел держателя тубы с краской (стр. 8-15)
   - Крышку датчиков установки тубы с краской и плату этих датчиков (стр. 8-15)
   - Платформу держателя тубы с краской (стр. 8-16)
4. Снимите шланг с распределительной горловины краски.
5. Отсоедините разъем мотора помпы.
6. Отвинтите два винта на узле помпы и снимите узел.
7. Отсоедините разъем датчика установки барабана.
8. Отвинтите винт держателя датчика установки барабана и снимите держатель.
9. Снимите датчик установки барабана с держателя.

Предосторожности при сборке

- Совмещайте метки узла помпы с ответной частью.
- Совмещайте метки держателя датчика установки барабана с ответной частью.

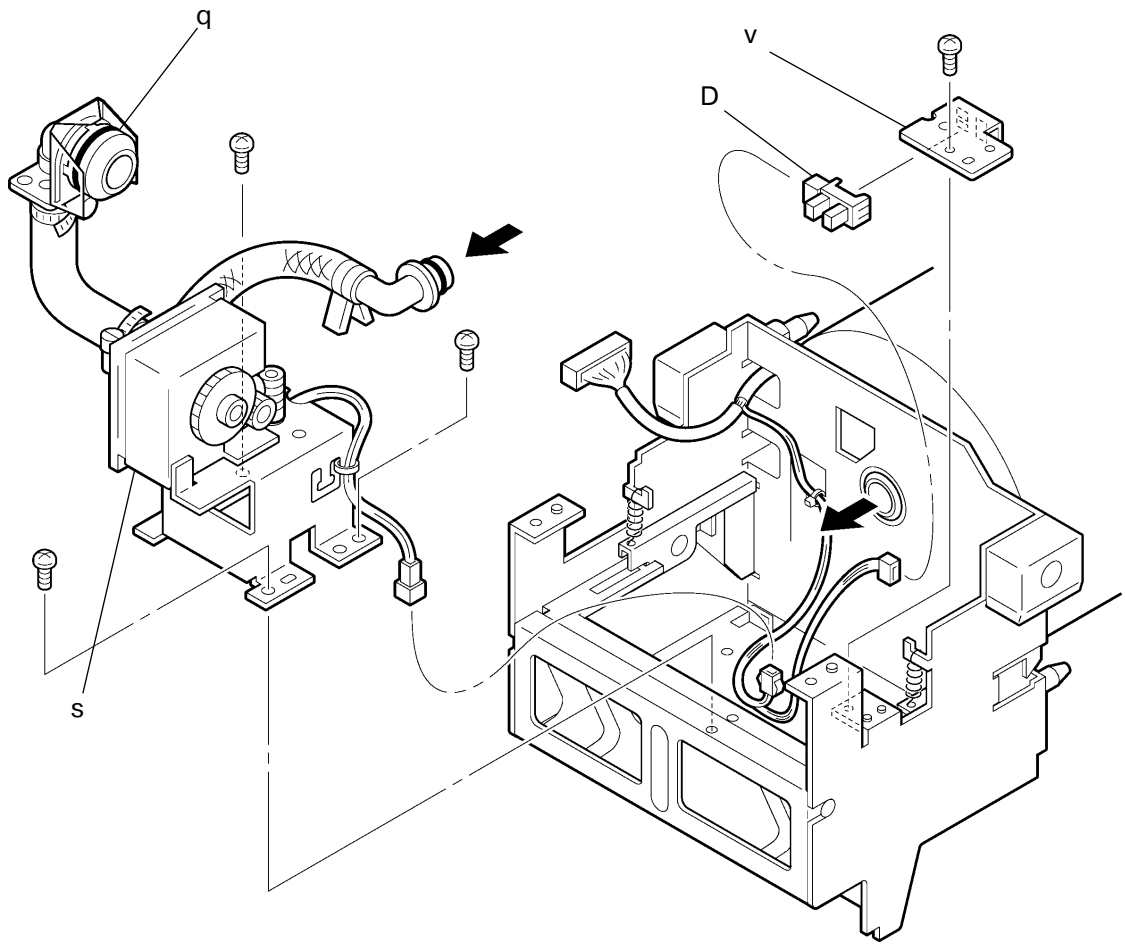

D Датчик установки барабана
q Горловина
s Узел помпы краски
v Держатель датчика установки барабана

7. Мотор помпы

1. Извлеките барабан из ризографа.
2. Извлеките тубу с краской.
3. Снимите следущие узлы и детали:
   - Крышку барабана
   - Узел держателя тубы с краской (стр. 8-15)
   - Крышку датчиков установки тубы с краской и плату этих датчиков (стр. 8-15)
   - Платформу держателя тубы с краской (стр. 8-16)
   - Узел мотора помпы (стр. 8-22)
4. Отвинтите два винта на моторе помпы и снимите мотор.

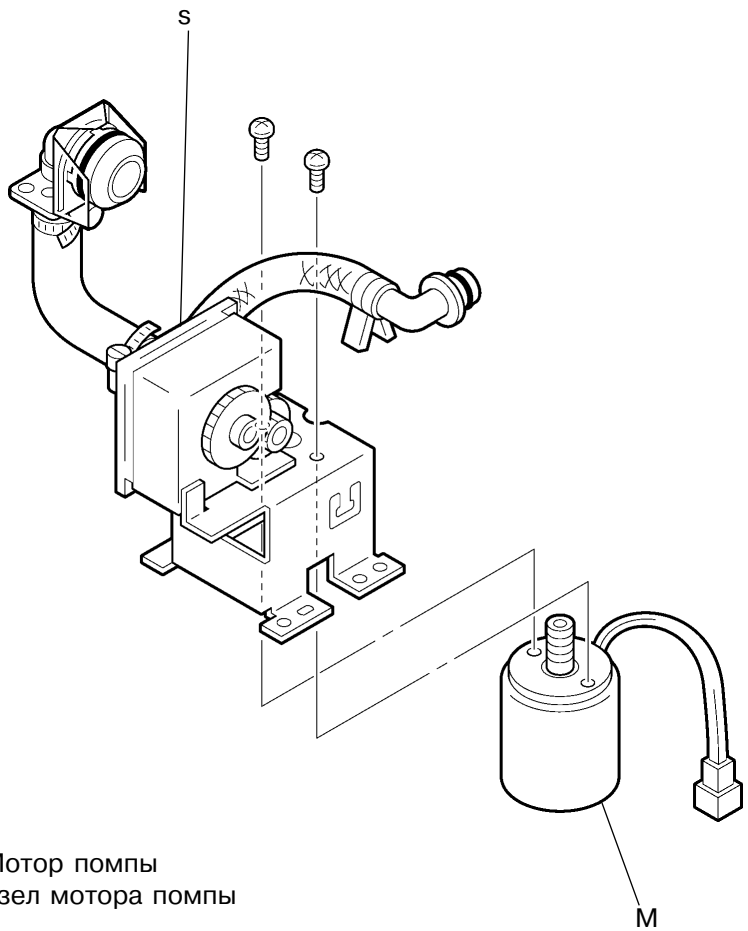

M Мотор помпы
s Узел мотора помпы

11. Направляющие

1. Извлеките барабан из ризографа.
2. Извлеките тубу с краской.
3. Снимите следущие узлы и детали:
   - Крышку барабана
   - Узел держателя тубы с краской (стр. 8-15)
   - Крышку датчиков установки тубы с краской (стр. 8-15)
4. Отвинтите винт направляющей B и снимите направляющую B.
5. Отвинтите винт направляющей A и снимите направляющую A.
6. Отвинтите винт направляющей C и снимите направляющую C.

Предосторожности при сборке

- При сборке не ошибитесь в порядке установки направляющих.
- Нанесите смазку на направляющие A, B и C.

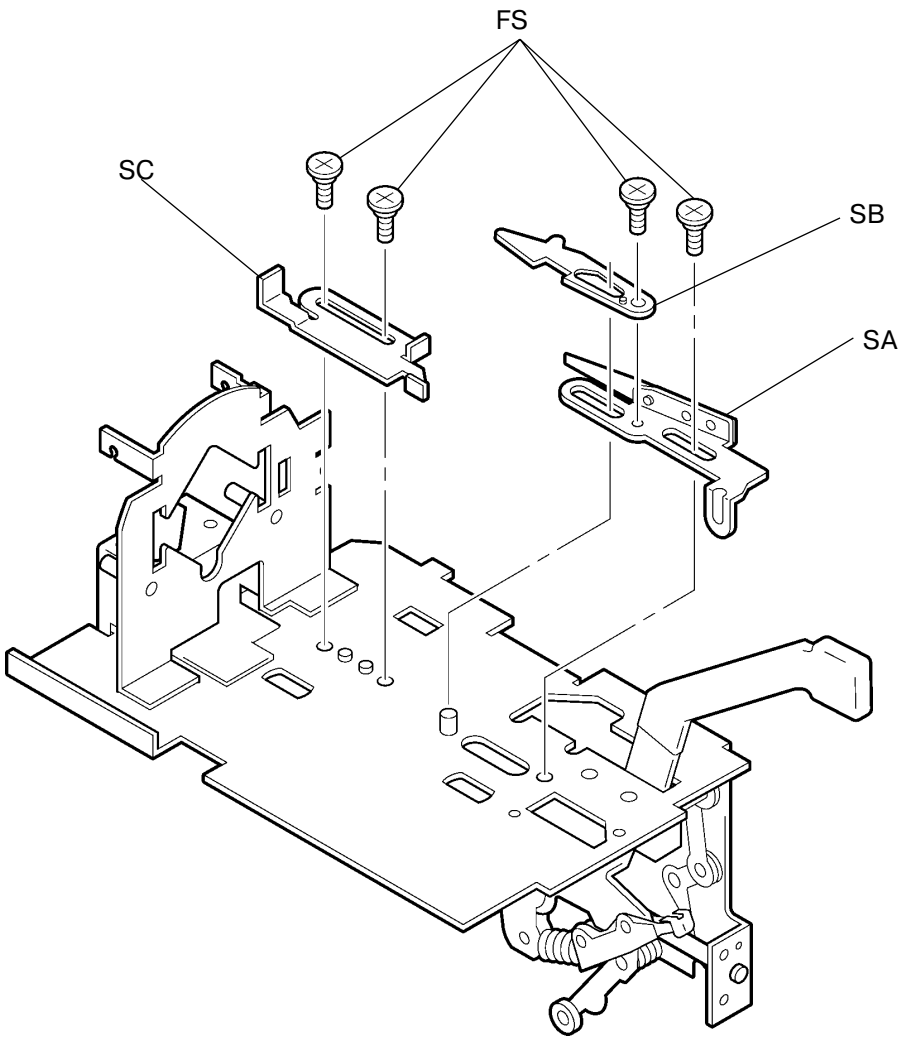

FS Винт
SA Направляющая A
SB Направляющая B
SC Направляющая C

12. Рычаг механизма установки тубы с краской

1. Извлеките барабан из ризографа.
2. Извлеките тубу с краской.
3. Снимите следущие узлы и детали:
   - Крышку барабана
   - Узел держателя тубы с краской (стр. 8-15)
   - Крышку датчиков установки тубы с краской и плату этих датчиков (стр. 8-15)
   - Платформу держателя тубы с краской (стр. 8-16)
4. Снимите пружину рычага.
5. Отвинтите два винта рычага установки тубы с краской и винт направляющей B.
6. Отсоедините как показано на рисунке ось узла рычага установки тубы с краской и снимите весь узел вместе с направляющими A и B.

Предосторожности при сборке

- Убедитесь, что ось узла рычага попала в соответствующее отверстие направляющей A как показано на рисунке.
- Нанесите смазку на направляющие и другие трущиеся детали.

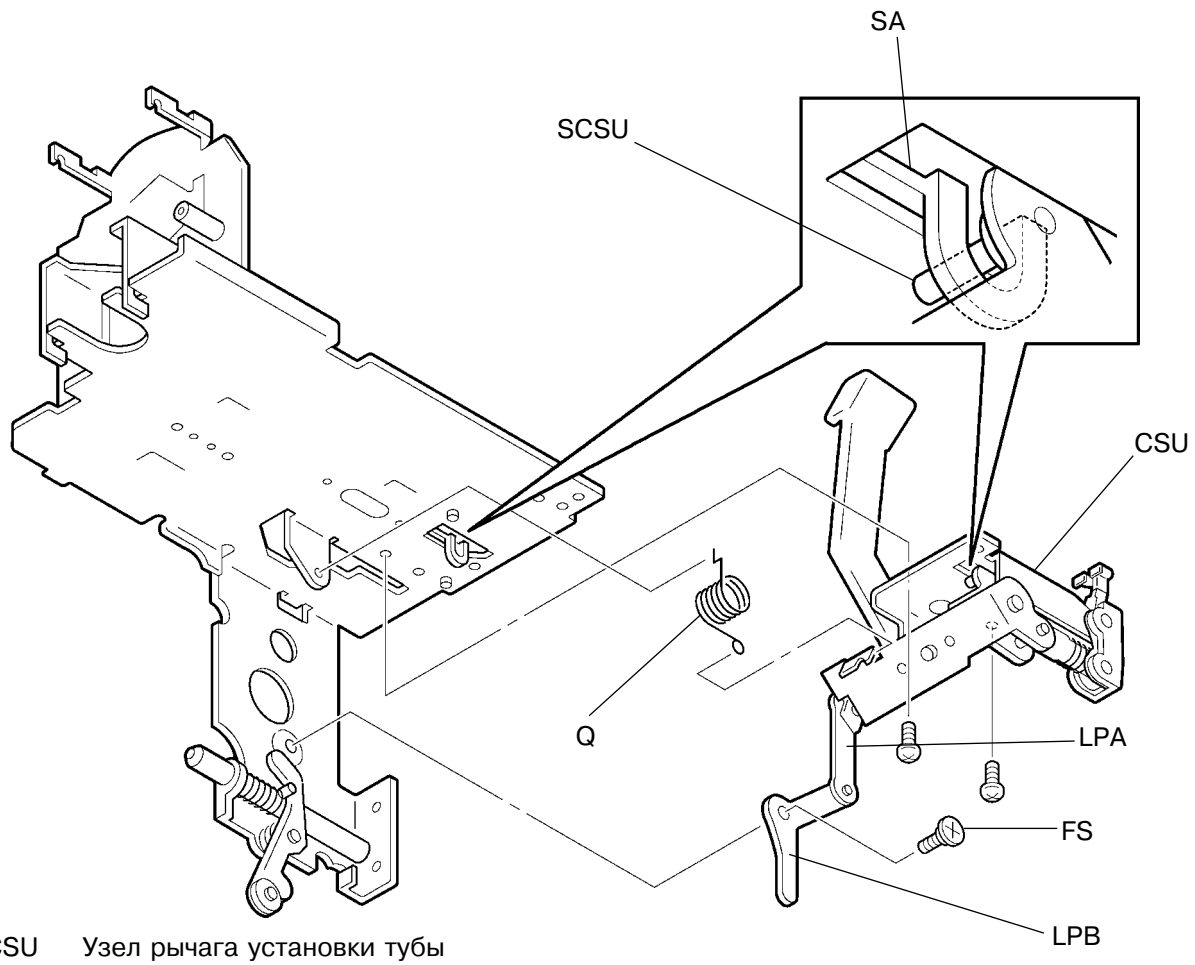

CSU Узел рычага установки тубы
FS Винт
Q Пружина рычага
SA Направляющая A
SCSU Ось узла рычага установки тубы

3. Регулировка

1. Зазор растирания

1. Загрузите пустой мастер на барабан.
2. Извлеките барабан из ризографа.
3. Снимите сетки (стр. 8-11)
4. Снимите тело барабана (стр. 8-12)
5. Очистите узел растирания от краски.
6. Используя щуп, замерьте зазор мезду растирающим и снимающим валиком.
   Зазор должен составлять 0.08 мм ± 0.02 мм.
   В противном случае зазор нужно отрегулировать.
7. Для этого ослабьте фиксирующие винты на кулисах снимающего валика на обеих сторонах узла растирания.
8. Для изменения зазора вставьте стержень (напр, 2.5 мм шестигранник) в отверстие на кулисе и поверните ее.
9. По завершении регулировки затяните фиксирующие винты на кулисах.

Предупреждения при регулировке

- Зазор растирания между валиками должен быть одинаковым по всей их длине.

Результаты неправильной регулировки

- **Если зазор слишком велик:**
  На внутреннюю поверхность барабана будет поступать слишком много краски, что приведет к ее вытеканию из барабана.
- **Если зазор слишком мал:**
  На внутреннюю поверхность барабана будет подаваться недостаточное количество краски, и оттиски будут печататься с неравномерной плотностью.

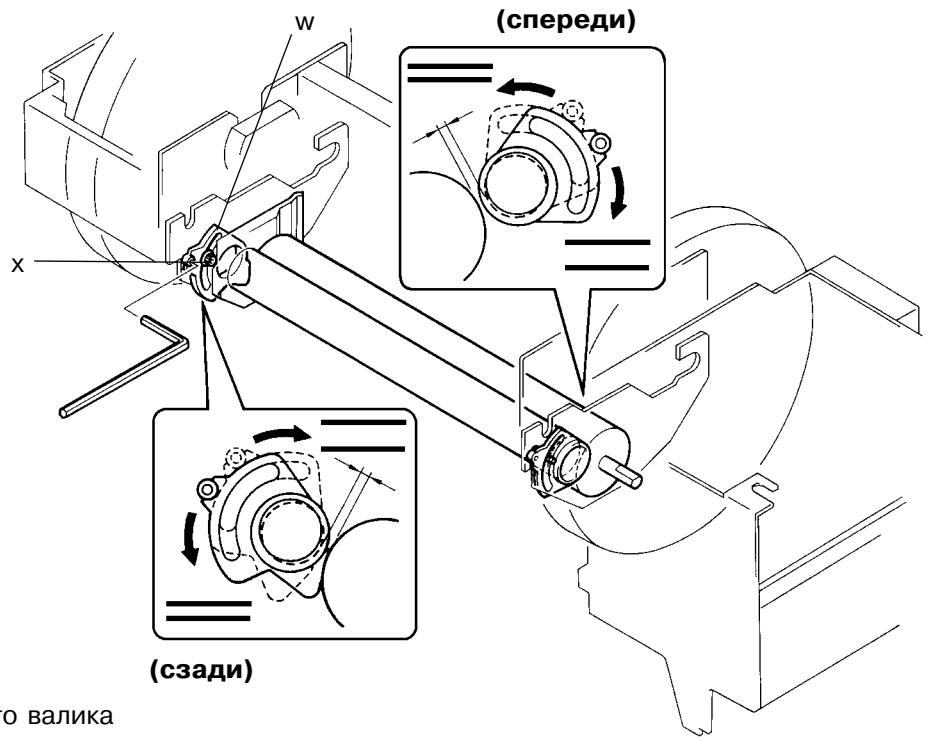

w Кулиса снимающего валика
x Фиксирующий винт

2. Регулировка усилия растирания

По тестовой таблице № 8 изготовьте мастер и несколько оттисков. Проверьте плотность печати на правой и левой стороне оттисков. Если плотность не одинакова, проведите следующую регулировку.

(ПЕРЕДНЯЯ ЧАСТЬ)

1) Извлеките барабан из ризографа и тубу с краской из барабана.
2) Снимите переднюю крышку барабана.
3) Снимите узел держателя тубы с краской, крышку датчиков установки тубы с краской и плату этих датчиков (стр. 8-15).
4) Снимите платформу держателя тубы с краской (стр. 8-16).
5) Снимите узел мотора помпы (стр. 8-22).
6) Через отверстия на переднем диске ослабьте два винта на станине узла растирания.
7) С помощью отвертки поверните эксцентрик для регулировки усилия растирания. Зазор растирания должен быть между **0,5 и 1,0 мм**.
8) Затяните винты на станине узла растирания.

(ЗАДНЯЯ ЧАСТЬ)

1) Извлеките барабан из ризографа.
2) Через отверстия на заднем суппорте ослабьте два винта на станине узла растирания.
3) С помощью отвертки поверните эксцентрик для регулировки усилия растирания. Зазор растирания должен быть между **0,5 и 1,0 мм**.
4) Затяните винты на станине узла растирания.

Проверка после регулировки

- В передней и задней частях барабана зазор между растирающим валиком и телом барабана должен быть одинаков.
- Загрузив пустой мастер, прогоните листы бумаги для проверки вытекания краски из барабана.
  Если краска вытекает, усилие растирания нужно отрегулировать вновь.

Результаты неправильной регулировки

- **Если усилие растирания отличается на правом и левом крае:**
  На правой и левой стороне оттисков плотность печати будет не одинаковой.
- **Если усилие растирания слишком велико:**
  На внутреннюю поверхность барабана будет попадать избыток краски, и она будет вытекать из барабана.
- **Если усилие растирания слишком мало:**
  Полность оттисков будет неравномерной или очень низкой, а к кожуху барабана будет прикладываться большее усилие, что сократит срок его службы.

a Эксцентрик
d Станина узла растирания
y Винты станины узла растирания
* Используйте отвертку для поворота эксцентрика

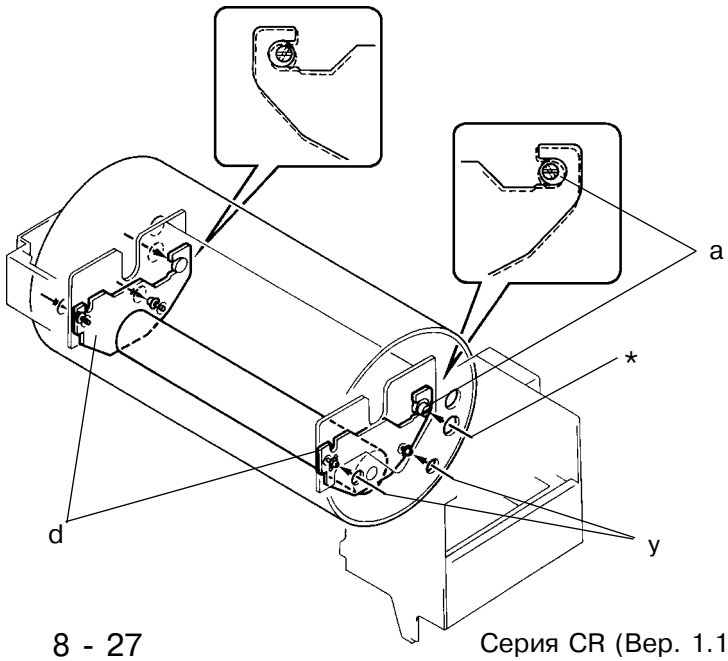

3. Положение пластин блокирования растекания краски

(ПЕРЕДНЯЯ ЧАСТЬ)

1) Извлеките барабан из ризографа и тубу с краской из барабана.
2) Снимите переднюю крышку барабана.
3) Снимите узел держателя тубы с краской, крышку датчиков установки тубы с краской и плату этих датчиков (стр. 8-15).
4) снимите платформу держателя тубы (стр. 8-16)
5) Снимите узел помпы краски (стр. 8-22).
6) Через отверстие в переднем суппорте ослабьте винт на пластине блокирования растекания краски.
7) С помощью отвертки сдвиньте пластину к внутренней поверхности барабана.
8) Придерживая пластину в этом положении, затяните крепежный винт.

(ЗАДНЯЯ ЧАСТЬ)

1) Извлеките барабан из ризографа.
2) Через отверстие в переднем суппорте ослабьте винт на пластине блокирования растекания краски.
3) С помощью отвертки сдвиньте пластину к внутренней поверхности барабана.
4) Придерживая пластину в этом положении, затяните крепежный винт.

Результаты неправильной регулировки

- Если пластины не прилегают плотно к внутренней поверхности барабана, то из него будет вытекать краска.

z Пластины блокирования растекания краски

